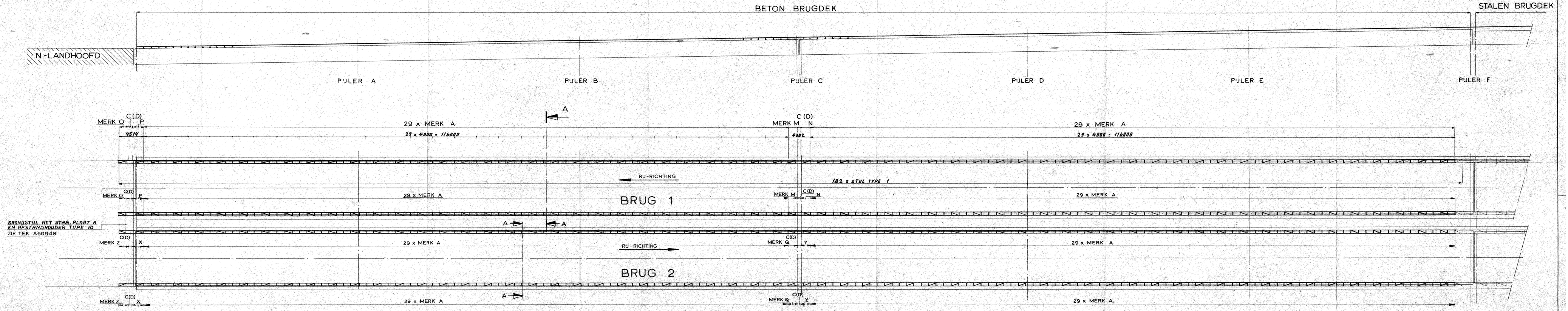

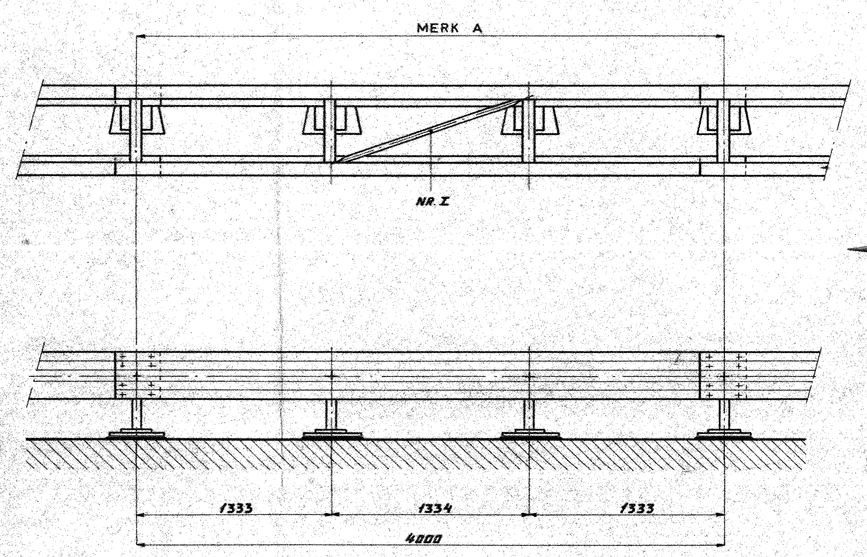

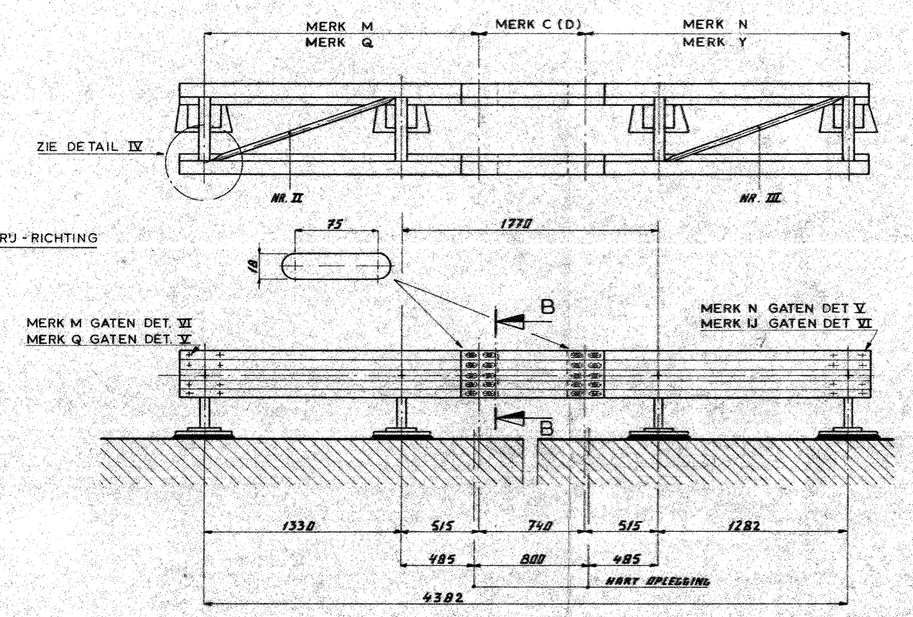

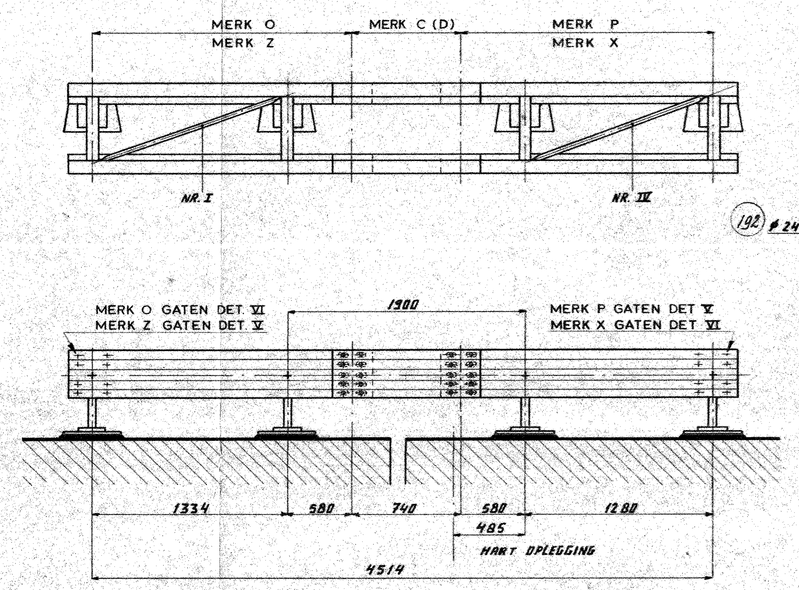

ANKERSTAAF
t.b.v. stijl type 1

SCHAAL 1:5

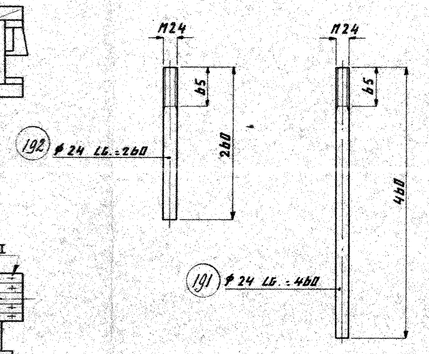

DOORSNEDE A-A

SCHAAL 1:10

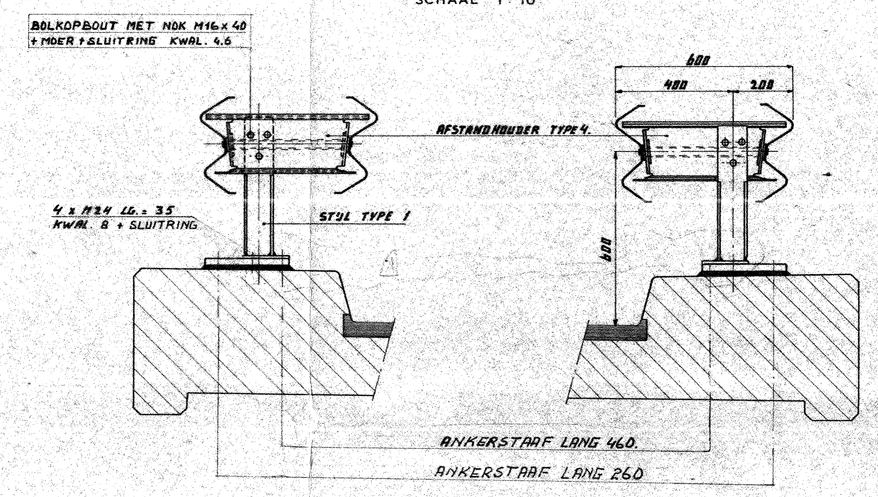

MERK C 16 x UITV. MET GATEN VLGS. DETAIL V

MERK D 16 x UITV. MET GATEN VLGS. DETAIL VI

MERK C (D)

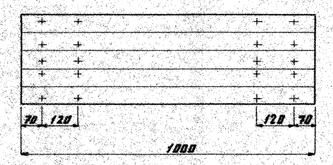

DETAIL V

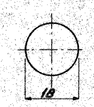

DETAIL VI

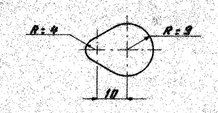

DETAIL IV

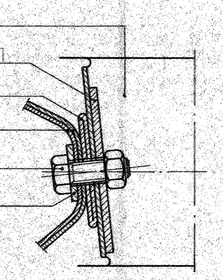

DOORSNEDE B-B

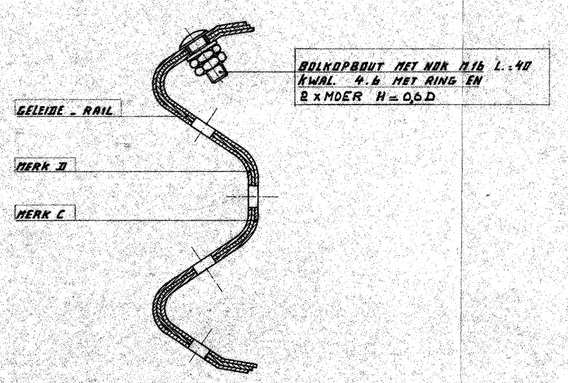

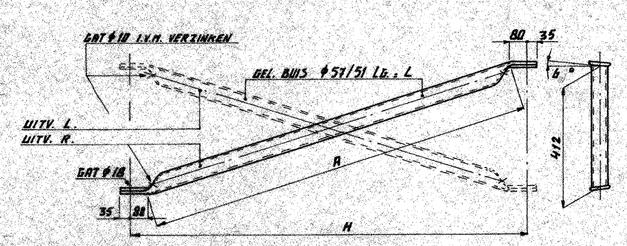

DIAGONAAL					
NR.	H_2	R_2	L_2	AANTAL UITV. R.	AANTAL UITV. L.
I	1334	1246	1476	118	118
II	1330	1241	1471	2	2
III	1282	1198	1426	2	2
IV	1280	1194	1424	2	2

NOOT:

- ALLE DELEN THERMISCH VERZINKEN.
- SCHROEFDRAAD VLGS NEN 18 II
- SCHROEFDRAAD MOET NA HET VERZINKEN GOED GANGBAAR ZIJN.
- OMRANDE DELEN WORDEN DOOR LEVERCIER GELEIDERAILS GELEVERD
- HOORT BIJ TEK. A 50948

ONDERNEMINGSLEIDING
1.001
1906
22 A

R.W.S. DIV. BRUGGEN
Hoofdafd. Stedelijke Wegen
Afdeling Bruggen
Ontvangen 22 JULI 1975

tek. 12

KONINKLIJKE FABRIEKEN
PENN & BAUDUIN B.V.
CONSTRUCTIEWERKPLAATS EN MACHINEFABRIEK
DORDRECHT - HOLLAND

	DATUM	PARAAF	FORMAAT
GETEK.	dec 74	H	193 x 80
GECONTR.			
GEZIEN			

WERK: Brug over de IJssel bij Rheden

TEK. HOOFD: Vangrail beton brugdek

ORDER: 74 2433-10

TEK. NR.: 10 SCHAAL: 1:20 1:10

WIJZ. LETT. A

RIJKSWATERSTAAT _ DIRECTIE BRUGGEN

BRUG OVER DE IJSSEL BIJ RHEDEN

VANGRAIL BETON BRUGDEK

GETEK. R. ANDREAS DATUM. 10-8-'70	GEZIEN	OVK. NR. DIENST	CODE NR. A 4107
GECONTR.	GOEDGEKEURD	IN 14 BLADEN BLAD NR. 12	HOOGTEMATEN IN m. T.O.V. NAP.
CHEF TEKENK.	DD.	AFD. S.C.	OVERIGE MATEN IN mm.
			SCHAAL 1:200 1:20 1:30
			REG. NR. A 50947
			GEW.
			FORM. C 7