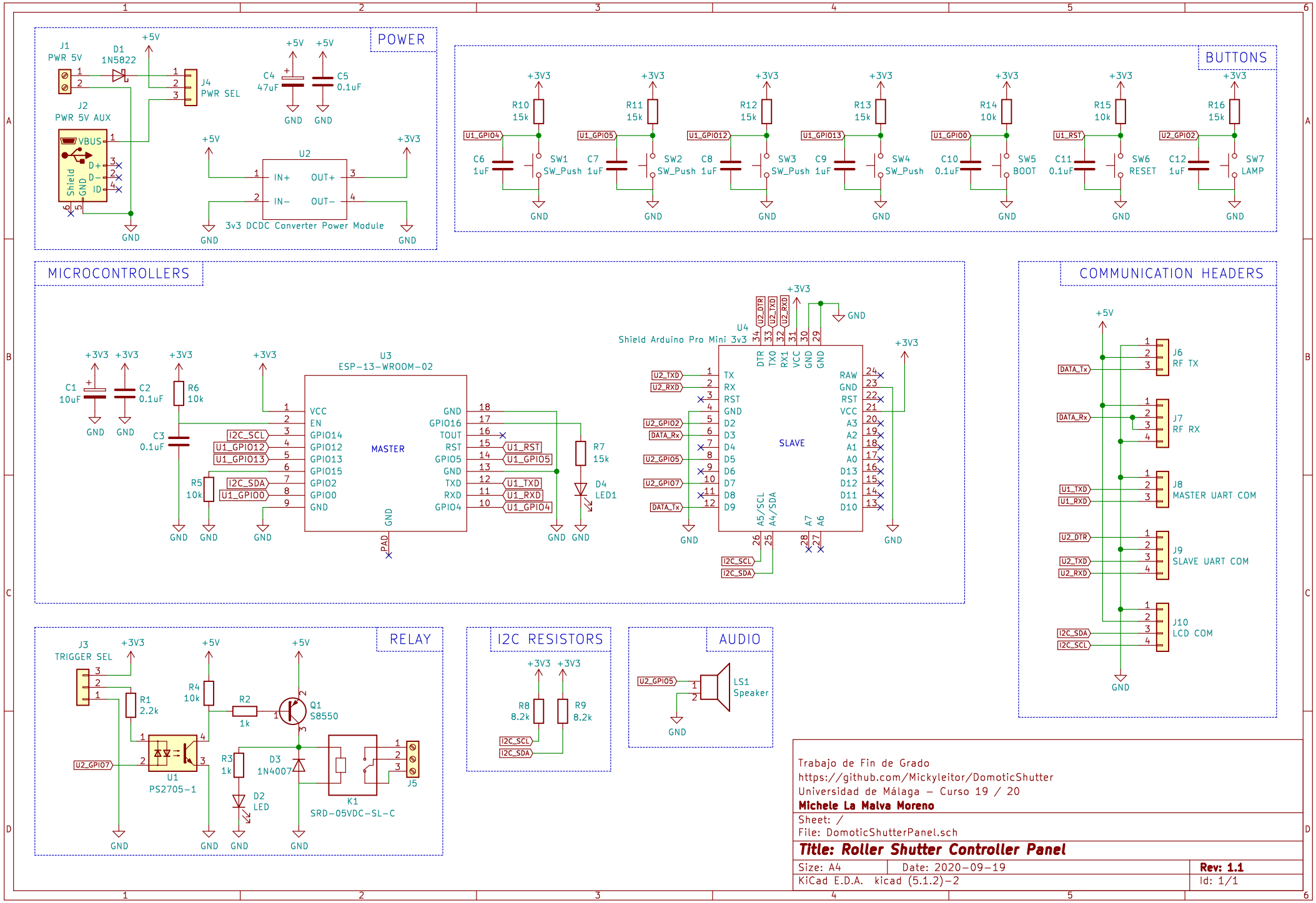

Trabajo de Fin de Grado
https://github.com/Mickyleitor/DomoticShutter
Universidad de Málaga – Curso 19 / 20
Michele La Malva Moreno

Sheet: /
File: DomoticShutterPanel.sch

Title: Roller Shutter Controller Panel

Size: A4	Date: 2020-09-19	**Rev: 1.1**
KiCad E.D.A. kicad (5.1.2)-2		Id: 1/1