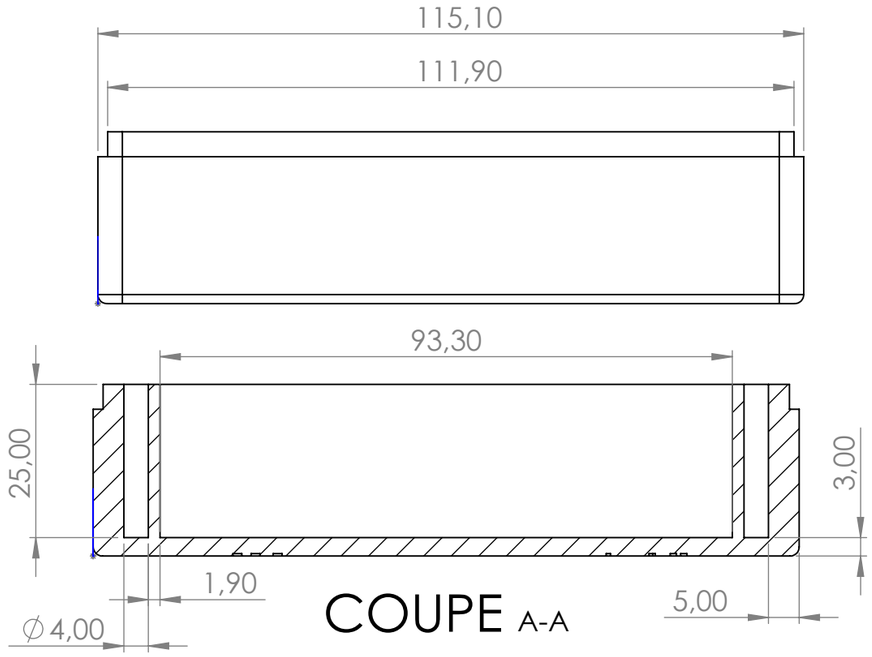

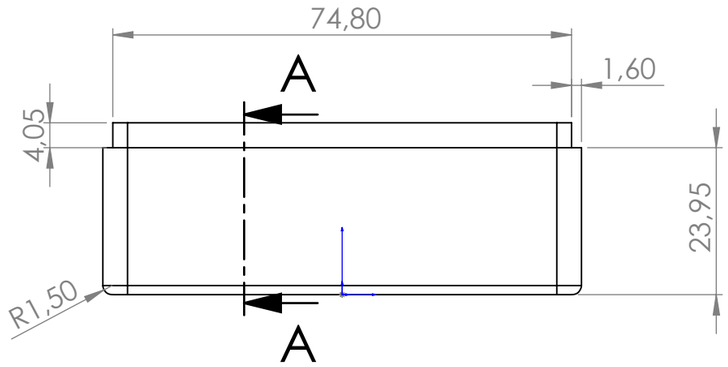

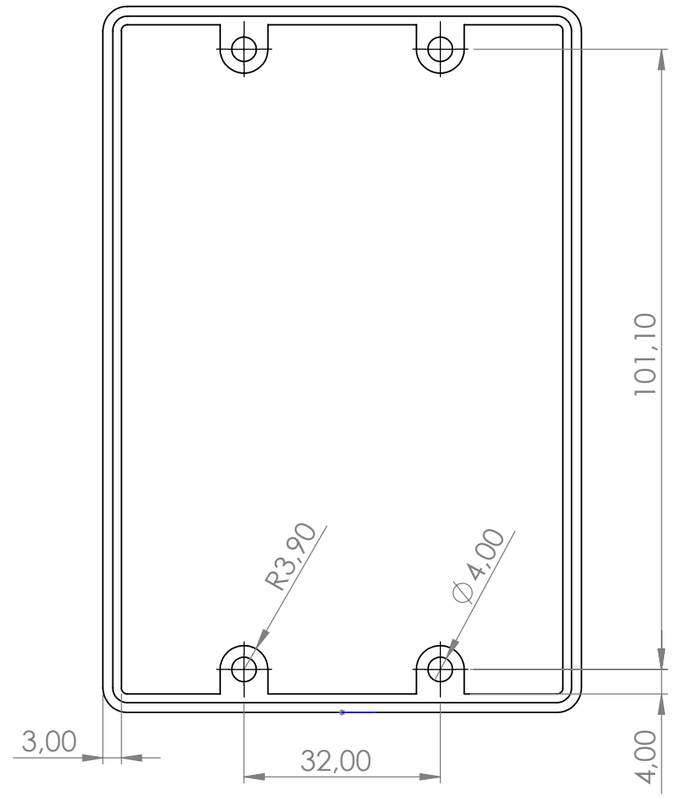

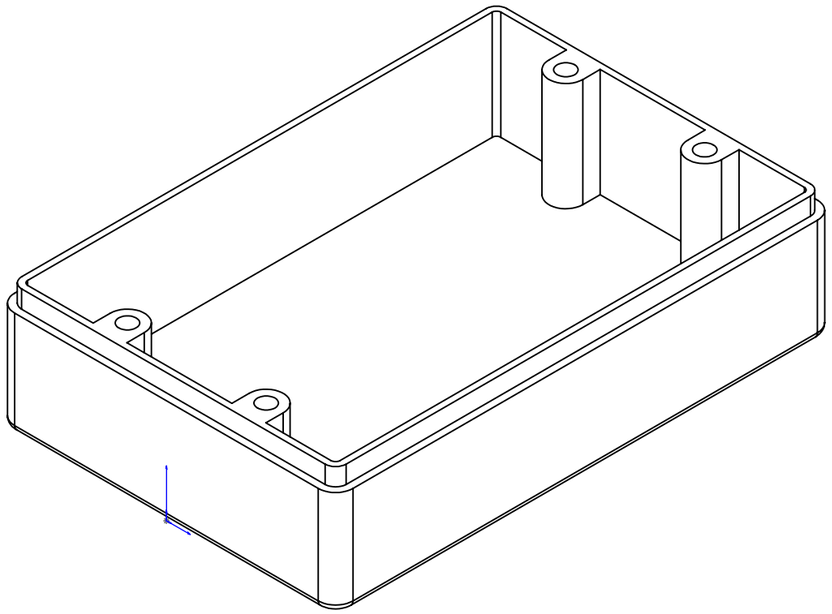

SAUF INDICATION CONTRAIRE: LES COTES SONT EN MILLIMETRES ETAT DE SURFACE: TOLERANCES: LINEAIRES: ANGULAIRES:	FINITION:			CASSER LES ANGLES VIFS	NE PAS CHANGER L'ECHELLE	REVISION 1.0
					PROJ 2023	
	NOM	SIGNATURE	DATE		TITRE: 2228_AlarmeFenetreOuverte	
AUTEUR	Miguel Santos		16.06.23			
VERIF.						
APPR.						
FAB.						
QUAL.				MATERIAU: PLA	No. DE PLAN 2228_Emetteur_Top	A3
				MASSE:	ECHELLE:1:1	FEUILLE 1 SUR 1