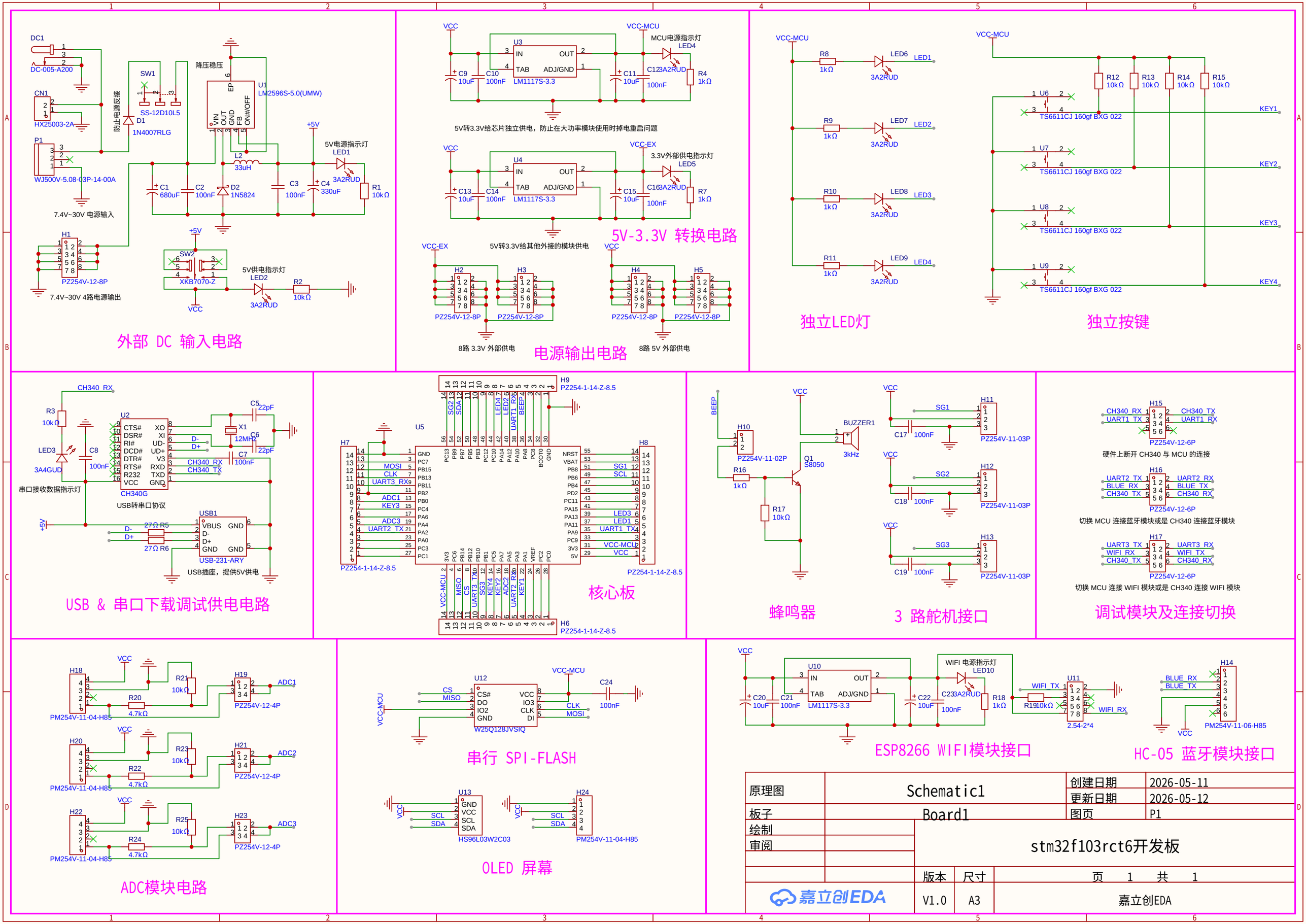

原理图	Schematic1	创建日期	2026-05-11
		更新日期	2026-05-12
板子	Board1	图页	P1
绘制		stm32f103rct6开发板	
审阅			
		版本	尺寸	页 1 共 1
嘉立创EDA		V1.0	A3	嘉立创EDA