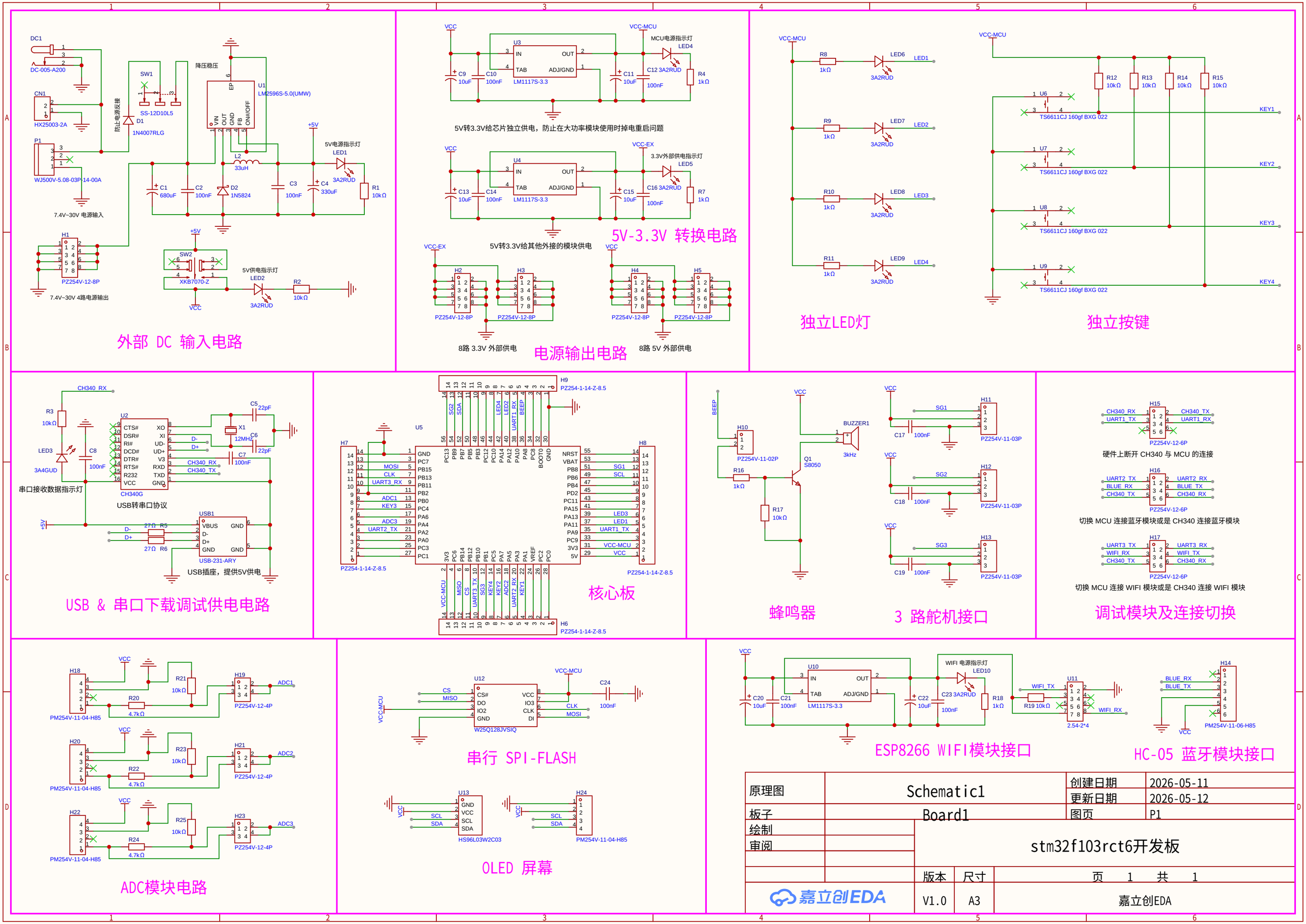

原理图	Schematic1	创建日期	2026-05-11
		更新日期	2026-05-12
板子	Board1	图页	P1
绘制	stm32f103rct6开发板		
审阅			
	版本	尺寸	页 1 共 1
嘉立创EDA	V1.0	A3	嘉立创EDA