Část snímání vstupního proudu

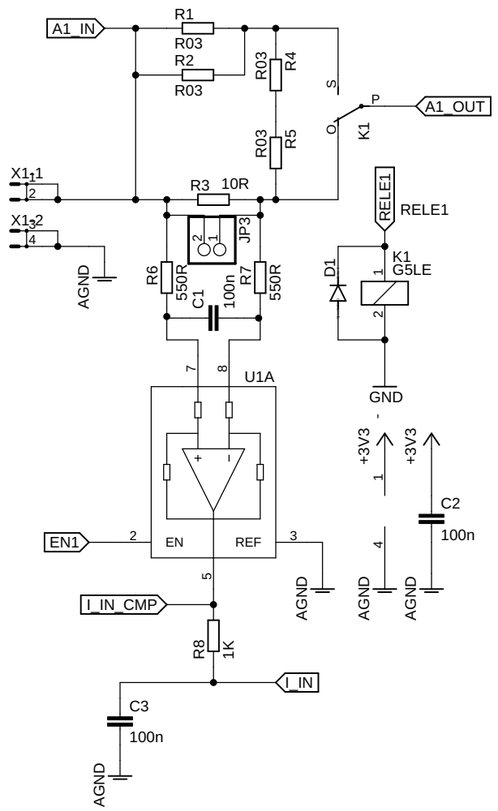

Část snímání vstupního napětí

Diody D2 a D4 ponechány neosazené

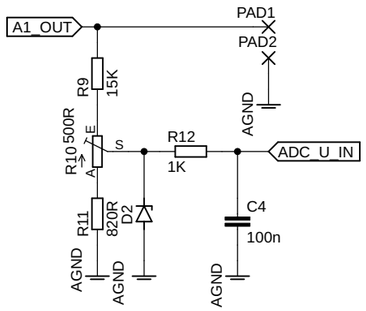

Část snímání výstupního napětí

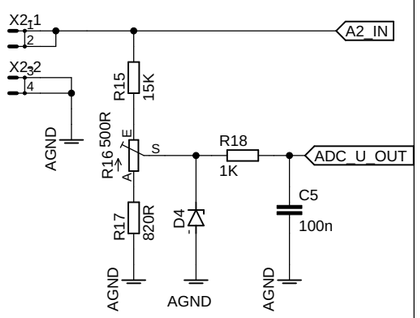

Část snímání výstupního proudu

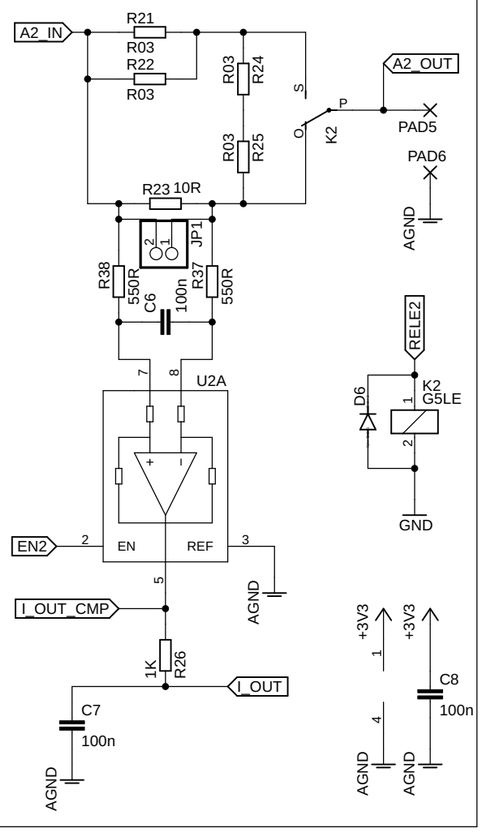

Logika vyhodnocení přetečení prodového rozsahu

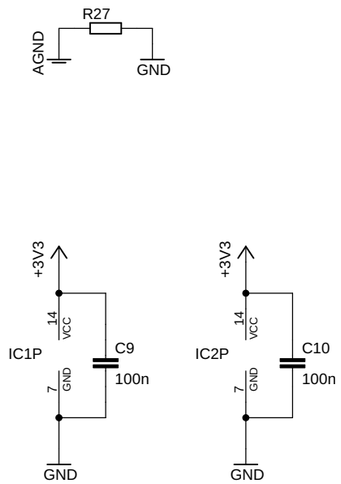

Zkratování Bočníku

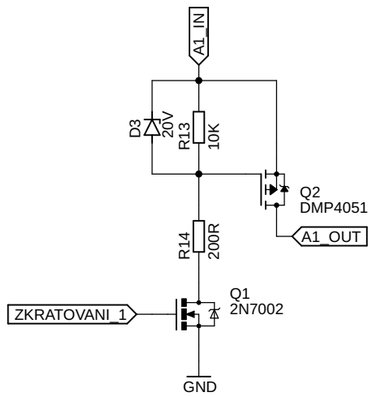

Zkratování Bočníku

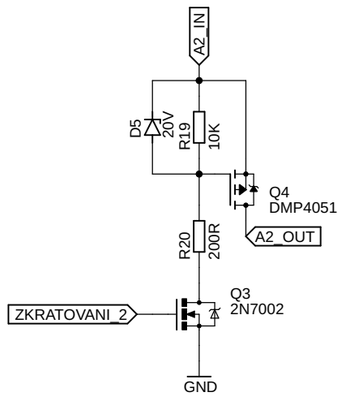

ADC ADS1219/ADS1119

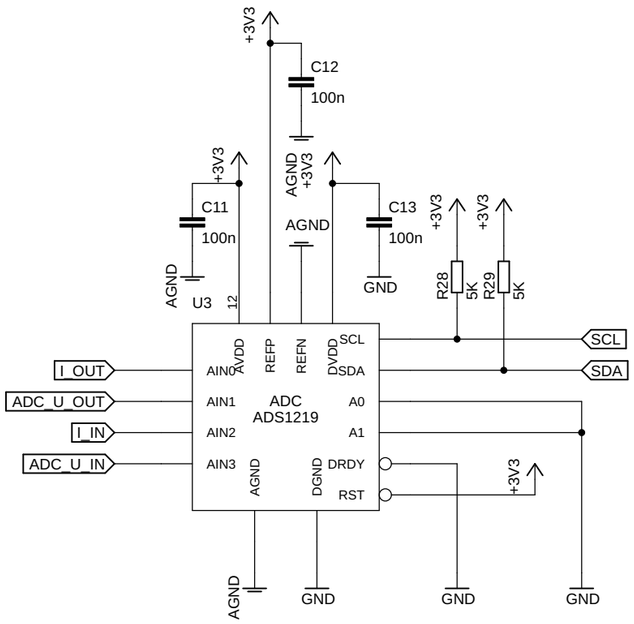

Detekce OVF proudového rozsahu

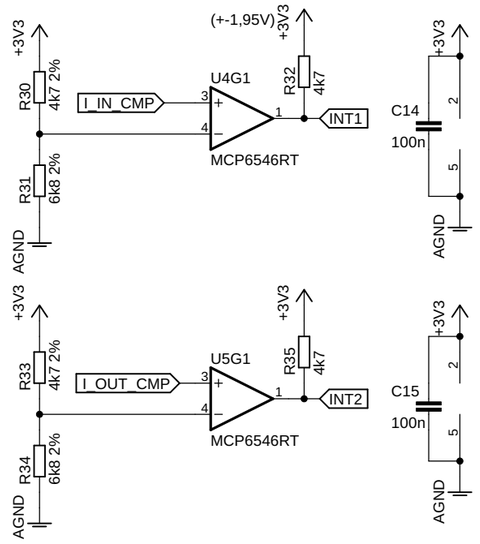

RS

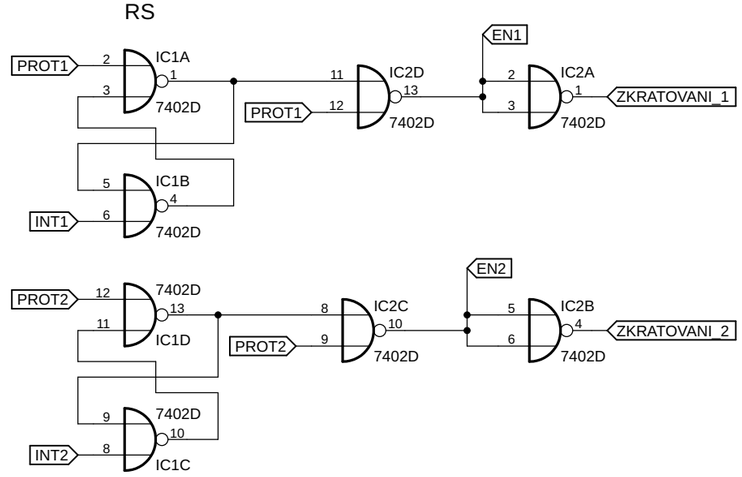

Konektor

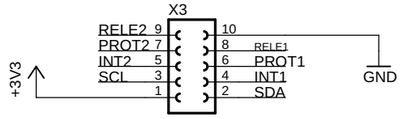

TITLE:	Snímací část	
Document Number: 1		REV: 1.1
Date: 29.10.2024		Sheet: 1/1