Nº DO ITEM	Nº DA PEÇA	DESCRIÇÃO	Maq. Farmax 2012/QTD.
1	11-0201_10	Guia Maior Leite Ferm.	1
2	008-0015	GUIA SANDUICHE ESQUERDA	1
3	007-0015	GUIA SANDUICHE DIREITA	1
4	025-006-018	BLOCO DE FIXAÇÃO DA GUIA	1
5	11-0201_06	Prol. de aço mola	1
6	025-907-035	ANEL SUPERIOR DO PINO	1

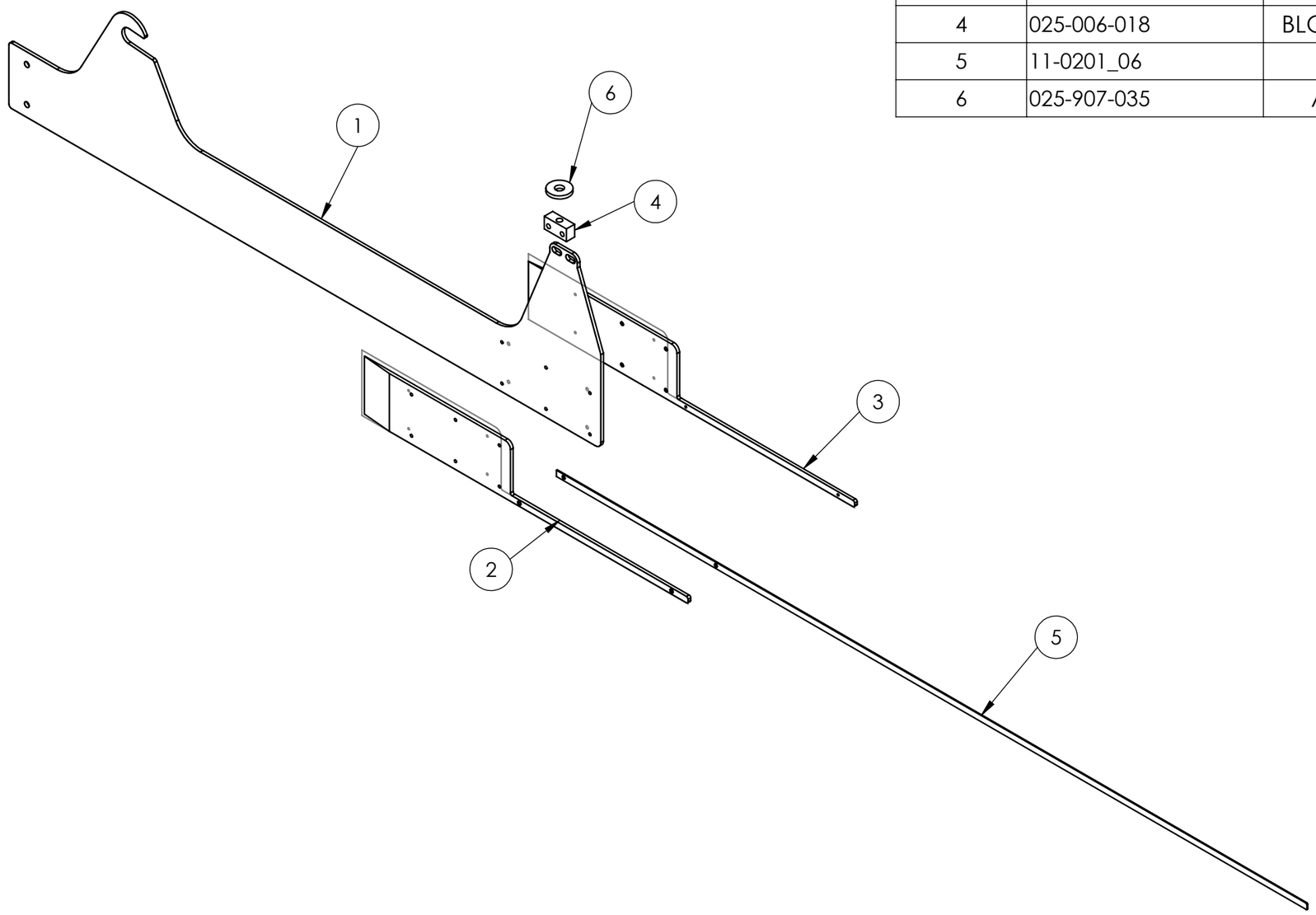

Nota: Rebarbar e quebrar cantos vivos 0,5×45°.

REV.	ALTERAÇÃO	RESPONSÁVEL	DATA
0	--	--	--

TOLERÂNCIAS NÃO INDICADAS ISO 2768 - 1

DIMENS. MM ATÉ	DIMENS. MM ACIMA	TOL. ± COMPR. E DIÂMETROS	RAIOS E CHANFROS	ÂNGULOS
6	0,5	0,1	0,2	1º
30	6	0,2	0,5	30'
120	30	0,3	1	20'
400	120	0,5	ACIMA	10'
1000	400	0,8		5'
2000	1000	1,2		
4000	2000	2,0		
ACIMA	ACIMA			
			3	0
			6	10
			ACIMA	50
				120
				400
				ACIMA

DESCRIÇÃO: CJ. GUIA ALIMENTAÇÃO MAIOR

A3

MATERIAL: Material <não especificado>

ACAB. SUP.:

PESO LÍQUIDO: 7.59 kg

ESPECIF.: NS 0015-17

PROCESSO: MONTAGEM

ESCALA: 1:6.5

PROJETADO: SÉRGIO — DATA: 28/11/2017

CÓDIGO: **001-0015** — REV.: 0

FOLHA: 1 / 1

DESENHADO: SÉRGIO — DATA: 28/11/2017

CONTROLADO: ALISSON — DATA: 28/11/2017

pakmatic DO BRASIL alvesgroup

É PROIBIDO COPIAR, ALTERAR, DISTRIBUIR OU EXPOR SEM AUTORIZAÇÃO; TODOS OS DIREITOS RESERVADOS.

Ref.: