按键、LED

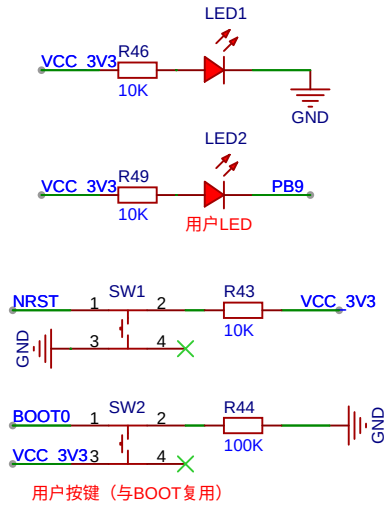

电源

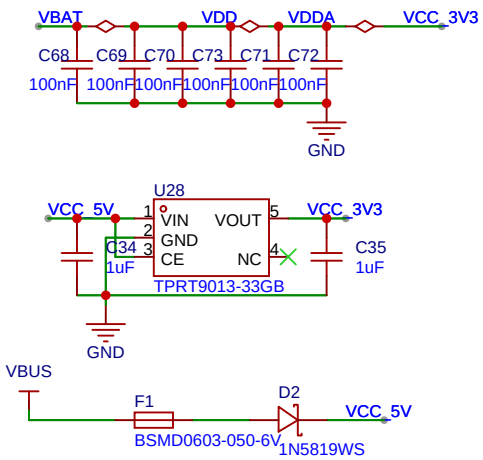

排针

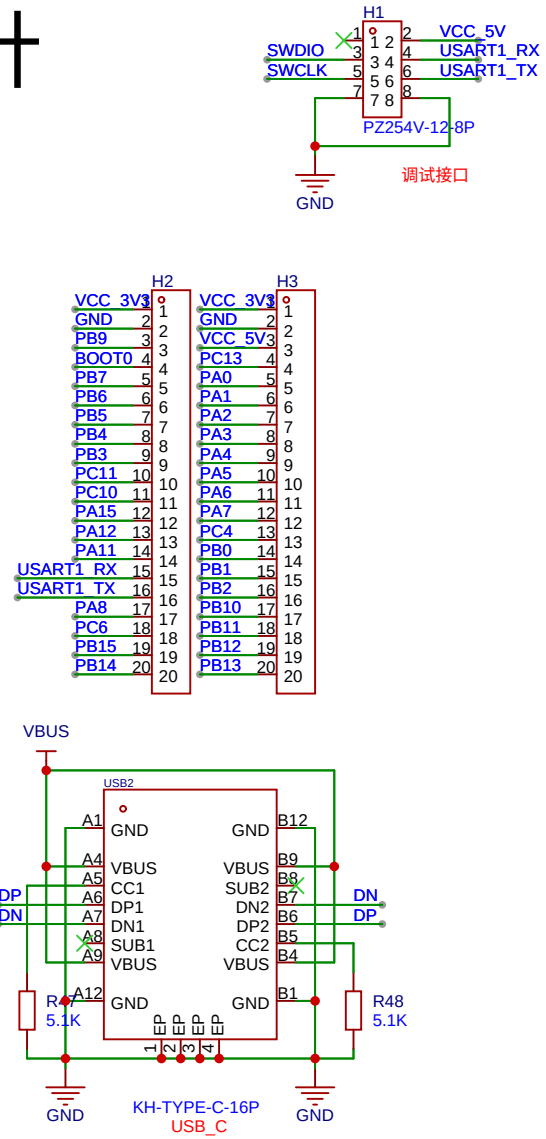

MCU

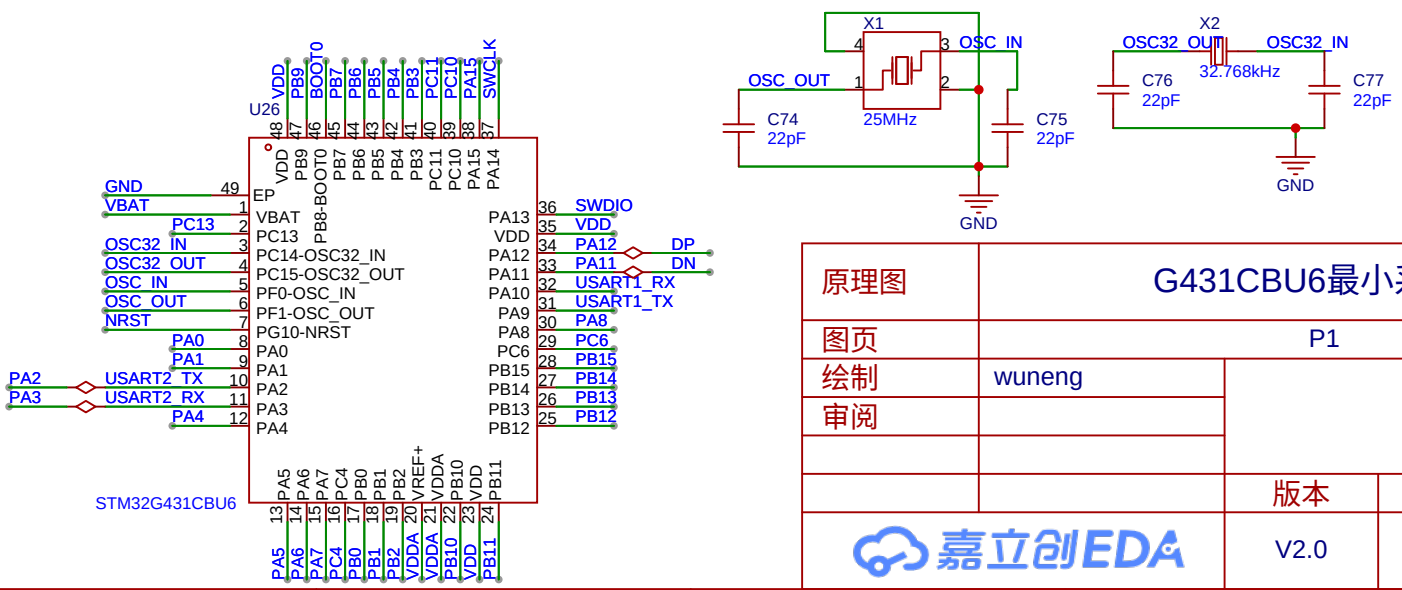

原理图	G431CBU6最小系统板	更新日期	2024-07-07
		创建日期	2024-06-30
图页	P1	物料编码	
绘制	wuneng	G431CBU6	
审阅			
		版本	尺寸	页 1 共 1
嘉立创EDA		V2.0	A4	无线电爱好者协会