修改号	修改内容描述	修改位置	工程师	审核者	日期

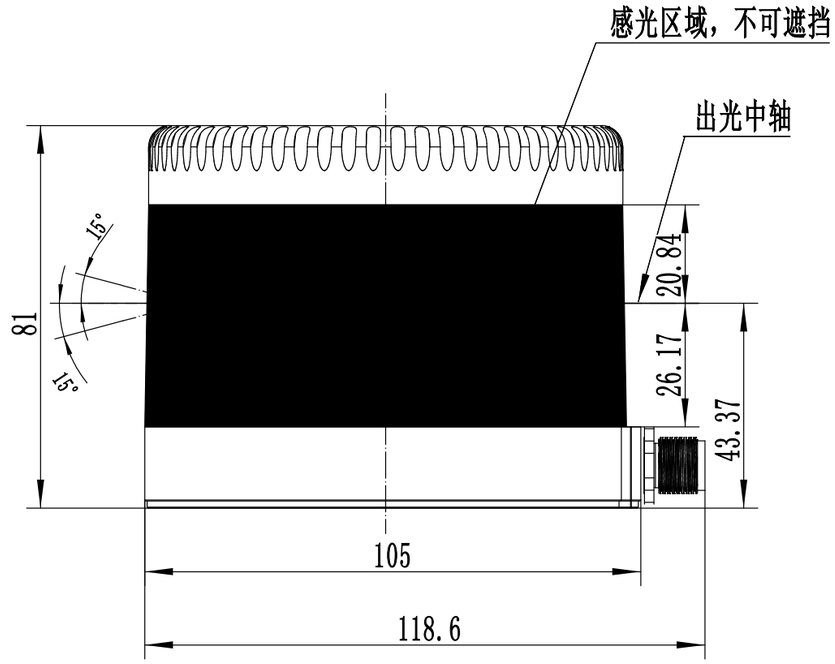

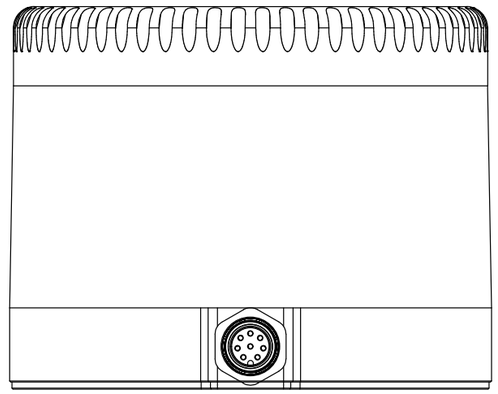

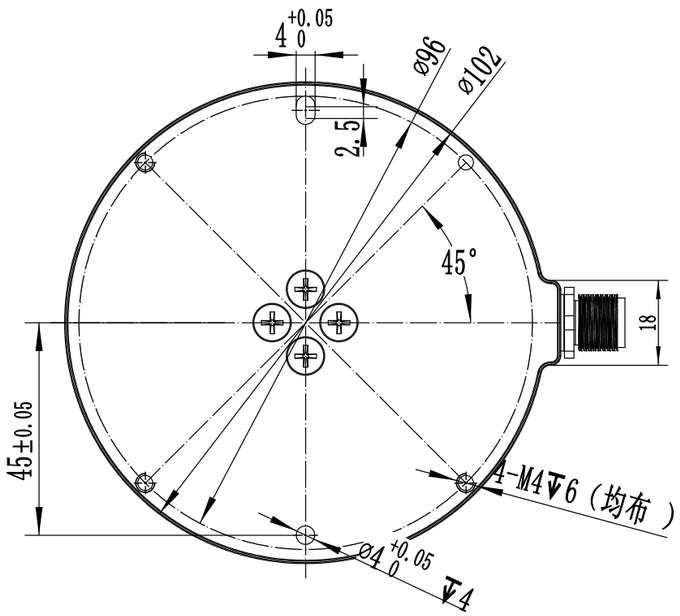

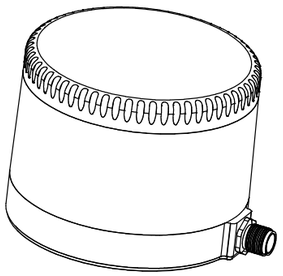

P/N:	制图:LZG	名称: 小16线		图号:
未注尺寸公差 0～6 ±0.05 6～30 ±0.10 30～120 ±0.15 120～400 ±0.20 400以上 ±0.30	审核:	项目:		材料:
	确认:	第1页,共1页	版本号	LS
		比例: 数量:1	V3.0	