ИУ4.11.03.03.2019.81.15.003 Э2

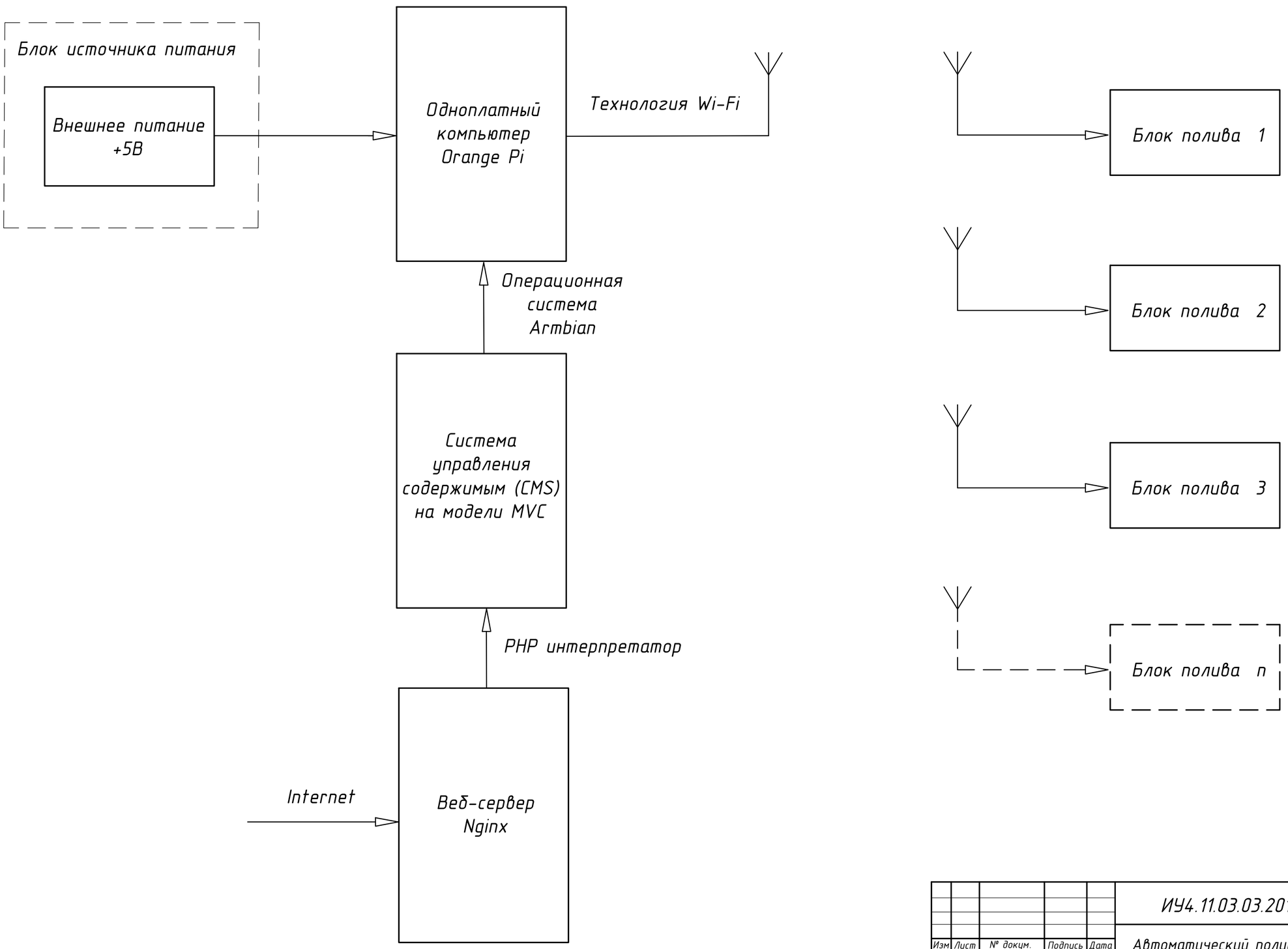

Изм	Лист	№ докум.	Подпись	Дата
Разраб.		Олисевич Е.А.		
Провер.		Леонидов В.В.		
Т.контр.				
Рецензиз.				
Н.контр.		Сергеева М.Д.		
Утверд.				

ИУ4.11.03.03.2019.81.15.003 Э2

Автоматический полив
Схема электрическая функциональная

Лит.	Масса	Масштаб
Лист	Листов 1	

МГТУ им.Н.Э.Баумана
Кафедра: ИУ4
Группа: ИУ4-81

Копировал Формат А2

Перв. примен. | Справ. № | Инв. N дубл. | Взам. инв. № | Подп. и дата | Инв. № подл.

ИУ4.11.03.03.2019.81.15.004 Э3

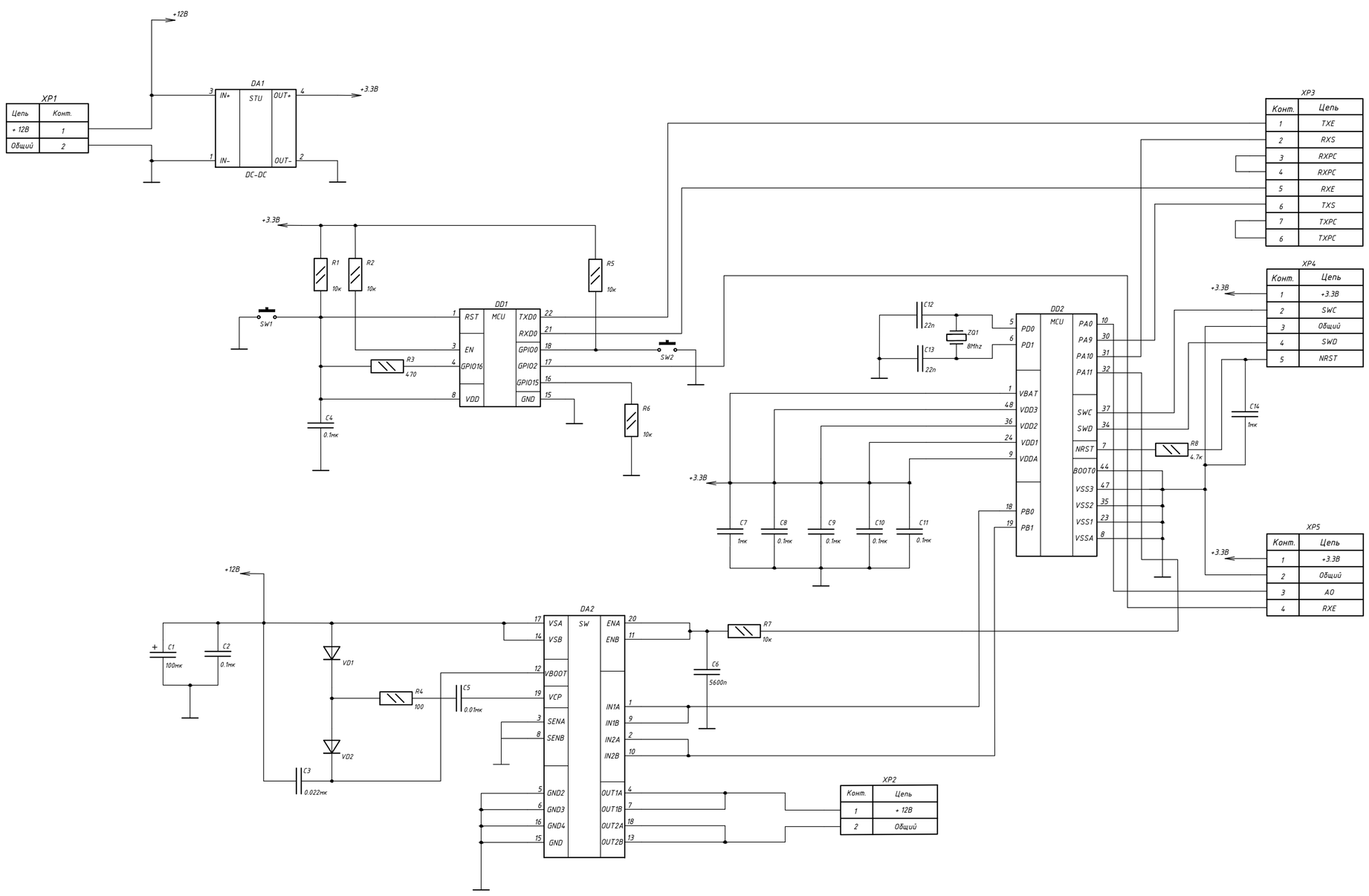

Изм	Лист	№ докум.	Подпись	Дата
Разраб.		Олисевич Е.А.		
Провер.		Леонидов В.В.		
Т.контр.				
Рецензиз.				
Н.контр.		Сергеева М.Д.		
Утверд.				

ИУ4.11.03.03.2019.81.15.004 Э3

Автоматический полив
Схема электрическая принципиальная

Лит.	Масса	Масштаб
Лист	Листов 1	

МГТУ им.Н.Э.Баумана
Кафедра: ИУ4
Группа: ИУ4-81

Копировал Формат А2

Перв. примен. | Справ. № | Инв. N дубл. | Взам. инв. № | Подп. и дата | Инв. № подл.