1

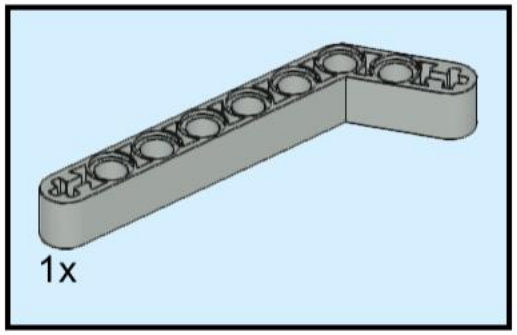

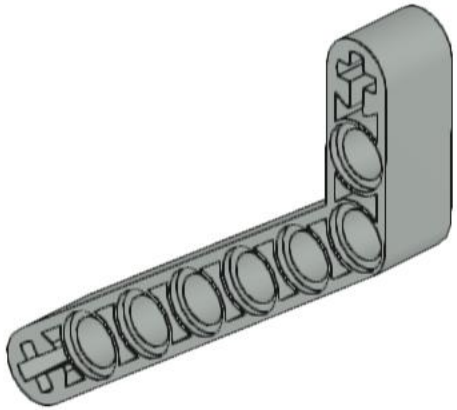

2

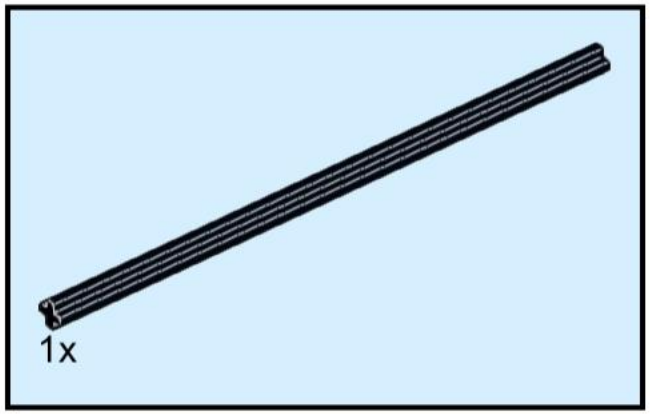

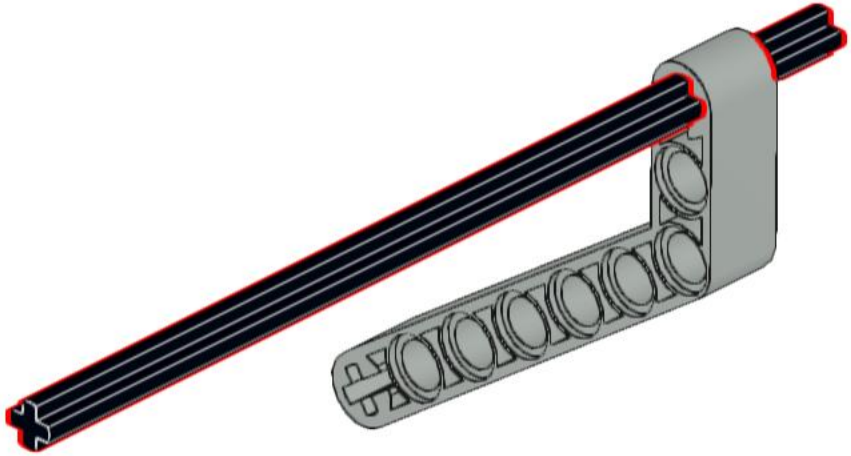

3

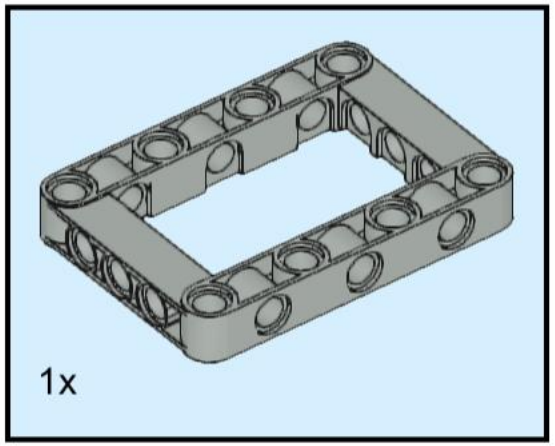

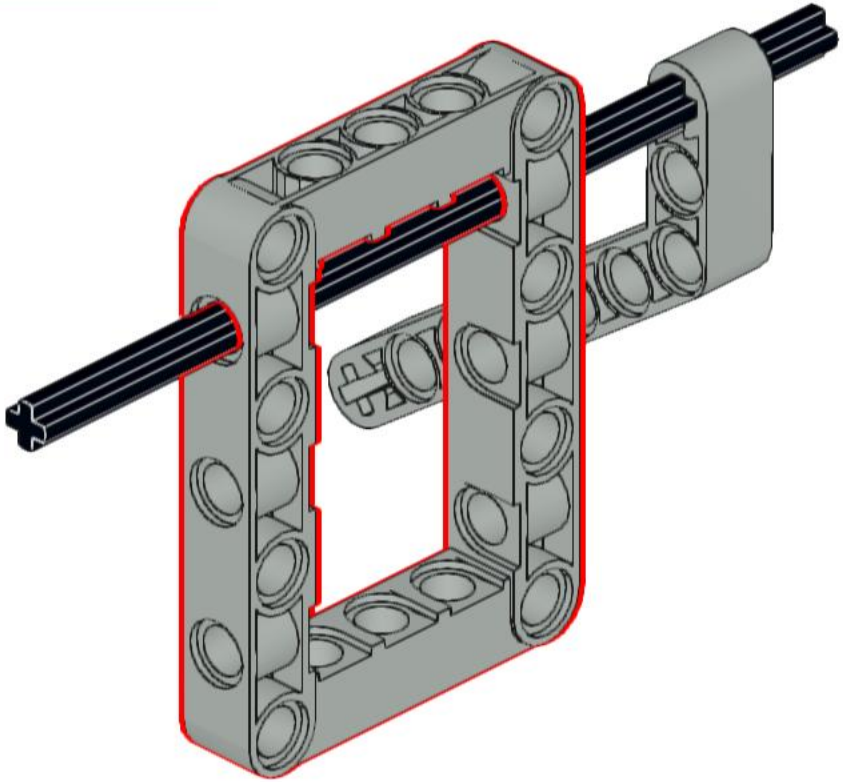

4

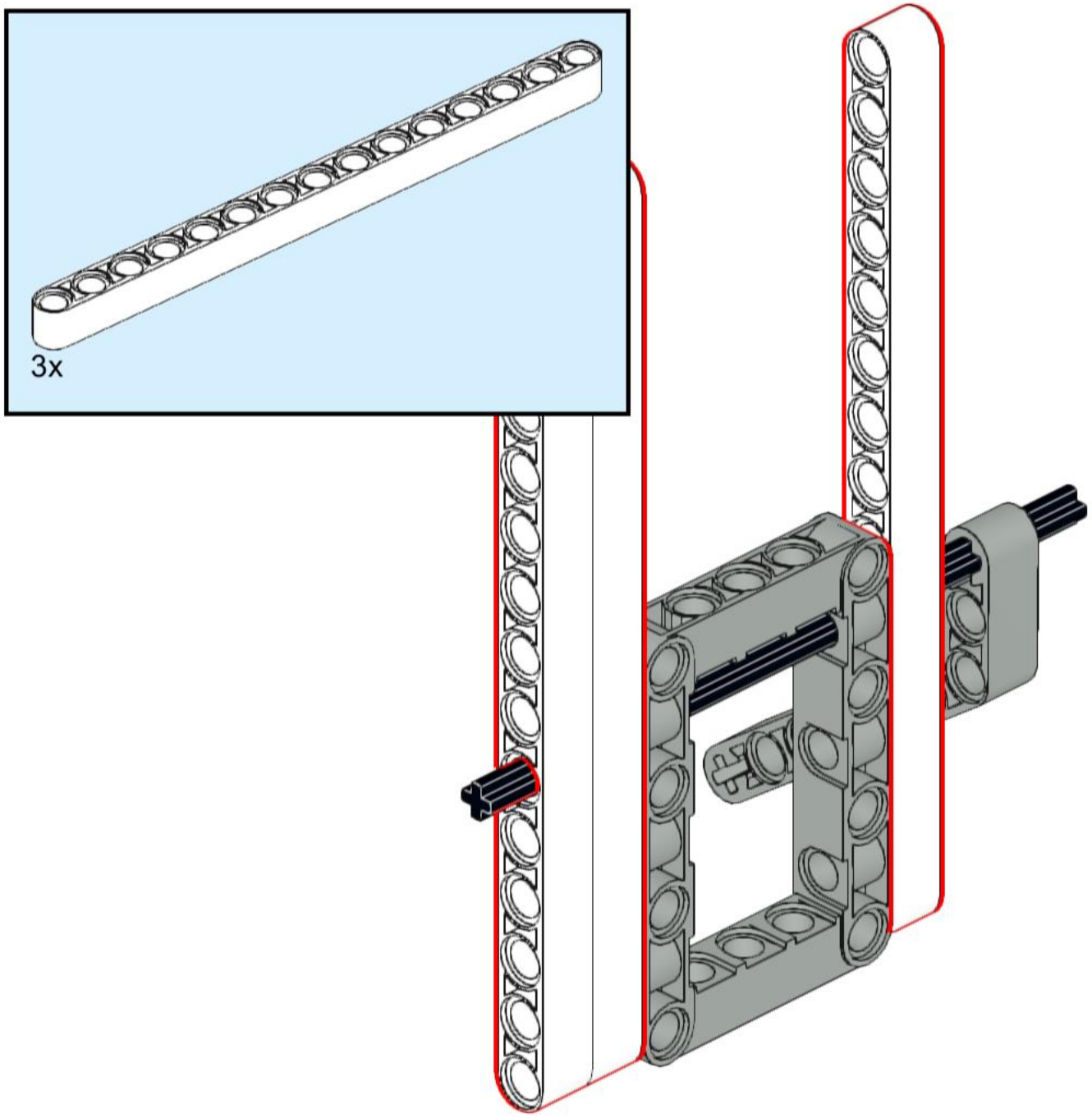

5

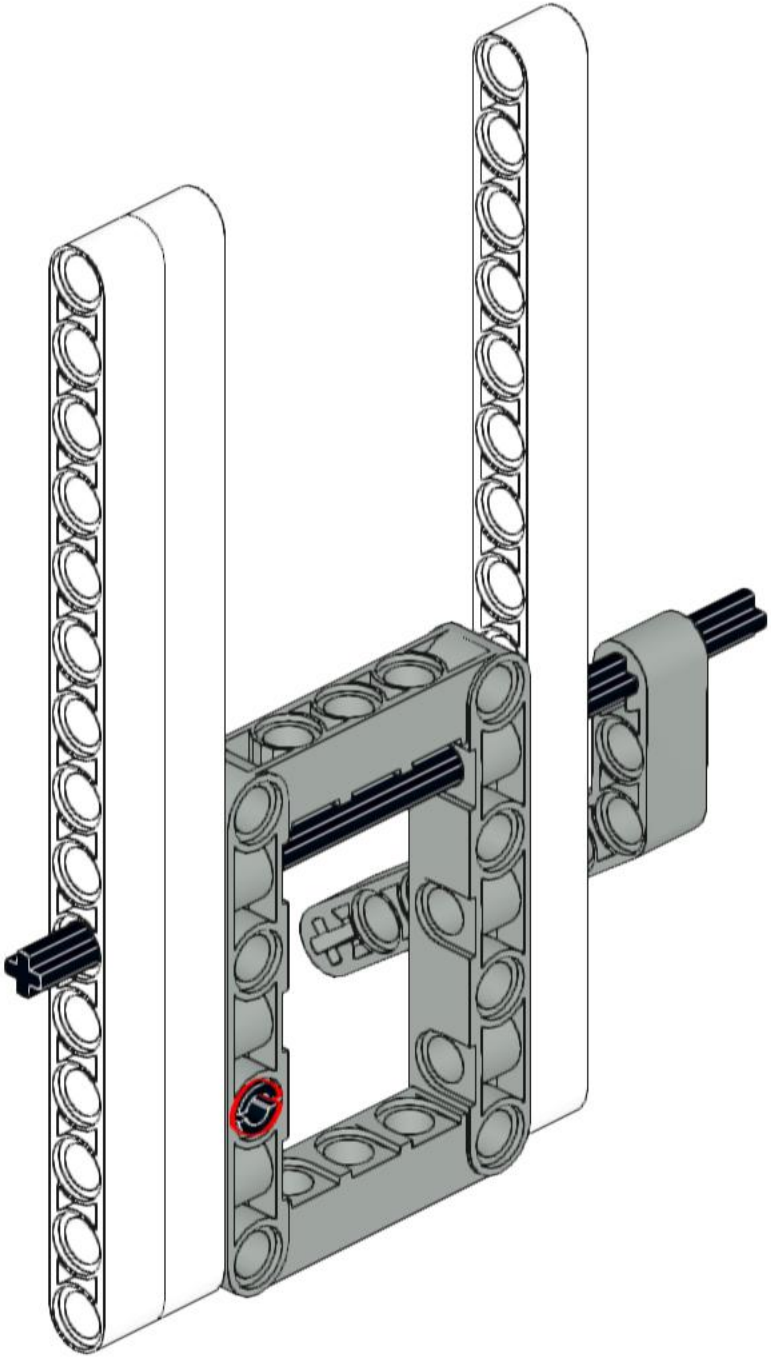

6

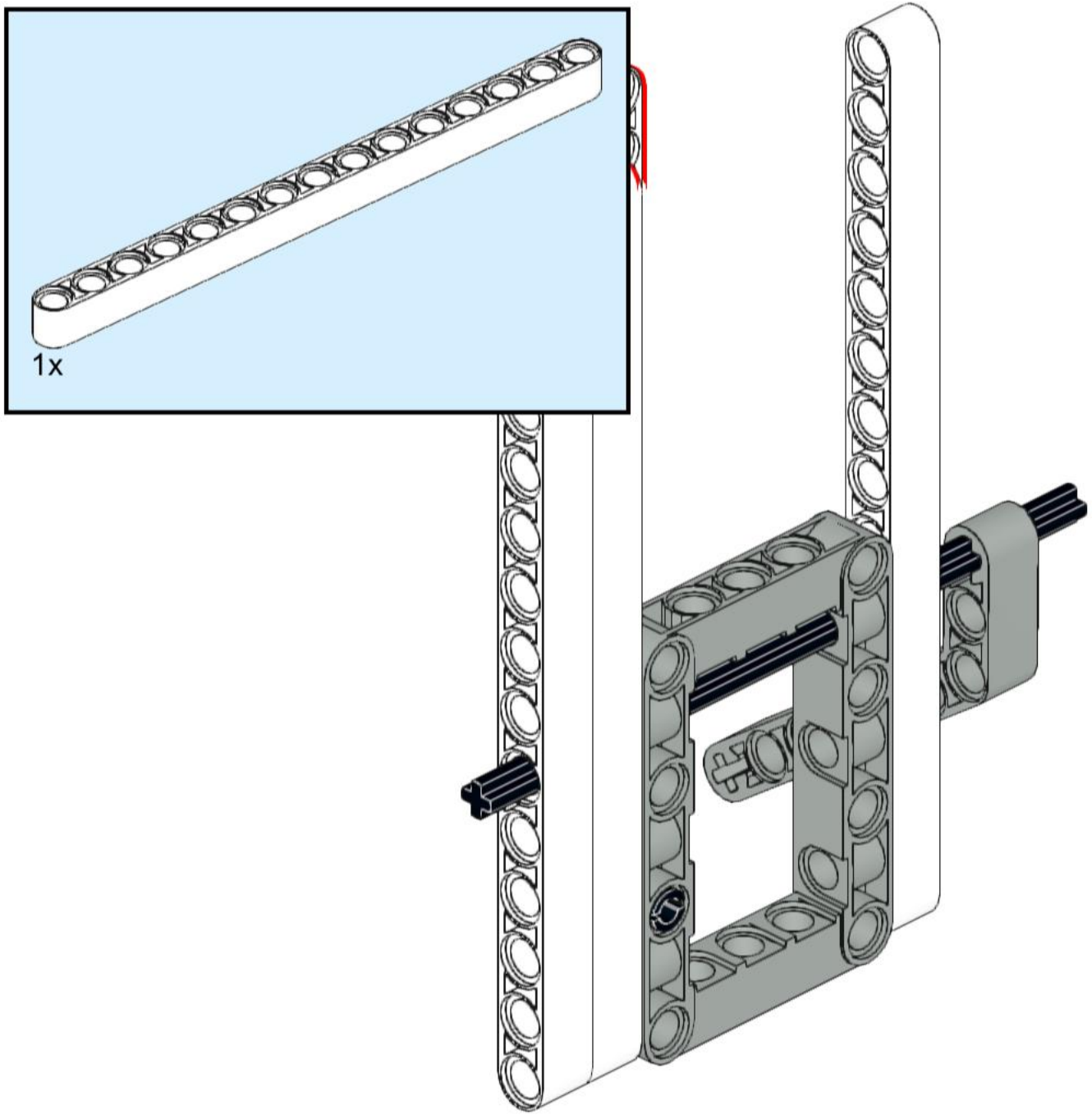

7

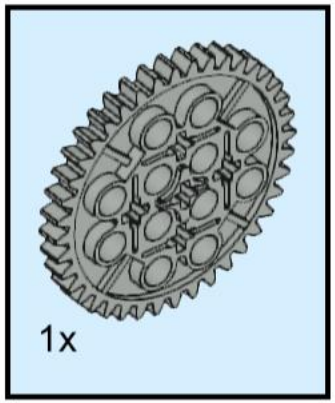

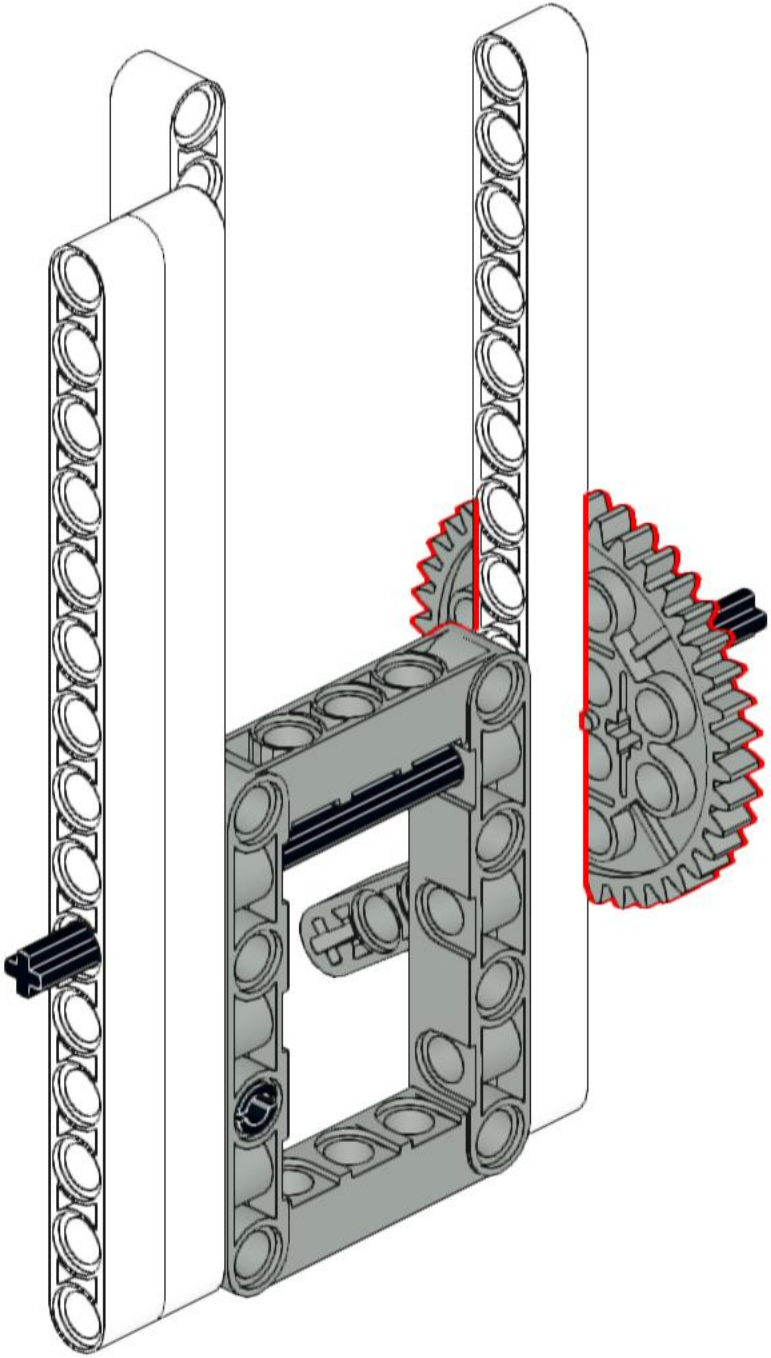

8

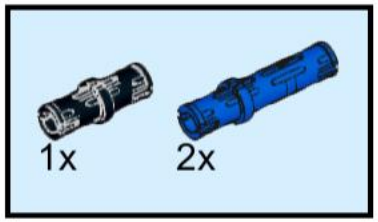

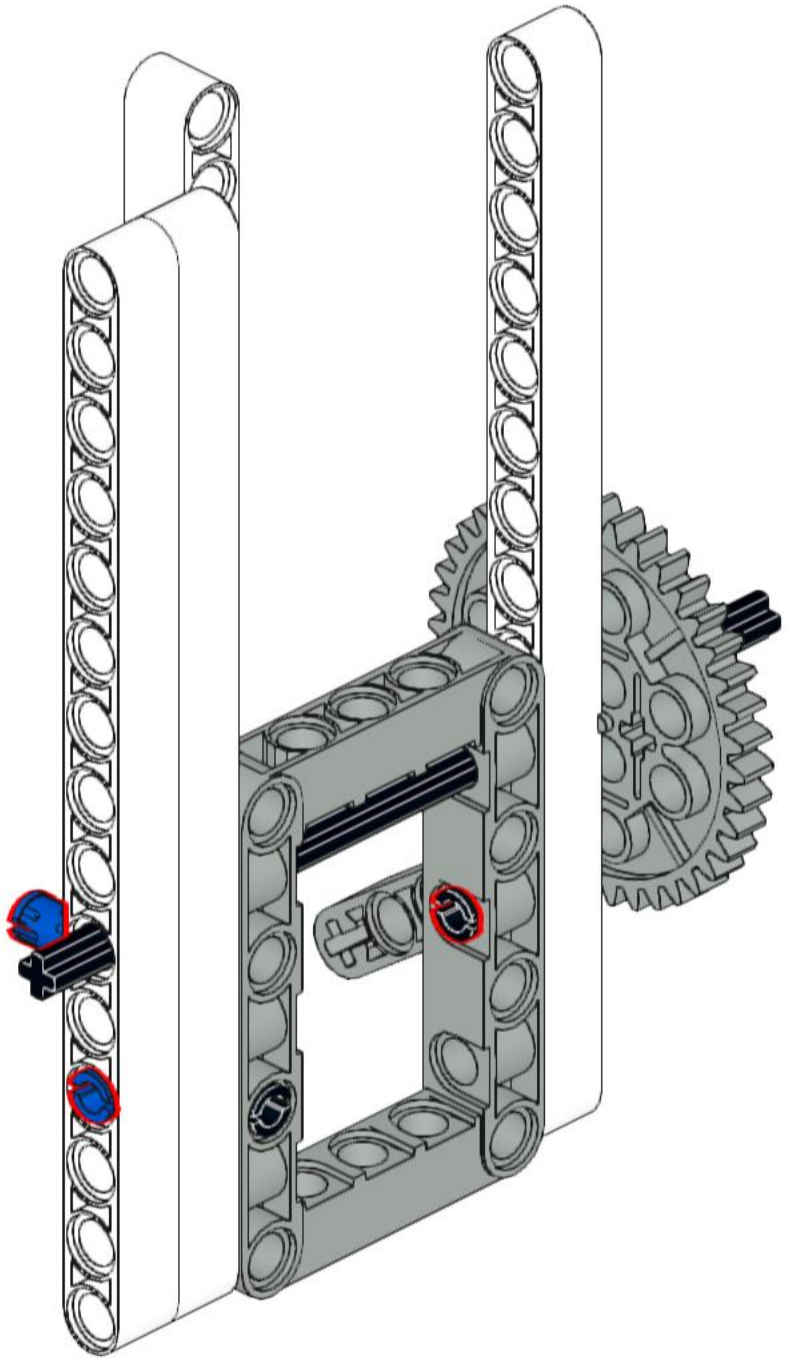

9

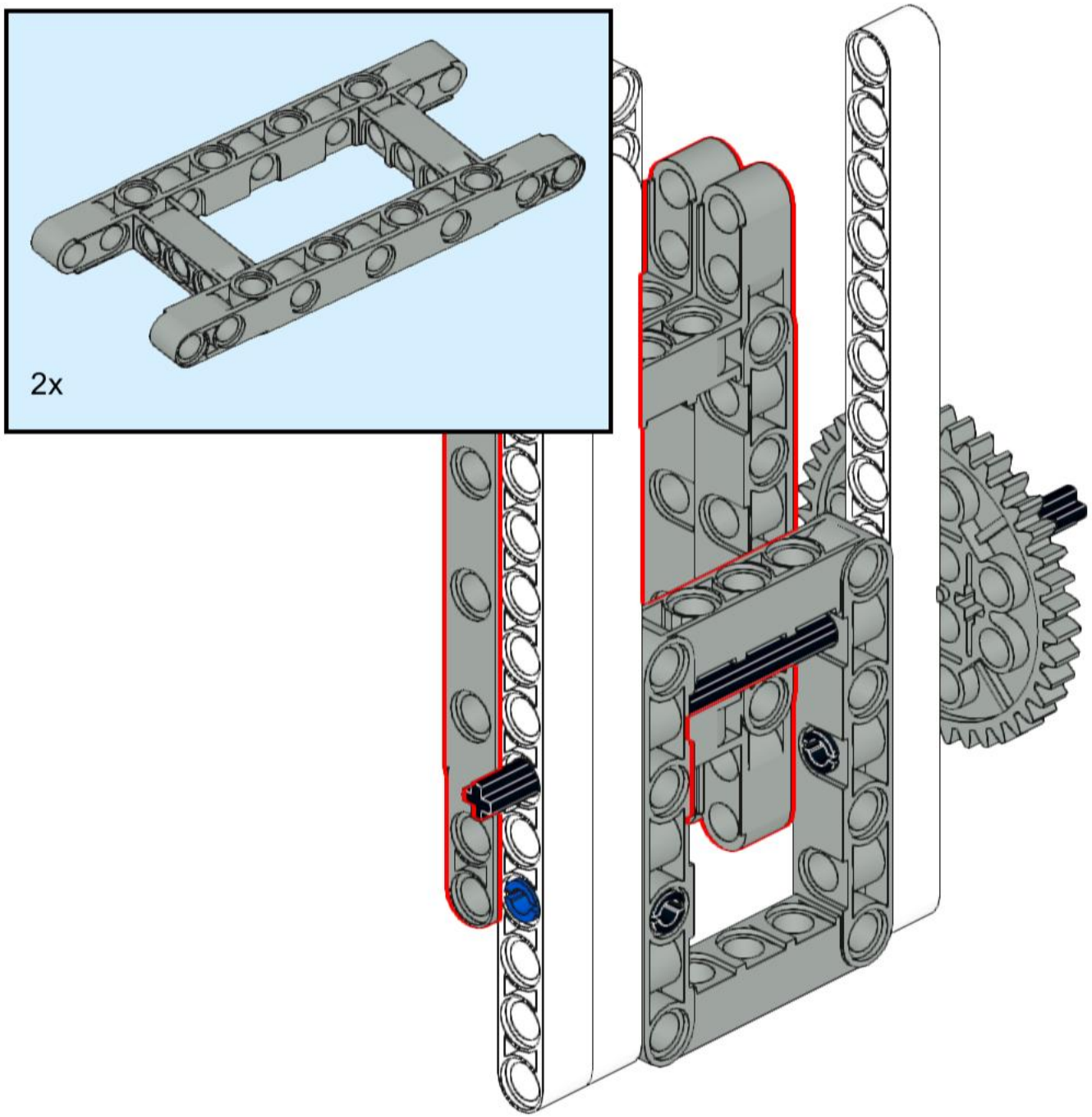

10

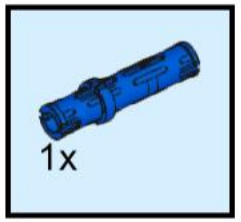

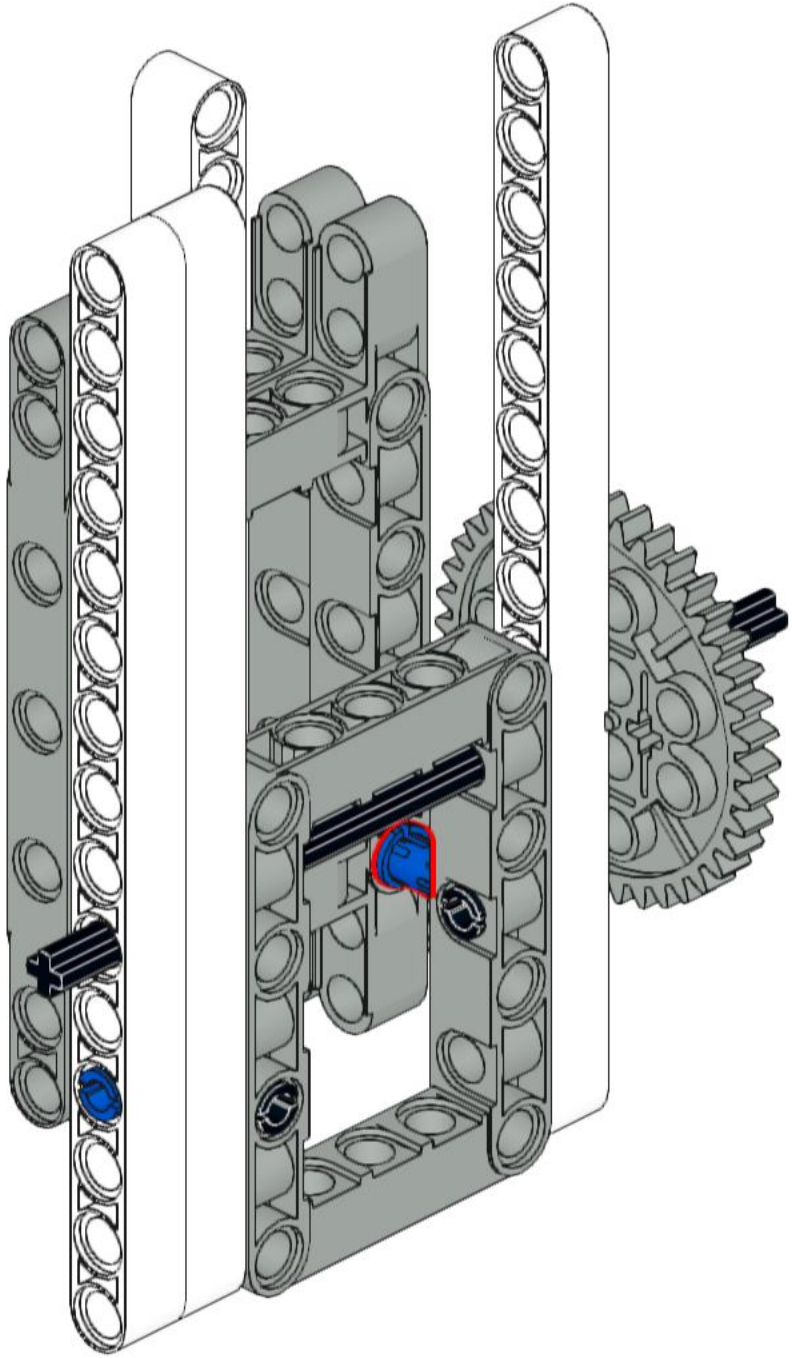

11

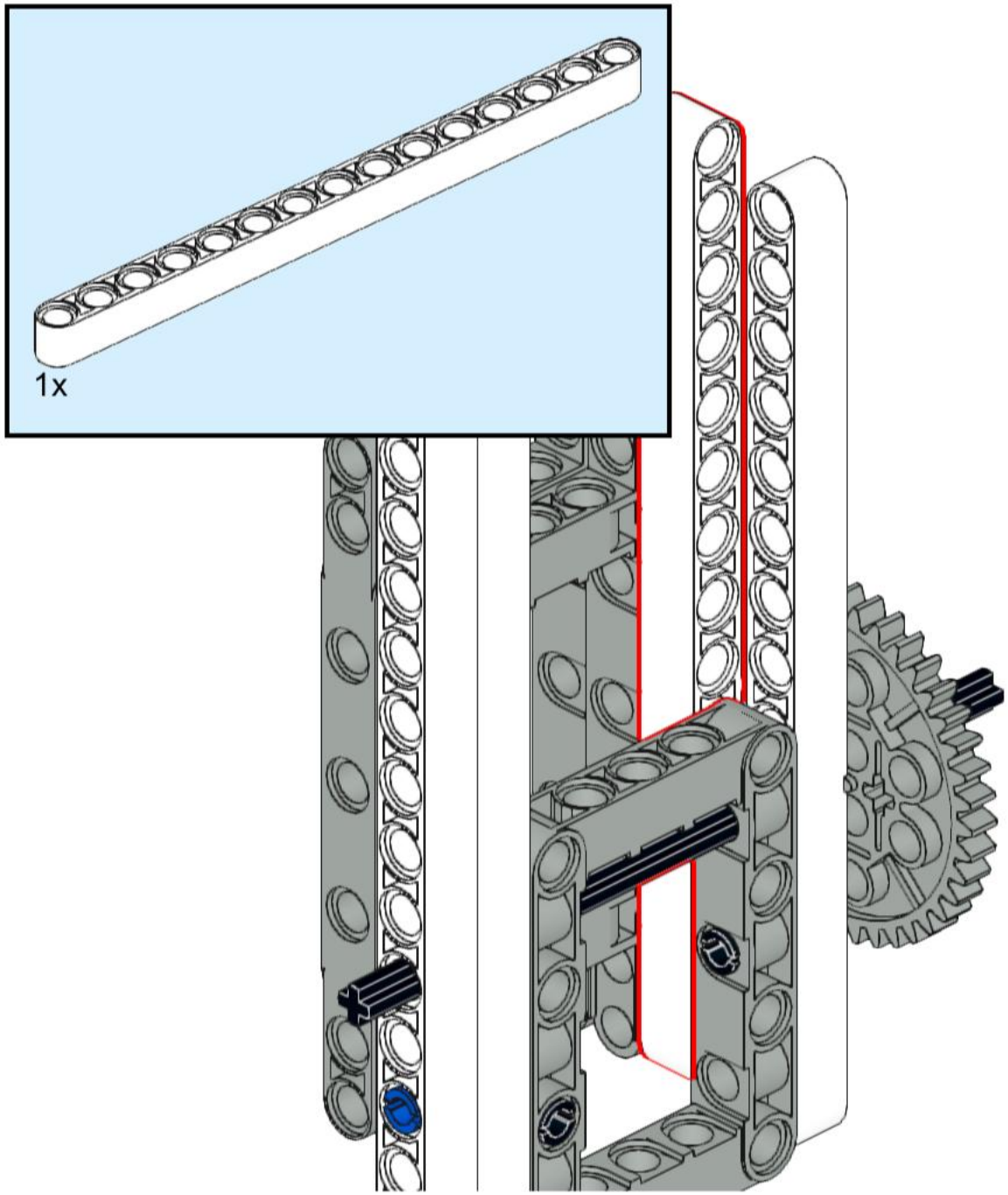

12

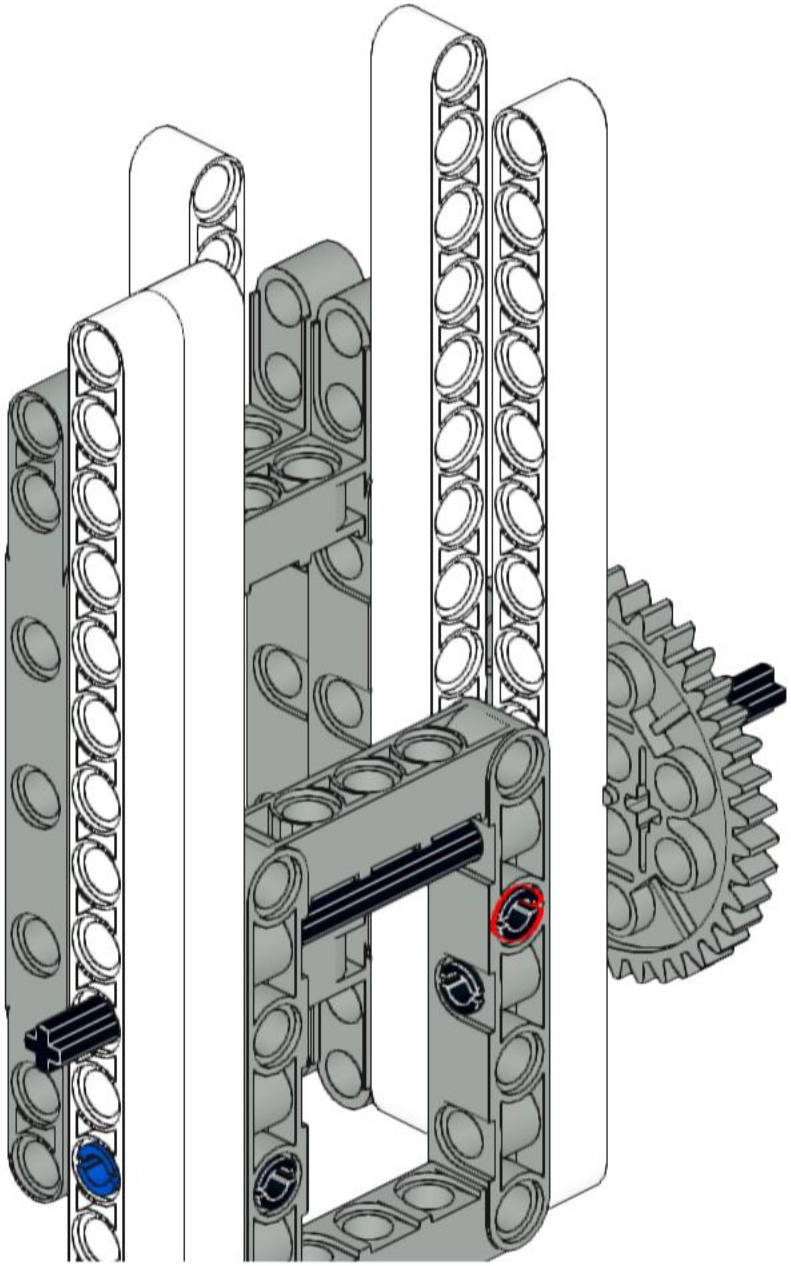

13

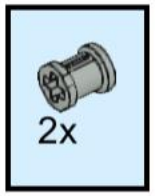

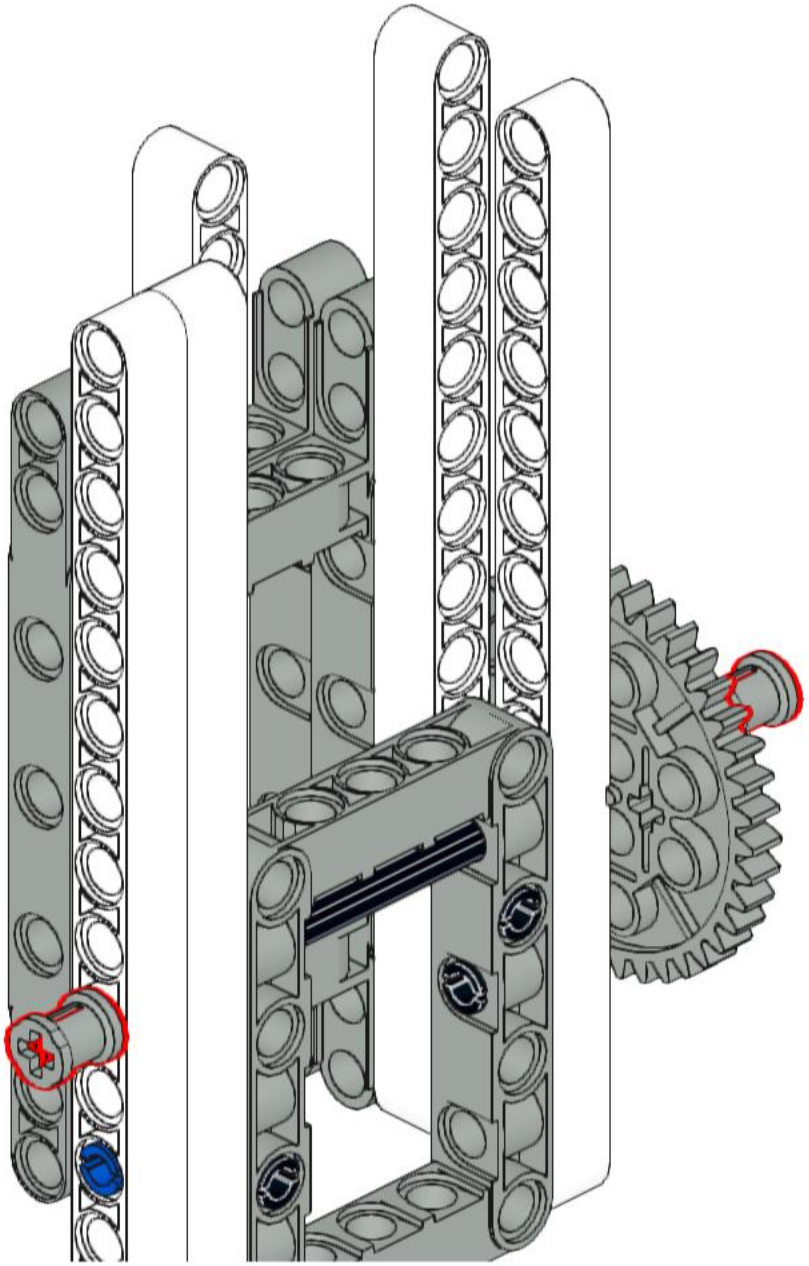

14

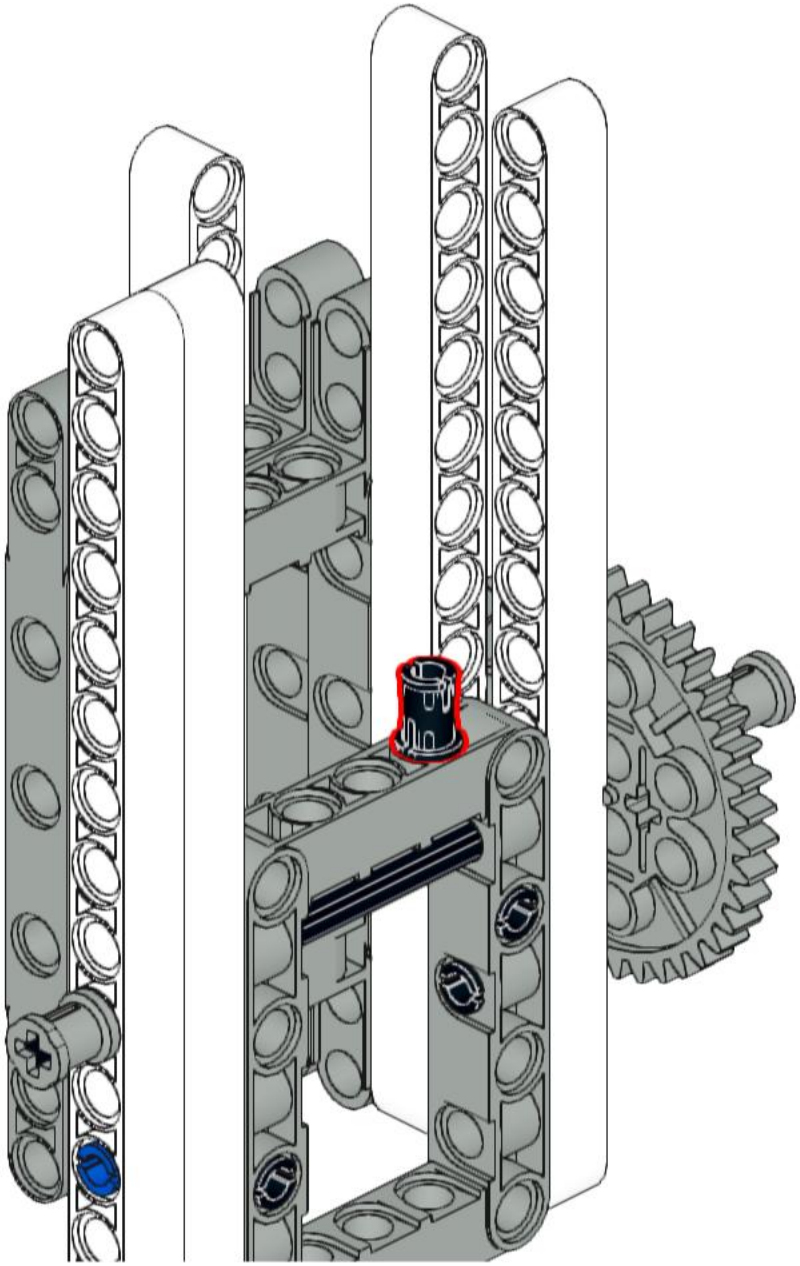

15

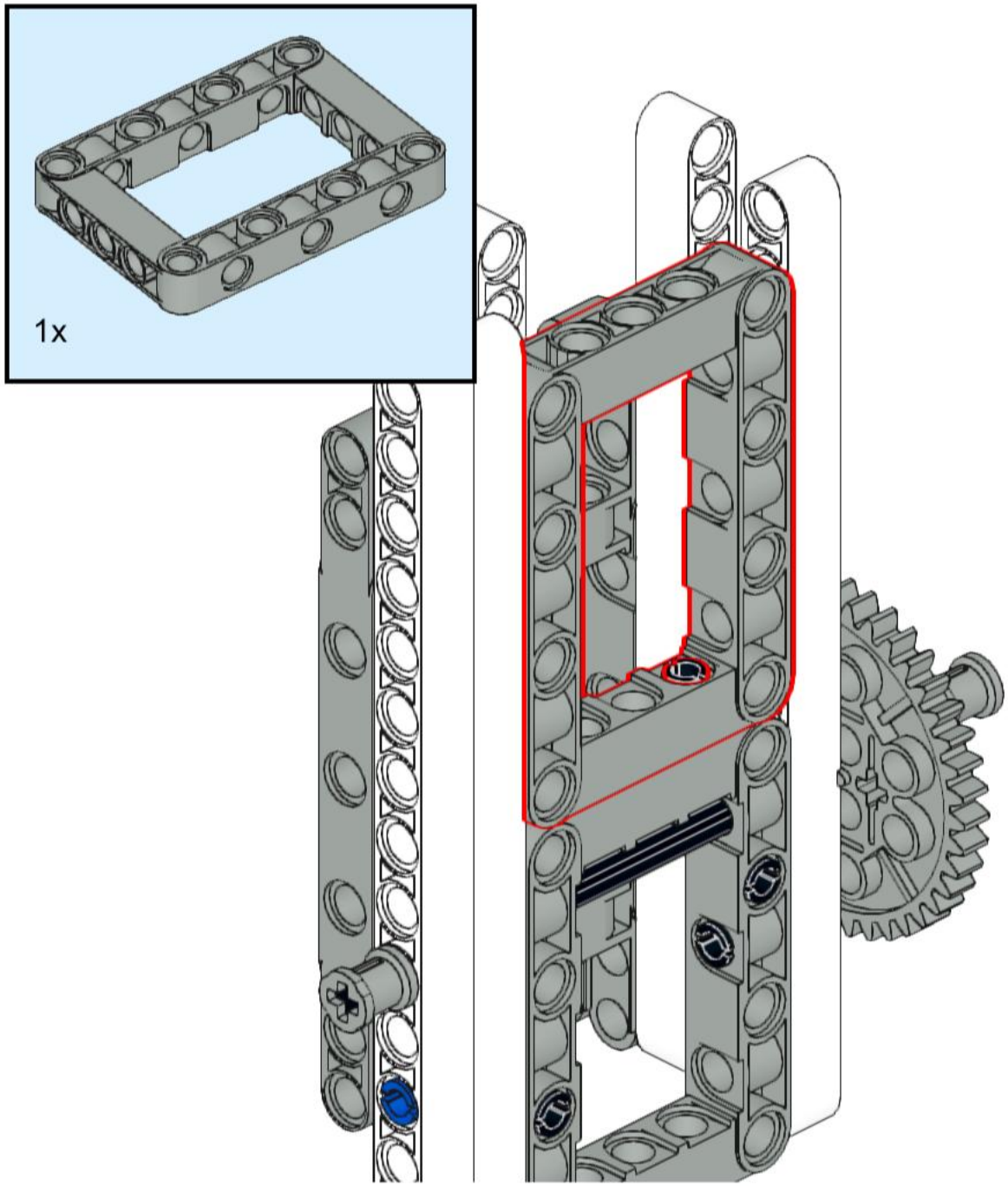

16

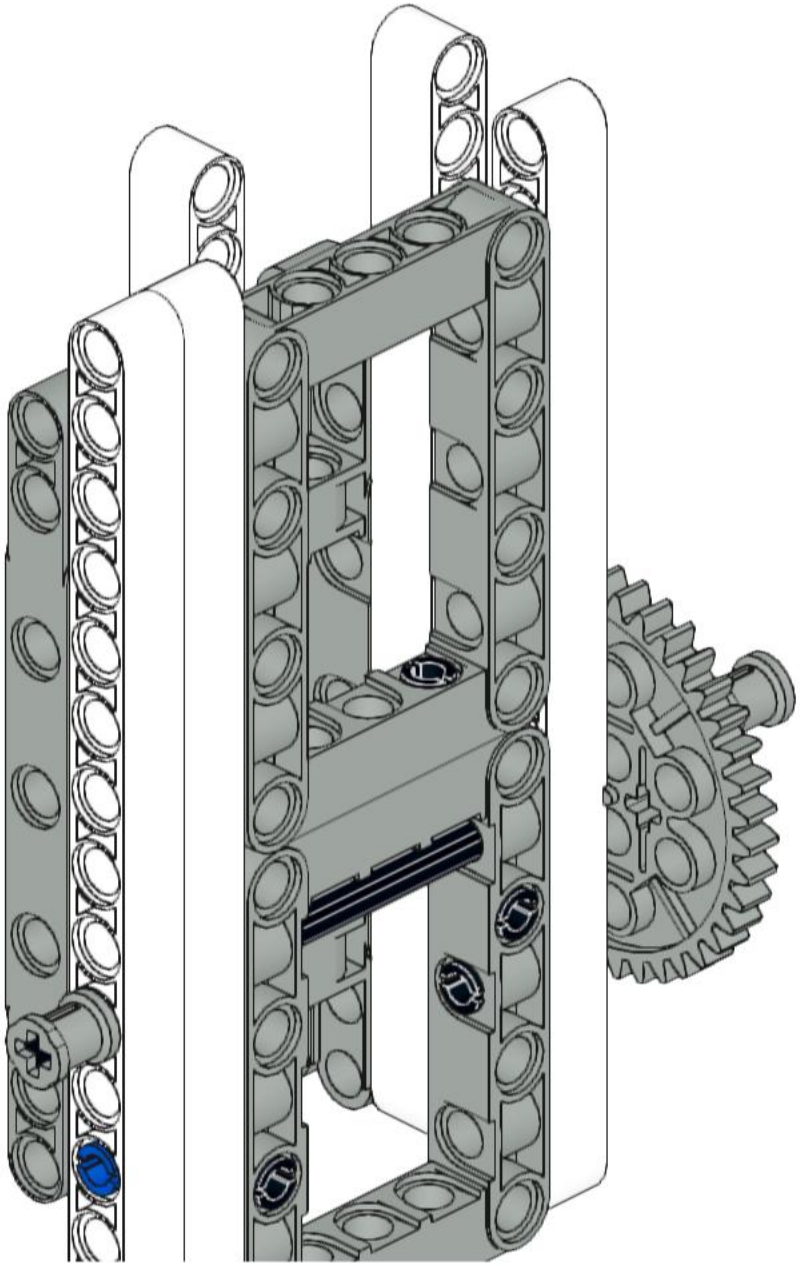

17

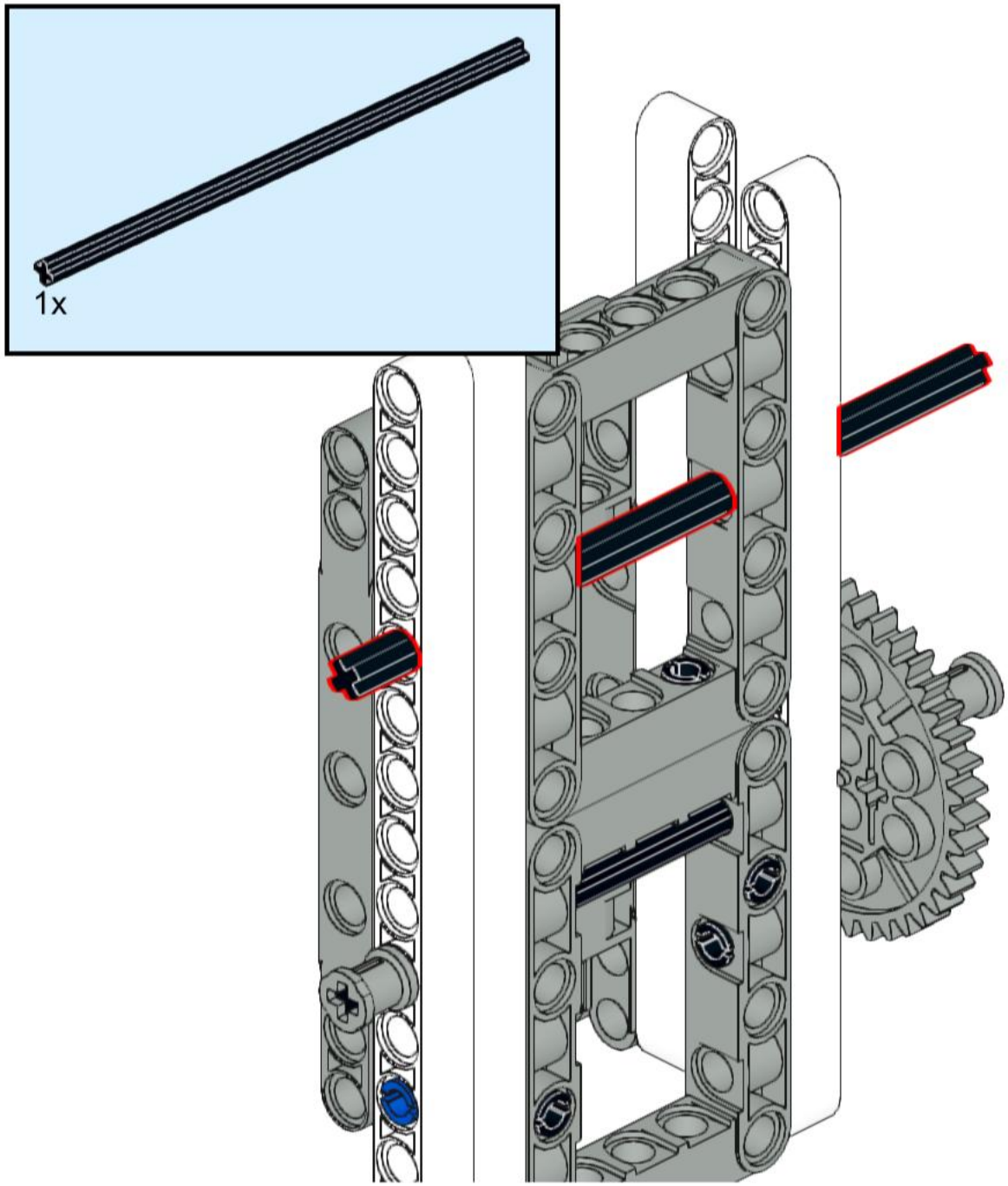

18

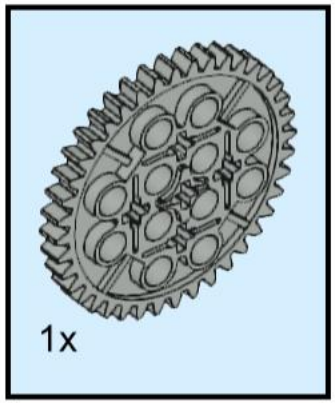

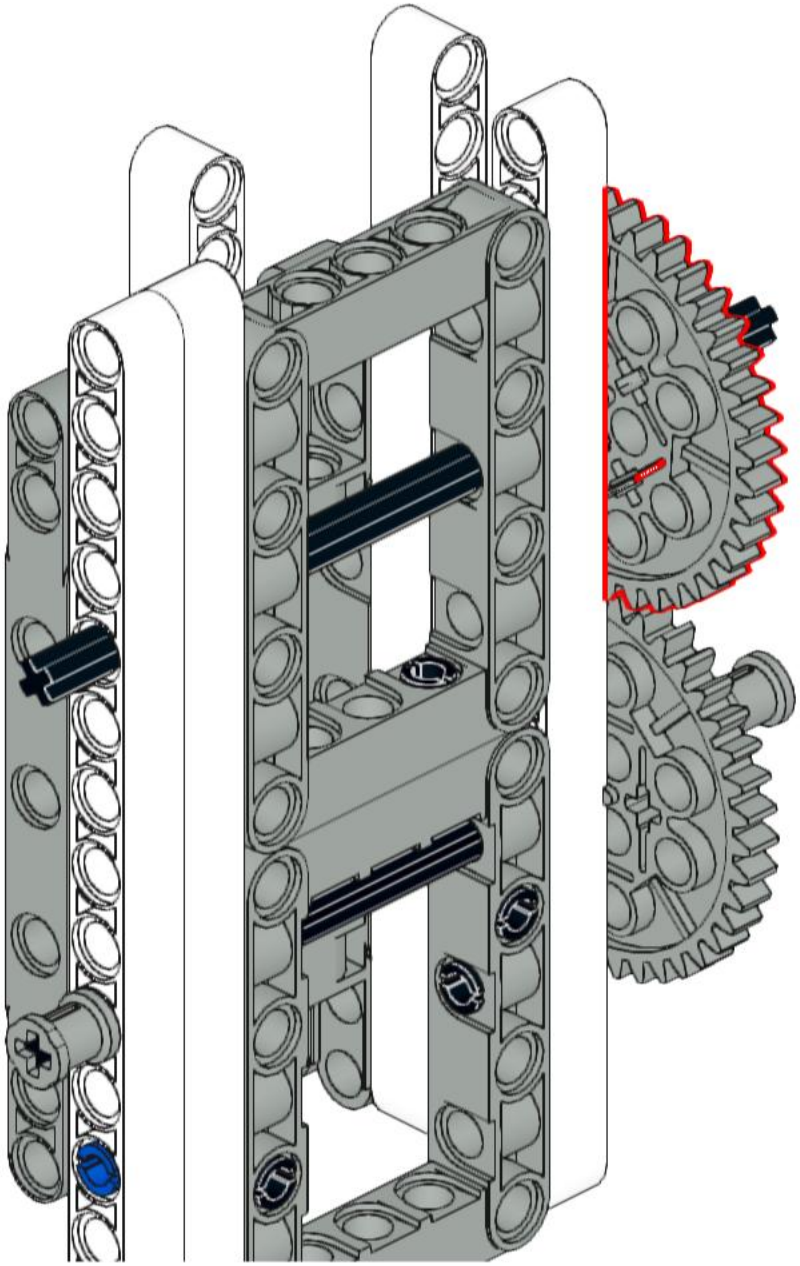

19

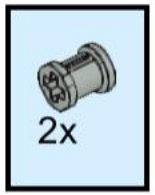

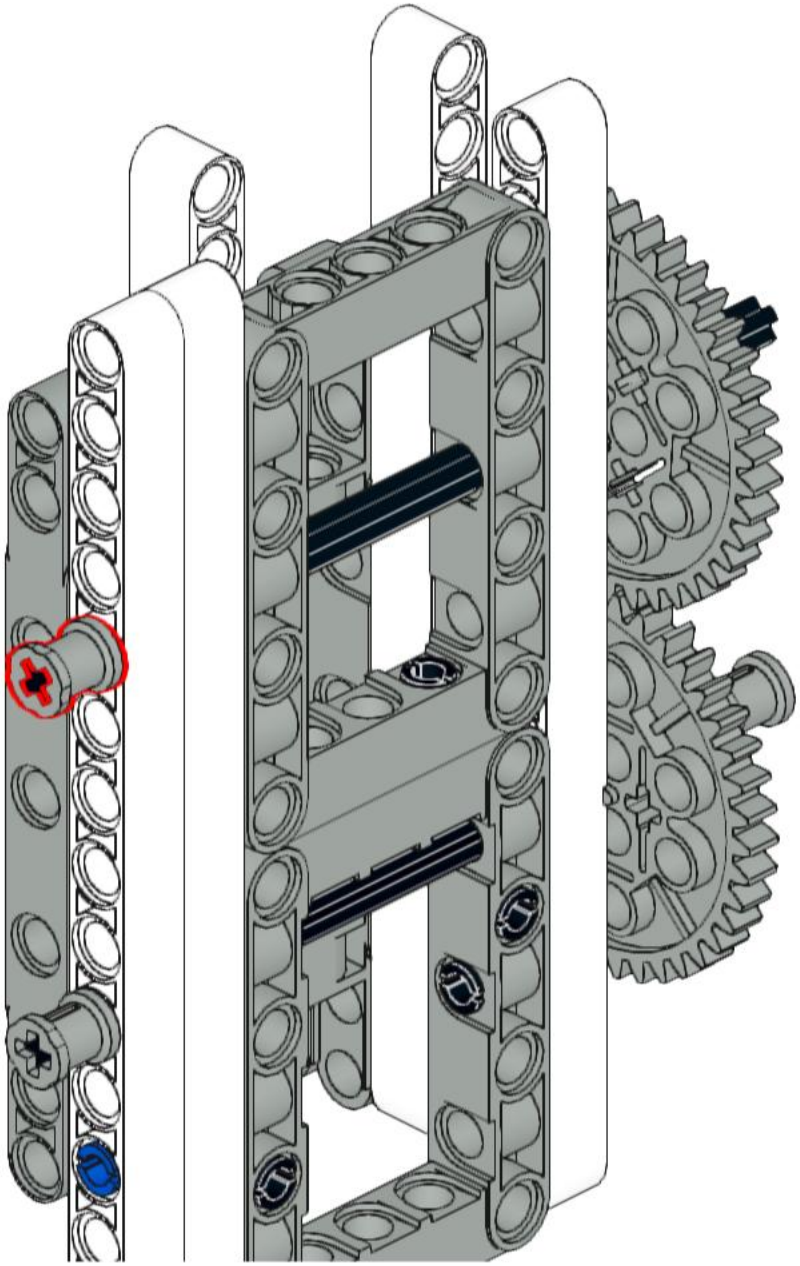

20

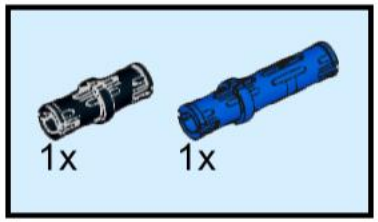

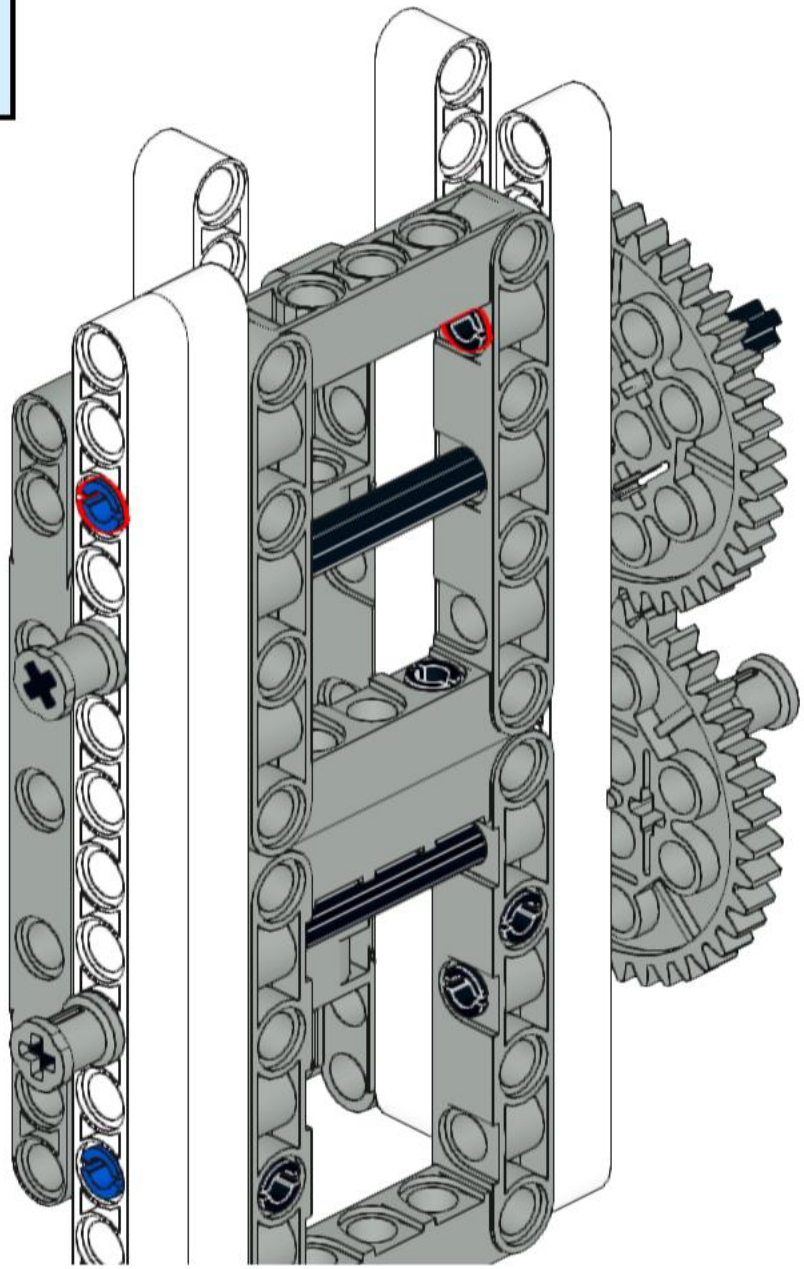

21

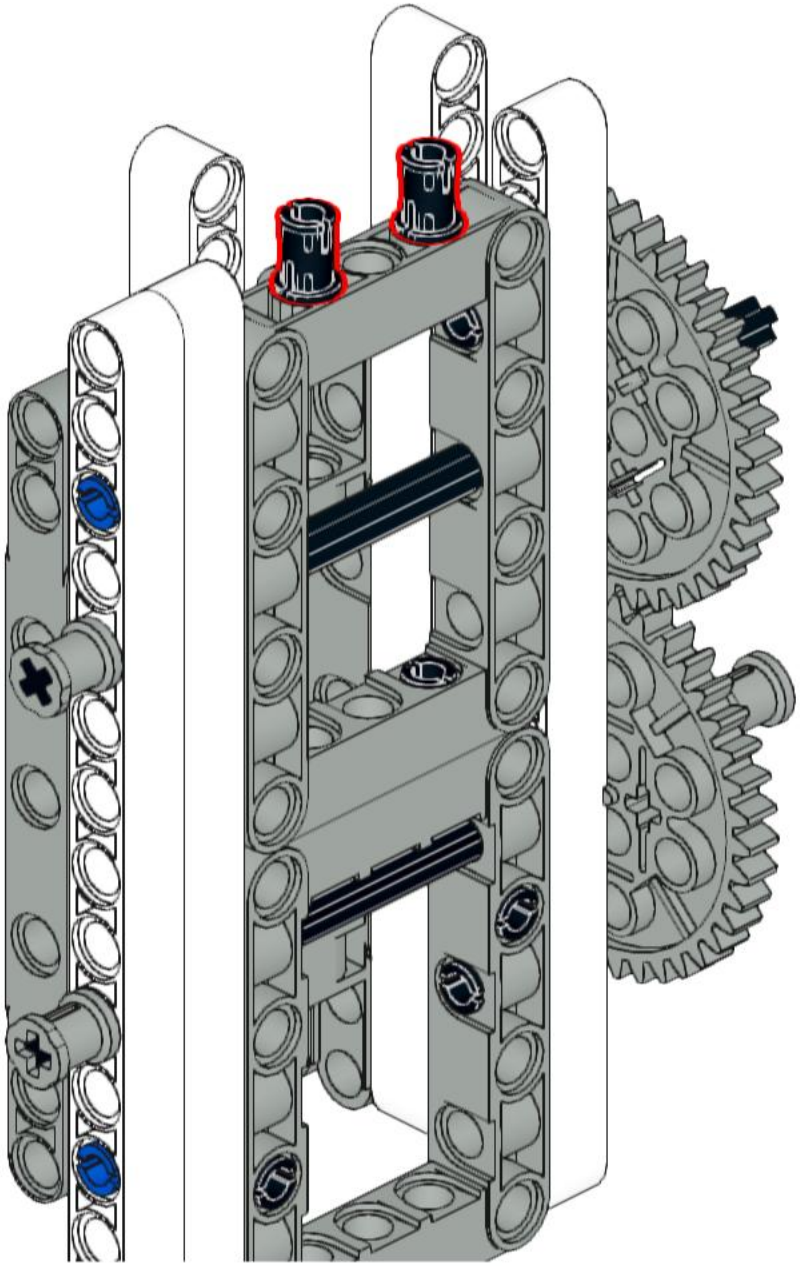

22

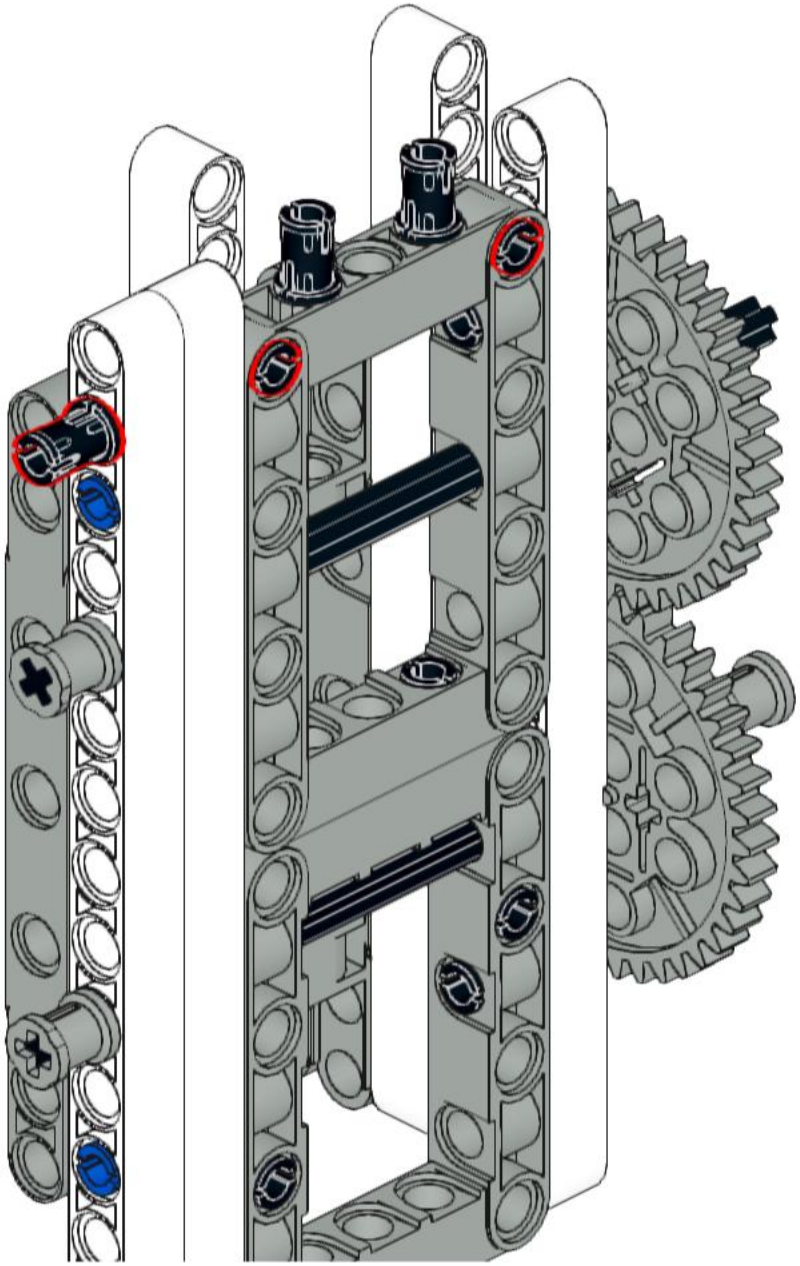

23

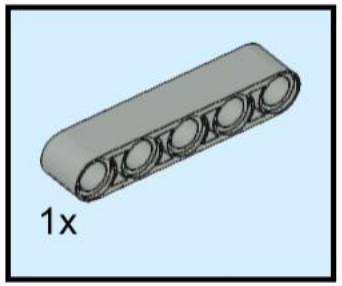

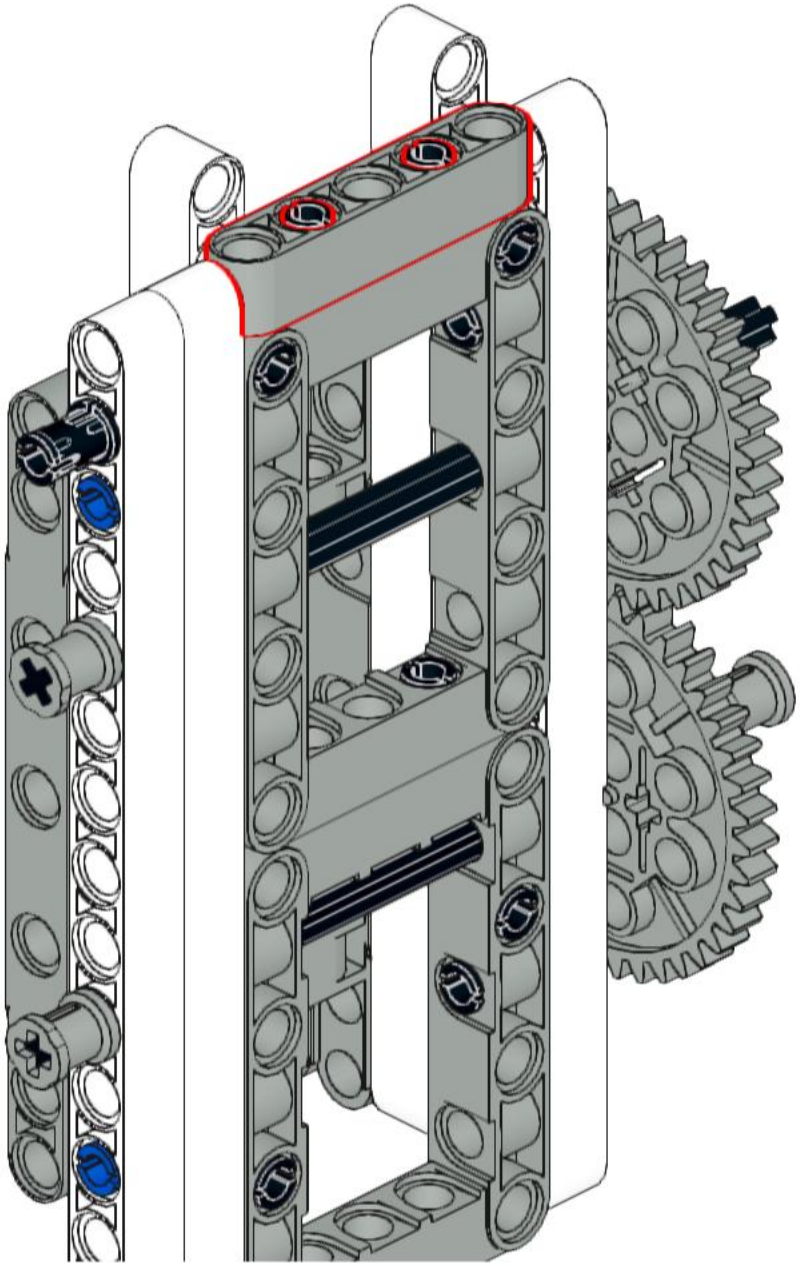

24

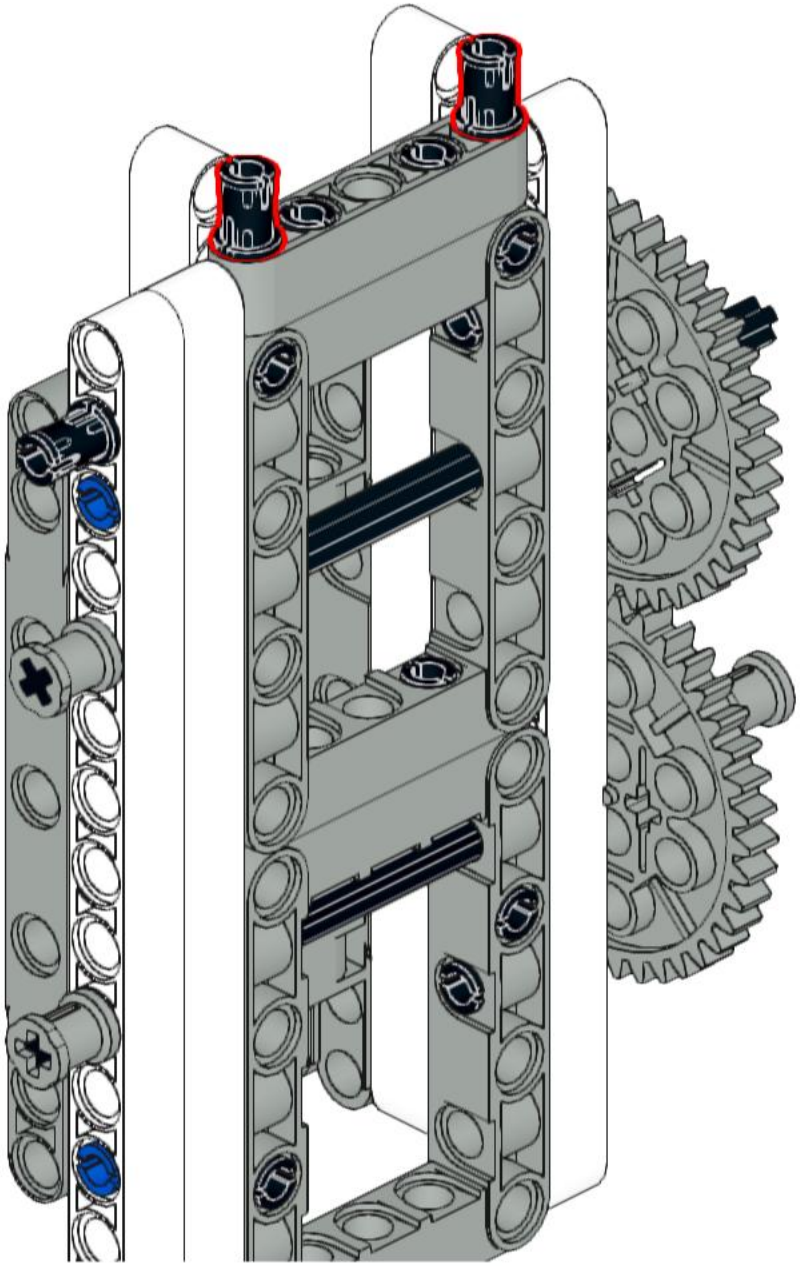

25

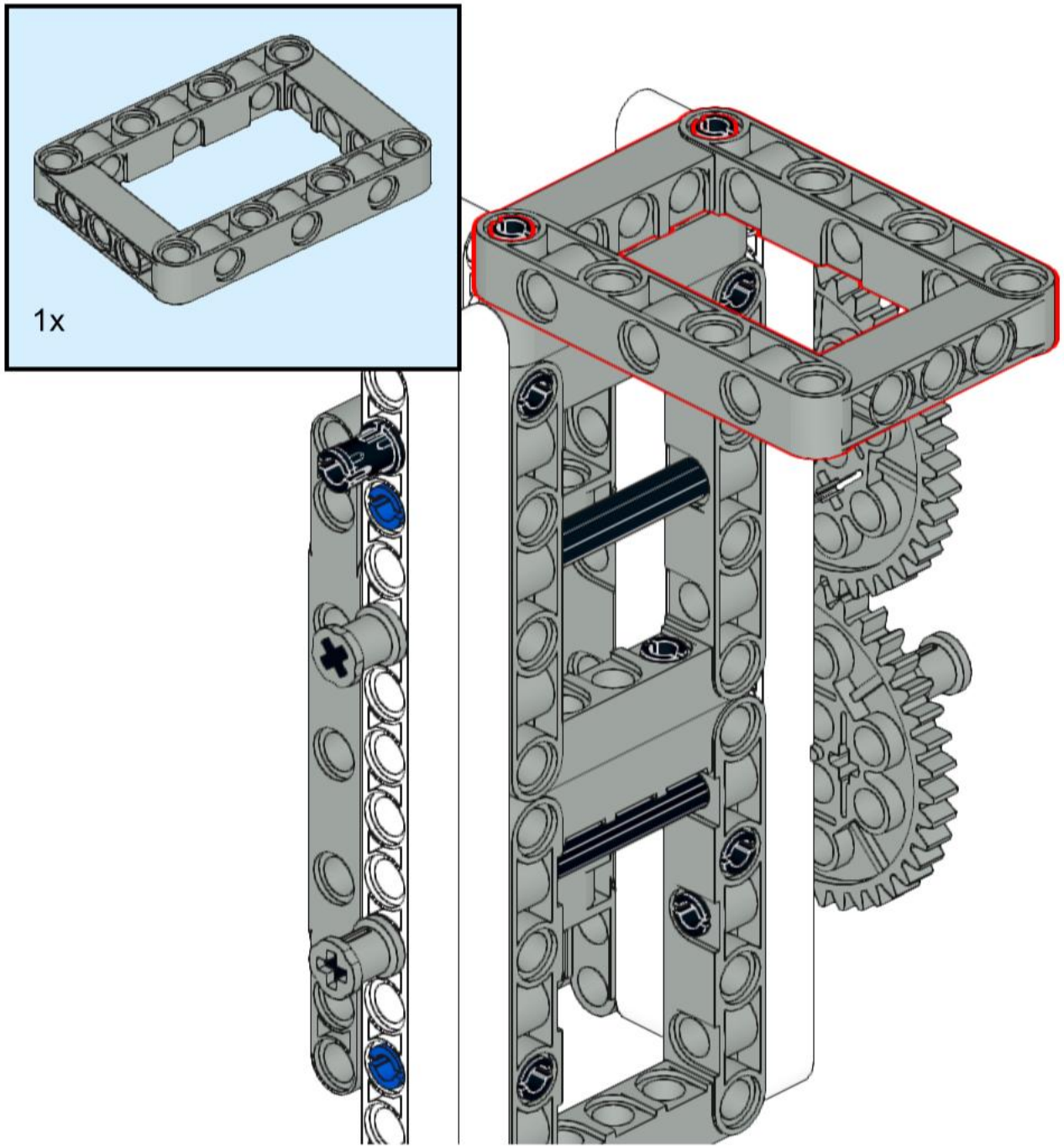

26

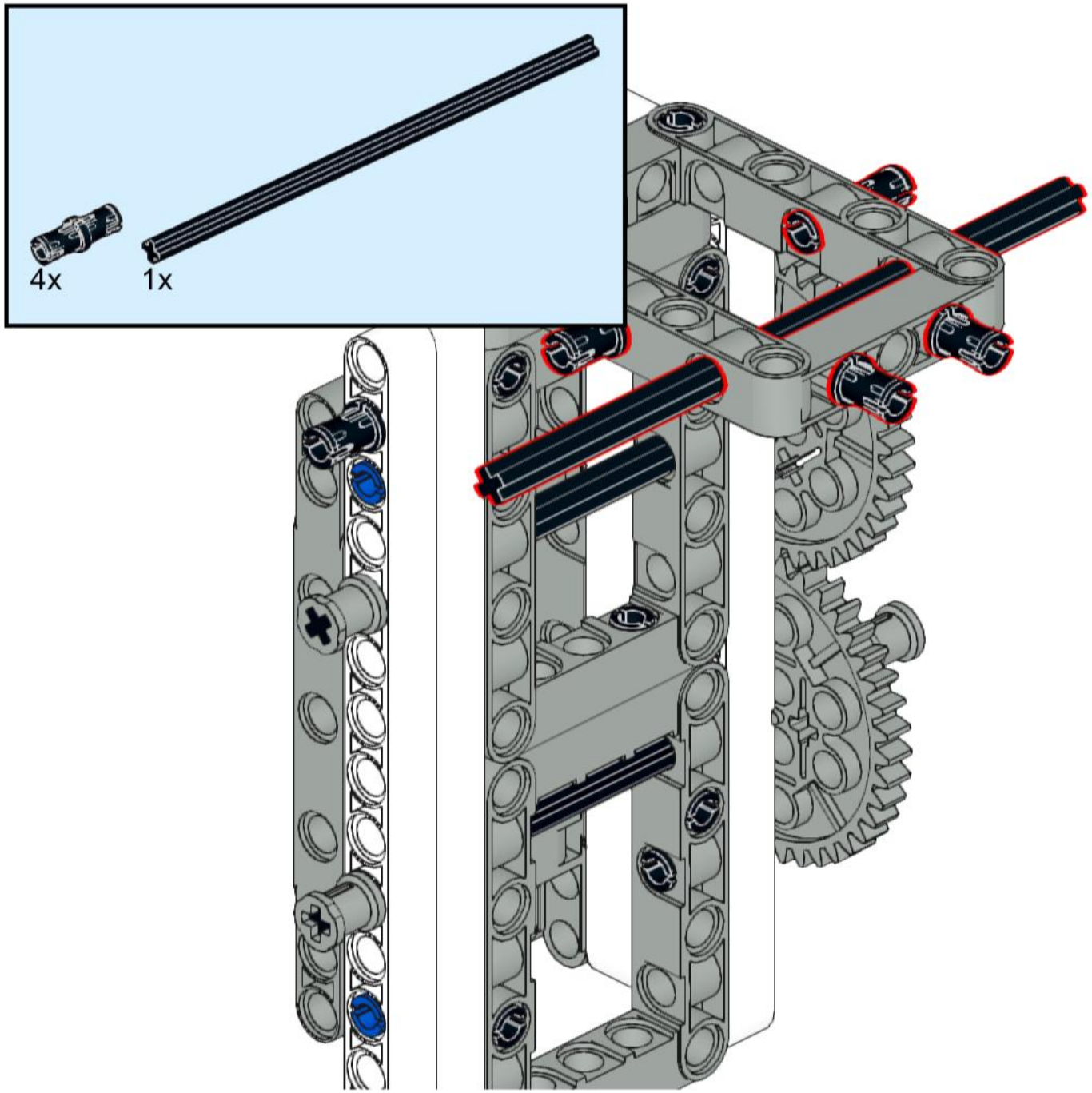

27

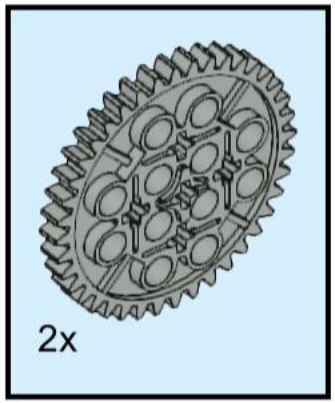

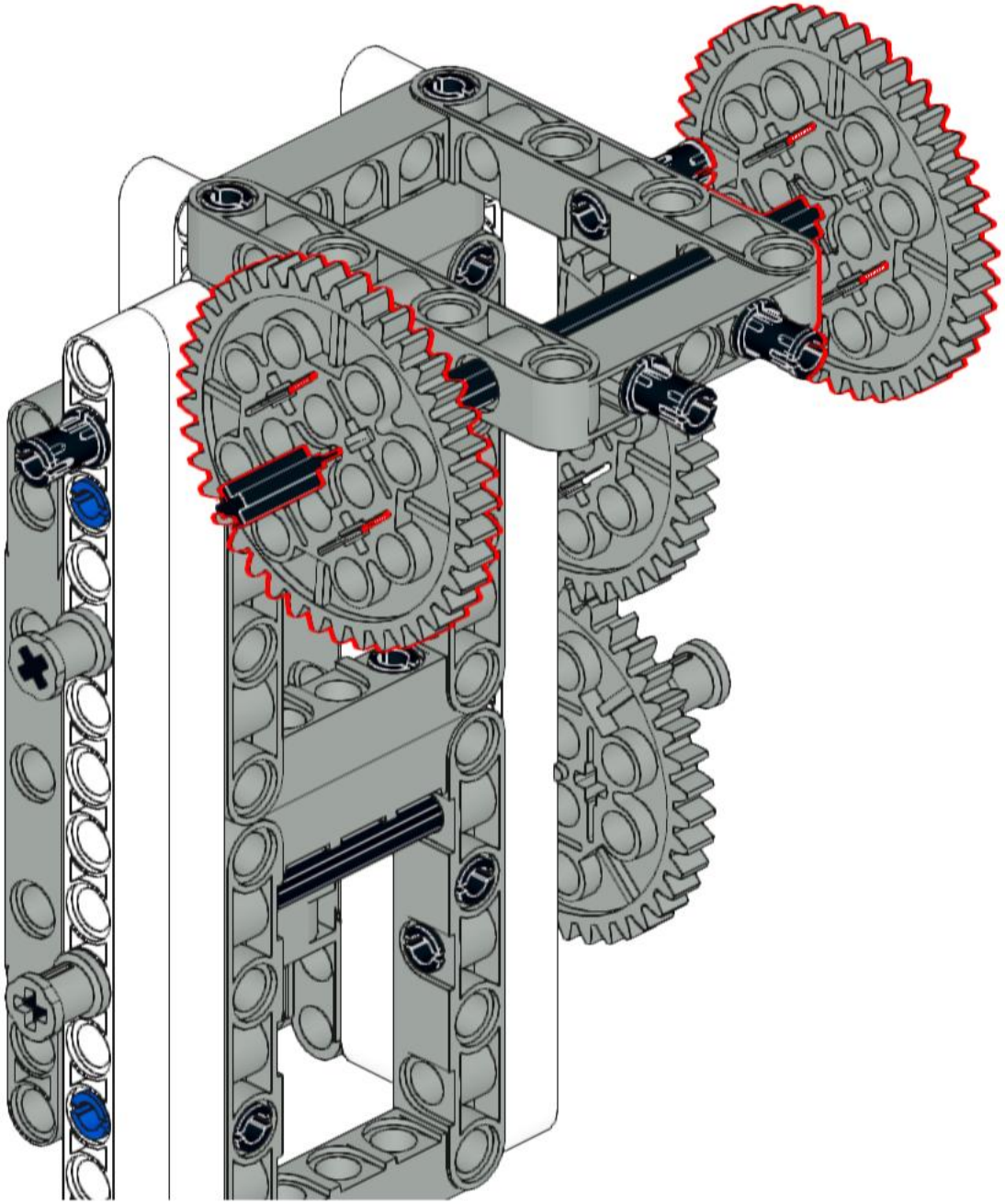

28

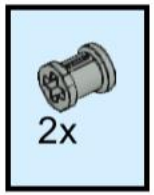

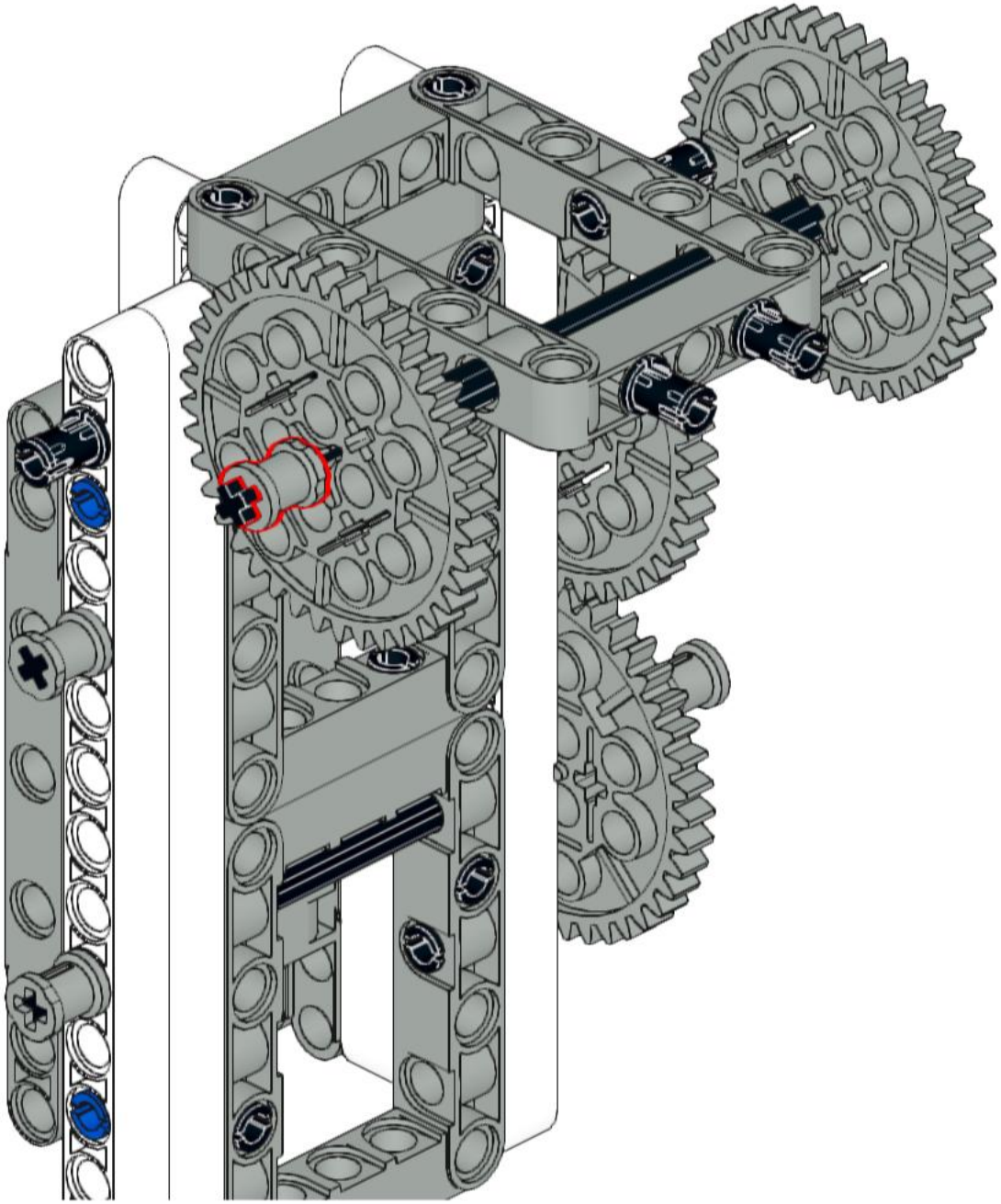

29

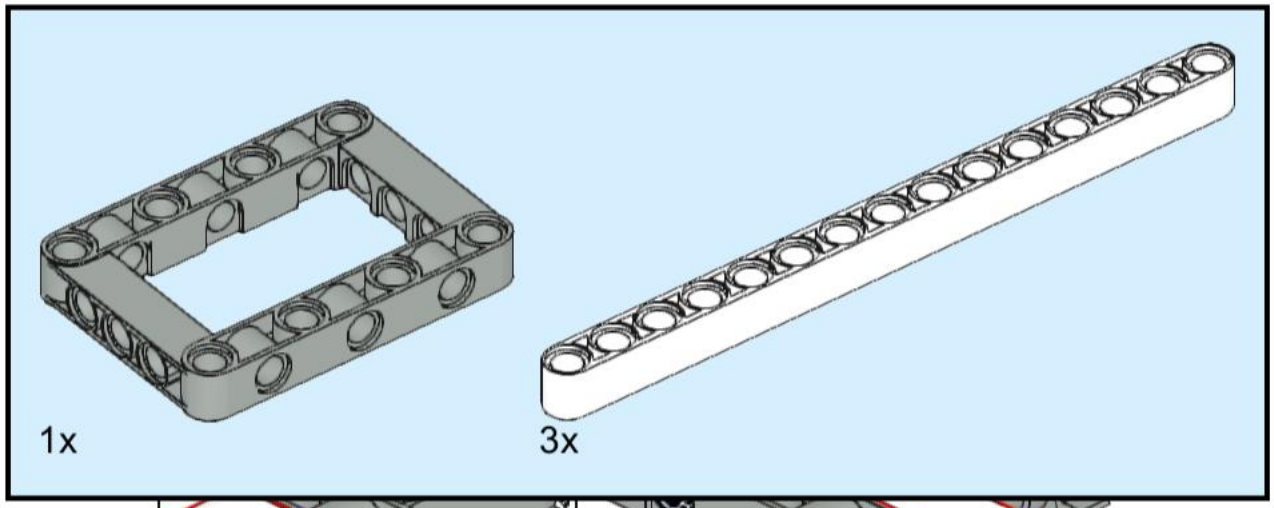

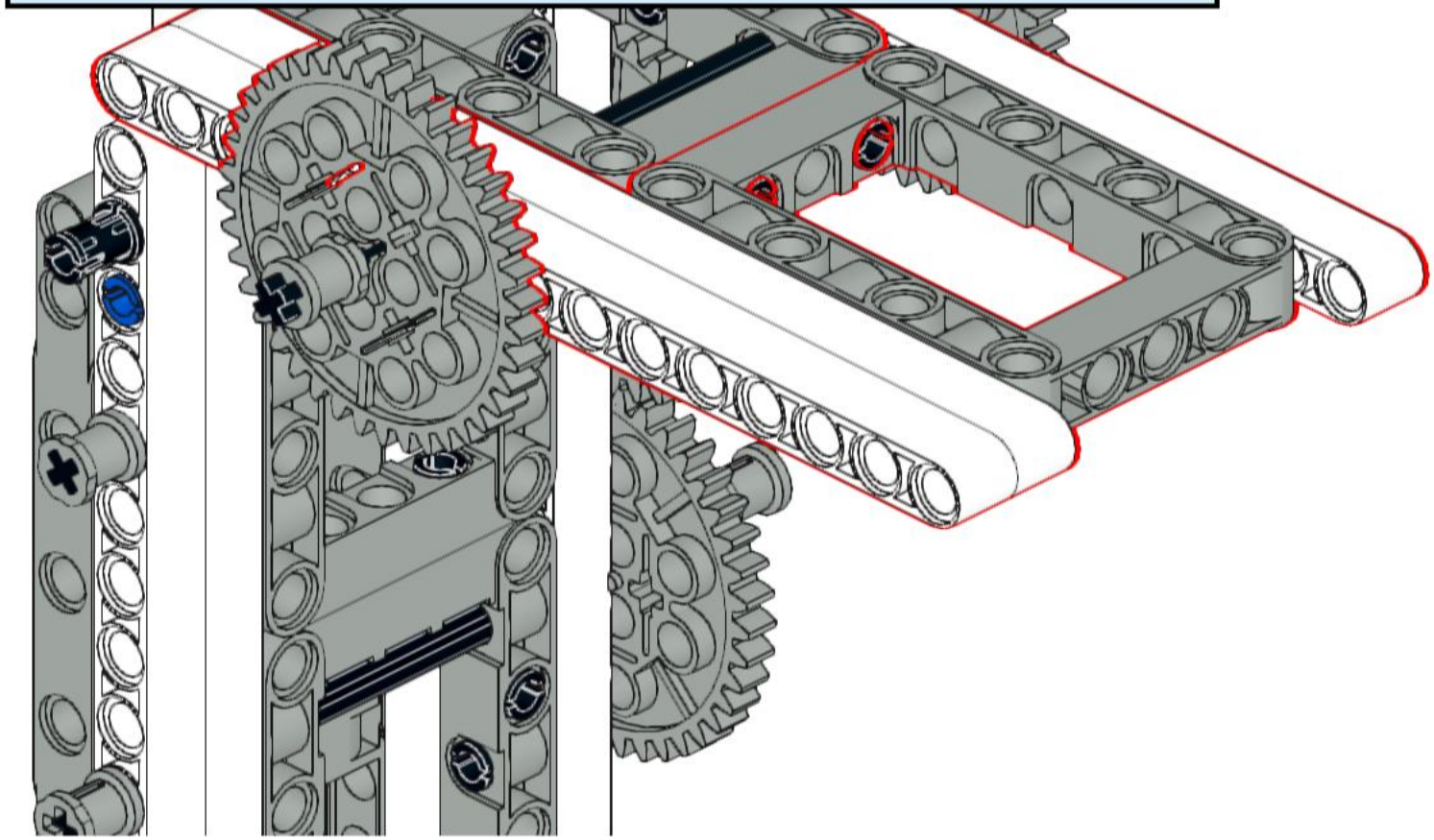

30

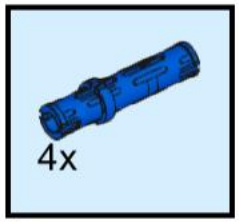

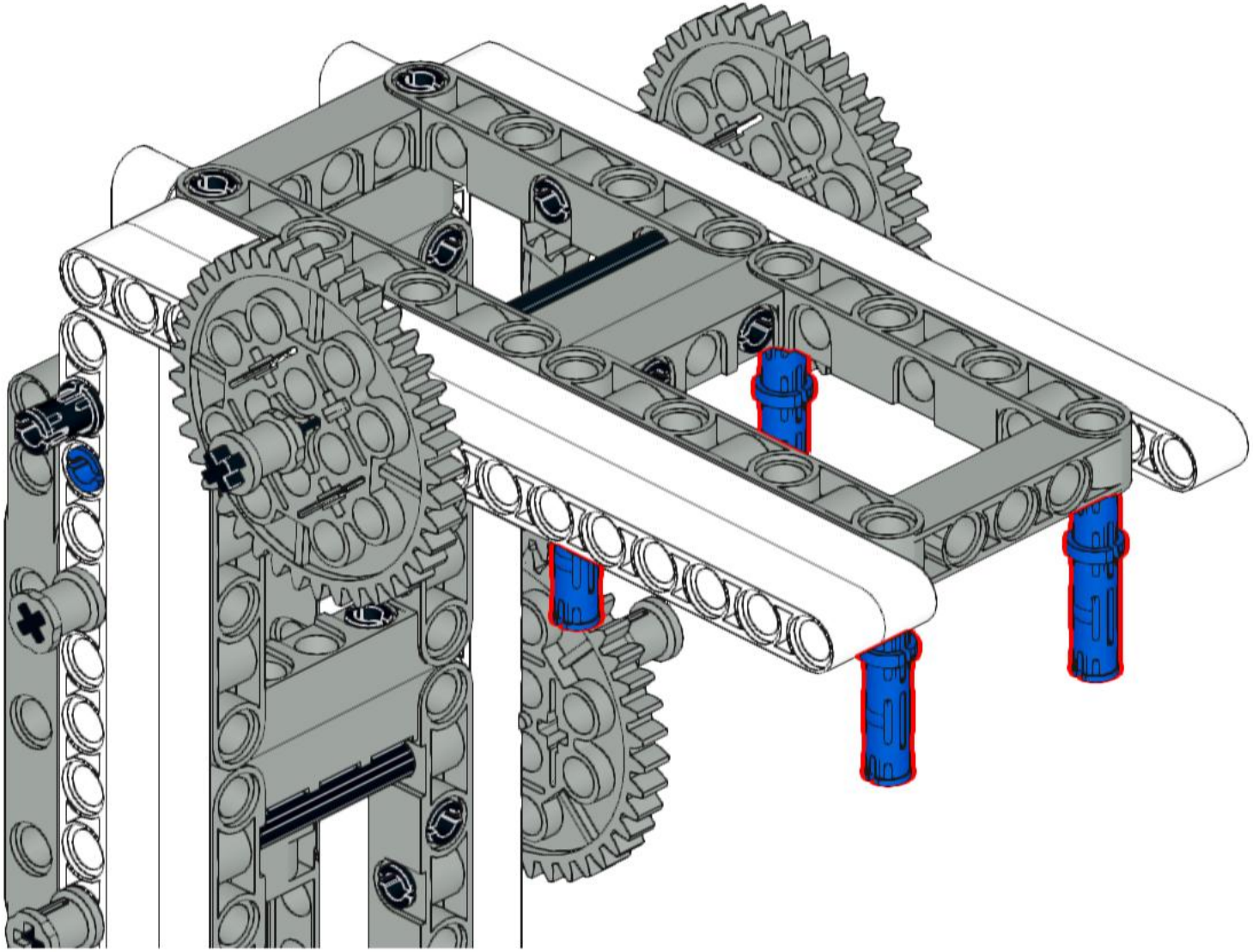

31

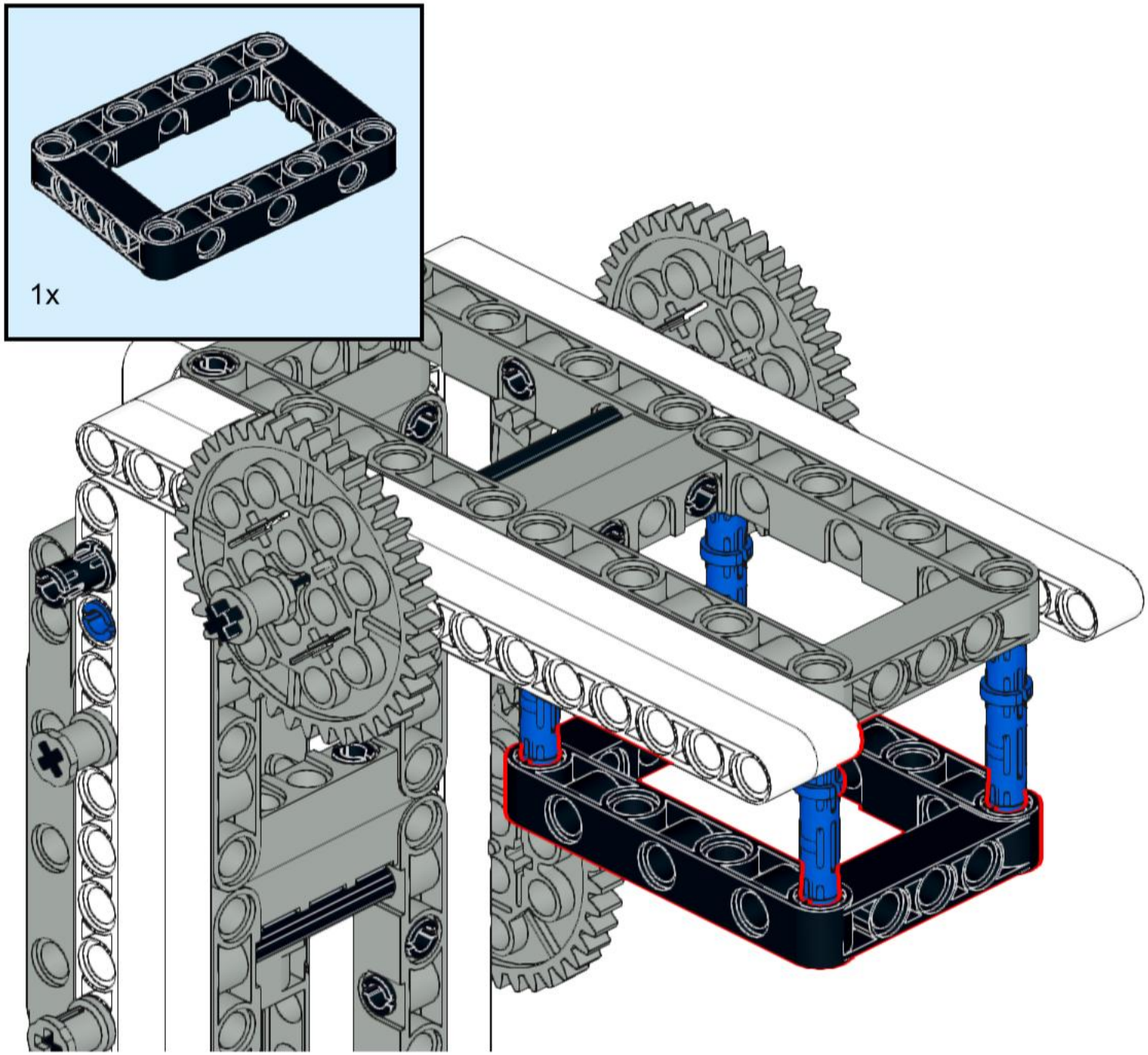

32

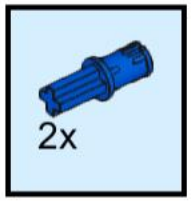

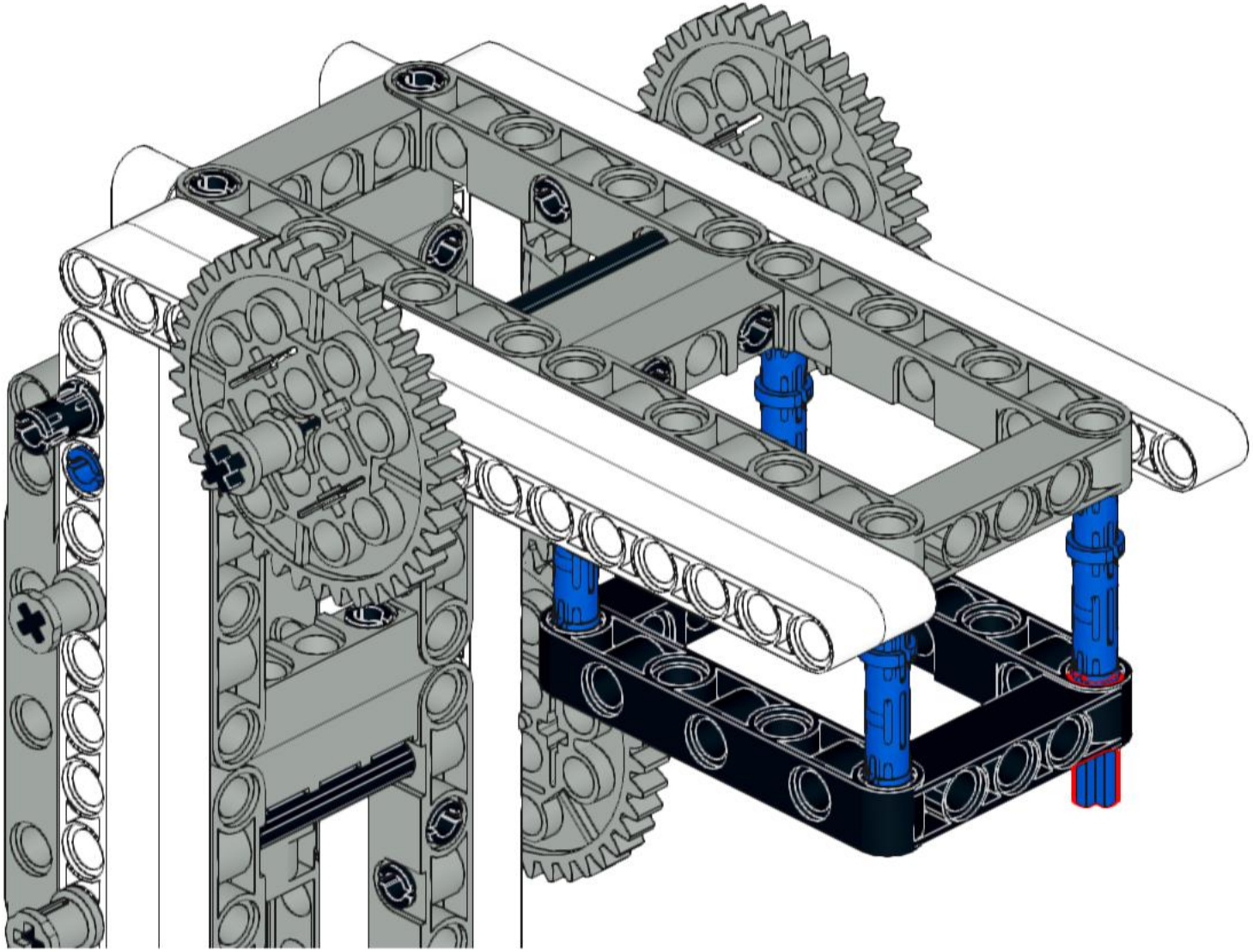

33

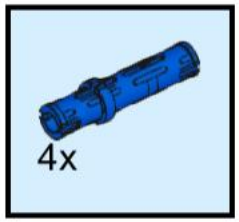

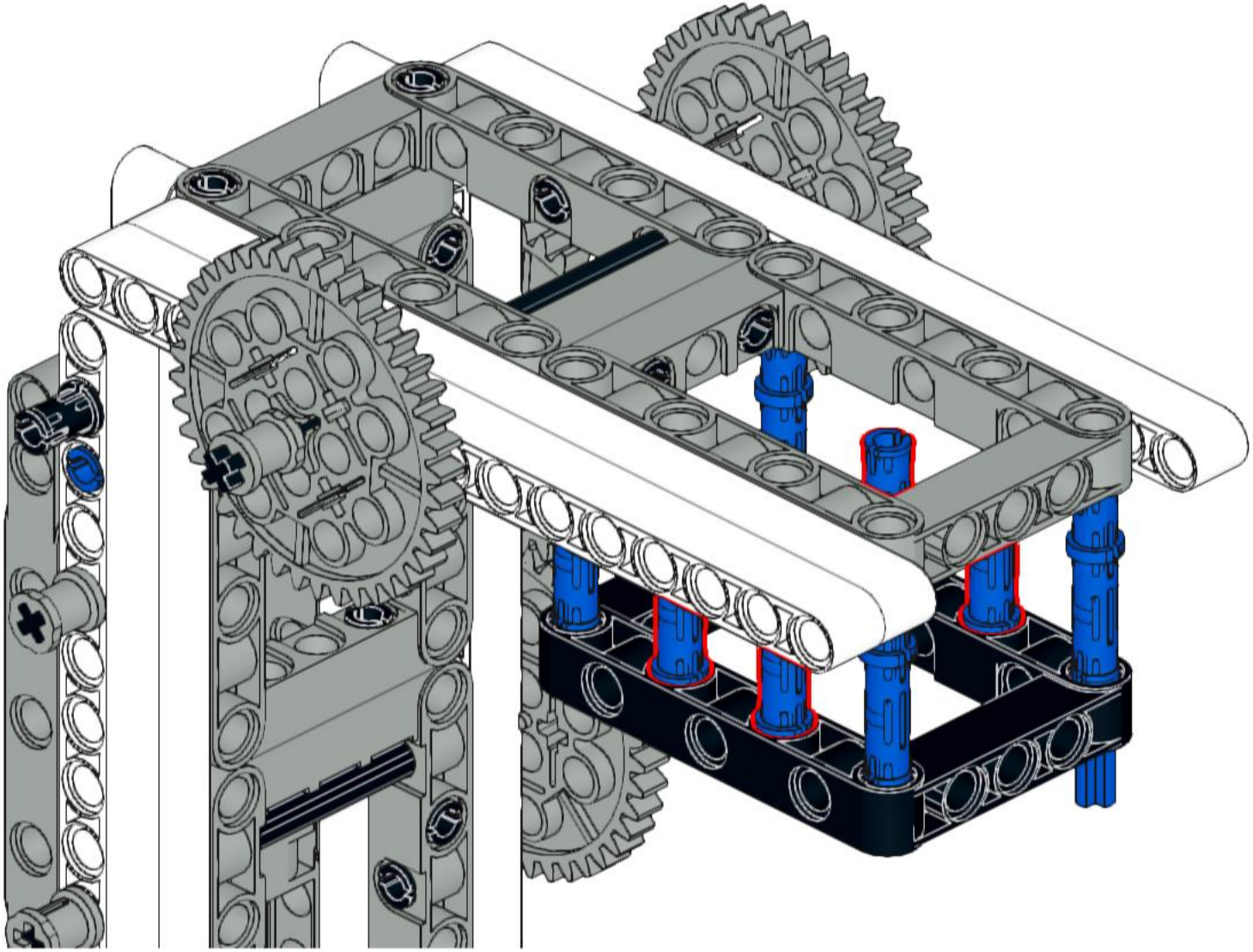

34

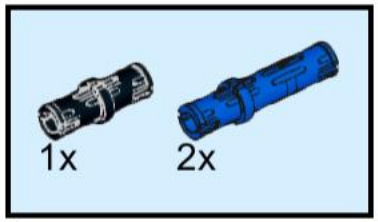

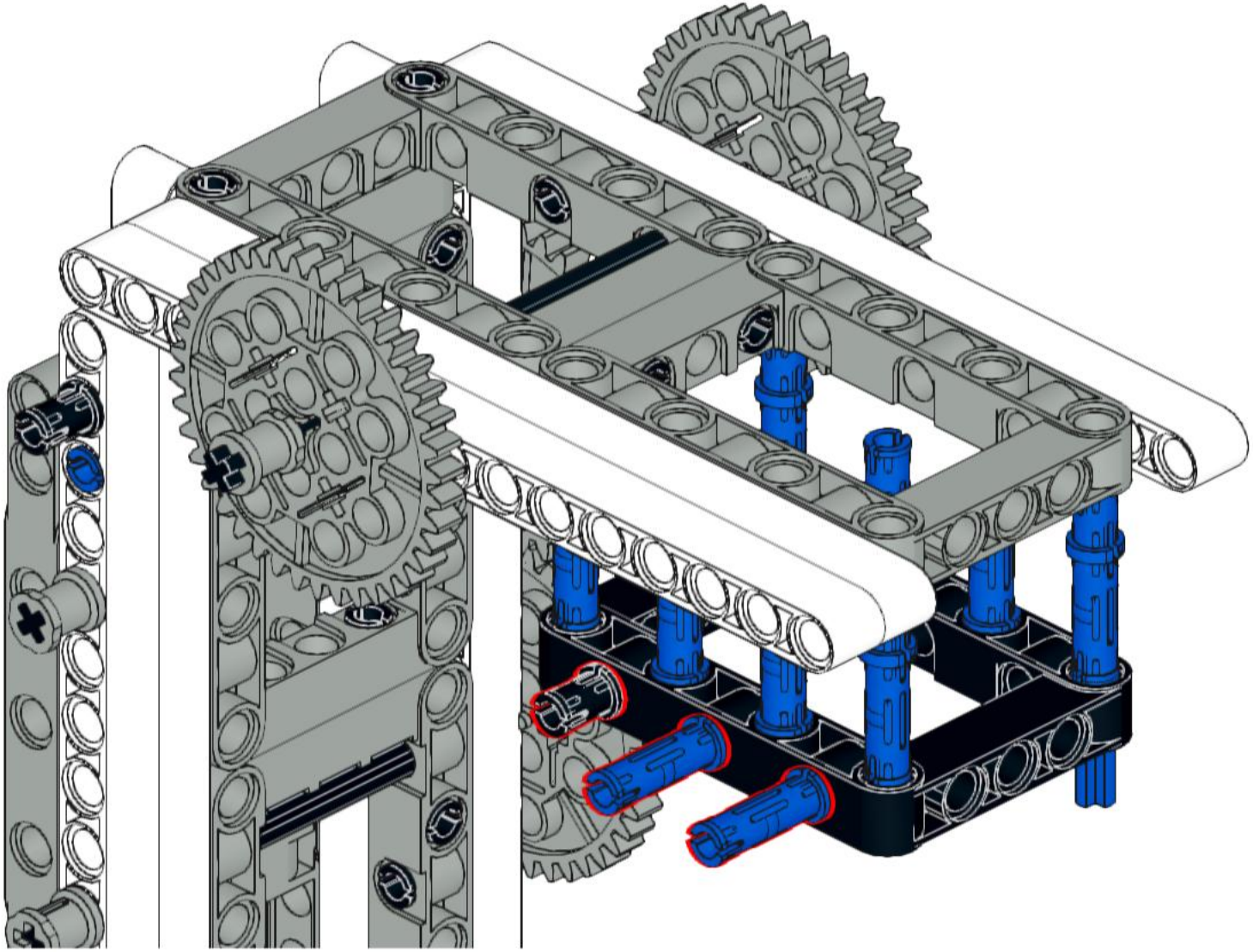

35

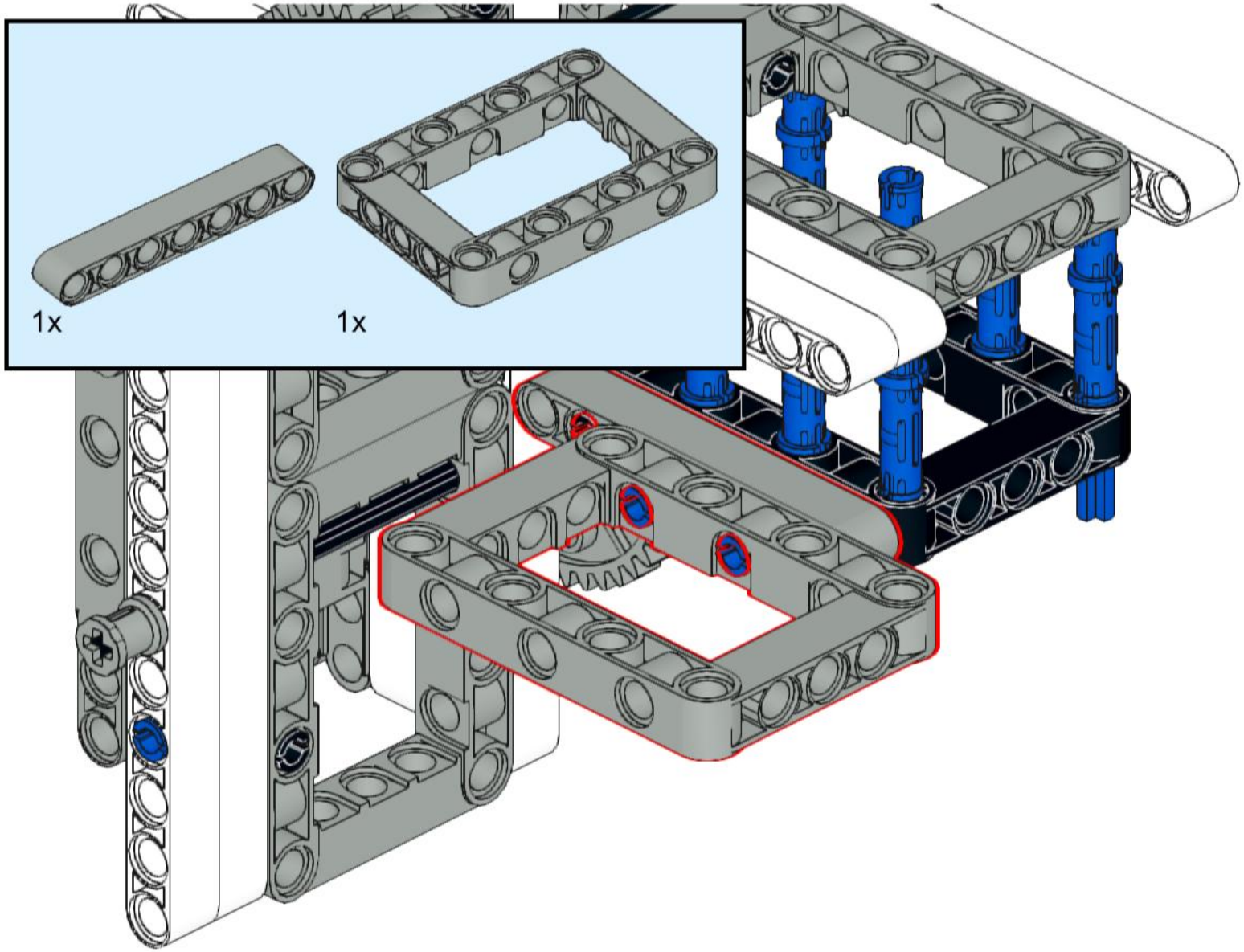

36

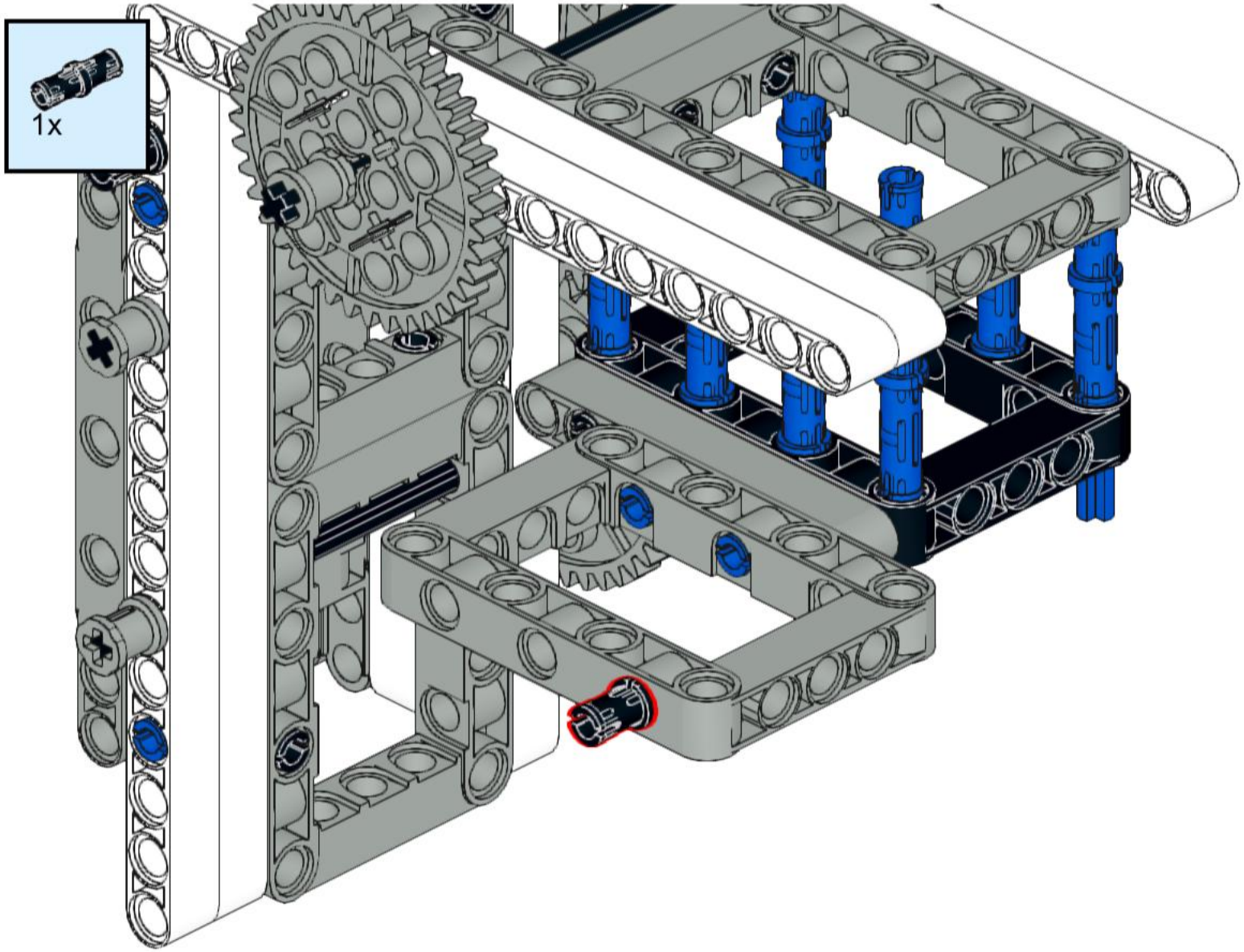

37

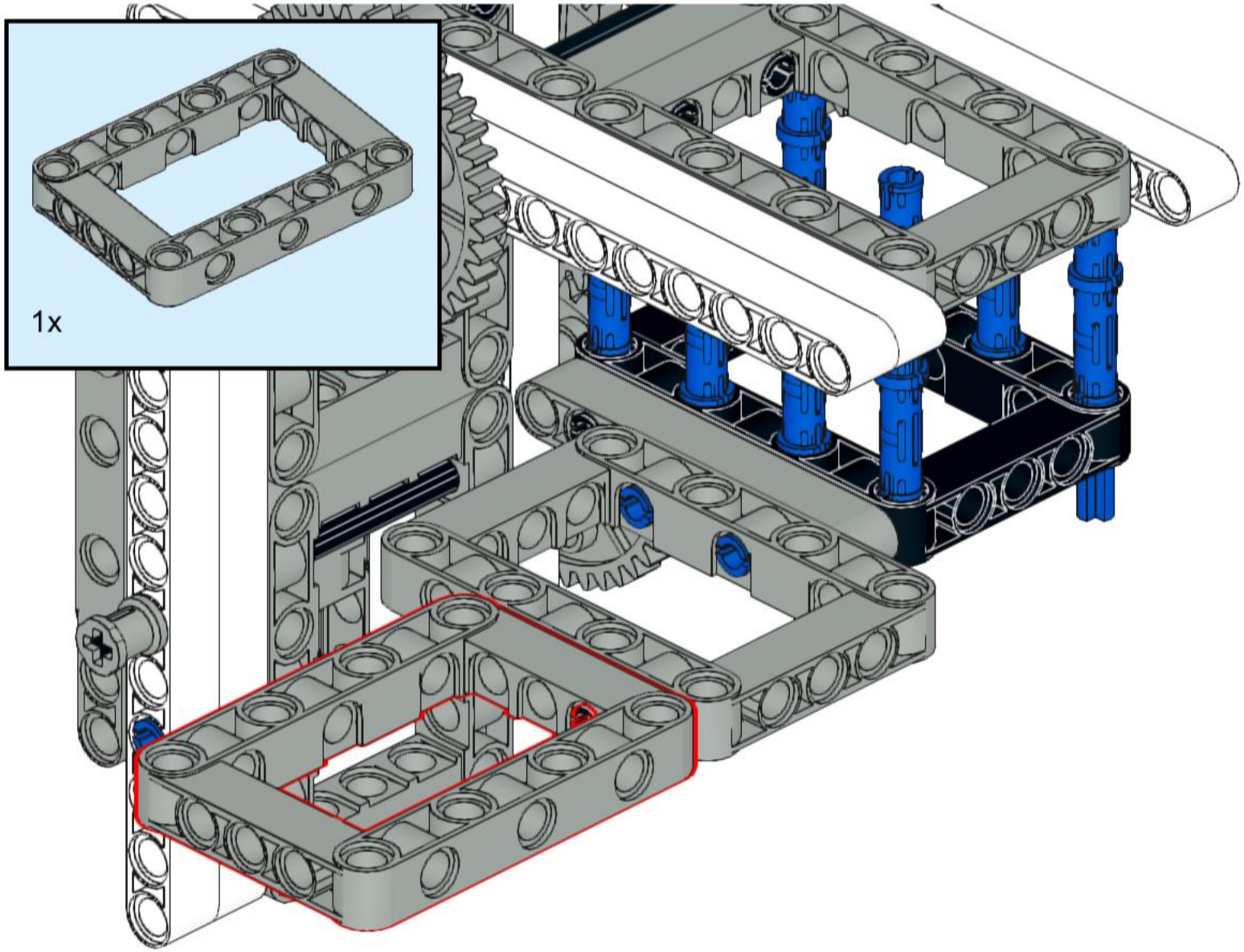

38

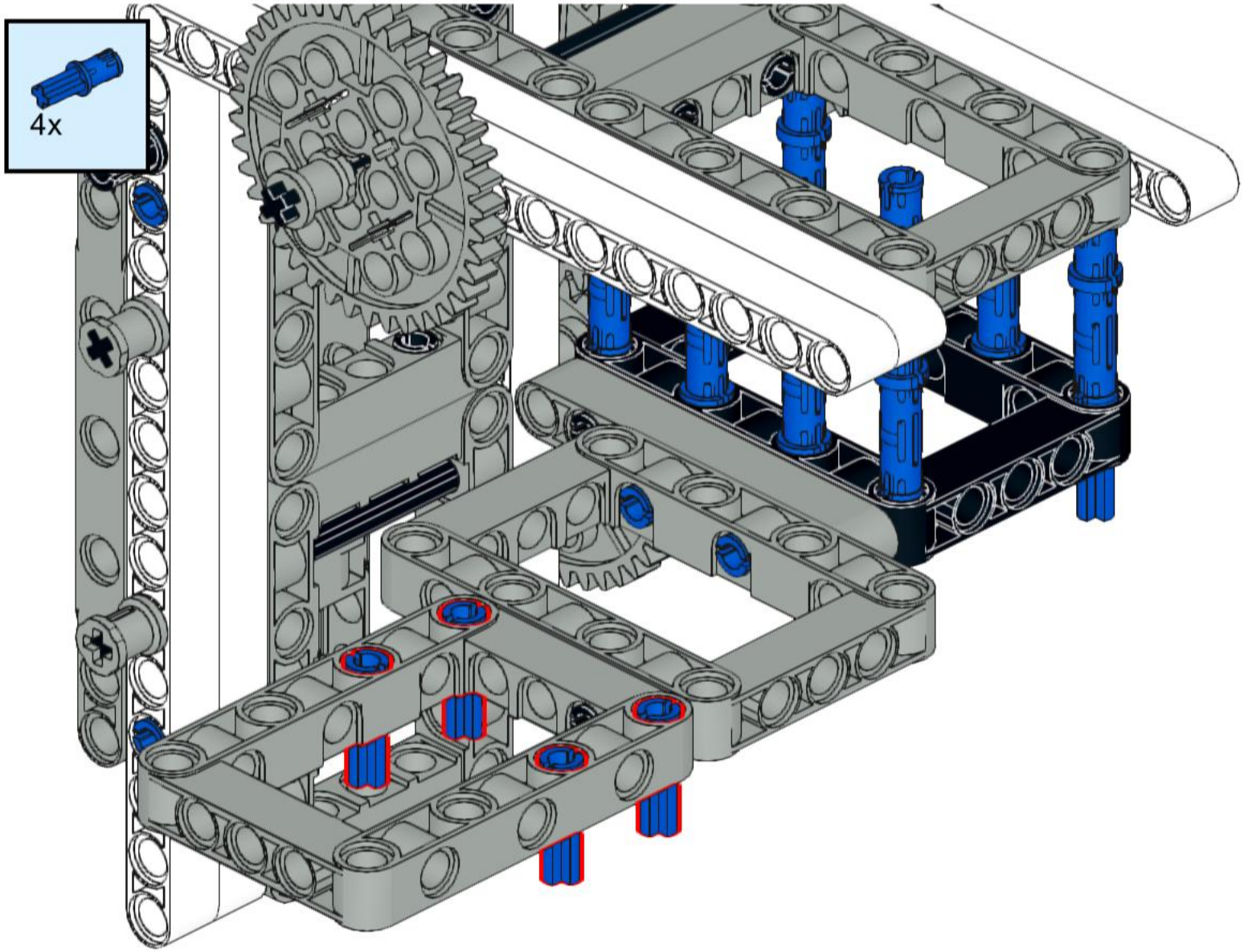

39

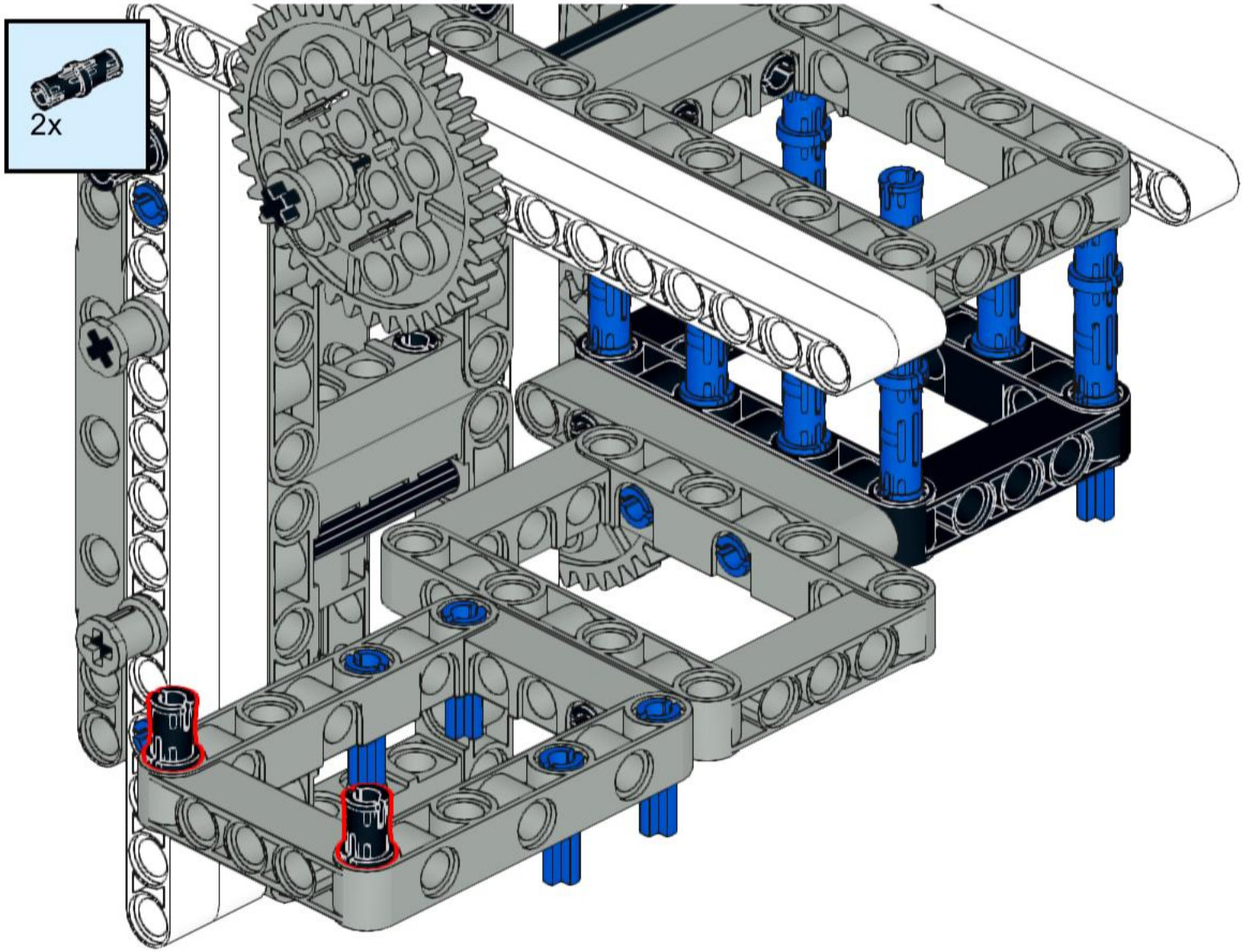

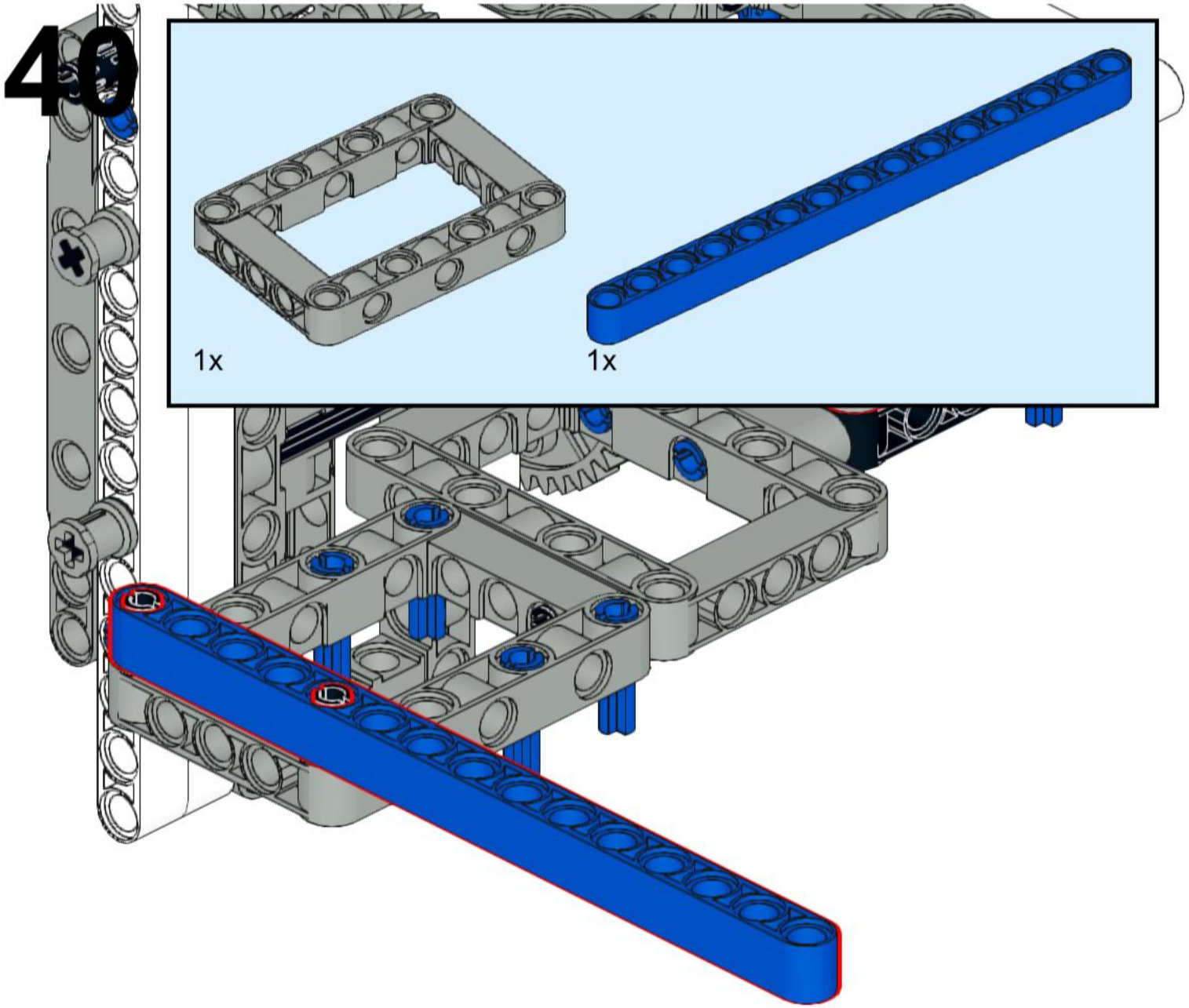
40
1x
1x

41

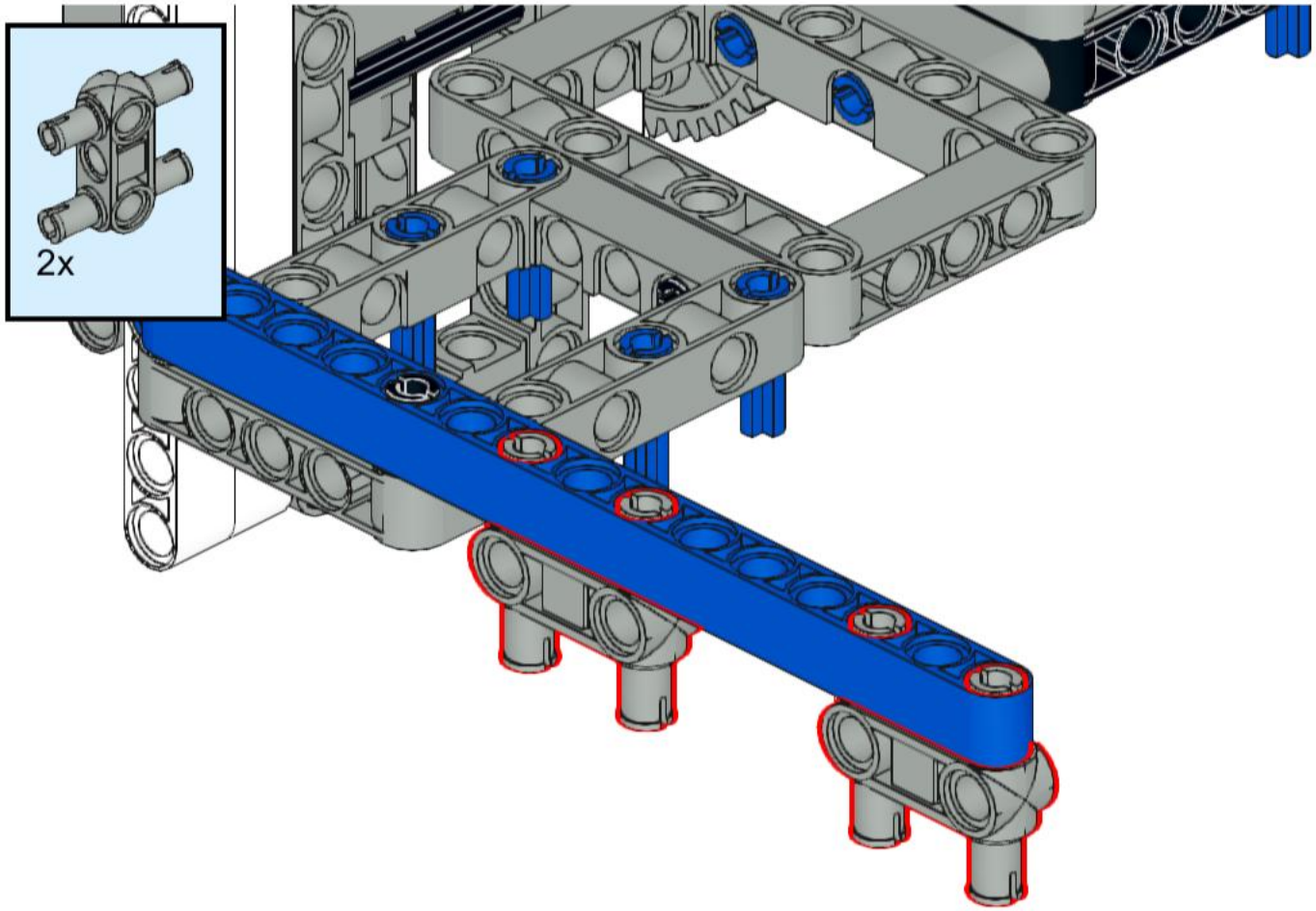

42

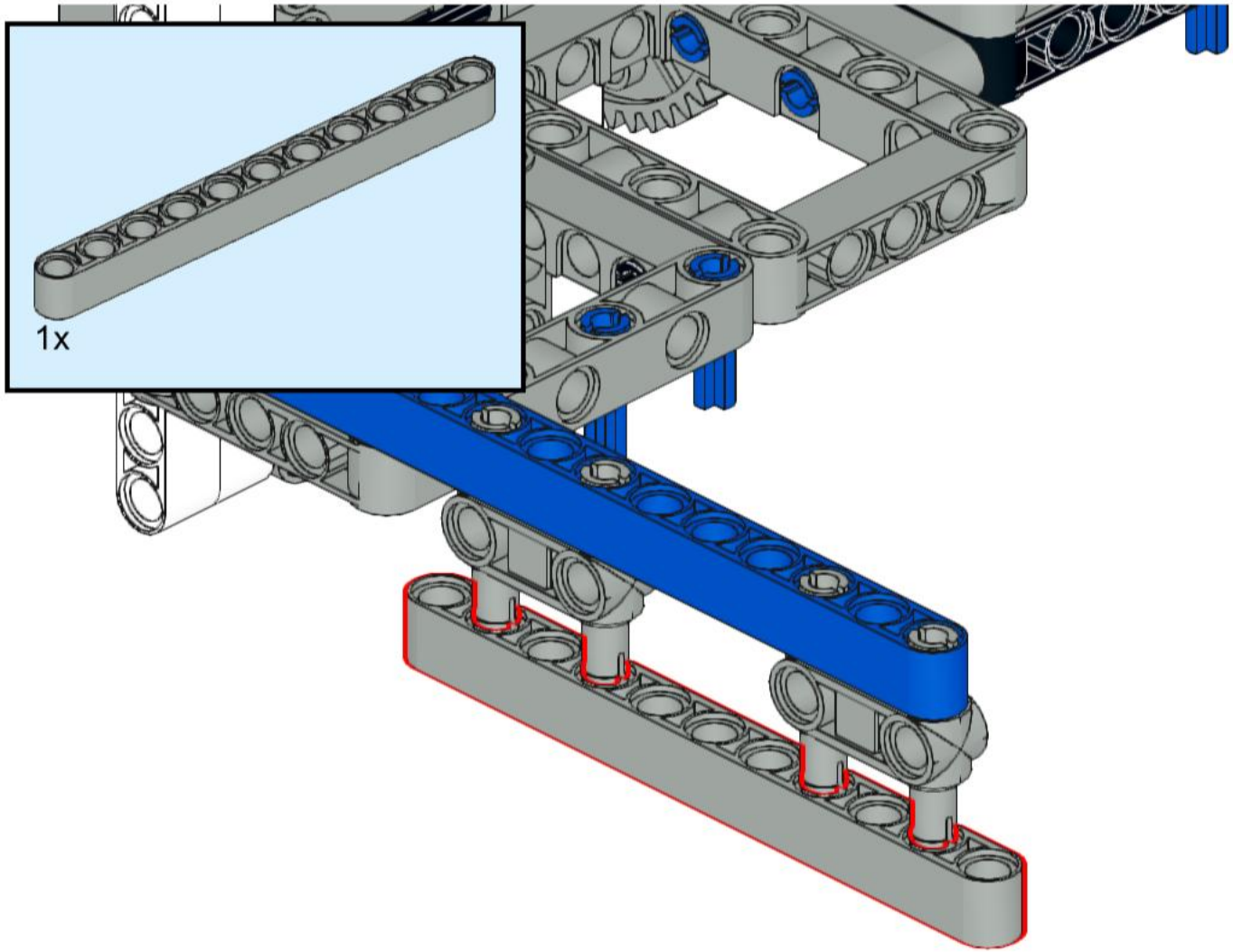

43

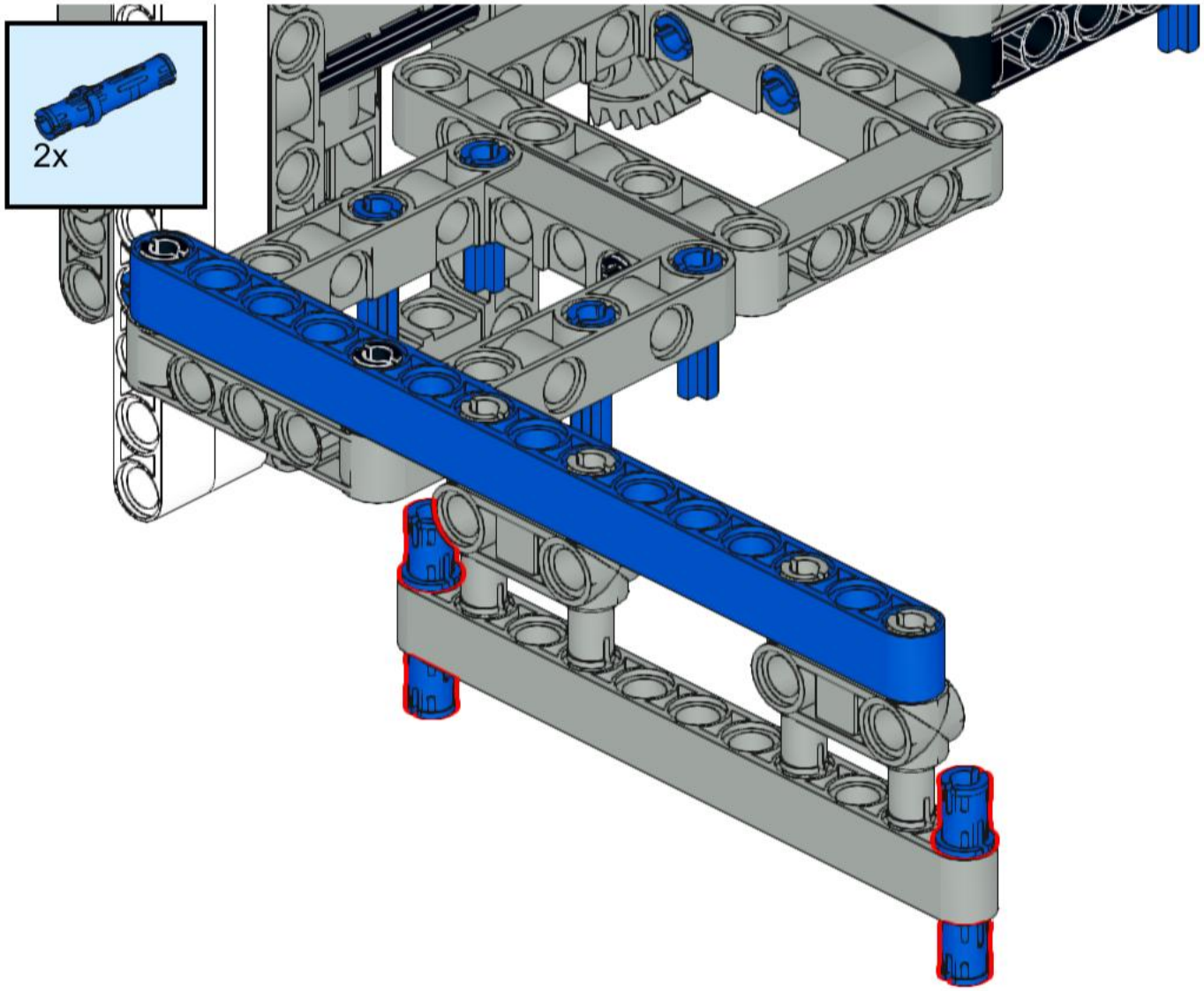

44

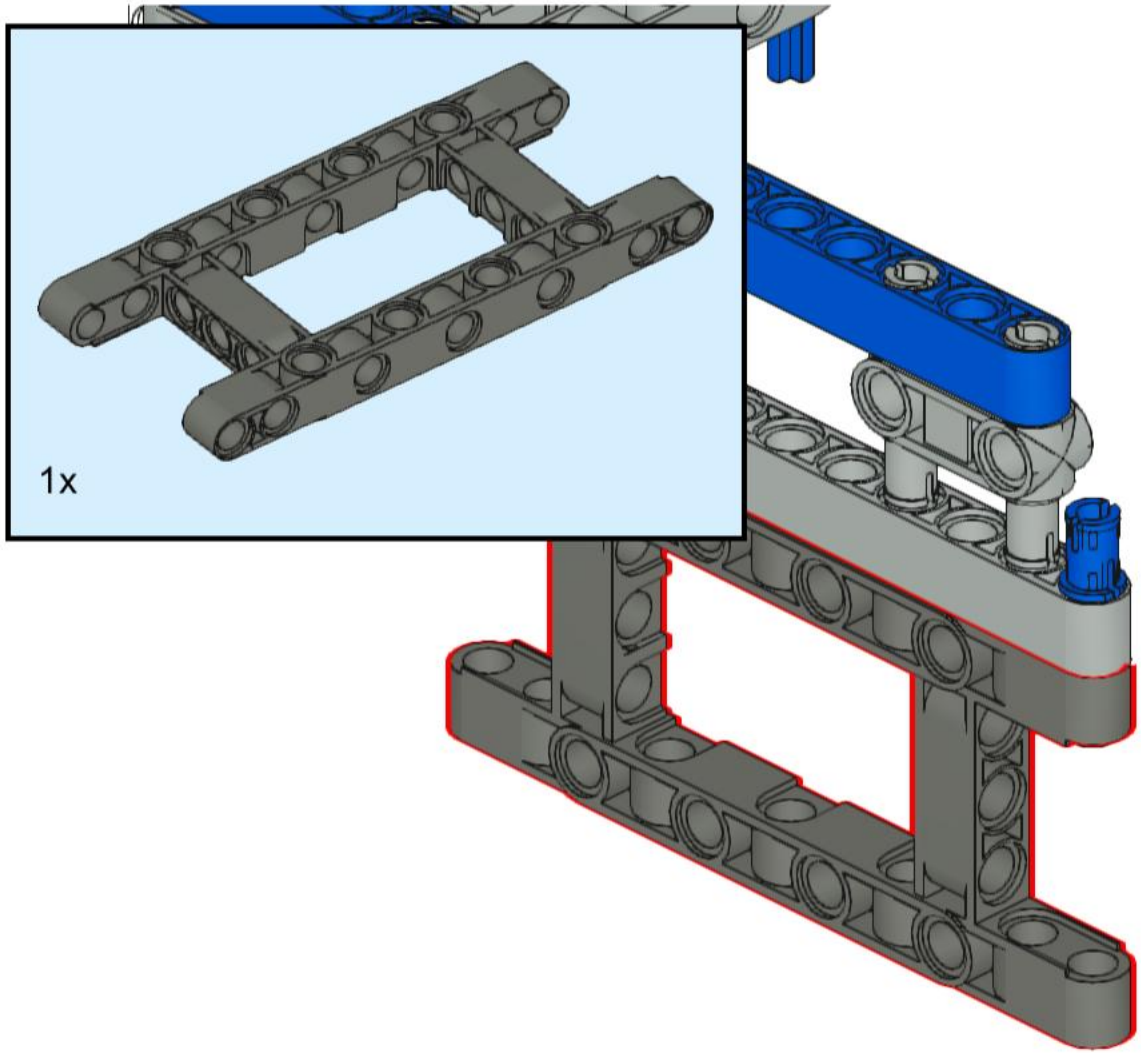

45

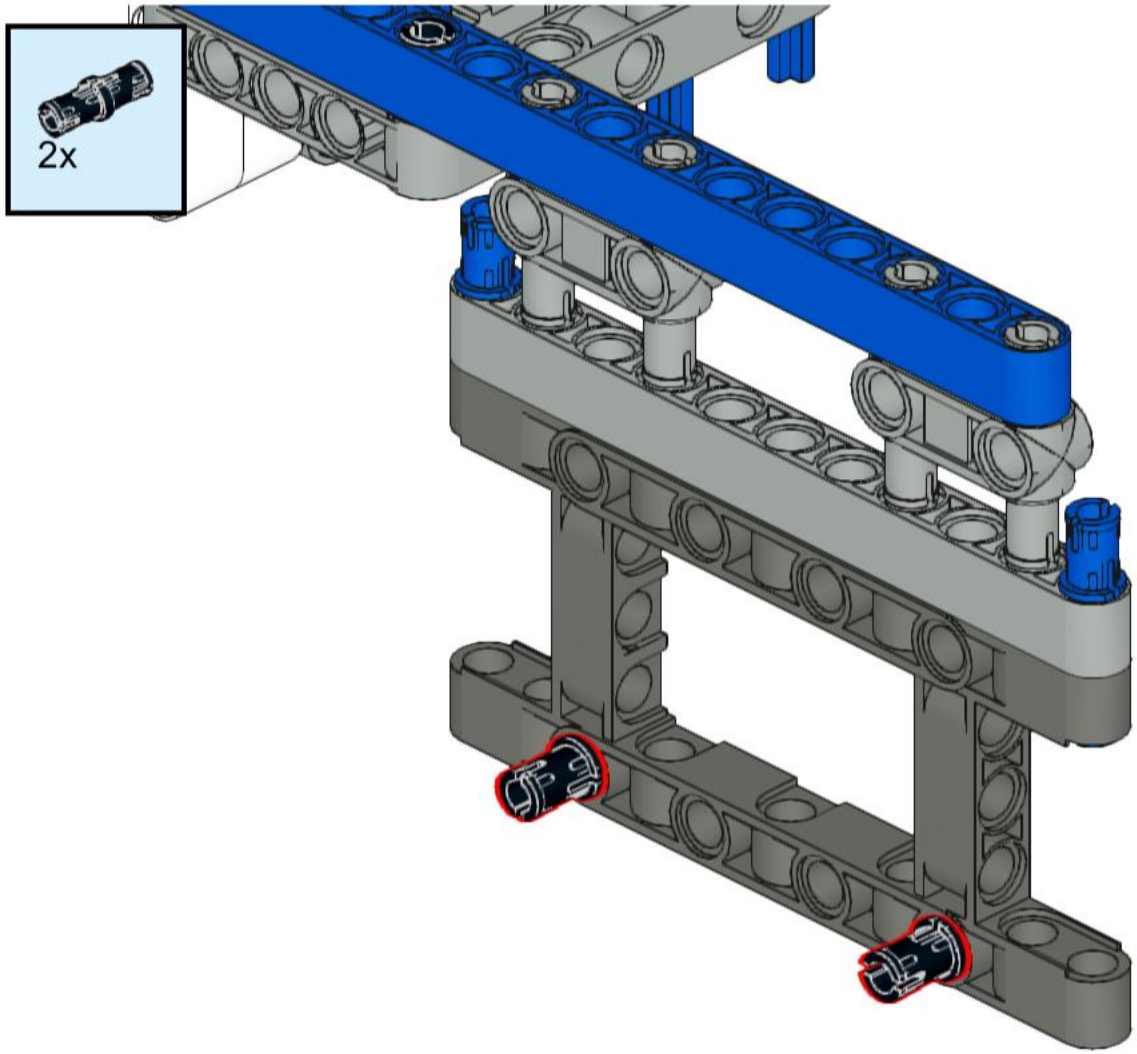

46

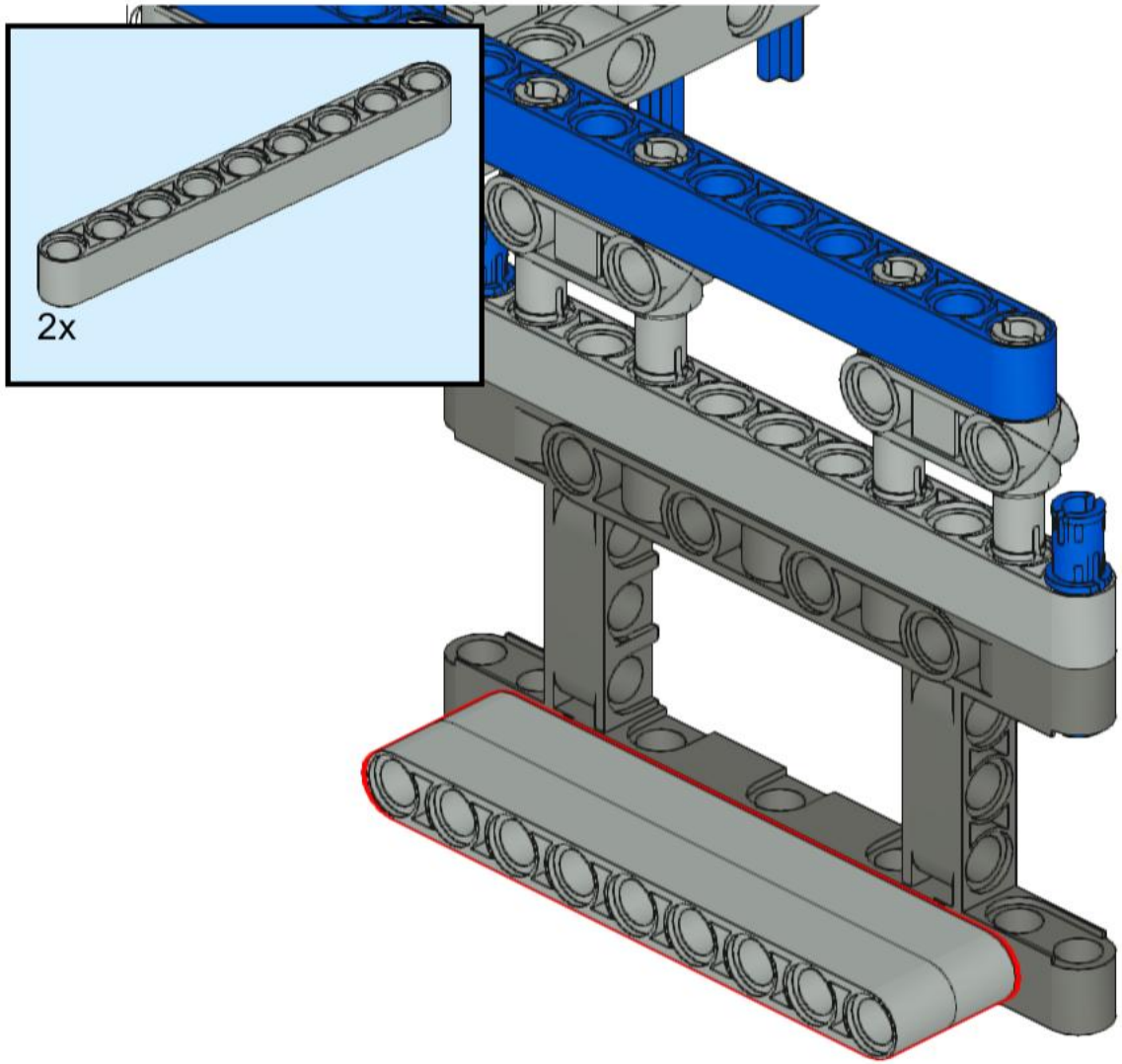

47

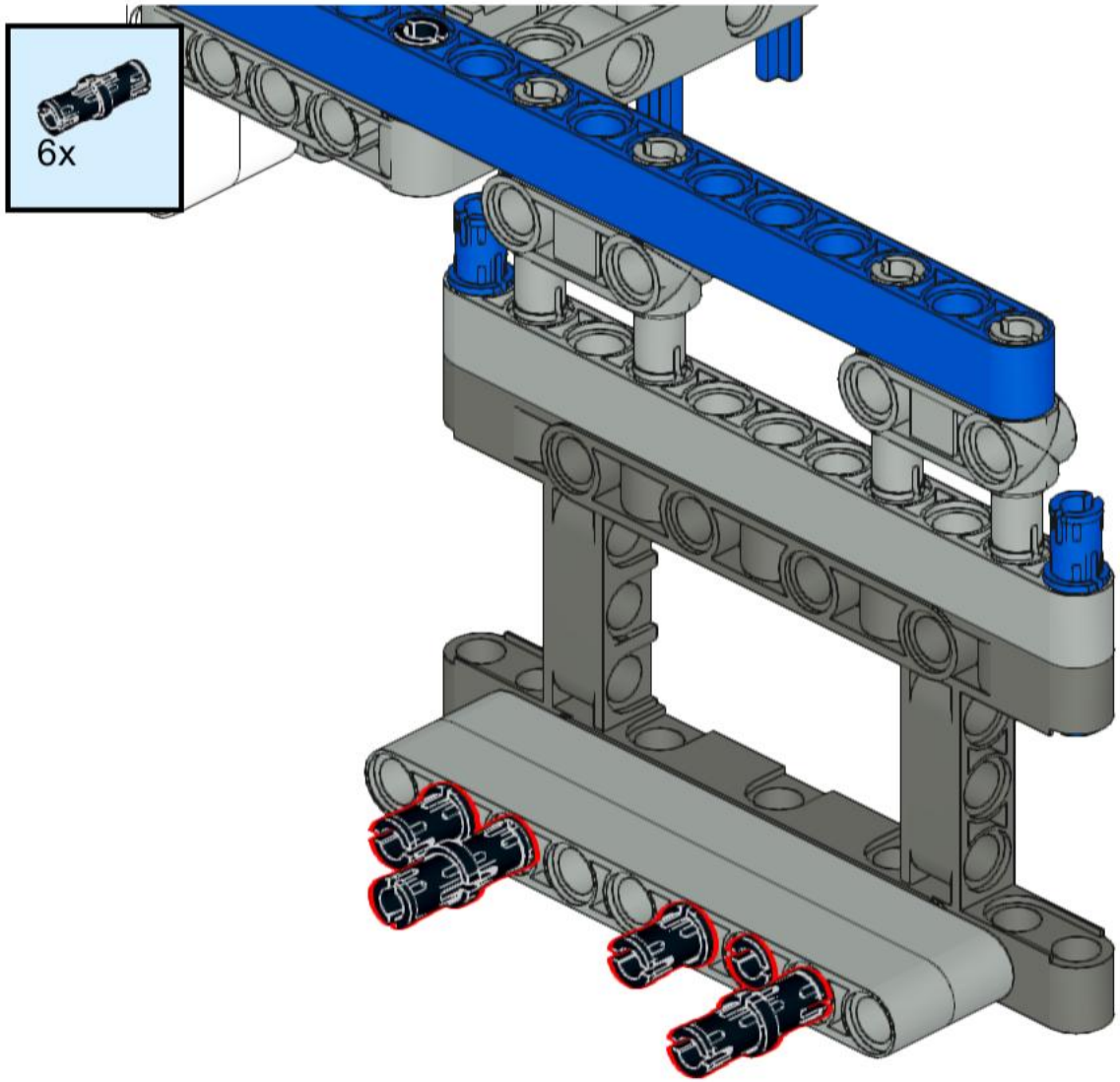

48

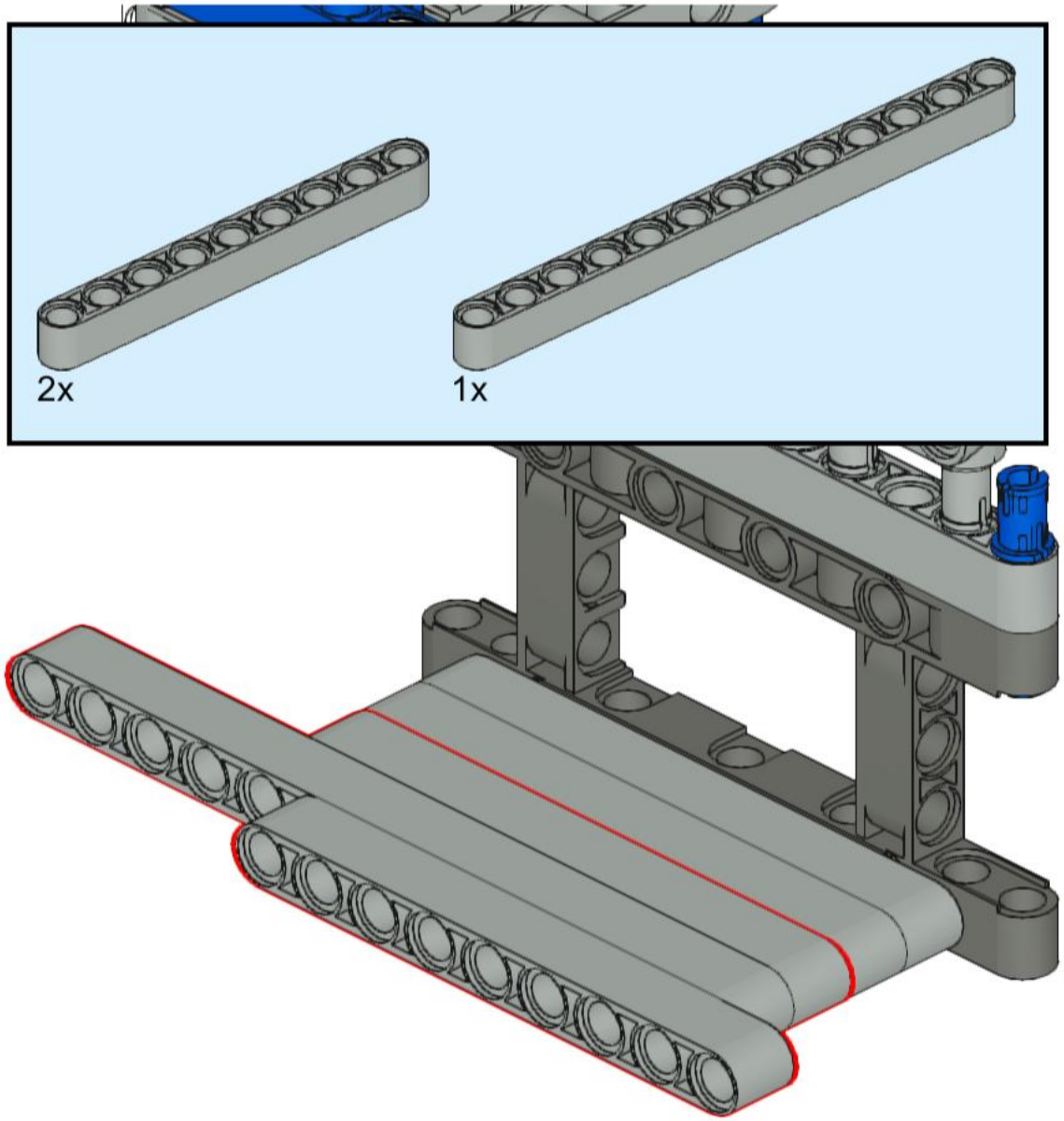

49

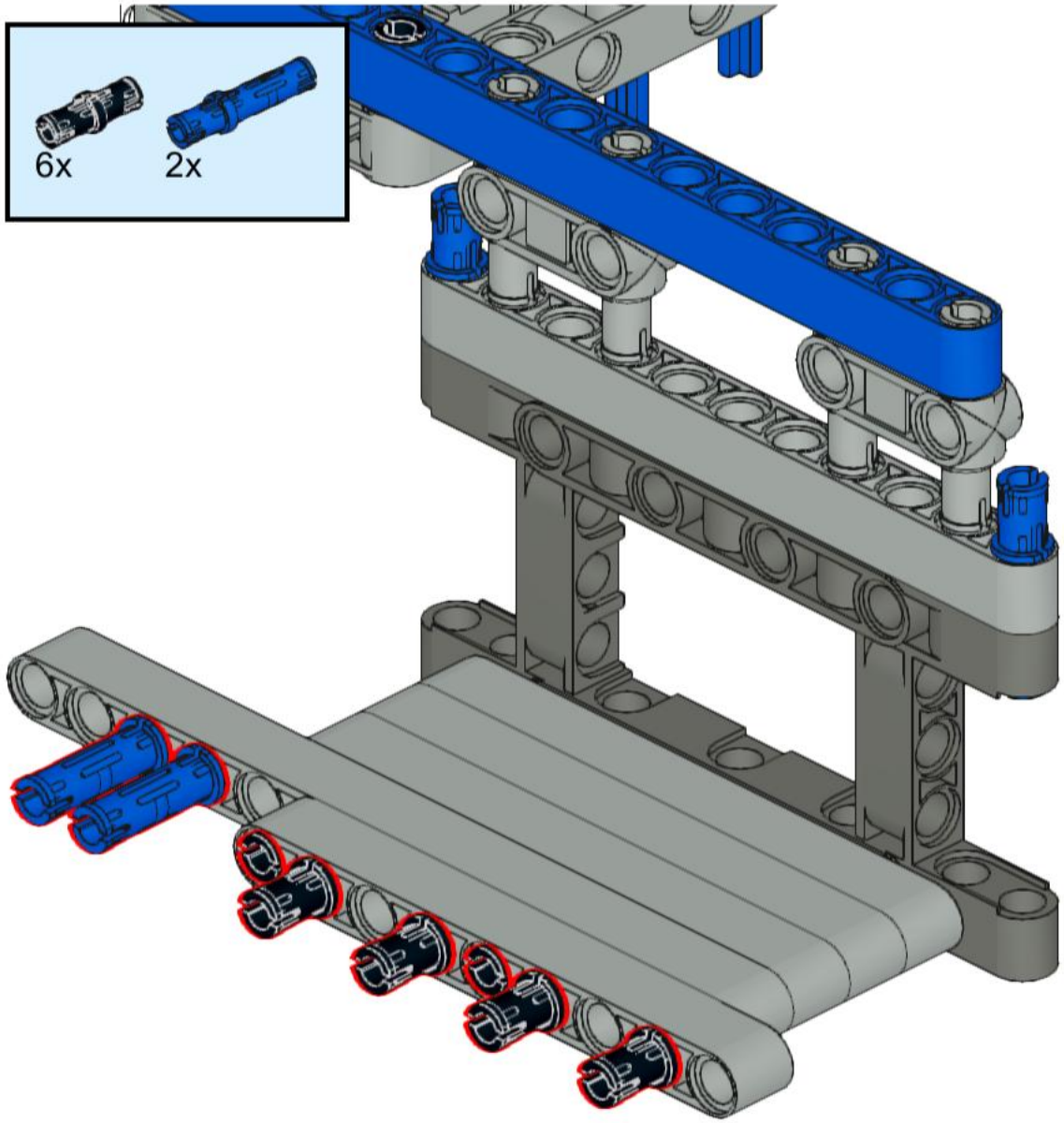

50

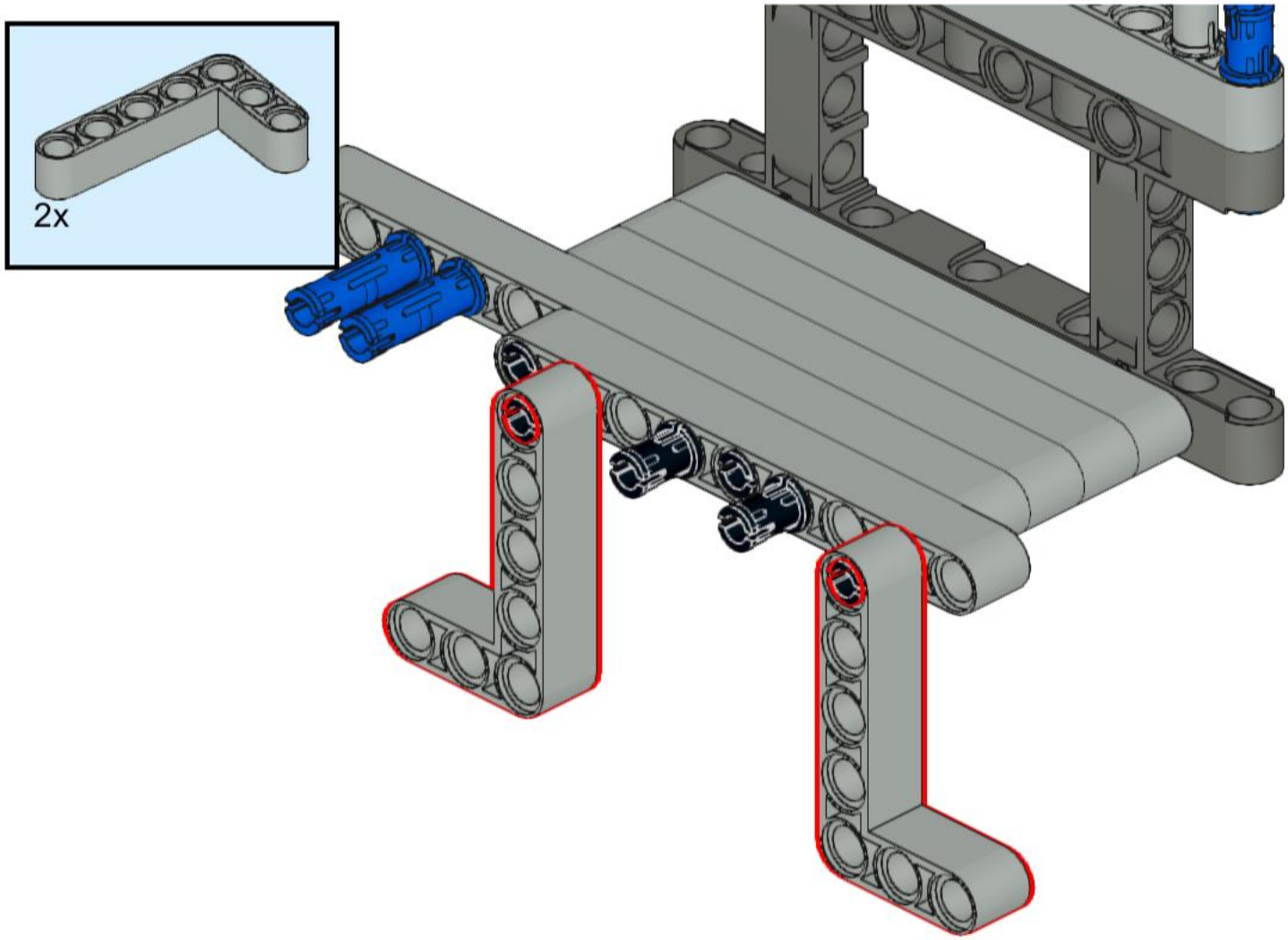

51

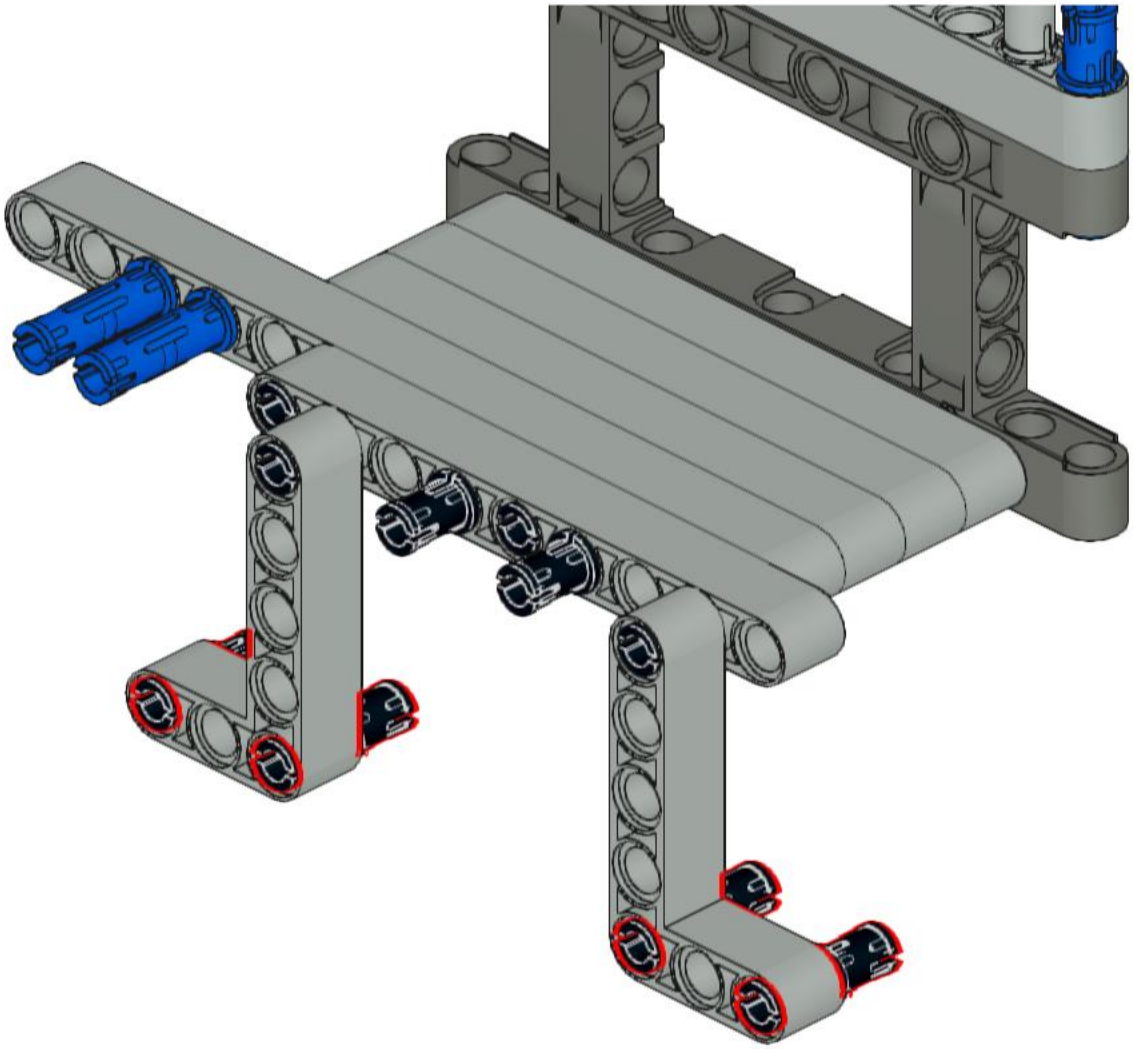

52

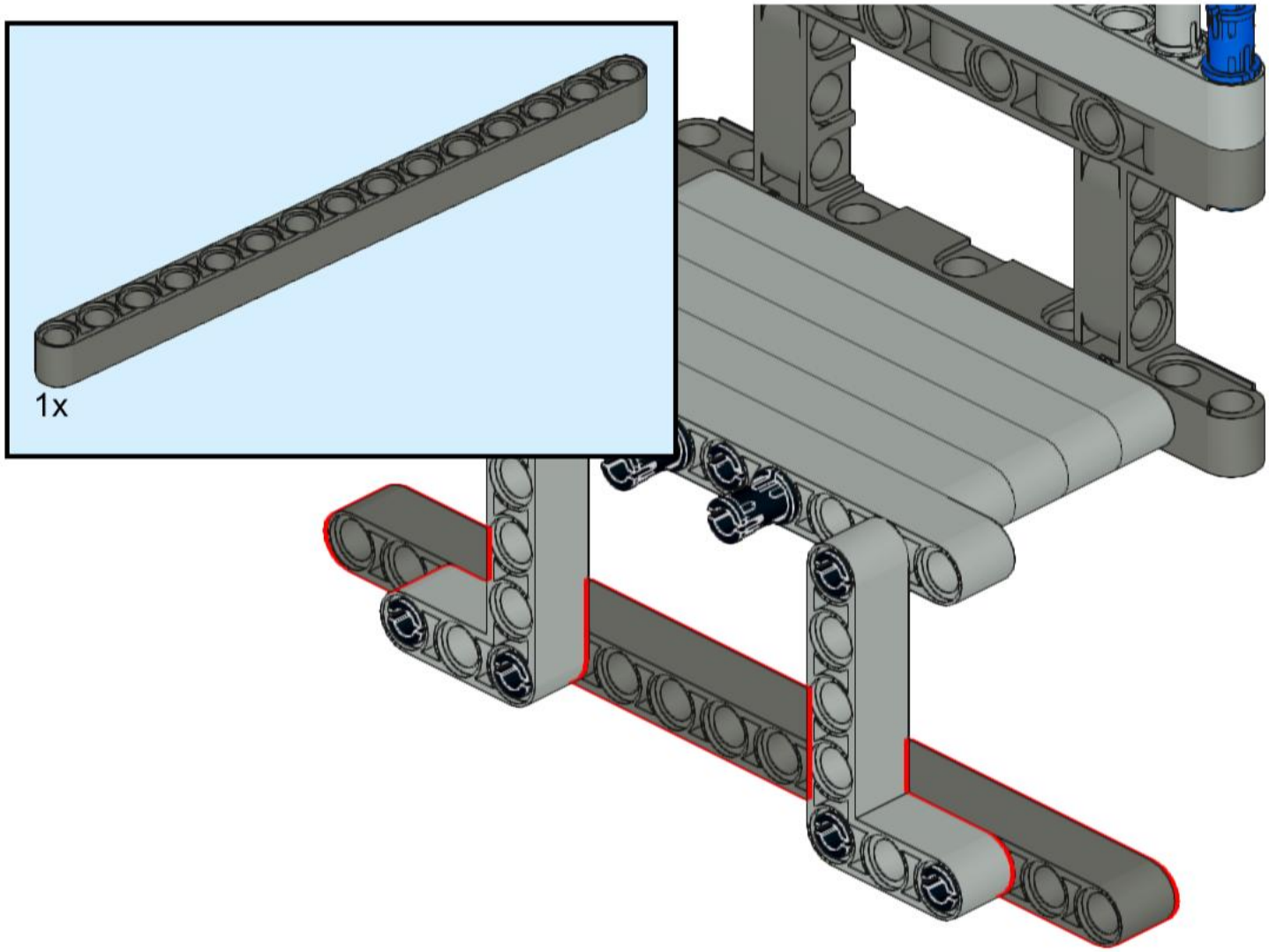

53

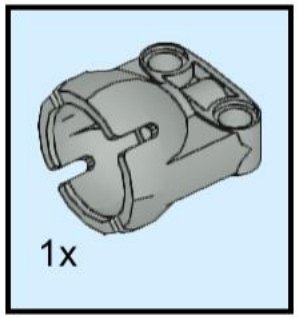

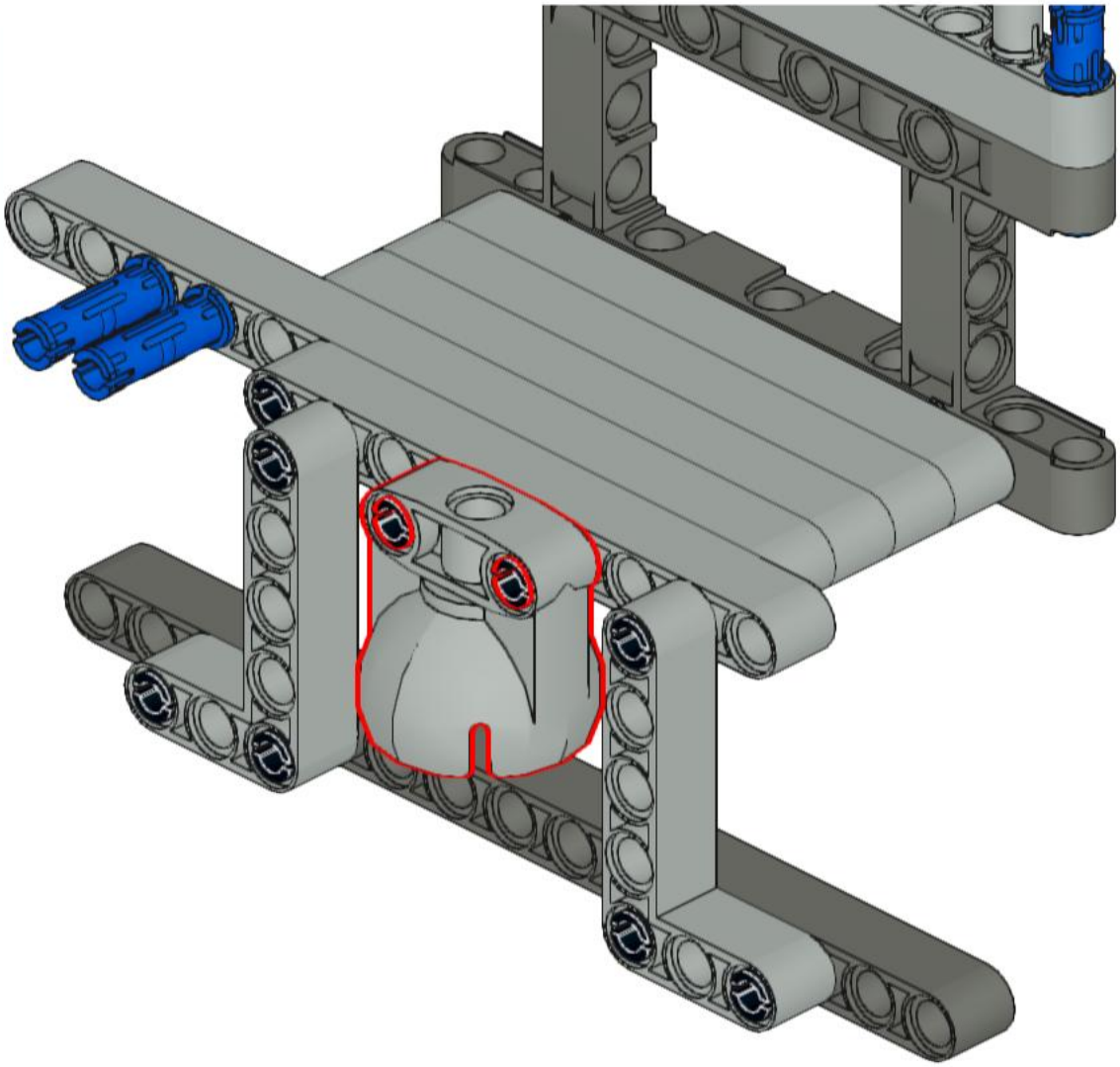

54

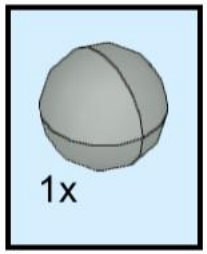

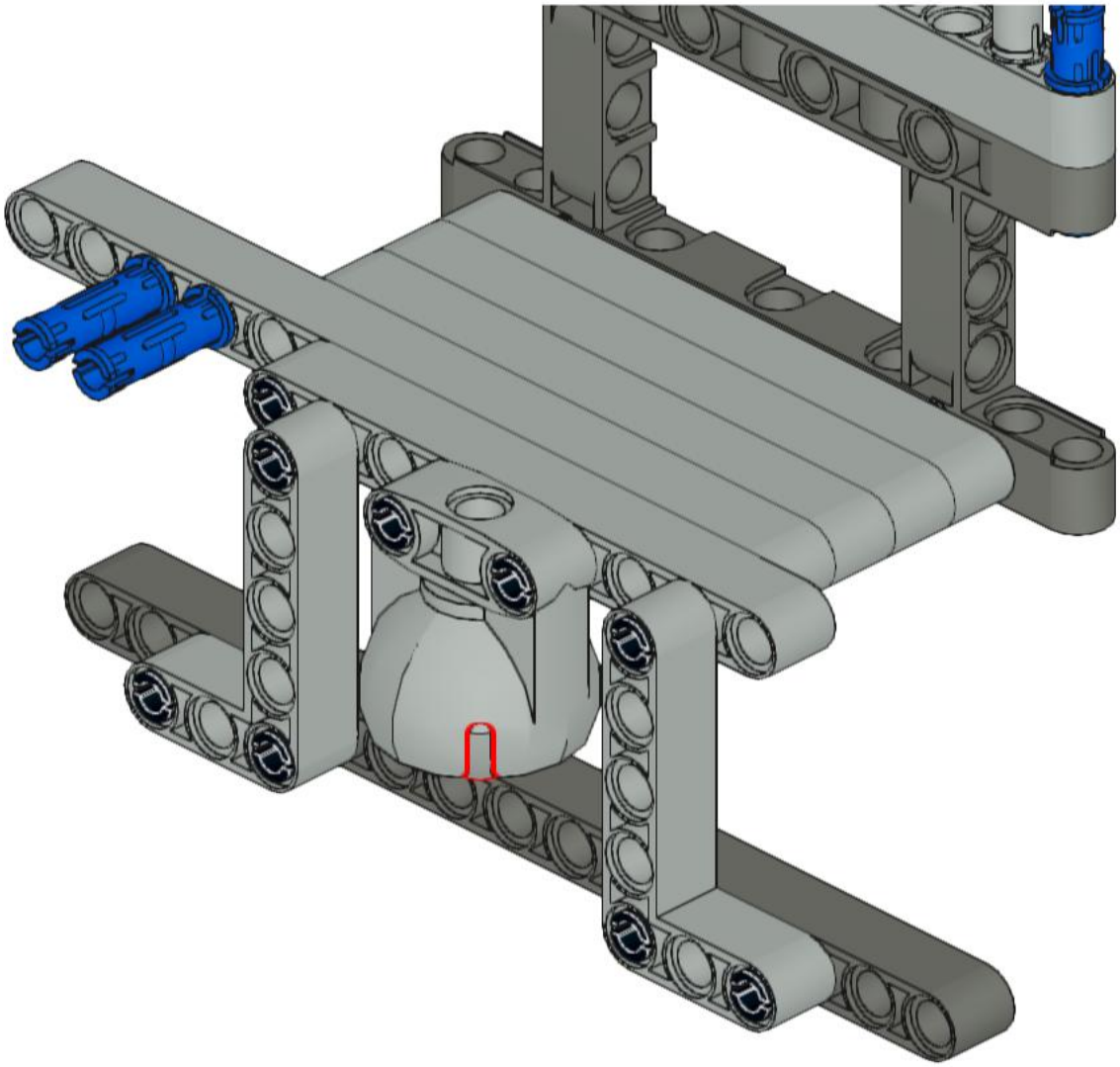

55

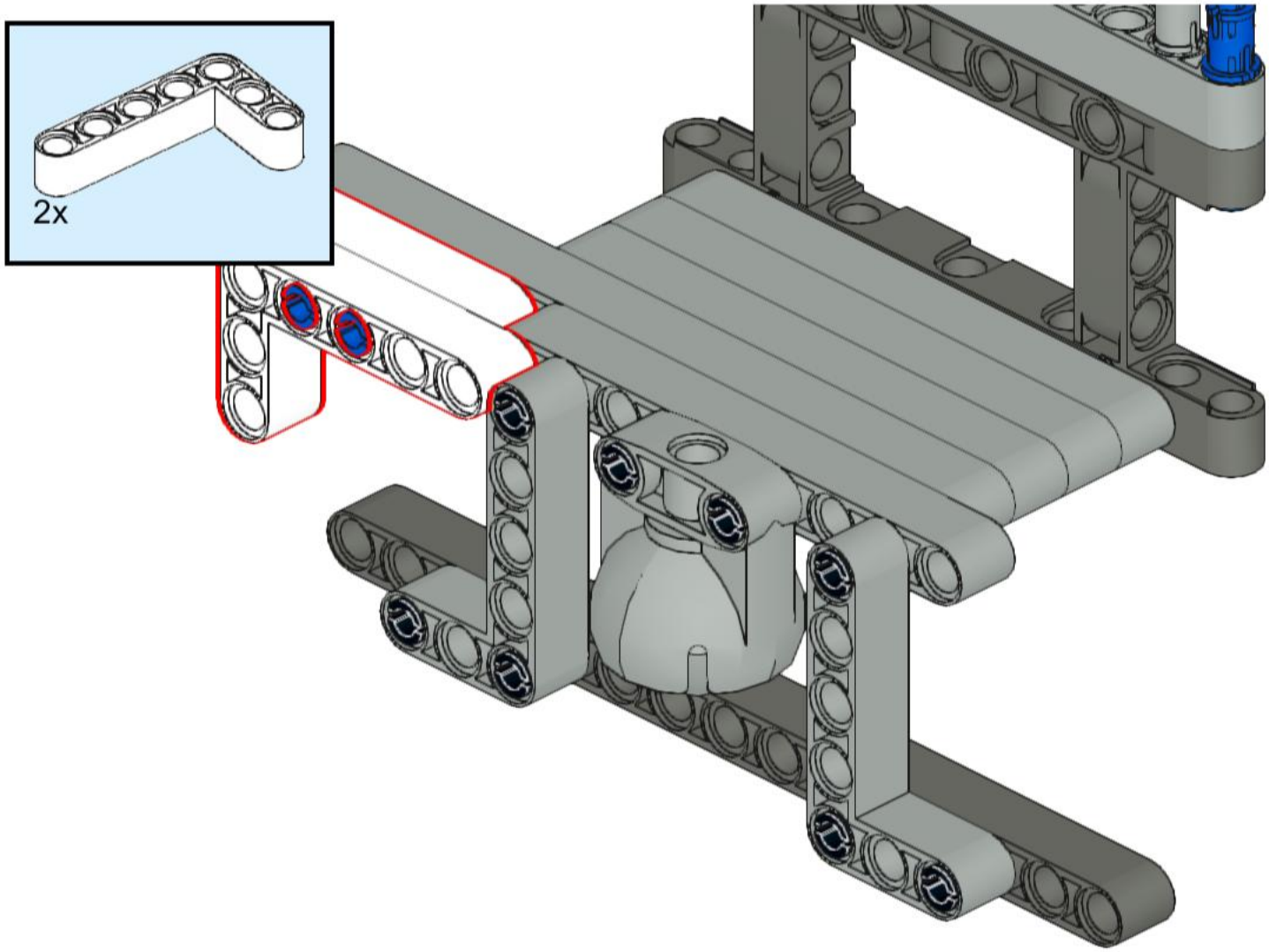

56

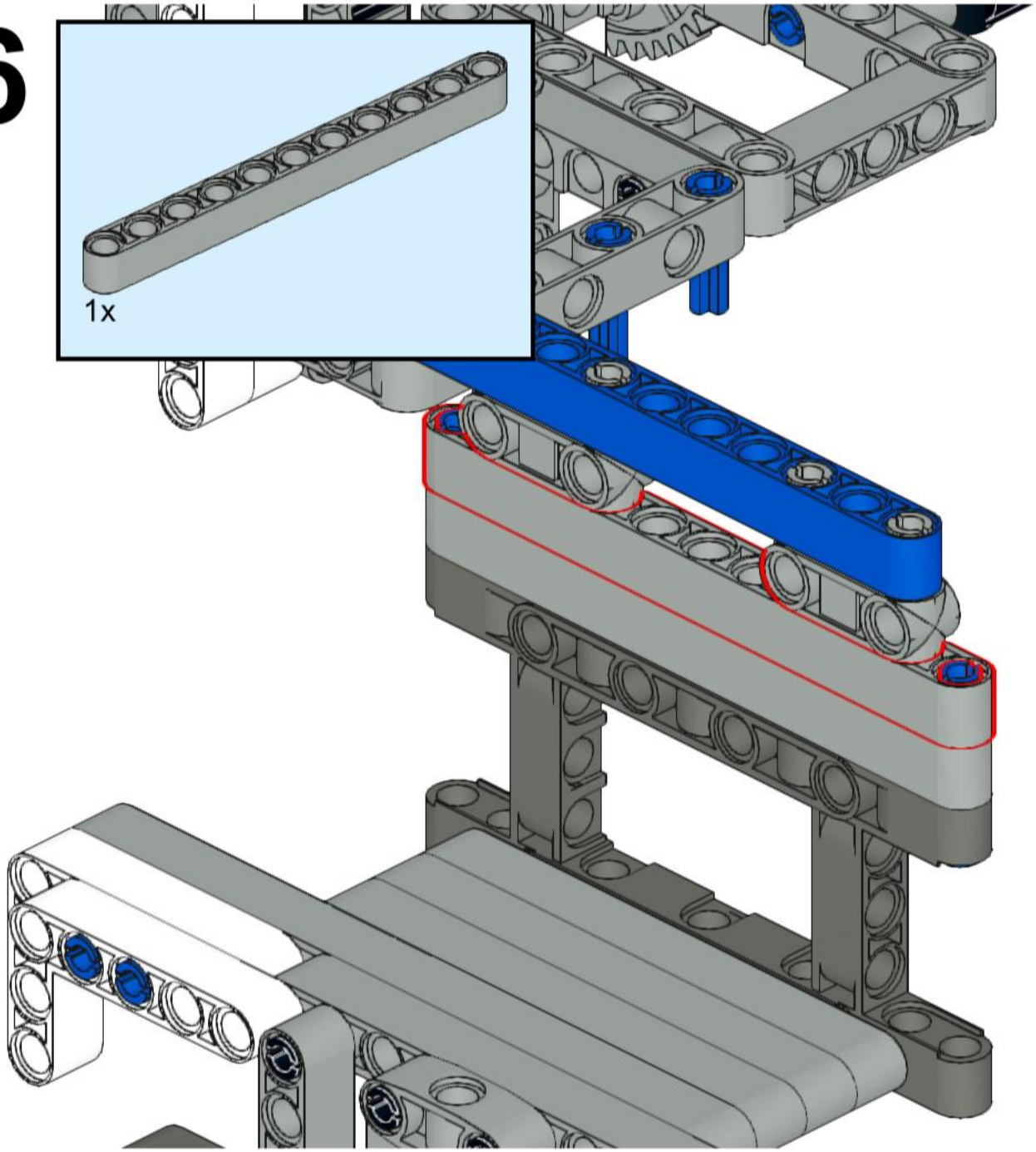

57

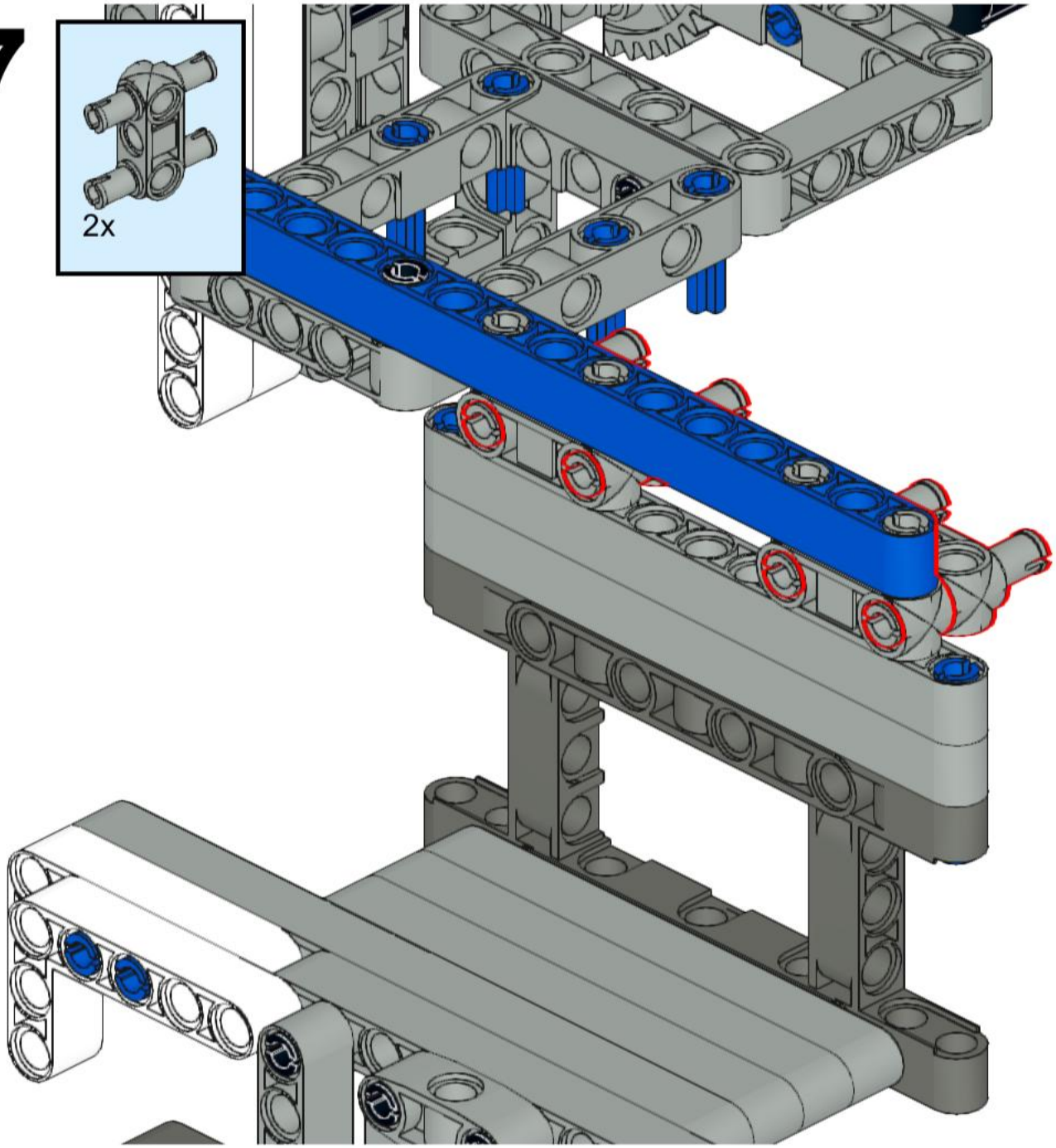

58

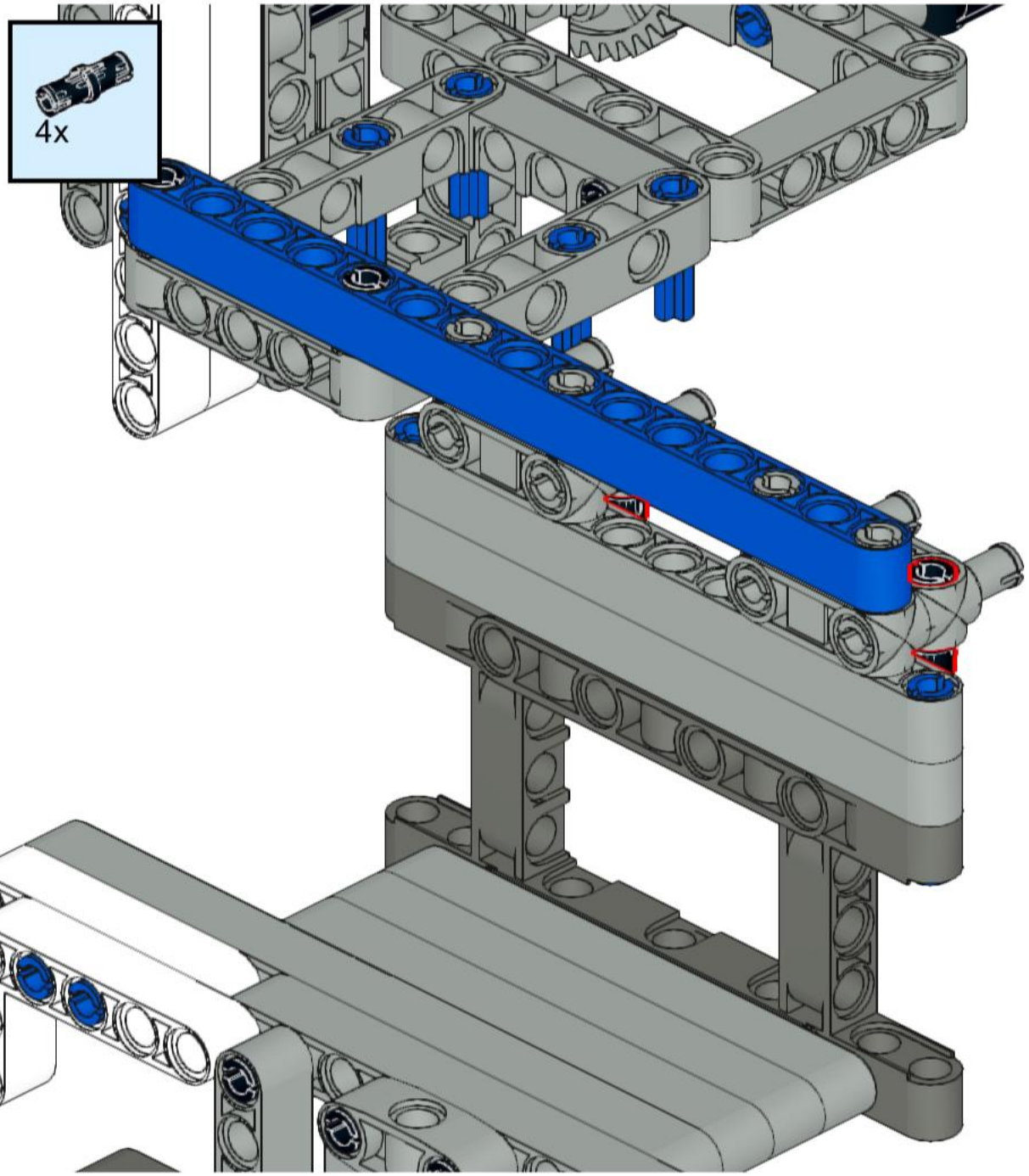

59

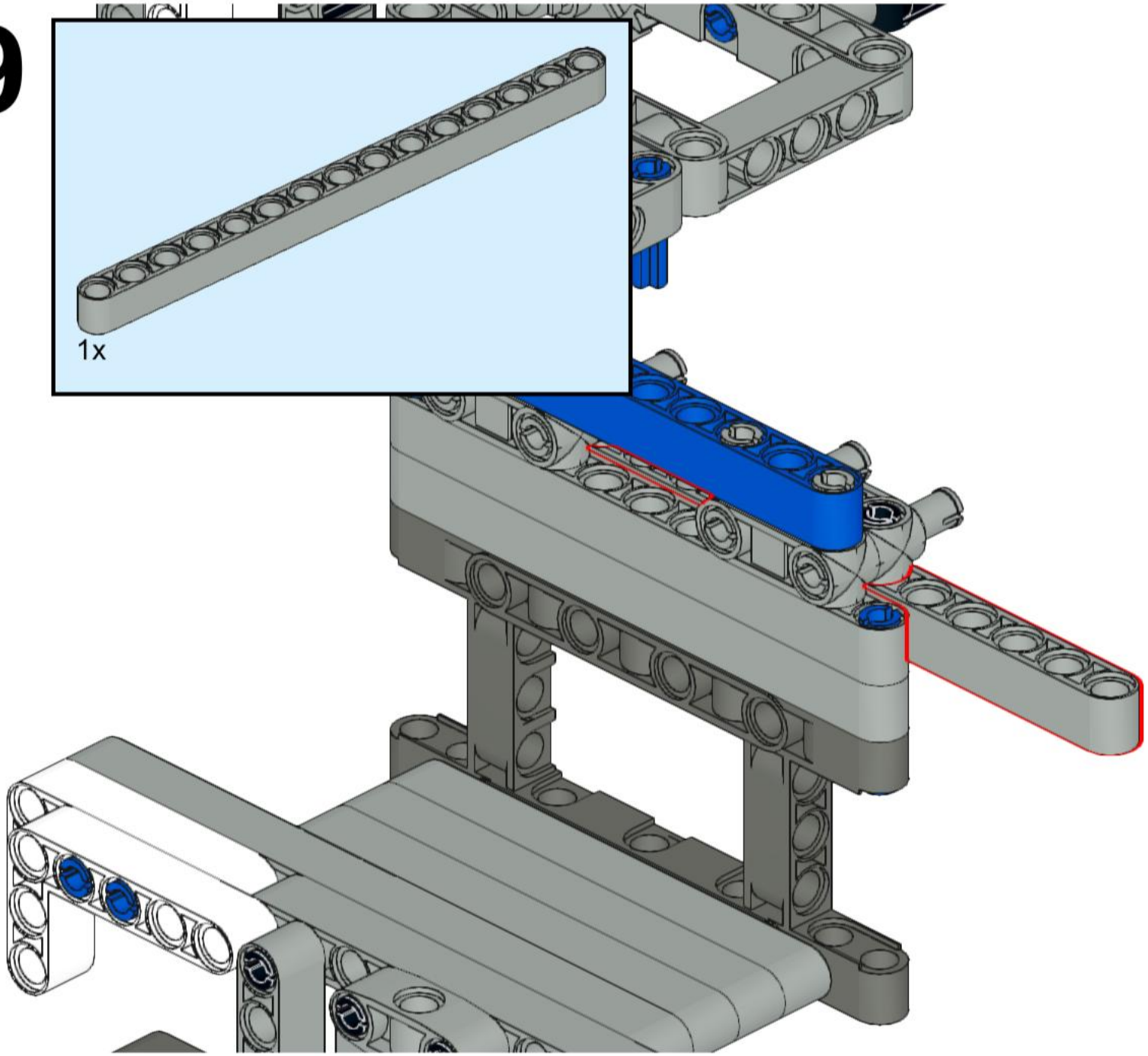

60

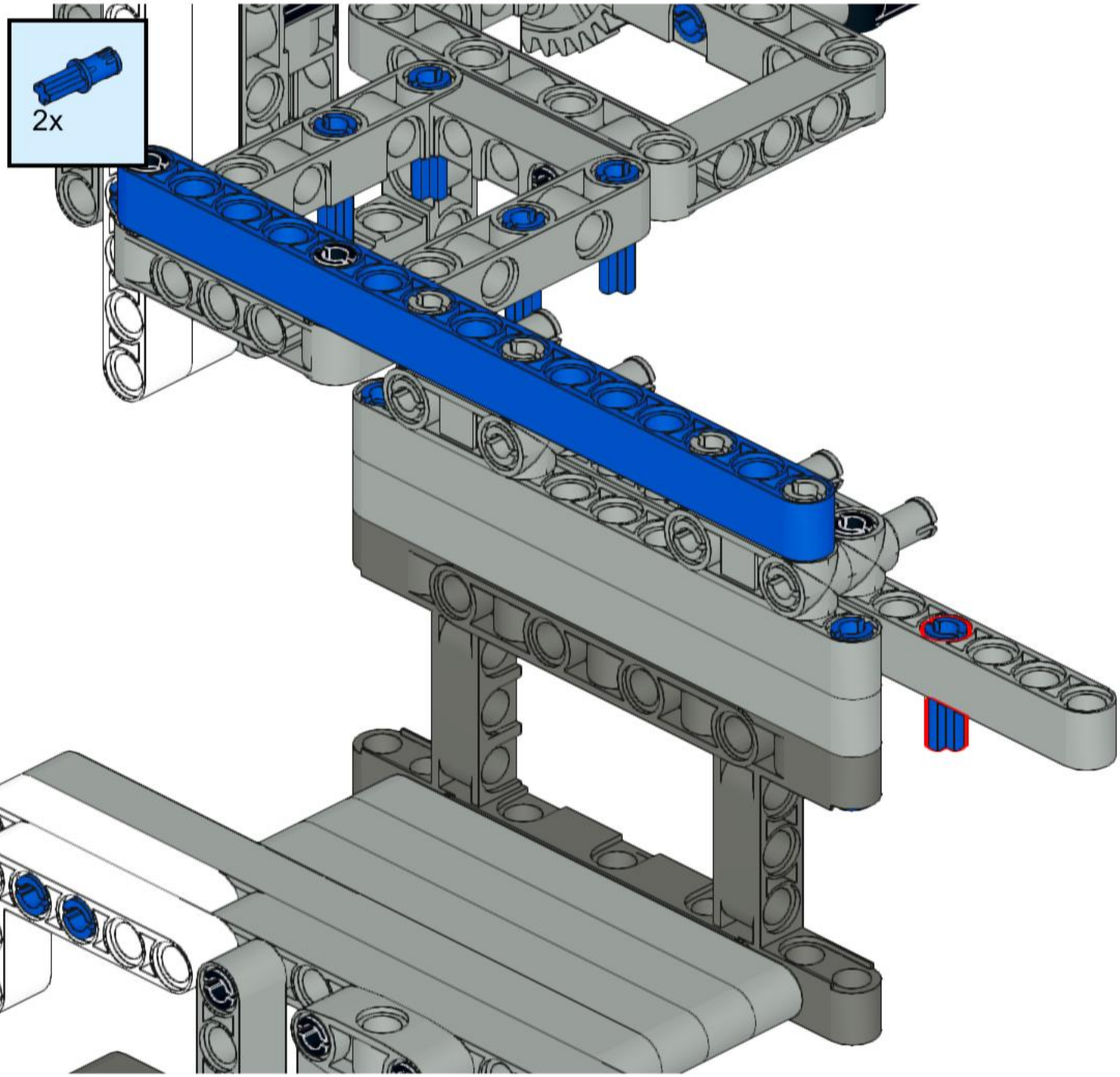

61

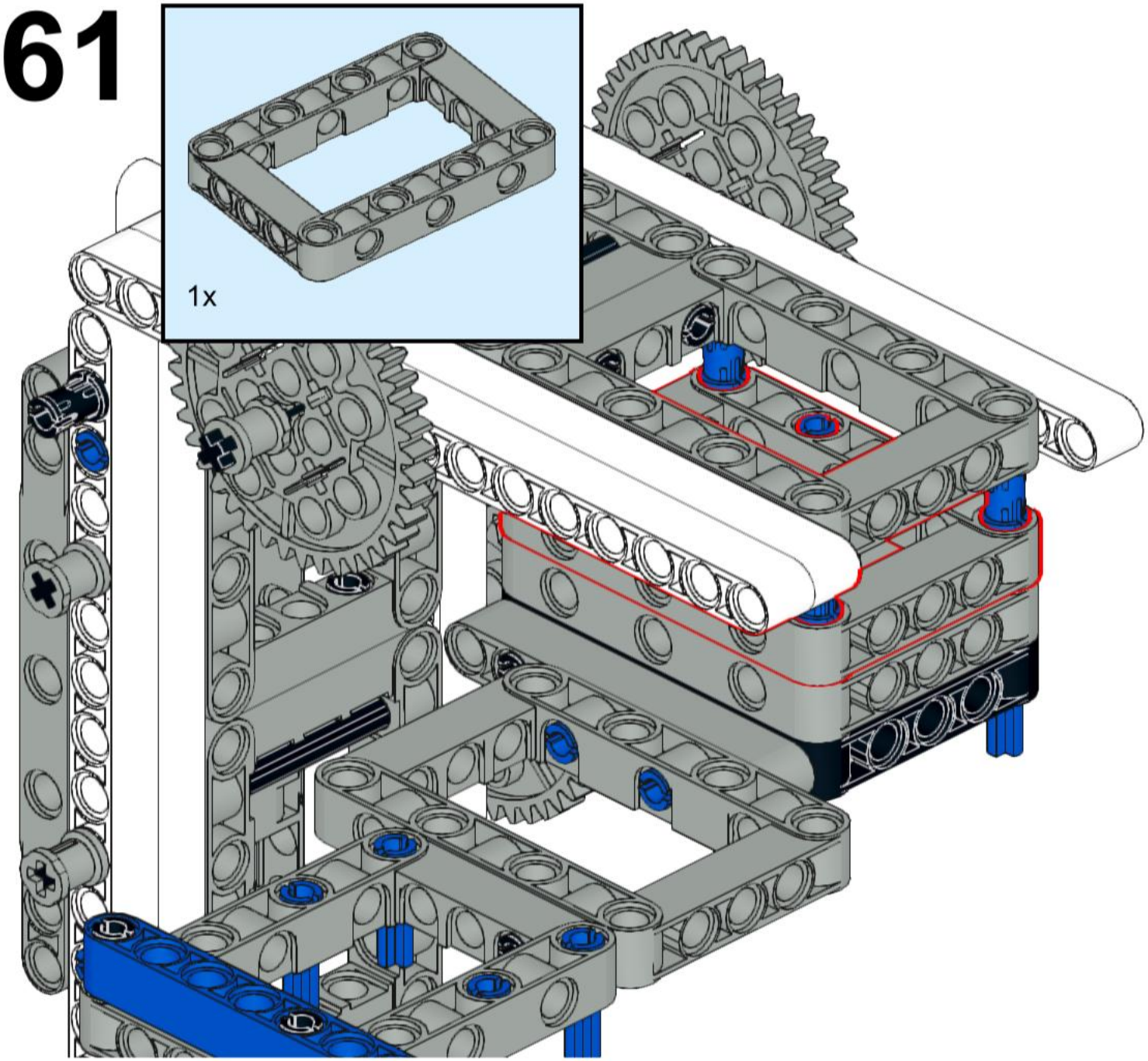

62

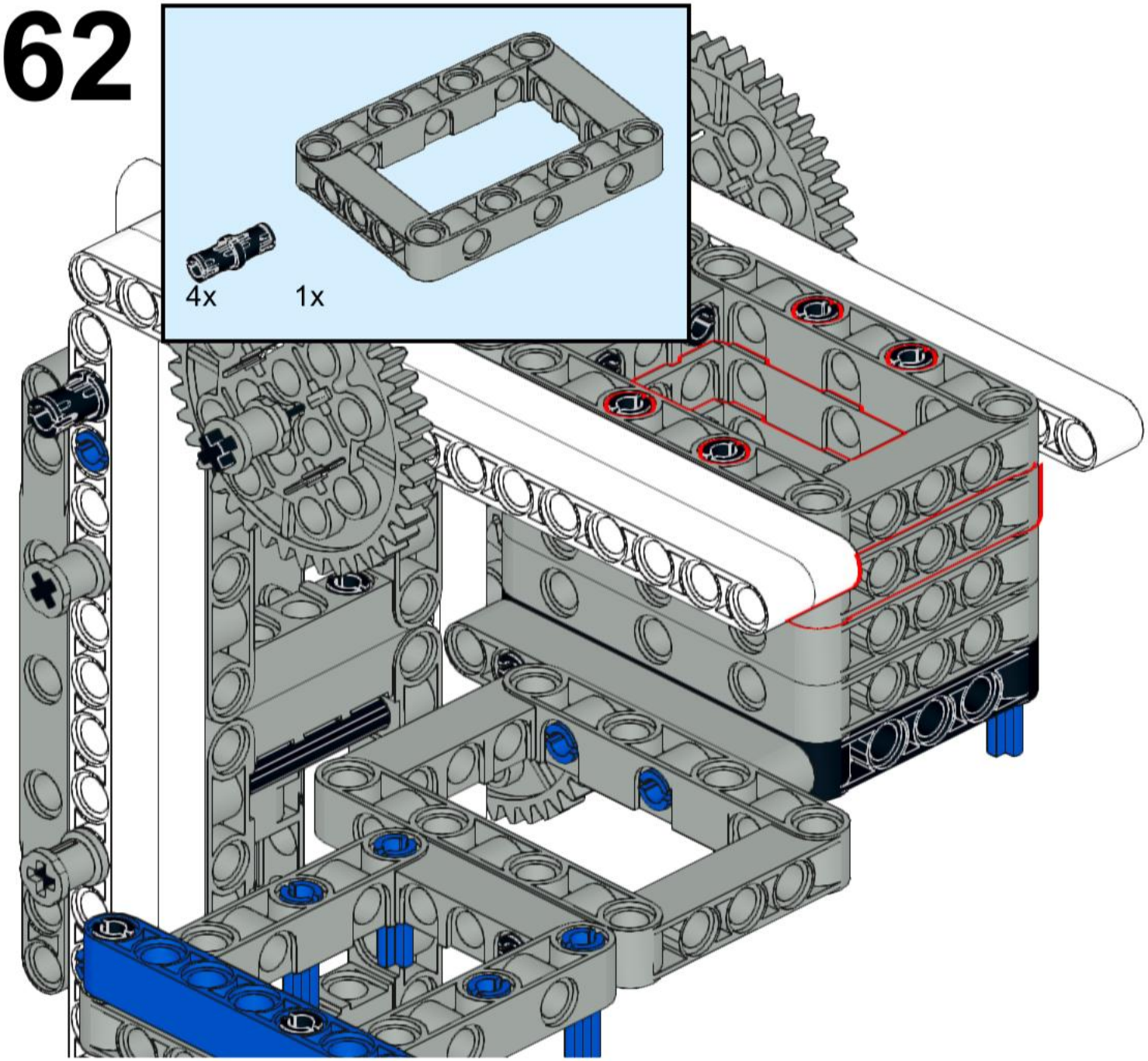

63

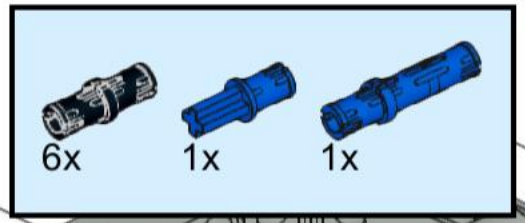

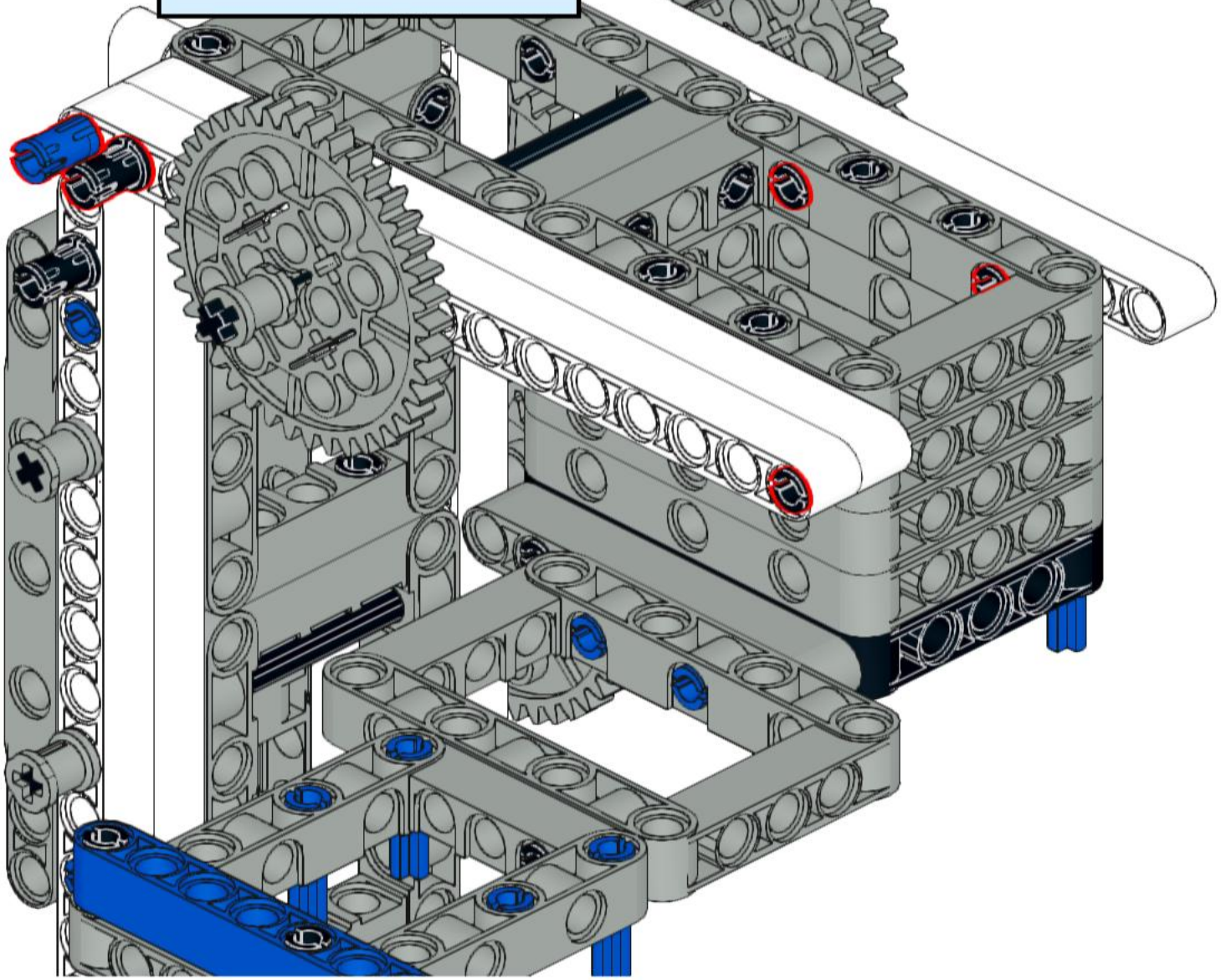

64

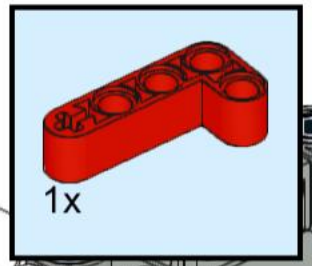

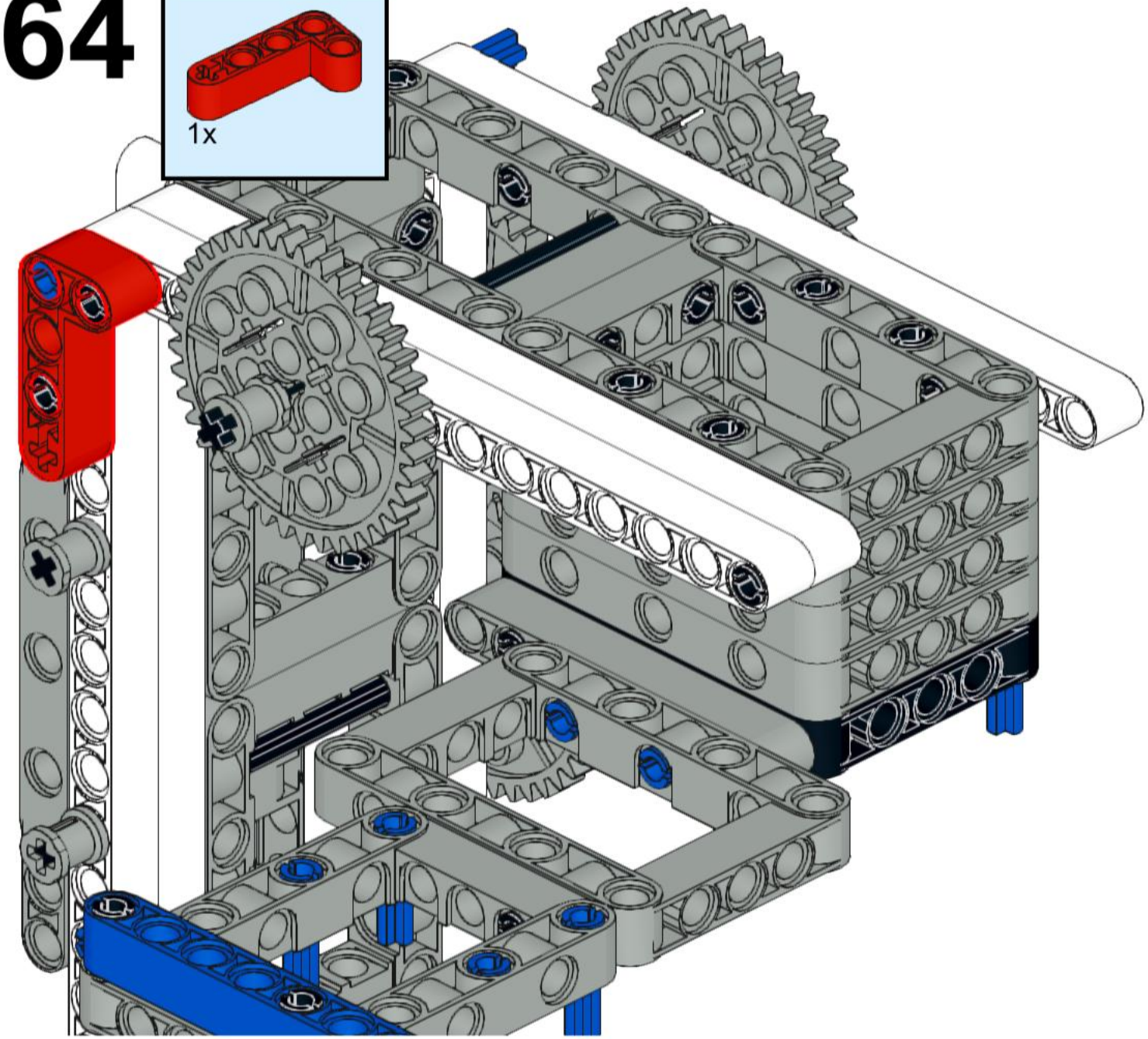

65

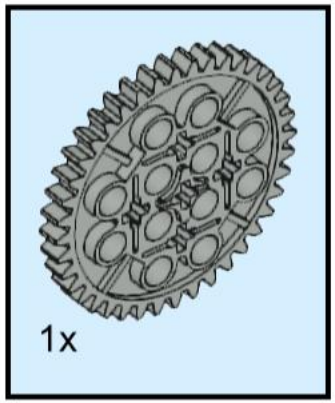

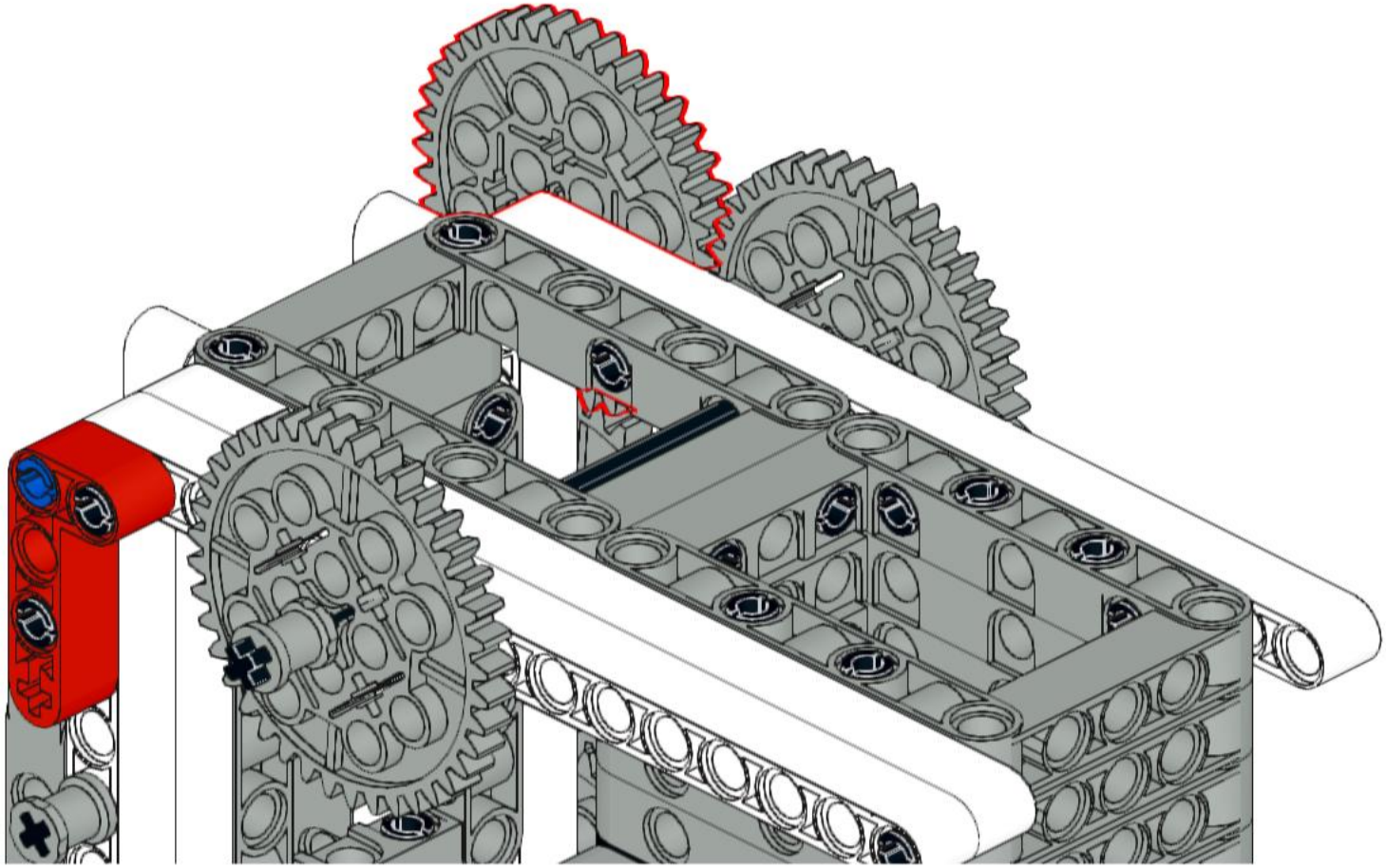

66

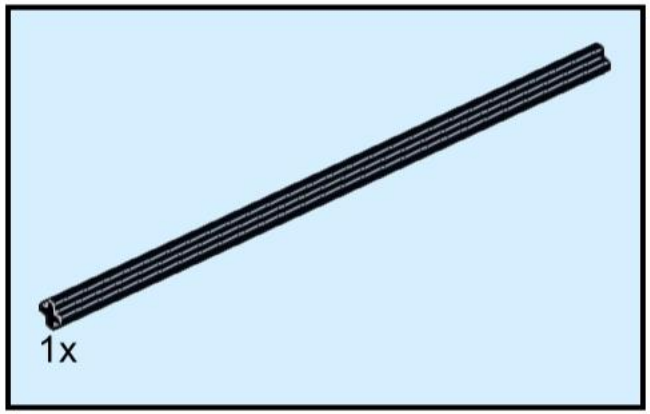

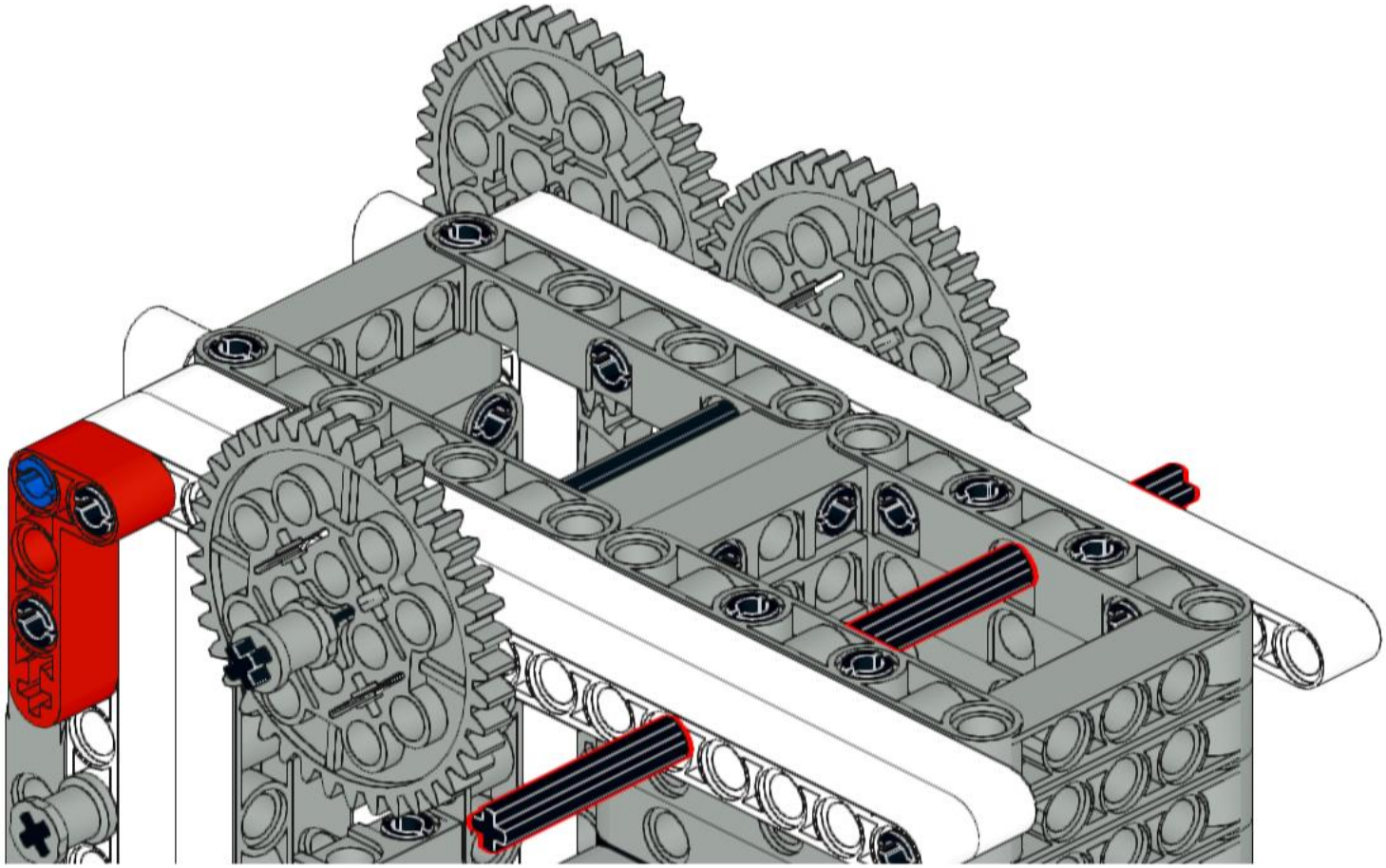

67

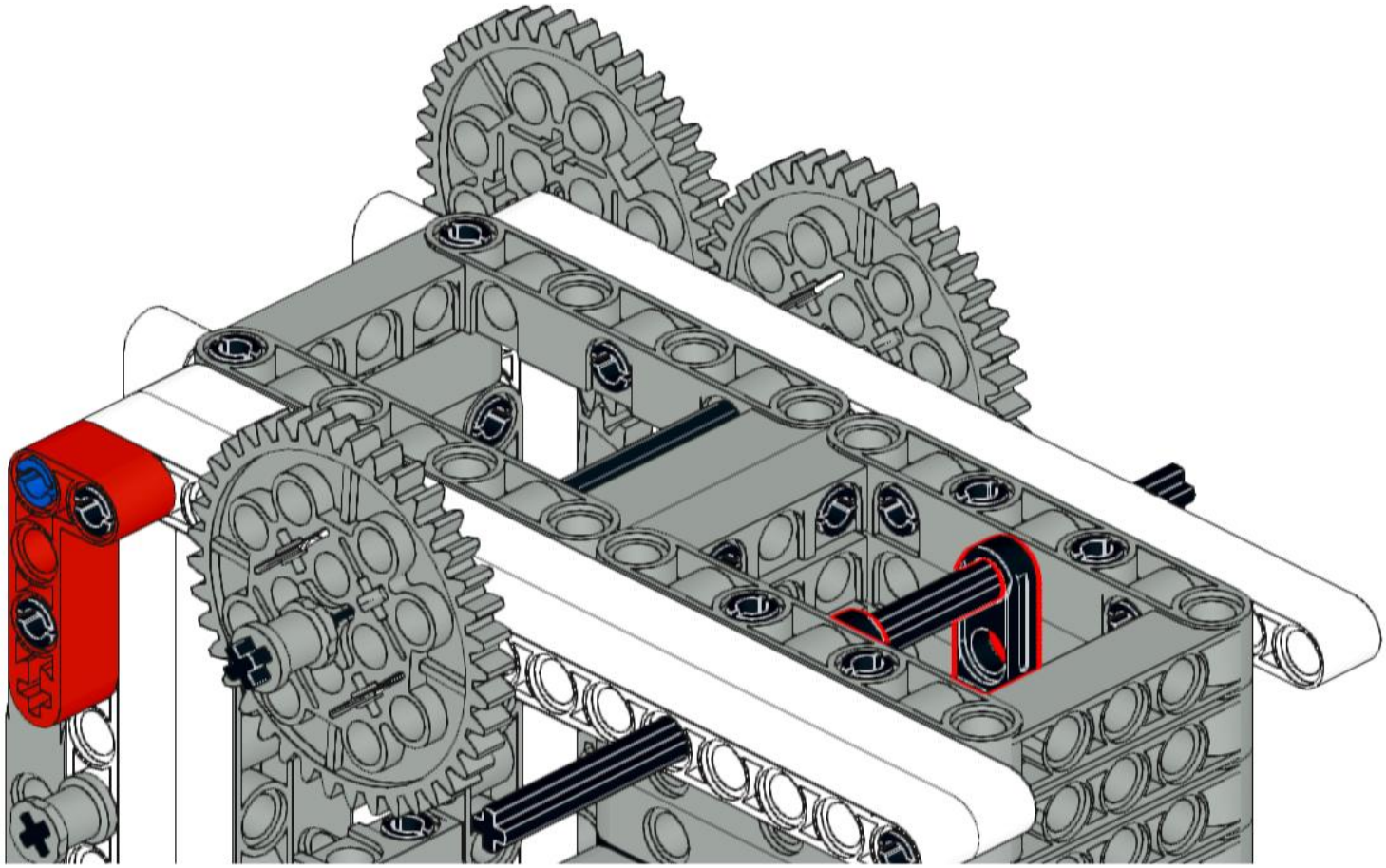

68

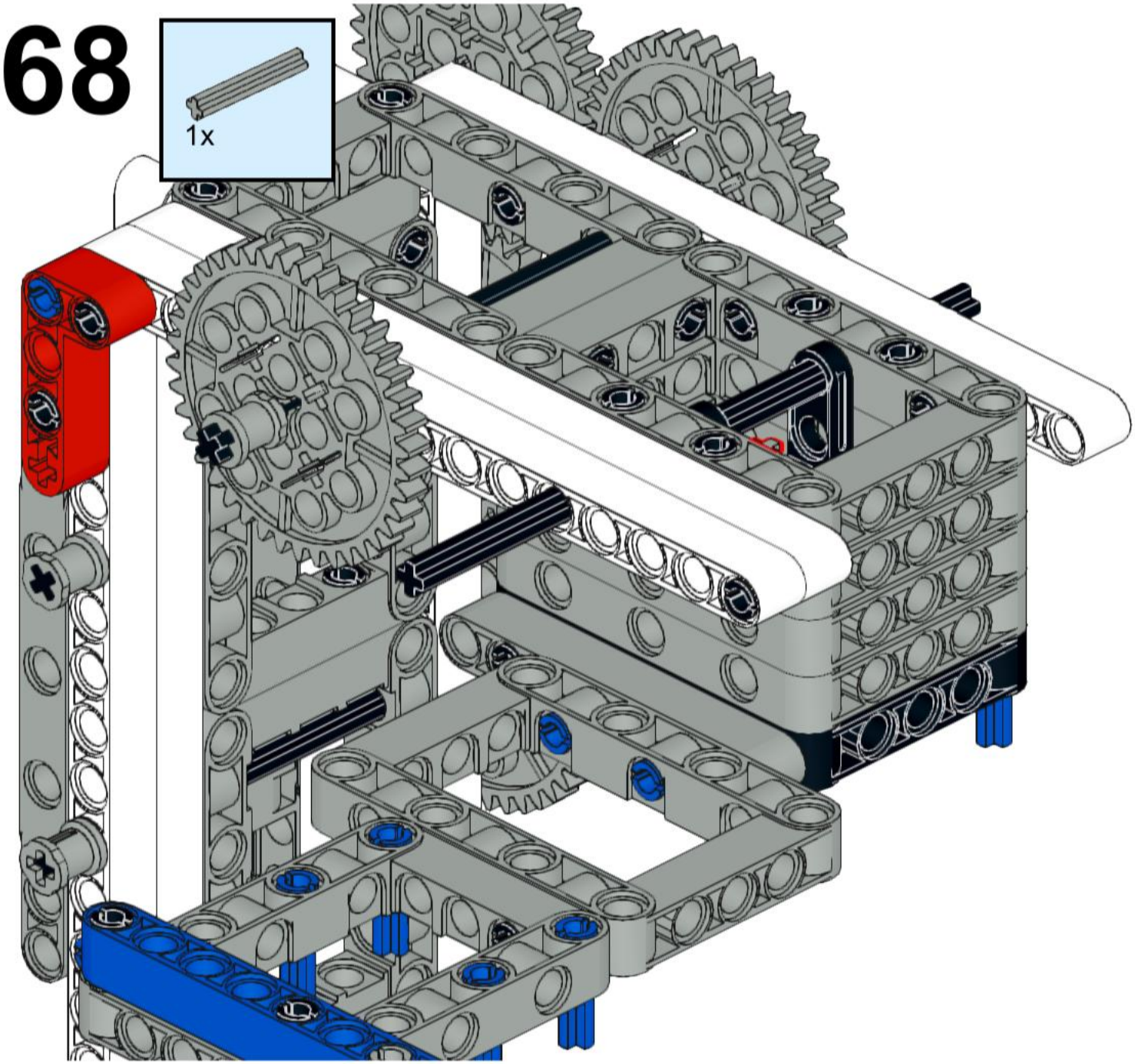

69

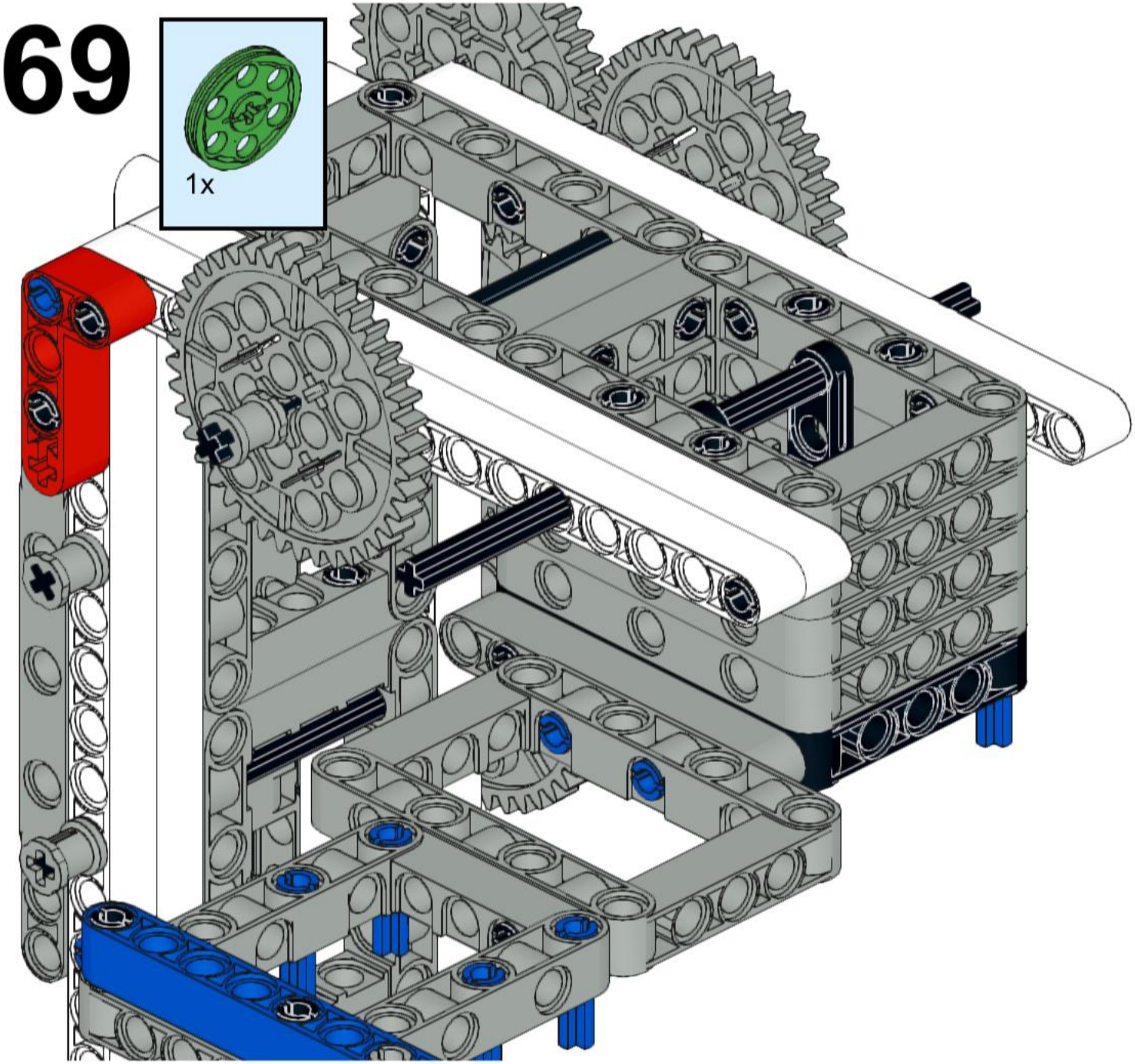

70

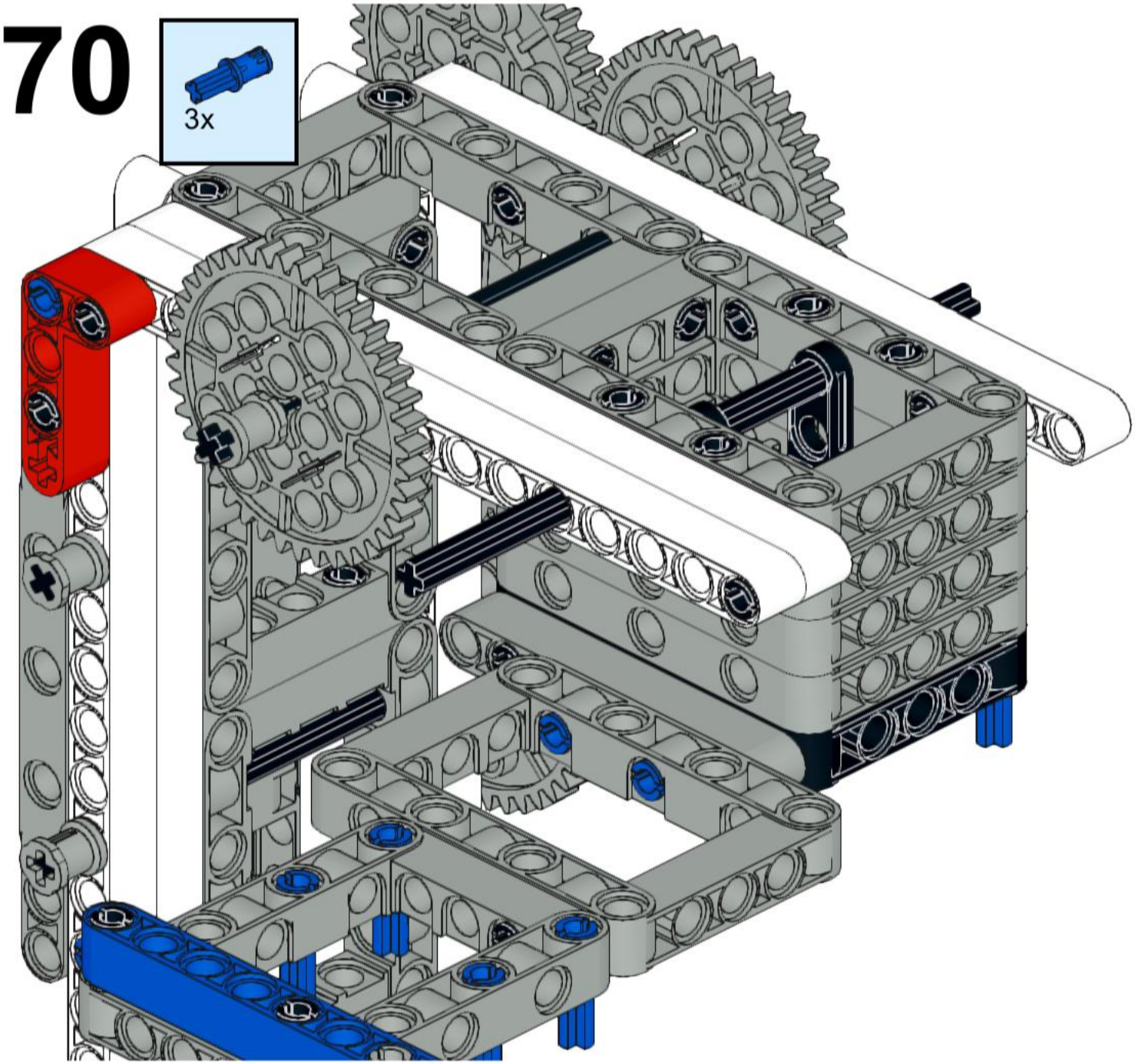

71

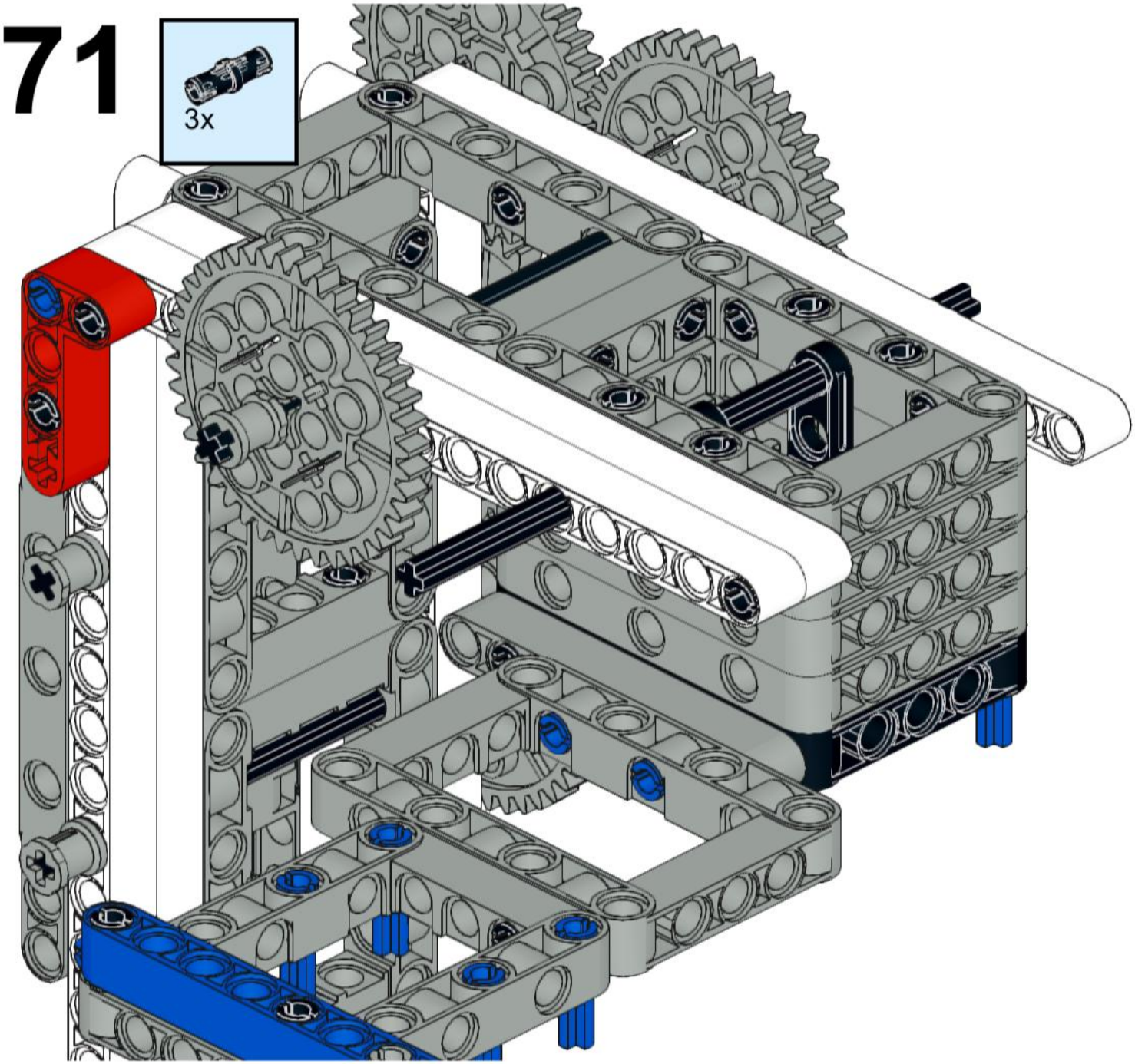

72

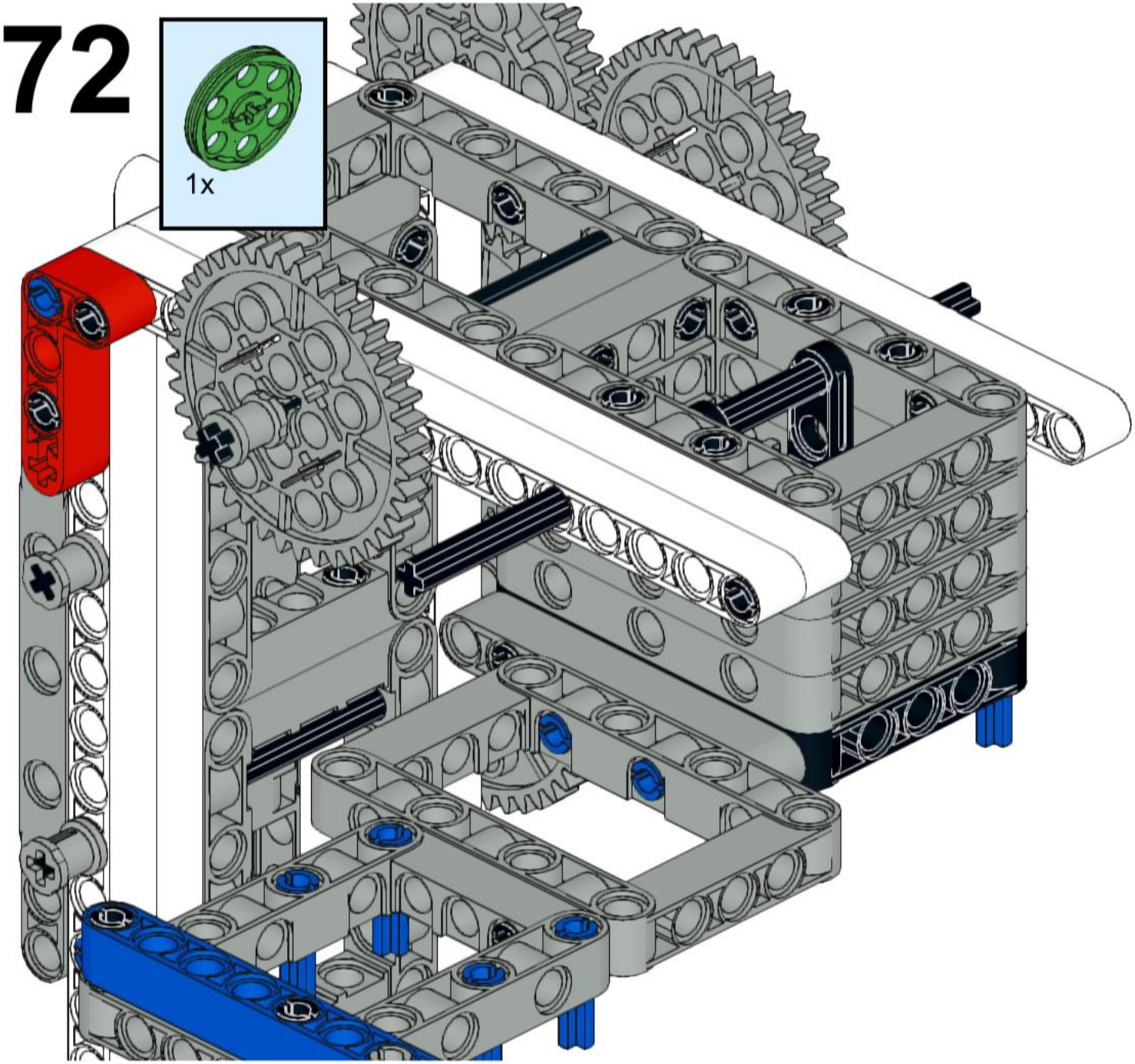

73

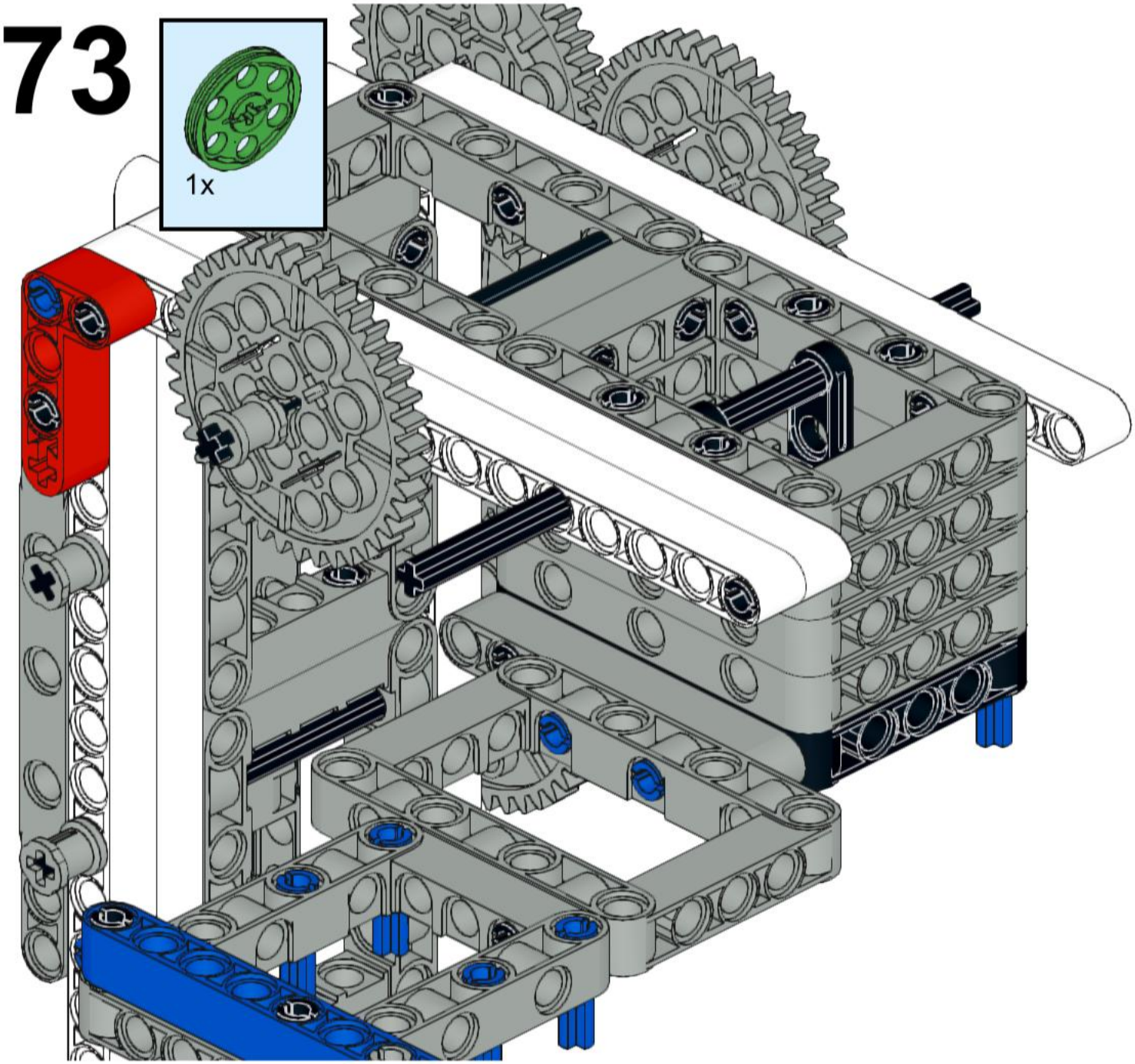

74

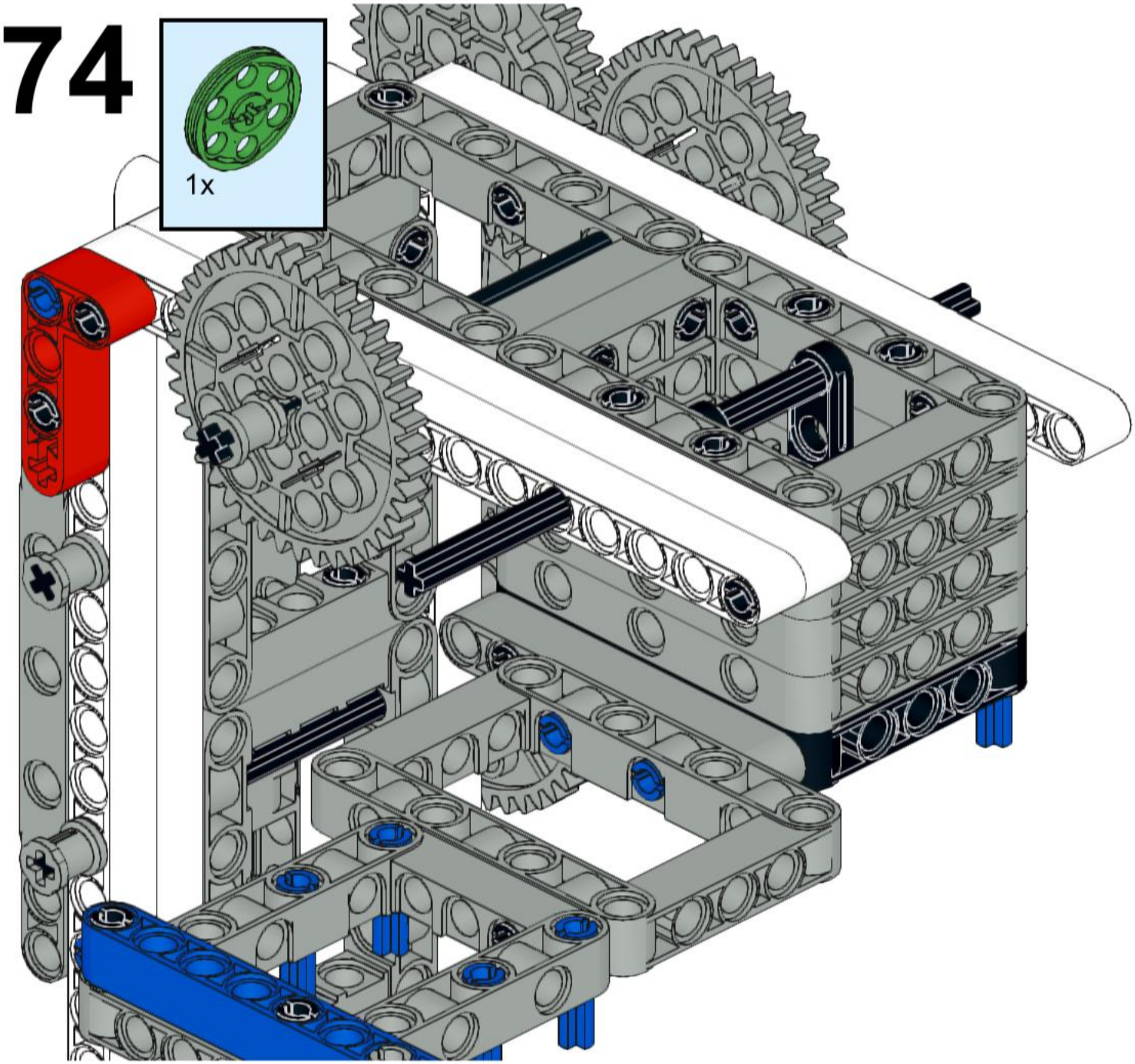

75

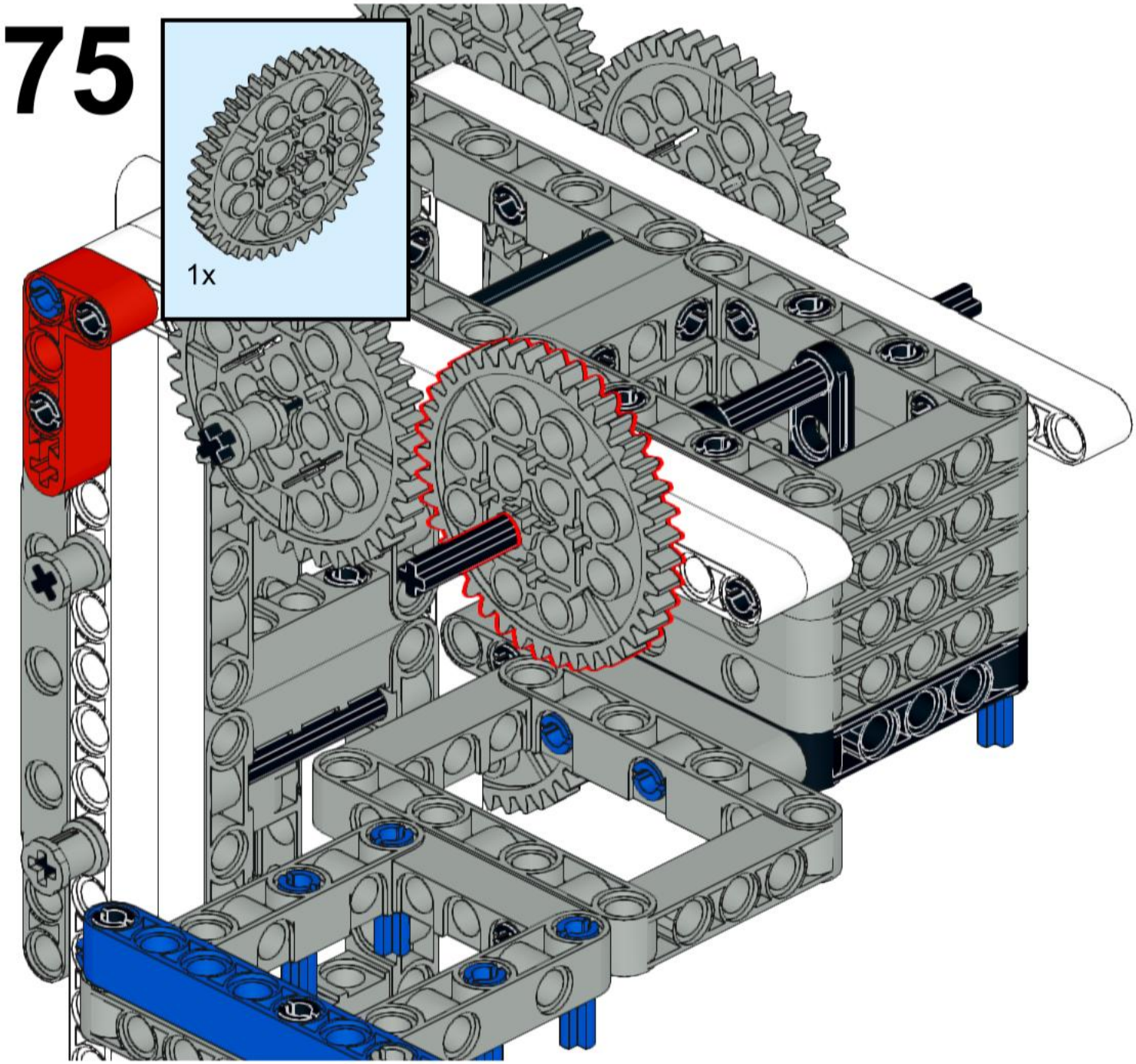

76

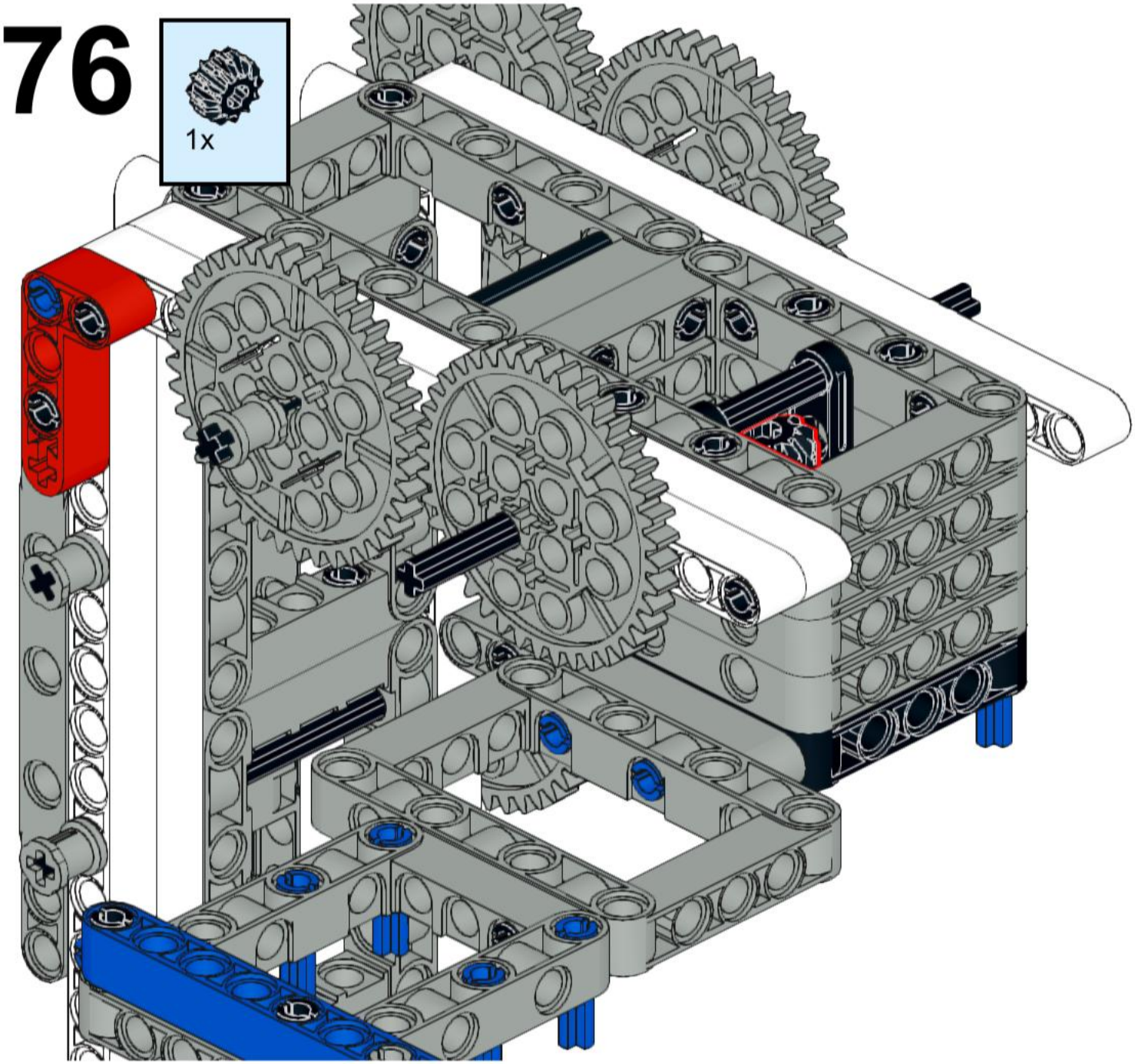

77

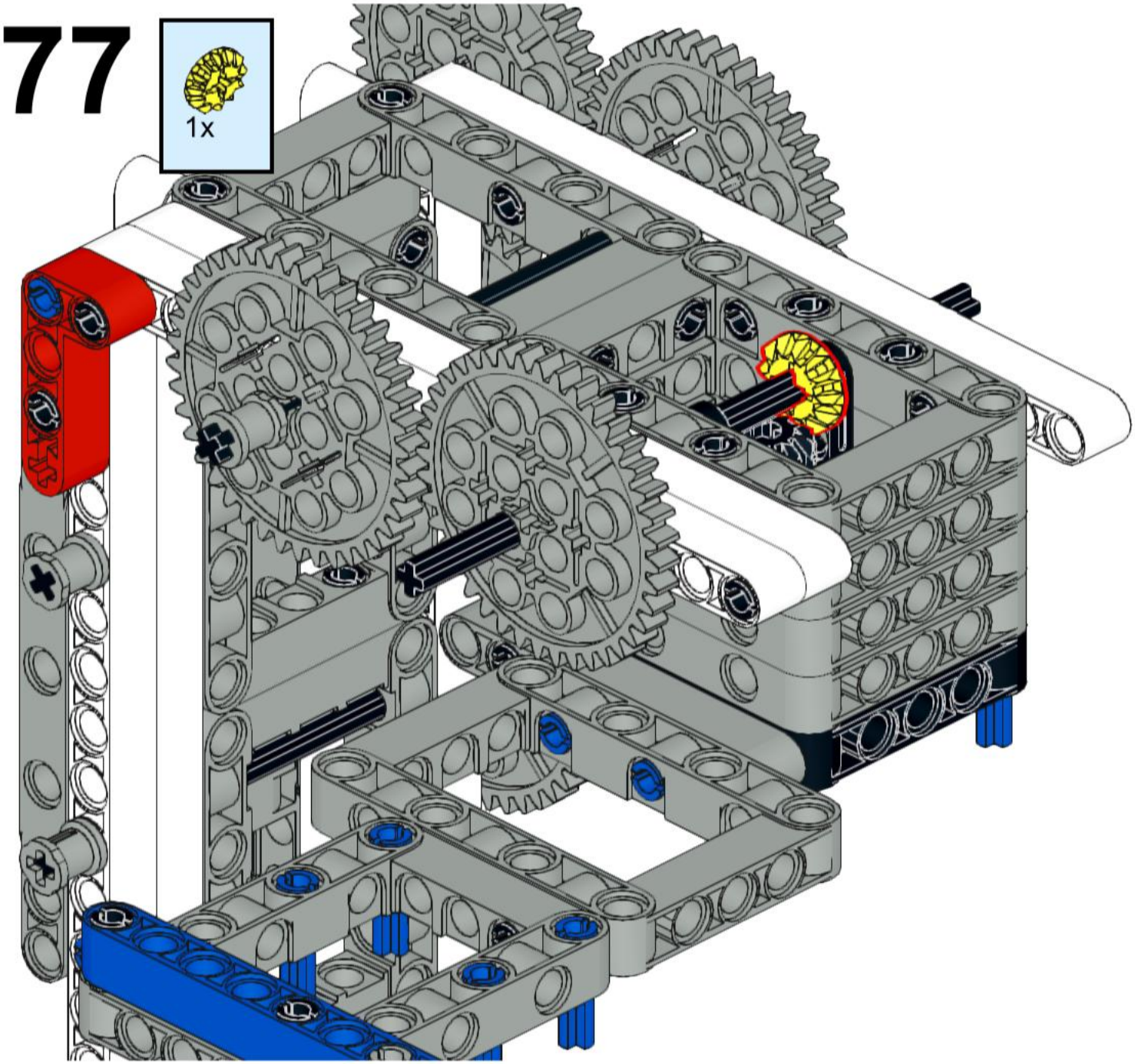

78

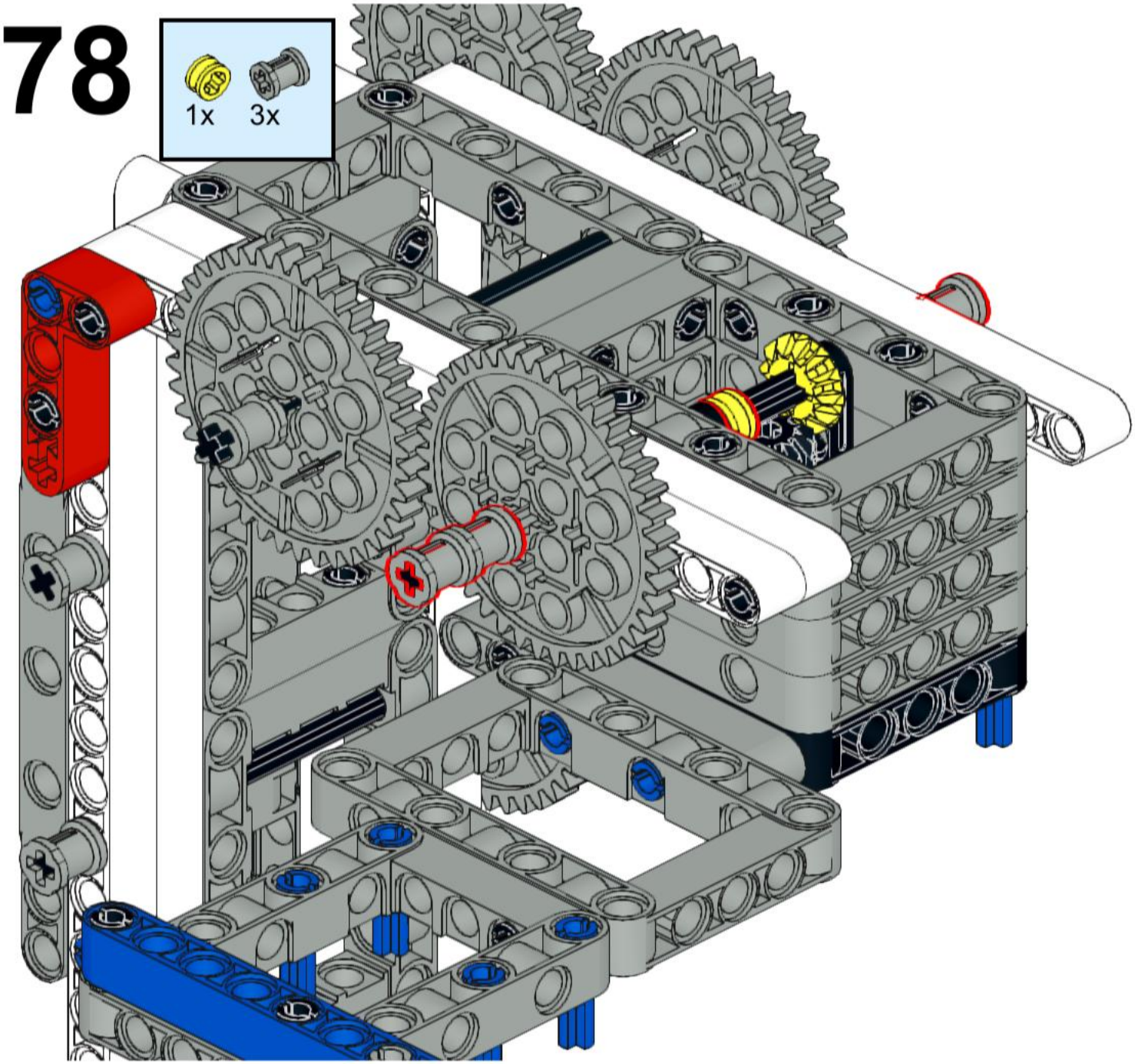
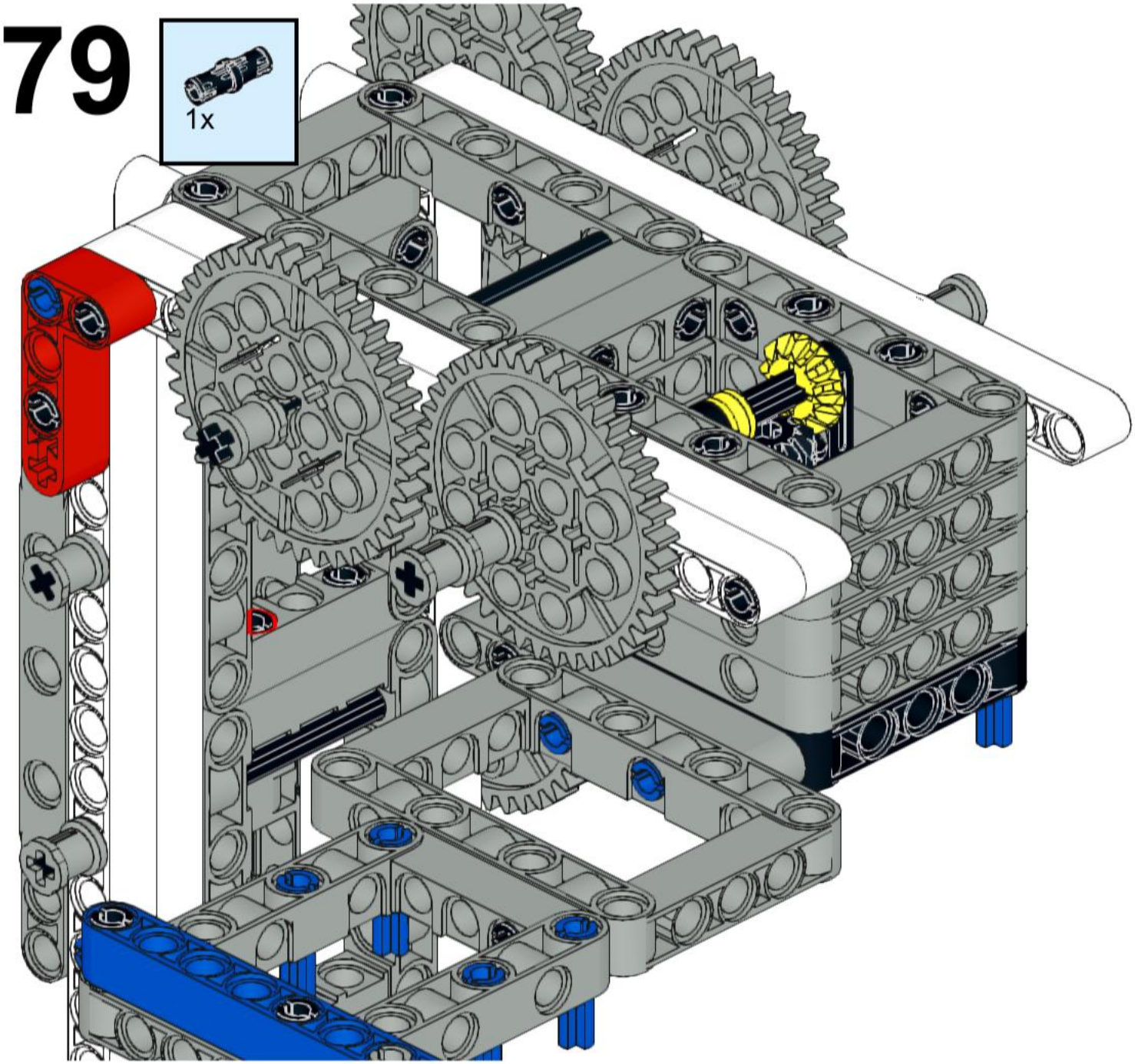
79