پمپیـــران

راهنمای انتخاب پمپ‌های

# گریز از مرکز

# centrifugal pump

بسمه تعالی

گروه صنایع پمپ‌سازی ایران (**پـمپـیـران**) در سال ۱۳۵۴ شمسی تأسیس گردید و تولید انواع پمپ را تحت لیسانس KSB آلمان آغاز کرد.

گروه صنایع پمپ‌سازی ایران (**پمپیران**) با ایجاد بیش از ده شرکت تولیدی و مهندسی اکنون به یک شرکت هلدینگ تولیدی تبدیل گردیده است و بزرگ‌ترین گروه پمپ ساز خاورمیانه می‌باشد.

در حال حاضر بیش از ۱۰۰۰ نفر نیروی متخصص مجرب و کارآزموده در واحدهای مجهز تولید، مهندسی، پشتیبانی و آزمایشگاه‌های شرکت‌های گروه اشتغال دارند. مساحت کارخانه‌های این شرکت‌ها حدود ۱۶۰۰۰۰ مترمربع بوده که بیش از ۷۵۰۰۰ مترمربع آن، فضاهای سرپوشیده خطوط تولید، انبارها، آزمایشگاه ها و سالن‌های پشتیبانی می‌باشند.

گروه صنایع پمپ‌سازی ایران (**پمپیران**) فعالیت‌های خود را در طراحی و ساخت و تولید انواع پمپ‌های مورد نیاز برای آب، نفت و انرژی و صنایع وابسته، مطابق با استانداردهای جهانی، توسعه داده است و پمپ‌های مورد نیاز را با مواد مختلفی هم چون چدن، برنز و فولادهای کربنی و آلیاژی به بازارهای داخلی و خارجی عرضه می‌نماید.

**شرکت‌های گروه و فعالیت‌های آنها**

**شرکت صنایع پمپیران:** تولیدکننده انواع الکتروپمپ‌های شناور، گریز از مرکز، فشار قوی، دو مکشه، نیروگاهی، صنعتی و معدنی، دریایی، نفت و پتروشیمی(API) و عرضه راه حل جامع.

**شرکت نوید سهند:** طراحی و ساخت و تولید انواع پمپ‌های صنعتی، معدنی، دریایی، نفت و پتروشیمی (API) و انواع الکتروپمپ‌های مستغرق ملخی و فاضلابی، پمپ‌های دو مکشه نیروگاهی و عرضه راه حل جامع.

**شرکت نوید موتور:** تولید انواع الکترو پمپ‌های خانگی و تاسیساتی، ساخت قطعات پمپ و ارائه خدمات قالب‌سازی و پرس‌کاری.

**شرکت تلمبه‌سازان تبریز:** توزیع قطعات یدکی پمپ‌های تولیدی گروه و انجام خدمات پس از فروش.

**شرکت راشا:** ریخته‌گری قطعات چدنی و فلزات رنگین.

**شرکت آذر فولاد گداز:** ریخته‌گری قطعات فولادی، آلیاژی و فلزات رنگین.

در حال حاضر شرکت صنایع **پمپیران** با دارا بودن گواهی‌نامه سیستم مدیریت جامع (IMS) شامل استاندارد سیستم مدیریت کیفیت EN ISO 9001:2015، استاندارد ایمنی و بهداشت حرفه‌ای ISO 45001:2018، گواهینامه تایید صلاحیت آزمایشگاه ISO/IEC 17025:2017، استاندارد رسیدگی به شکایات مشتری ISO 10002:2018، استاندارد مدیریت زیست محیطی ISO 14001:2015، گواهی‌نامه انطباق سامانه مدیریت امنیت اطلاعات ISIRI-ISO/IEC 27001 و تندیس سیمین تعالی سازمانی صنعت پتروشیمی محصولات خود را مطابق استانداردهای بین‌المللی تولید نموده و مصرف کنندگان را از کیفیت محصولات خود مطمئن می‌سازد.

**پمپیران** در اغلب شهرهای ایران و برخی از کشورهای جهان دارای نمایندگی فروش است و مشتریان می‌توانند با نرخ یکسان محصولات مورد نیاز خود را از نزدیک ترین نماینده خریداری کنند.

# PUMPIRAN

*In the name of God*

**History:**

Founded in 1973, Pumpiran (Iran Pump Manufacturing Industrial Group) is the biggest pump manufacturer in the Middle East. The company started with the manufacturing of a wide variety of pumps under license from KSB, a well-known pump manufacturing company in Germany. The license agreement lasted for nearly 20 years. Since then the company has continued developing technologies to keep up with the ever-growing target market of industrial parties, that's every company and organization in the fields of Water, Oil and Energy. The pumps manufactured are available with a variety of materials such as cast iron, brass, steel and carbon alloy and can be customized to meet the requirements and specifications of national and international customers.

With more than 1000 experienced and well-trained staff working in different sections such as engineering department, workshops or laboratories, and 16000 square meters area including 75000 square meters of ceiled space, Pumpiran is considered to be the biggest pump manufacturing company in the Middle East.

**PUMPIRAN** is now proudly a holding company and majority shareholder of the following entities:

**Pumpiran:** Manufacturer of various kinds of Submersible Electro Pumps, High Pressure Pumps, Centrifugal Pumps and Split Case Pumps.

**Navid Sahand:** Manufacturer of various kinds of Sewage & Drainage Pumps, Mixed Flow & Propeller Pumps, Oil and Petrochemical Pumps (API).

**Navid Motor:** Manufacturer of various kinds of Industrial & Domestic Electric Motors and Special Pumps.

**Tolombe Sazan:** After Sale Service Spare Manufacturer and Parts Distribution.

**Rasha:** Manufacturer of Various Kinds of Foundry Parts.

**Azar Fulad godaz:** Casting of various kinds of plain carbon steel, low-alloy and high - alloy steel and stainless steel parts.

**Certification:**

**PUMPIRAN has:**

**ISO 9001:2015,** Quality management systems

**ISO 14001:2015,** Environmental management systems

**ISO 45001:2018,** Occupational health and safety management systems

**ISO/IEC 17025:2017,** Testing and calibration laboratories

**ISO 10002:2018,** Quality management-Customer satisfaction

**ISIRI-ISO/IEC 27001,** Information security management

PUMPIRAN has agencies in most cities of Iran and some foreign countries.

## مثال عملی جهت انتخاب پمپ گریز از مرکز

**نیازمندی:**

پس از محاسبات هیدرولیکی می‌خواهیم پمپ گریز از مرکزی را انتخاب کنیم که آبدهی و ارتفاع آن به ترتیب ۵۰ مترمکعب در ساعت و ۲۹ متر باشد.

**۱ ـ انتخاب پمپ گریز از مرکز:**

ابتدا جهت تعیین نوع پمپ به «منحنی همپوشانی پمپ‌های گریز از مرکز» مراجعه می‌کنیم. با مشخصات ذکر شده دو انتخاب

**الف ـ** پمپ ۳۱۵ ـ ۶۵ با ۱۴۵۰ دور بر دقیقه

**ب ـ** پمپ ۱۶۰ ـ ۵۰ با ۲۹۰۰ دور بر دقیقه

با توجه به اینکه استهلاک پمپ در دورهای بالا بیشتر است چنانچه کارکرد پمپ مداوم باشد، بهتر است مورد «الف» را انتخاب کنیم و در صورتی که کارکرد پمپ در فواصل زمانی باشد، بهتر است مورد «ب» را انتخاب کنیم.

**۲ ـ تعیین قطر پروانه:**

با فرض اینکه کارکرد پمپ به صورت مداوم می‌باشد مورد «الف» را انتخاب می کنیم. سپس به منحنی مشخصات هیدرولیکی پمپ گریز از مرکز ۳۱۵ ـ ۶۵ با ۱۴۵۰ دور در دقیقه مراجعه می‌کنیم. بر روی منحنی نقطه تقاطع آبدهی ۵۰ مترمکعب در ساعت و ارتفاع ۲۹ متر را یافته و اولین منحنی بالای این نقطه را که مربوط به پروانه با تراش Ø۳۱۰ می‌باشد، انتخاب می‌کنیم. بنابراین پمپ مورد تقاضا، پمپ گریز از مرکز ۳۱۵ ـ ۶۵ با ۱۴۵۰ دور در دقیقه با تراش پروانه Ø۳۱۰ می‌باشد. یعنی:

**65-315a (Ø310), 1450 rpm**

(حرف a نشانگر این است که پروانه پمپ تراش داده شده است.)

**۳ ـ راندمان پمپ:**

با توجه به اینکه نقطه انتخاب در منحنی مشخصات هیدرولیکی بین راندمان ۶۵٪ و ۶۶٪ می باشد، راندمان پمپ مورد انتخاب در این مثال حدود ۶۵/۲٪ می‌باشد.

**۴ ـ انتخاب الکتروموتور:**

جهت انتخاب الکتروموتور انتهای منحنی توان را برای تراش پروانه Ø۳۱۰ در نظر گرفته و به عدد ۸/۲ kW می‌رسیم. بنابراین جهت عملکرد مطمئن الکترو موتور ۱۱ کیلووات با ۱۴۵۰ دور بر دقیقه را انتخاب می‌کنیم.

## *Practical example for selecting of a centrifugal pump*

**Requirement:**

After the hydraulic calculation, we want to select a centrifugal pump that has a capacity of 50 $m^3$/h and head of 29 m.

**1- Selecting the centrifugal pump size:**

To select the pump size we first refer to the **"PERFORMANCE RANGE OF CENTRIFUGAL PUMPS"** and considering the requirment we have 2 choices:

**A)** Pump type 65-315, 1450 rpm
**B)** Pump type 50-160, 2900 rpm

As the wear of the higher speed pumps is more for continuous operation, it is advised to select "A" and if the operation is intermittent, to select "B".
Assuming we have continuous operation, then we select "A" and refer to the hydraulic performance curve for the 65-315 with 1450 rpm speed.

**2- Determination of impeller diameter:**

On the hydraulic performance curve we locate the point of intersection where the capacity of 50 $m^3$/h and head of 29 m meet and select the curve immediately above this point which is impeller with diameter Ø310. Therefore the requird pump is a centrifugal type 65-315, 1450 1/min with impeller diameter Ø310 or:

**65-315a (Ø310), 1450 rpm**

(The character "a" indicates that the impeller has been turned down).

**3- Pump efficiency:**

Considering the selected point in the performance curve is between 65% and 66%, the efficiency of this pump is approx. 65.2%.

**4- Selecting of electromotor:**

In order to select the electromotor, we pick the end of the power curves for impeller size Ø310. This is 8.2 kW. Therefore a 11 kW, 1450 rpm electromotor has to be selected for confidence operation.

# PUMPIRAN

## PERFORMANCE RANGE OF CENTRIFUGAL PUMPS

## منحنی همپوشانی پمپ‌های گریز از مرکز

دور موتور ۲۹۰۰ / 2900 rpm

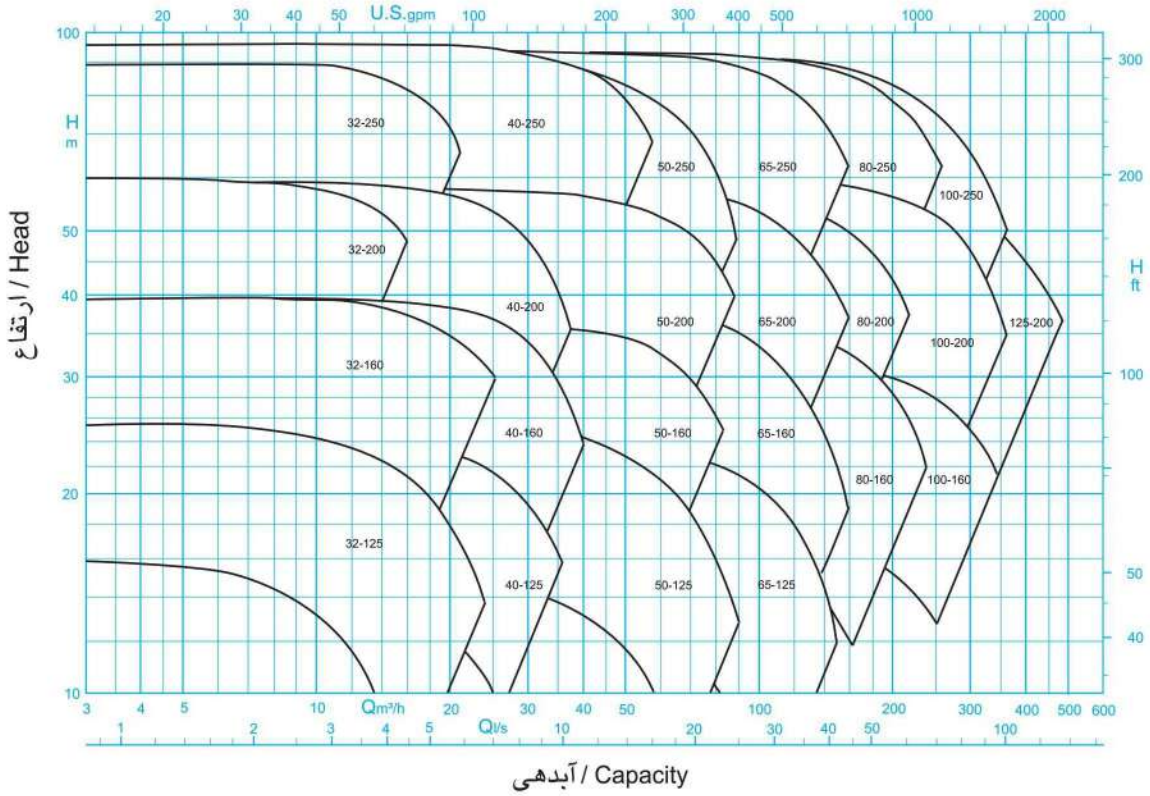


دور موتور ۱۴۵۰ / 1450 rpm

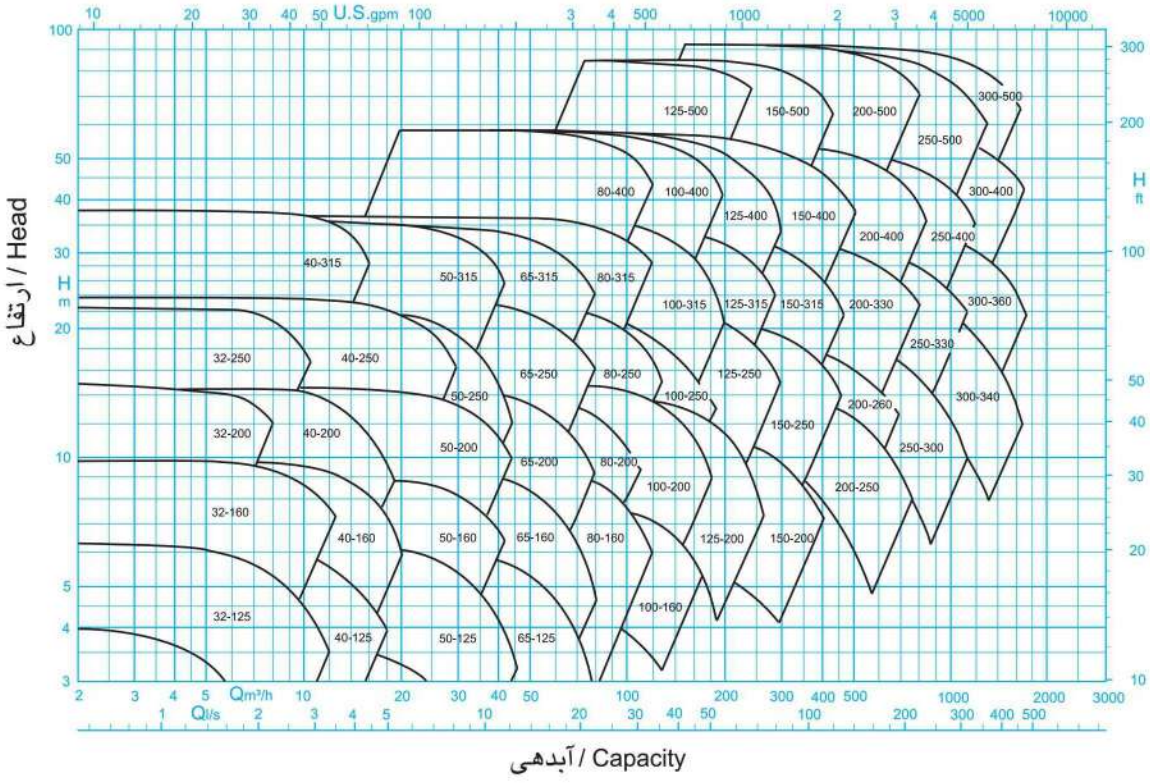

# PUMPIRAN

## PERFORMANCE RANGE OF CENTRIFUGAL PUMPS WITH HIGH CAPACITY

## منحنی همپوشانی پمپ‌های گریز از مرکز با آبدهی زیاد

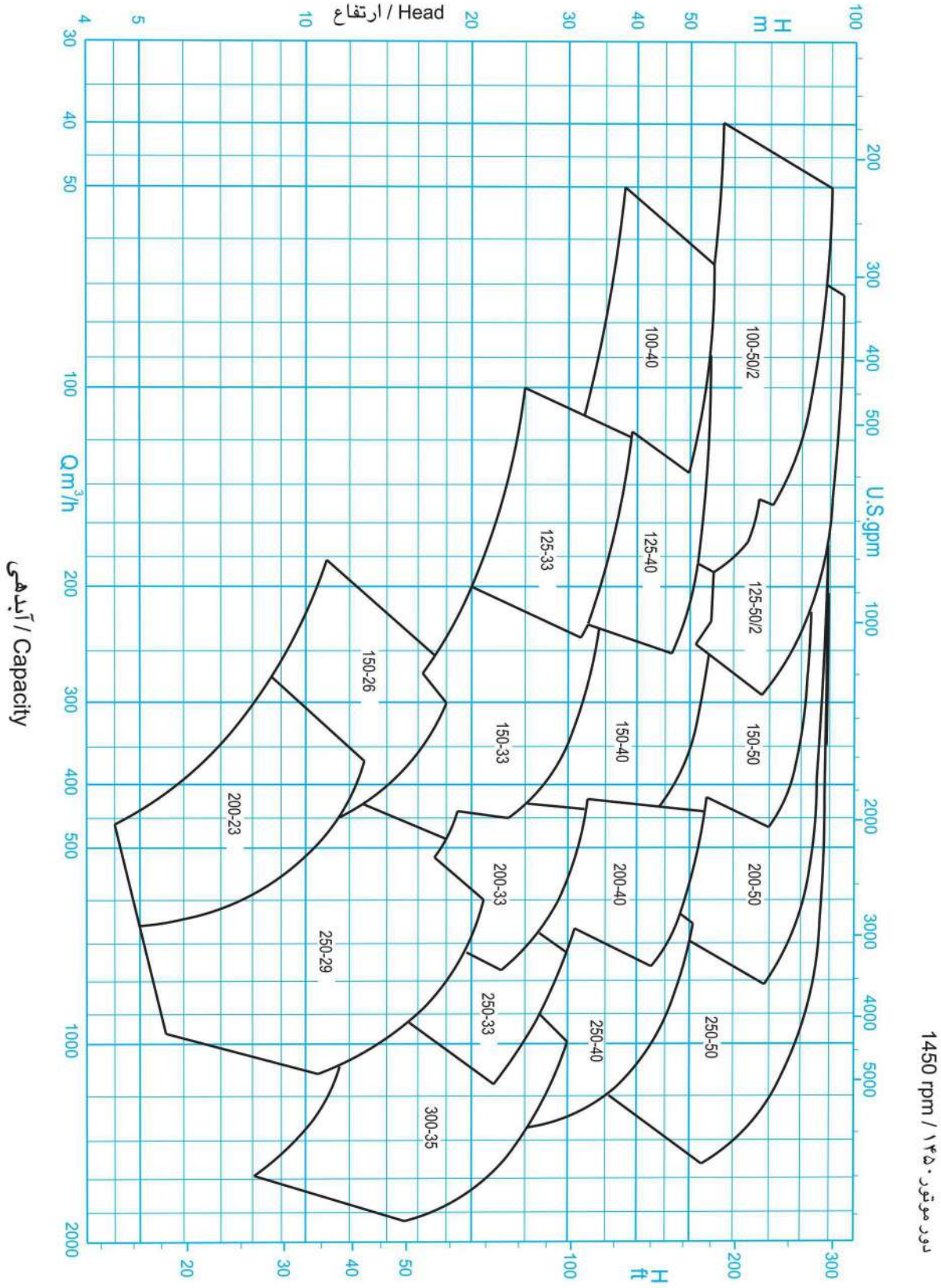

# PUMPIRAN

## HEAVY DUTY SLUDGE PUMP HDS 50-300

## پمپ گل‌کش ۳۰۰–۵۰ HDS

### GENERAL SPECIFICATIONS OF HDS PUMPS

| | |
|---|---|
| Output size | : 50 to 150 mm |
| Capacity | : 10 to 350 $m^3/h$ |
| Head | : 10 to 70 m |
| Operating temperature with soft packed stuffing box | : from -20°c to 110°c |

**Material :**

| | |
|---|---|
| Shaft | : Steel 1.4021 |
| Impeller | : Cast-Iron GG-25 |
| Casing | : Cast-Iron GG-25 |

Additional materials for pump parts are available upon request.

### مشخصات کلی پمپ‌های گل‌کش

قطر خروجی : ۵۰ تا ۱۵۰ میلی‌متر
ظرفیت آبدهی : ۱۰ تا ۳۵۰ مترمکعب در ساعت
ارتفاع : ۱۰ تا ۷۰ متر
درجه حرارت سیال درآببندی
با نوار گرافیت : از ۲۰– تا ۱۱۰ درجه سانتی‌گراد

**جنس مواد :**

محور : فولاد 1.4021
پروانه : چدن GG-25
محفظه : چدن GG-25

جنس مواد بر حسب تقاضا قابل تغییر است.

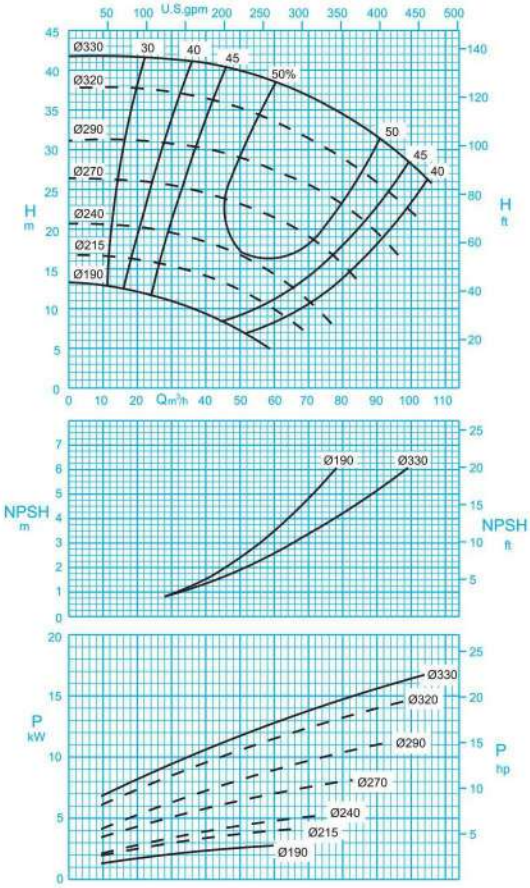


دور موتور ۱۴۵۰ / 1450 rpm

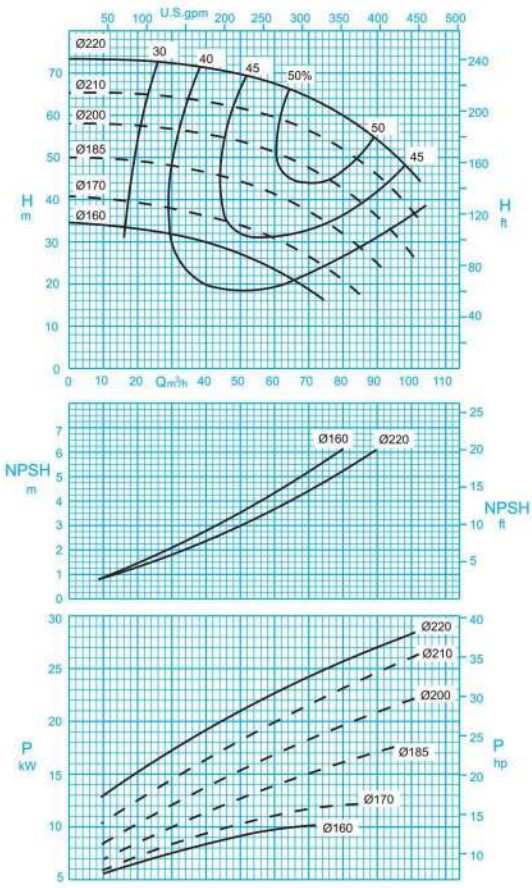


دور موتور ۲۹۰۰ / 2900 rpm

ISO 9906:2012 Grade 3B

مقادیر ارتفاع و سایر اطلاعات عملکردی برای چگالی $1 kg/dm^3$ و حداکثر گرانروی سینماتیکی $20 mm^2/s$ تعریف شده‌اند.

The indicated heads and performance data apply to pumped fluids with a density $\rho$=1.0 $kg/dm^3$ and a kinematic viscosity of up to 20 $mm^2/s$ max.

# PUMPIRAN

## HEAVY DUTY SLUDGE PUMP HDS 50-300

## پمپ گل‌کش HDS ۵۰-۳۰۰

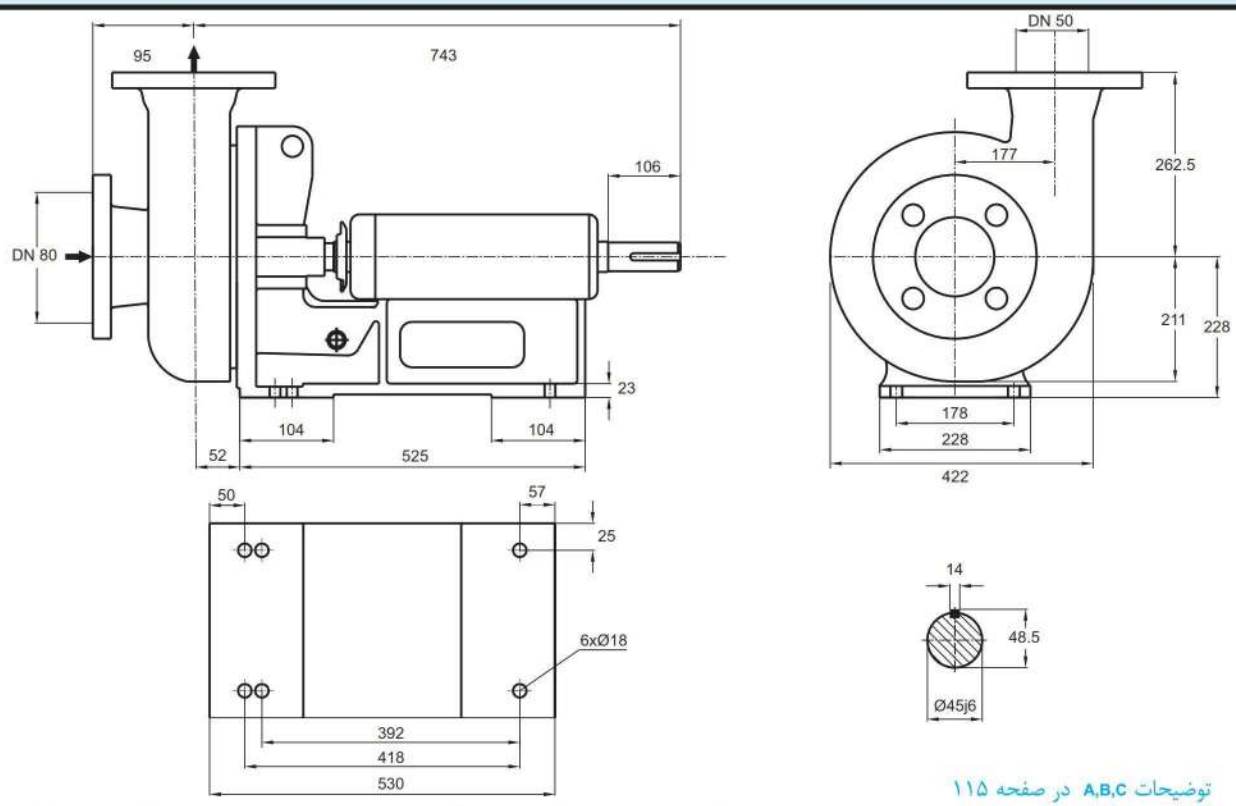


توضیحات A,B,C در صفحه ۱۱۵

| دور ۱۴۵۰ RPM 1450 | آبدهی (مترمکعب بر ساعت) Capacity ($m^3$/h) | | | | | قطر پروانه Imp. Dia. (mm) | فلنج‌پمپ Pump Flange (mm) | | مشخصات موتور Motor Characteristics | | | قطر لوله Pipe Dia. (Inch) | |
|---|---|---|---|---|---|---|---|---|---|---|---|---|---|
| | 40 | 50 | 60 | 70 | 80 | | مکش Inlet | رانش outlet | Power / قدرت A kW کیلووات | HP اسب‌بخار | I / جریان Amp آمپر | مکش Inlet | رانش outlet |
| ارتفاع (متر) Head (m) | 41.0 | 40.0 | 38.6 | 36.8 | 34.4 | 330 | 80 | 50 | 18.5 | 25.0 | 36.5 | B | C |
| | 36.5 | 35.3 | 33.6 | 31.4 | 29.0 | 320 | | | 18.5 | 25.0 | 36.5 | | |
| | 30.1 | 29.0 | 27.2 | 25.7 | 23.0 | 290 | | | 15.0 | 20.0 | 32.0 | | |
| | 24.5 | 23.1 | 21.5 | 19.0 | 15.5 | 270 | | | 11.0 | 15.0 | 23.8 | | |

| دور ۲۹۰۰ RPM 2900 | آبدهی (مترمکعب بر ساعت) Capacity ($m^3$/h) | | | | | قطر پروانه Imp. Dia. (mm) | فلنج‌پمپ Pump Flange (mm) | | مشخصات موتور Motor Characteristics | | | قطر لوله Pipe Dia. (Inch) | |
|---|---|---|---|---|---|---|---|---|---|---|---|---|---|
| | 40 | 50 | 60 | 70 | 80 | | مکش Inlet | رانش outlet | Power / قدرت A kW کیلووات | HP اسب‌بخار | I / جریان Amp آمپر | مکش Inlet | رانش outlet |
| ارتفاع (متر) Head (m) | 71.3 | 69.8 | 67.5 | 64.1 | 60.0 | 220 | 80 | 50 | 30.0 | 40.0 | 58.5 | B | C |
| | 63.5 | 61.8 | 59.6 | 56.2 | 52.0 | 210 | | | 30.0 | 40.0 | 58.5 | | |
| | 55.6 | 54.0 | 51.5 | 47.8 | 42.6 | 200 | | | 22.0 | 30.0 | 44.0 | | |
| | 46.4 | 44.2 | 41.5 | 37.2 | 32.0 | 185 | | | 18.5 | 25.0 | 36.5 | | |

الکتروموتورها برای حداکثر دمای محیط ۴۰°C و حداکثر ارتفاع نصب ۱۰۰۰ متر بالاتر از سطح دریا انتخاب شده‌اند.

The motor ratings are valid for an ambient temperature of max. 40°C, for places of installation situated max. 1000 m above sea level.

# PUMPIRAN

## HEAVY DUTY SLUDGE PUMP HDS 80-300

## پمپ گل‌کش HDS ۸۰-۳۰۰

### GENERAL SPECIFICATIONS OF HDS PUMPS

| | |
|---|---|
| Output size | : 50 to 150 mm |
| Capacity | : 10 to 350 $m^3/h$ |
| Head | : 10 to 70 m |
| Operating temperature with soft packed stuffing box | : from -20°c to 110°c |

### مشخصات کلی پمپ‌های گل‌کش

| | |
|---|---|
| قطر خروجی | : ۵۰ تا ۱۵۰ میلی‌متر |
| ظرفیت آبدهی | : ۱۰ تا ۳۵۰ مترمکعب در ساعت |
| ارتفاع | : ۱۰ تا ۷۰ متر |
| درجه حرارت سیال درآببندی با نوار گرافیت | : از ۲۰- تا ۱۱۰ درجه سانتی‌گراد |

### Material :

| | |
|---|---|
| Shaft | : Steel 1.4021 |
| Impeller | : Cast-Iron GG-25 |
| Casing | : Cast-Iron GG-25 |

Additional materials for pump parts are available upon request.

### جنس مواد :

| | |
|---|---|
| محور | : فولاد 1.4021 |
| پروانه | : چدن GG-25 |
| محفظه | : چدن GG-25 |

جنس مواد بر حسب تقاضا قابل تغییر است.

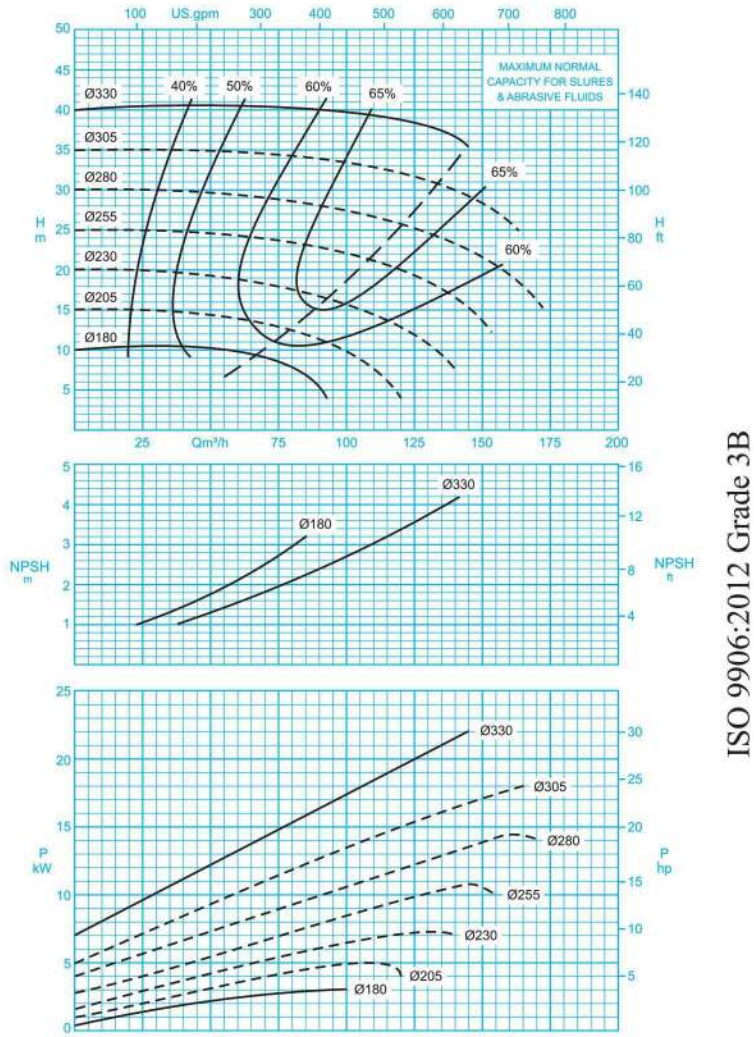


ISO 9906:2012 Grade 3B

دور موتور ۱۴۵۰/ 1450rmp

مقادیر ارتفاع و سایر اطلاعات عملکردی برای چگالی $1 kg/dm^3$ و حداکثر گرانروی سینماتیکی $20 mm^2/s$ تعریف شده‌اند.

The indicated heads and performance data apply to pumped fluids with a density $\rho$=1.0 $kg/dm^3$ and a kinematic viscosity of up to 20 $mm^2/s$ max.

# PUMPIRAN

## HEAVY DUTY SLUDGE PUMP HDS 80-300

## پمپ گل‌کش HDS ۸۰-۳۰۰

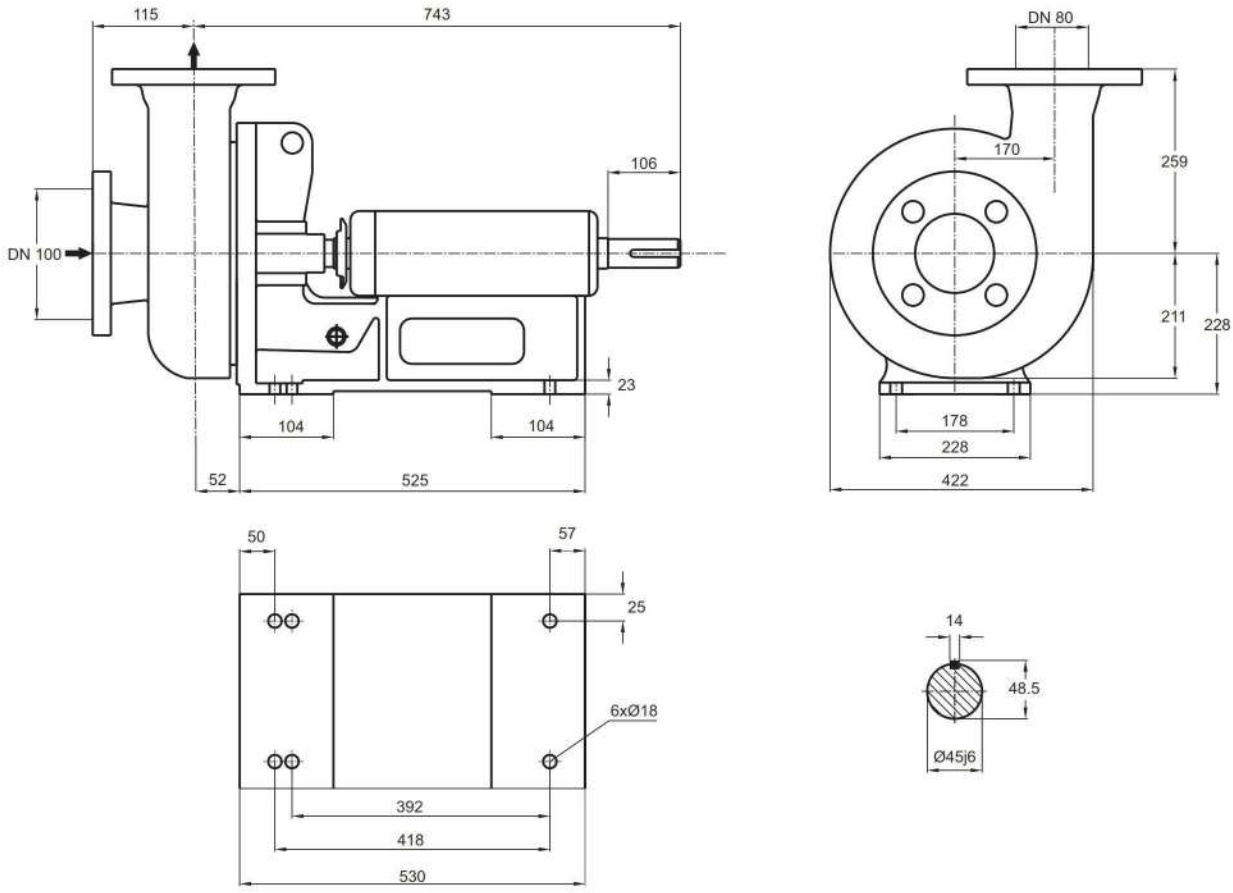


توضیحات A,B,C در صفحه ۱۱۵

| دور ۱۴۵۰ RPM 1450 | آبدهی (مترمکعب بر ساعت) Capacity ($m^3$/h) | | | | | قطر پروانه Imp. Dia. (mm) | فلنج پمپ Pump Flange (mm) | | مشخصات موتور Motor Characteristics | | | قطر لوله Pipe Dia. (Inch) | |
|---|---|---|---|---|---|---|---|---|---|---|---|---|---|
| | 50 | 75 | 100 | 125 | 150 | | مکش Inlet | رانش outlet | Power / قدرت A kW کیلووات | HP اسب‌بخار | I / جریان Amp آمپر | مکش Inlet | رانش outlet |
| ارتفاع (متر) Head (m) | 40.8 | 40.5 | 39.7 | 38 | - | 330 | 100 | 80 | 30.0 | 41.0 | 58.5 | B | C |
| | 35.0 | 34.9 | 34.0 | 31.5 | 28.0 | 305 | | | 22.0 | 30.0 | 44.0 | | |
| | 29.5 | 28.9 | 27.0 | 25.0 | 21.2 | 280 | | | 18.5 | 25.0 | 36.5 | | |
| | 24.0 | 23.0 | 21.8 | 19.0 | 13.5 | 255 | | | 15.0 | 20.0 | 32.0 | | |

الکتروموتورها برای حداکثر دمای محیط ۴۰°C و حداکثر ارتفاع نصب ۱۰۰۰ متر بالاتر از سطح دریا انتخاب شده‌اند.

The motor ratings are valid for an ambient temperature of max. 40°C, for places of installation situated max. 1000 m above sea level.

# PUMPIRAN

## HEAVY DUTY SLUDGE PUMP HDS 150-300

## پمپ گل‌کش ۳۰۰-۱۵۰ HDS

### GENERAL SPECIFICATIONS OF HDS PUMPS

| | |
|---|---|
| Output size | : 50 to 150 mm |
| Capacity | : 10 to 350 $m^3/h$ |
| Head | : 10 to 70 m |
| Operating temperature with soft packed stuffing box | : from -20°c to 110°c |

### مشخصات کلی پمپ‌های گل‌کش

| | |
|---|---|
| قطر خروجی | : ۵۰ تا ۱۵۰ میلی‌متر |
| ظرفیت آبدهی | : ۱۰ تا ۳۵۰ مترمکعب در ساعت |
| ارتفاع | : ۱۰ تا ۷۰ متر |
| درجه حرارت سیال درآببندی با نوار گرافیت | : از ۲۰- تا ۱۱۰ درجه سانتی‌گراد |

### Material :

| | |
|---|---|
| Shaft | : Steel 1.4021 |
| Impeller | : Cast-Iron GG-25 |
| Casing | : Cast-Iron GG-25 |

Additional materials for pump parts are available upon request.

### جنس مواد :

| | |
|---|---|
| محور | : فولاد 1.4021 |
| پروانه | : چدن GG-25 |
| محفظه | : چدن GG-25 |

جنس مواد بر حسب تقاضا قابل تغییر است.

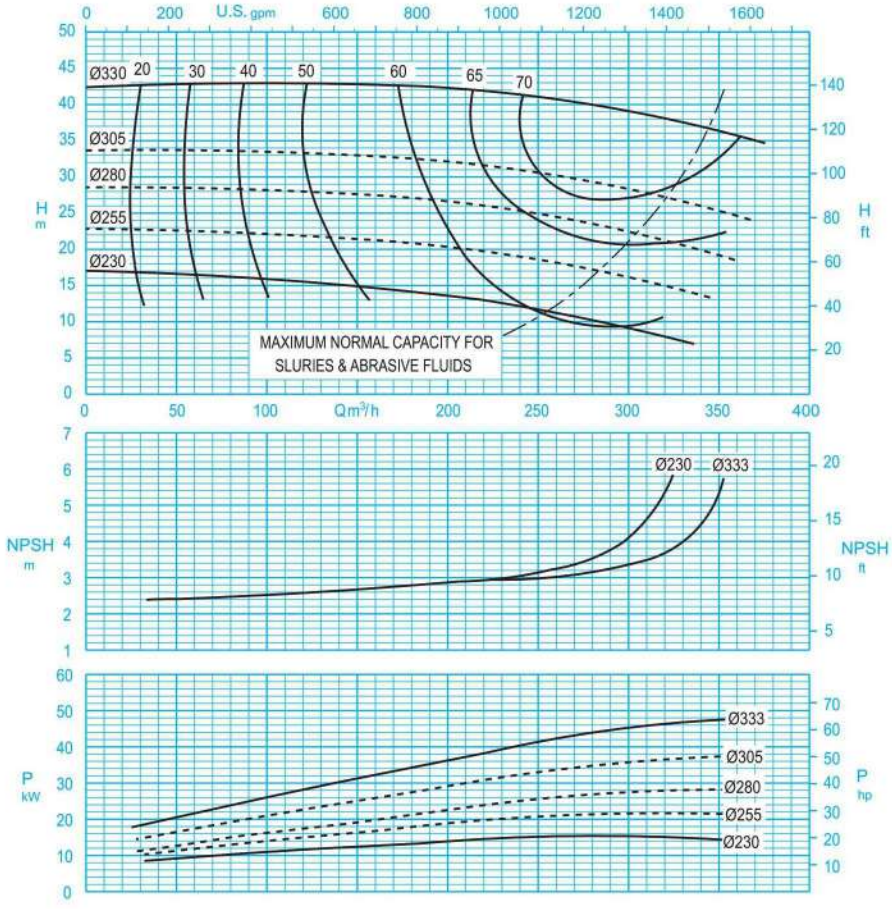


ISO 9906:2012 Grade 3B

1450 rpm / ۱۴۵۰ دور موتور

مقادیر ارتفاع و سایر اطلاعات عملکردی برای چگالی $1 kg/dm^3$ و حداکثر گرانروی سینماتیکی $20 mm^2/s$ تعریف شده‌اند.

The indicated heads and performance data apply to pumped fluids with a density $\rho$=1.0 $kg/dm^3$ and a kinematic viscosity of up to 20 $mm^2/s$ max.

# PUMPIRAN

## HEAVY DUTY SLUDGE PUMP HDS 150-300

## پمپ گل‌کش ۳۰۰-۱۵۰ HDS

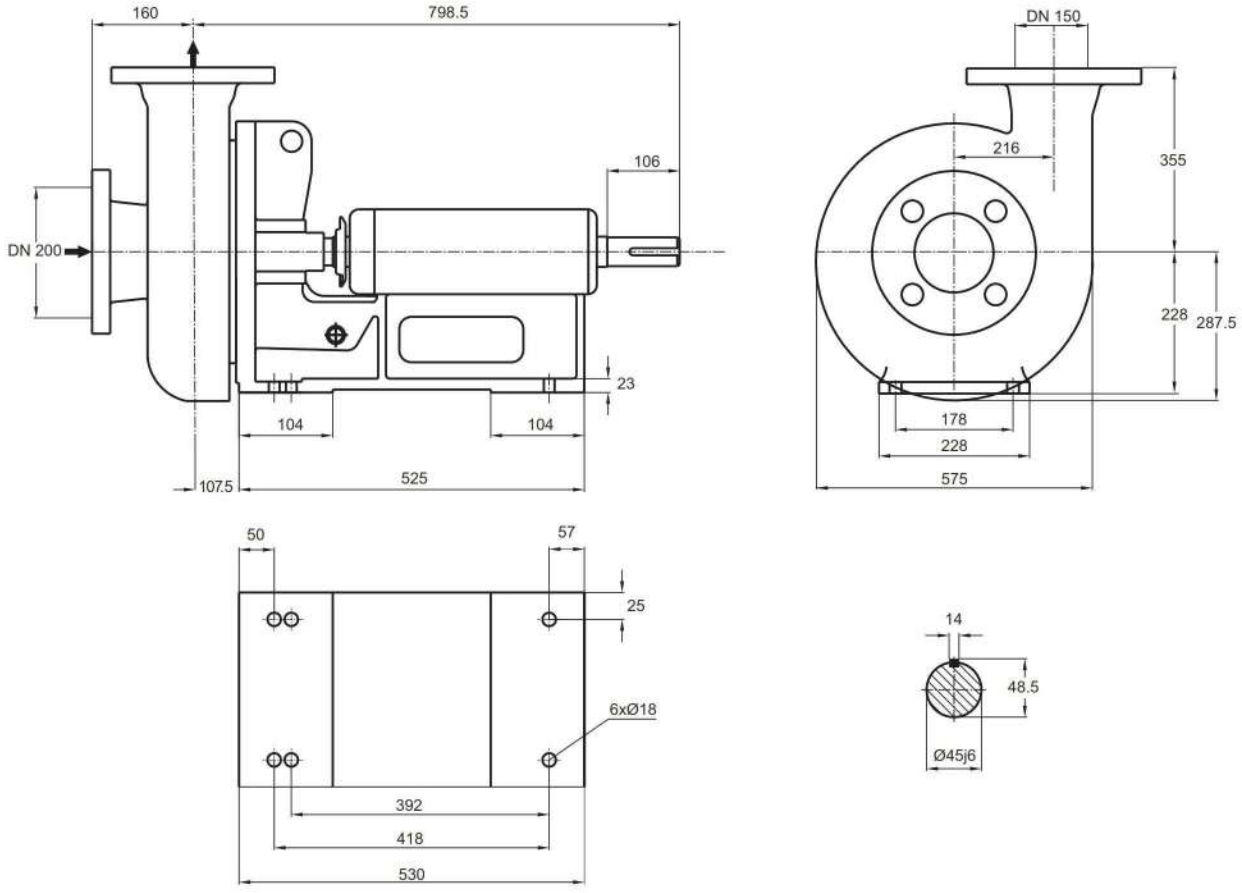


توضیحات A,B,C در صفحه ۱۱۵

| دور ۱۴۵۰ RPM 1450 | آبدهی (مترمکعب بر ساعت) Capacity ($m^3$/h) | | | | | قطر پروانه Imp. Dia. (mm) | فلنج‌پمپ Pump Flange (mm) | | مشخصات موتور Motor Characteristics | | | قطر لوله Pipe Dia. (Inch) | |
|---|---|---|---|---|---|---|---|---|---|---|---|---|---|
| | 150 | 200 | 250 | 300 | 350 | | مکش Inlet | رانش outlet | Power / قدرت A kW کیلووات | HP اسب‌بخار | I / جریان Amp آمپر | مکش Inlet | رانش outlet |
| ارتفاع (متر) Head (m) | 43.0 | 42.2 | 41.0 | 39.0 | 36.0 | 330 | 200 | 150 | 55.0 | 75.0 | 104 | B | C |
| | 33.0 | 32.0 | 30.6 | 28.2 | 25.3 | 305 | | | 45.0 | 60.0 | 85.5 | | |
| | 27.7 | 26.7 | 25.0 | 22.4 | 19.0 | 280 | | | 37.0 | 50.0 | 70.5 | | |
| | 21.5 | 20.2 | 18.6 | 16.0 | - | 255 | | | 30.0 | 40.0 | 58.5 | | |

الکتروموتورها برای حداکثر دمای محیط ۴۰°C و حداکثر ارتفاع نصب ۱۰۰۰ متر بالاتر از سطح دریا انتخاب شده‌اند.

The motor ratings are valid for an ambient temperature of max. 40°C, for places of installation situated max. 1000 m above sea level.

# PUMPIRAN

## CENTRIFUGAL PUMP 32-125

## پمپ گریز از مرکز ۱۲۵-۳۲

### GENERAL SPECIFICATIONS OF CENTRIFUGAL PUMPS

| | |
|---|---|
| Output size | : 32 to 300 mm |
| Capacity | : 5 to 1800 $m^3$/ h |
| Head | : 5 to 90 m |
| Operating temperature with soft packed stuffing box | : from -50°c to 110°c |
| Operating temperature with mechanical seal | : from -50°c to 140°c |

**Material :**

| | |
|---|---|
| Shaft | : Steel Ck45 |
| Impeller | : Cast - Iron GG - 25 |
| Casing | : Cast - Iron GG - 25 |

Additional materials for pump parts are available upon request.

### مشخصات کلی پمپ‌های گریز از مرکز

| | |
|---|---|
| قطر خروجی | : ۳۲ تا ۳۰۰ میلی‌متر |
| ظرفیت آبدهی | : ۵ تا ۱۸۰۰ مترمکعب در ساعت |
| ارتفاع | : ۵ تا ۹۰ متر |
| درجه حرارت سیال درآببندی با نوار گرافیت | : از ۵۰ – تا ۱۱۰ درجه سانتی‌گراد |
| درجه حرارت سیال درآببندی با آببند مکانیکی | : از ۵۰ – تا ۱۴۰ درجه سانتی‌گراد |

**جنس مواد :**

| | |
|---|---|
| محور | : فولاد Ck45 |
| پروانه | : چدن GG - 25 |
| محفظه | : چدن GG - 25 |

جنس مواد بر حسب تقاضا قابل تغییر است.

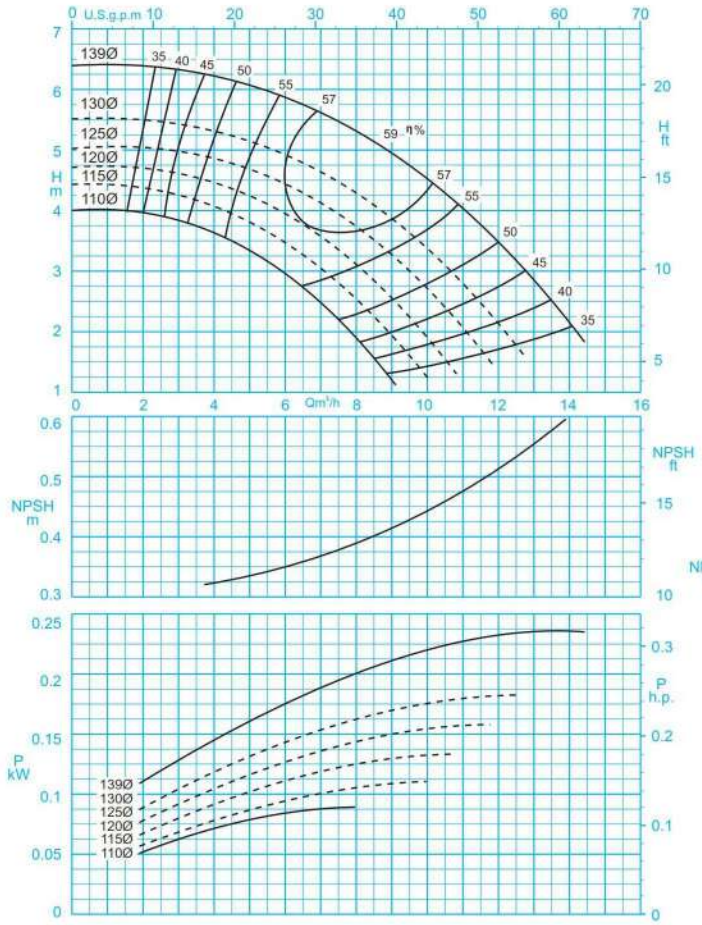


1450 rpm / دور موتور ۱۴۵۰

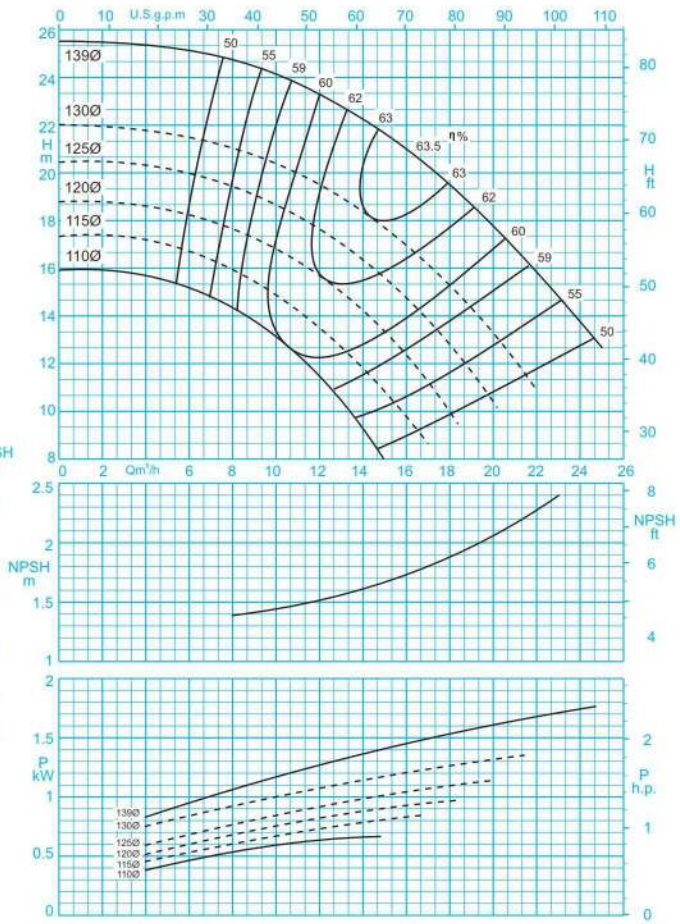


2900 rpm / دور موتور ۲۹۰۰

ISO 9906:2012 Grade 3B

مقادیر ارتفاع و سایر اطلاعات عملکردی برای چگالی $1 kg/dm^3$ و حداکثر گرانروی سینماتیکی $20 mm^2/s$ تعریف شده‌اند.

The indicated heads and performance data apply to pumped fluids with a density $\rho$=1.0 $kg/dm^3$ and a kinematic viscosity of up to 20 $mm^2/s$ max.

# PUMPIRAN

## CENTRIFUGAL PUMP 32-125

## پمپ گریز از مرکز ۱۲۵-۳۲

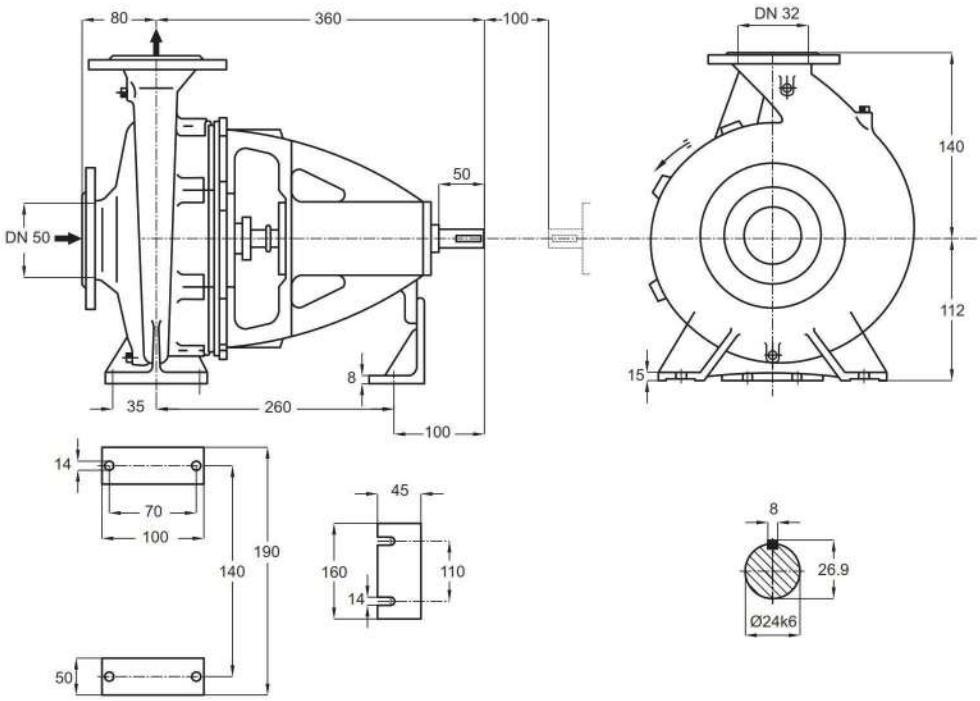


توضیحات A,B,C در صفحه ۱۱۵

| دور ۱۴۵۰ RPM 1450 | آبدهی (مترمکعب بر ساعت) Capacity ($m^3$/h) | | | | | قطر پروانه Imp. Dia. (mm) | فلنج‌پمپ Pump Flange (mm) | | مشخصات موتور Motor Characteristics | | | قطر لوله Pipe Dia. (Inch) | |
|---|---|---|---|---|---|---|---|---|---|---|---|---|---|
| | 4 | 6 | 8 | 10 | 12 | | مکش Inlet | رانش outlet | Power / قدرت A kW کیلووات | HP اسب‌بخار | I / جریان Amp آمپر | مکش Inlet | رانش outlet |
| ارتفاع (متر) Head (m) | 6.2 | 5.9 | 5.3 | 4.5 | 3.5 | 139 | 50 | 32 | 0.25 | 0.34 | 0.8 | B | C |
| | 5.3 | 5 | 4.3 | 3.4 | 2.2 | 130 | | | 0.25 | 0.34 | 0.8 | | |
| | 4.9 | 4.4 | 3.7 | 2.7 | - | 125 | | | 0.18 | 0.24 | 0.55 | | |
| | 4.5 | 3.9 | 3 | 2 | - | 120 | | | 0.18 | 0.24 | 0.55 | | |

| دور ۲۹۰۰ RPM 2900 | آبدهی (مترمکعب بر ساعت) Capacity ($m^3$/h) | | | | | قطر پروانه Imp. Dia. (mm) | فلنج‌پمپ Pump Flange (mm) | | مشخصات موتور Motor Characteristics | | | قطر لوله Pipe Dia. (Inch) | |
|---|---|---|---|---|---|---|---|---|---|---|---|---|---|
| | 8 | 12 | 16 | 20 | 24 | | مکش Inlet | رانش outlet | Power / قدرت A kW کیلووات | HP اسب‌بخار | I / جریان Amp آمپر | مکش Inlet | رانش outlet |
| ارتفاع (متر) Head (m) | 24.5 | 23.5 | 21 | 17.5 | 13.5 | 139 | 50 | 32 | 2.2 | 3 | 4.8 | B | C |
| | 21 | 19.5 | 17 | 13 | - | 130 | | | 1.5 | 2 | 4 | | |
| | 19.5 | 17.5 | 14.7 | 10.5 | - | 125 | | | 1.5 | 2 | 4 | | |
| | 17.7 | 15.7 | 12.5 | - | - | 120 | | | 1.1 | 1.5 | 2.8 | | |

الکتروموتورها برای حداکثر دمای محیط ۴۰°C و حداکثر ارتفاع نصب ۱۰۰۰ متر بالاتر از سطح دریا انتخاب شده‌اند.

The motor ratings are valid for an ambient temperature of max. 40°C, for places of installation situated max. 1000 m above sea level.

# PUMPIRAN

## CENTRIFUGAL PUMP 32-160

## پمپ گریز از مرکز ۱۶۰-۳۲

### GENERAL SPECIFICATIONS OF CENTRIFUGAL PUMPS

| | |
|---|---|
| Output size | : 32 to 300 mm |
| Capacity | : 5 to 1800 $m^3$/ h |
| Head | : 5 to 90 m |
| Operating temperature with soft packed stuffing box | : from -50°c to 110°c |
| Operating temperature with mechanical seal | : from -50°c to 140°c |

### مشخصات کلی پمپ‌های گریز از مرکز

| | |
|---|---|
| قطر خروجی | : ۳۲ تا ۳۰۰ میلی‌متر |
| ظرفیت آبدهی | : ۵ تا ۱۸۰۰ مترمکعب در ساعت |
| ارتفاع | : ۵ تا ۹۰ متر |
| درجه حرارت سیال درآببندی با نوار گرافیت | : از ۵۰ – تا ۱۱۰ درجه سانتی‌گراد |
| درجه حرارت سیال درآببندی با آببند مکانیکی | : از ۵۰ – تا ۱۴۰ درجه سانتی‌گراد |

### Material :

| | |
|---|---|
| Shaft | : Steel Ck45 |
| Impeller | : Cast - Iron GG - 25 |
| Casing | : Cast - Iron GG - 25 |

Additional materials for pump parts are available upon request.

### جنس مواد :

| | |
|---|---|
| محور | : فولاد Ck45 |
| پروانه | : چدن GG - 25 |
| محفظه | : چدن GG - 25 |

جنس مواد بر حسب تقاضا قابل تغییر است.

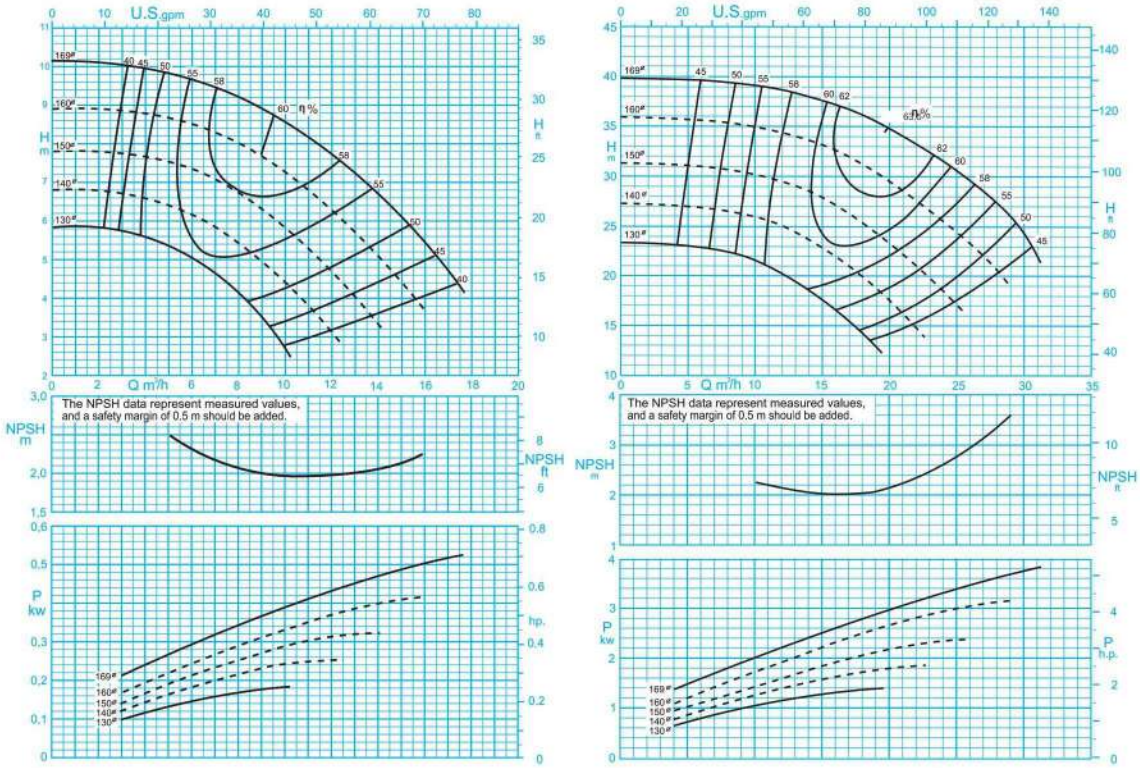


1450 rpm / ۱۴۵۰ دور موتور

2900 rpm / ۲۹۰۰ دور موتور

ISO 9906:2012 Grade 3B

مقادیر ارتفاع و سایر اطلاعات عملکردی برای چگالی $1 kg/dm^3$ و حداکثر گرانروی سینماتیکی $20 mm^2/s$ تعریف شده‌اند.

The indicated heads and performance data apply to pumped fluids with a density $\rho$=1.0 $kg/dm^3$ and a kinematic viscosity of up to 20 $mm^2/s$ max.

# PUMPIRAN

## CENTRIFUGAL PUMP 32-160

## پمپ گریز از مرکز ۱۶۰-۳۲

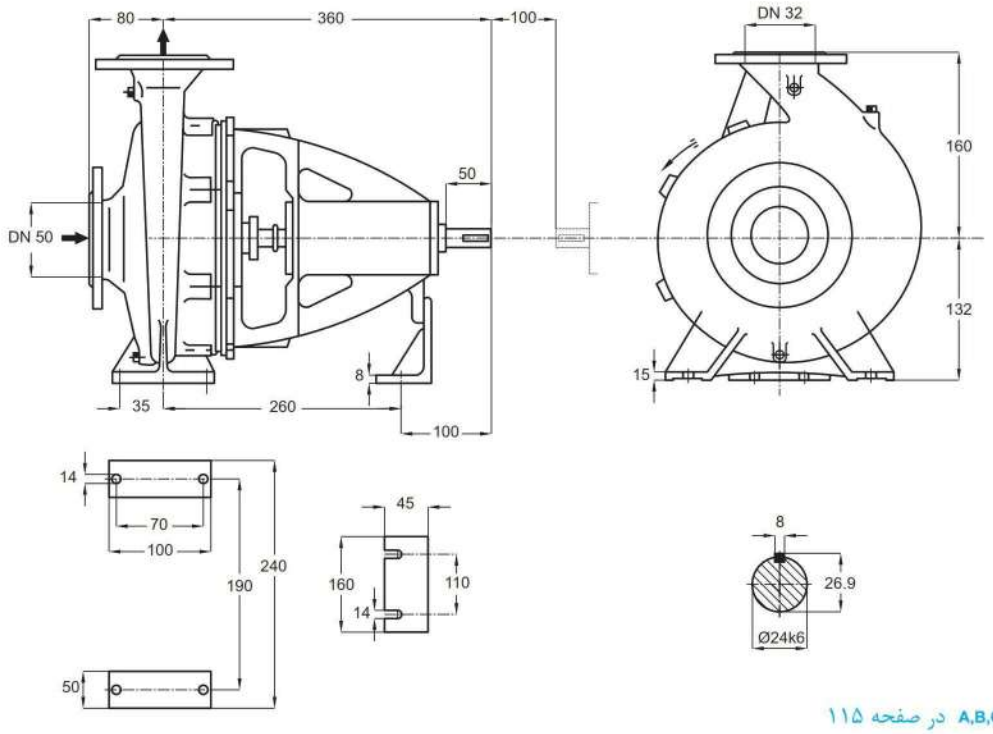


توضیحات A,B,C در صفحه ۱۱۵

| دور ۱۴۵۰ RPM 1450 | آبدهی (مترمکعب بر ساعت) Capacity ($m^3$/h) | | | | | قطر پروانه Imp. Dia. (mm) | فلنج پمپ Pump Flange (mm) | | مشخصات موتور Motor Characteristics | | | قطر لوله Pipe Dia. (Inch) | |
|---|---|---|---|---|---|---|---|---|---|---|---|---|---|
| | 6 | 8 | 10 | 12 | 14 | | مکش Inlet | رانش outlet | Power / قدرت A kW کیلووات | HP اسب‌بخار | I / جریان Amp آمپر | مکش Inlet | رانش outlet |
| ارتفاع (متر) Head (m) | 9.6 | 9.2 | 8.5 | 7.7 | 6.6 | 169 | 50 | 32 | 0.75 | 1 | 2.2 | B | C |
| | 8.5 | 8 | 7.2 | 6.2 | 5 | 160 | | | 0.55 | 0.75 | 1.7 | | |
| | 7.3 | 6.7 | 5.8 | 4.6 | - | 150 | | | 0.55 | 0.75 | 1.7 | | |
| | 6.2 | 5.4 | 4.3 | - | - | 140 | | | 0.37 | 0.5 | 1.1 | | |

| دور ۲۹۰۰ RPM 2900 | آبدهی (مترمکعب بر ساعت) Capacity ($m^3$/h) | | | | | قطر پروانه Imp. Dia. (mm) | فلنج پمپ Pump Flange (mm) | | مشخصات موتور Motor Characteristics | | | قطر لوله Pipe Dia. (Inch) | |
|---|---|---|---|---|---|---|---|---|---|---|---|---|---|
| | 10 | 15 | 20 | 25 | 28 | | مکش Inlet | رانش outlet | Power / قدرت A kW کیلووات | HP اسب‌بخار | I / جریان Amp آمپر | مکش Inlet | رانش outlet |
| ارتفاع (متر) Head (m) | 39 | 37 | 34 | 30 | 27 | 169 | 50 | 32 | 4 | 5.5 | 8.7 | B | C |
| | 35 | 33 | 29 | 24 | 20 | 160 | | | 4 | 5.5 | 8.7 | | |
| | 30 | 27 | 23 | 17 | - | 150 | | | 3 | 4 | 6.6 | | |
| | 25 | 23 | 17 | - | - | 140 | | | 2.2 | 3 | 5.2 | | |

الکتروموتورها برای حداکثر دمای محیط ۴۰°C و حداکثر ارتفاع نصب ۱۰۰۰ متر بالاتر از سطح دریا انتخاب شده‌اند.

The motor ratings are valid for an ambient temperature of max. 40°C, for places of installation situated max. 1000 m above sea level.

# PUMPIRAN

## CENTRIFUGAL PUMP 32-200

## پمپ گریز از مرکز ۲۰۰-۳۲

### GENERAL SPECIFICATIONS OF CENTRIFUGAL PUMPS

| | |
|---|---|
| Output size | : 32 to 300 mm |
| Capacity | : 5 to 1800 $m^3$/ h |
| Head | : 5 to 90 m |
| Operating temperature with soft packed stuffing box | : from -50°c to 110°c |
| Operating temperature with mechanical seal | : from -50°c to 140°c |

### مشخصات کلی پمپ‌های گریز از مرکز

| | |
|---|---|
| قطر خروجی | : ۳۲ تا ۳۰۰ میلی‌متر |
| ظرفیت آبدهی | : ۵ تا ۱۸۰۰ مترمکعب در ساعت |
| ارتفاع | : ۵ تا ۹۰ متر |
| درجه حرارت سیال درآببندی با نوار گرافیت | : از ۵۰ – تا ۱۱۰ درجه سانتی‌گراد |
| درجه حرارت سیال درآببندی با آببند مکانیکی | : از ۵۰ – تا ۱۴۰ درجه سانتی‌گراد |

### Material :

| | |
|---|---|
| Shaft | : Steel Ck45 |
| Impeller | : Cast - Iron GG - 25 |
| Casing | : Cast - Iron GG - 25 |

Additional materials for pump parts are available upon request.

### جنس مواد :

| | |
|---|---|
| محور | : فولاد Ck45 |
| پروانه | : چدن GG - 25 |
| محفظه | : چدن GG - 25 |

جنس مواد بر حسب تقاضا قابل تغییر است.

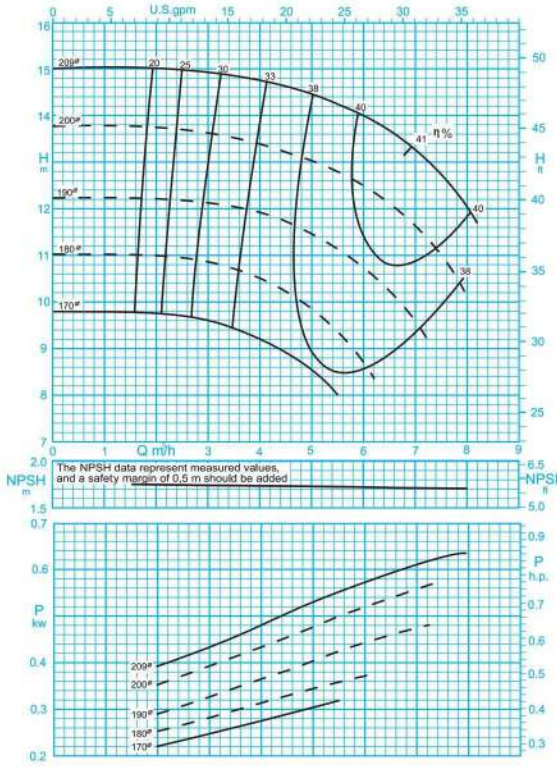


1450 rpm / ۱۴۵۰ دور موتور

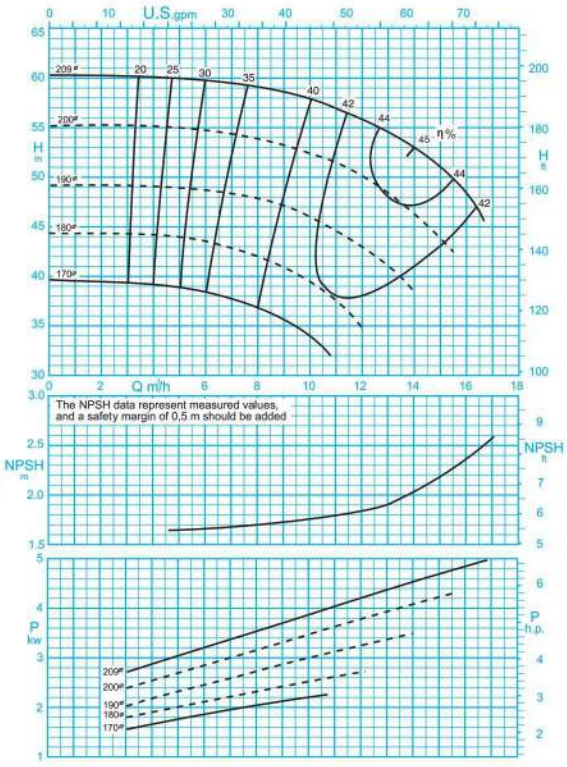


2900 rpm / ۲۹۰۰ دور موتور

ISO 9906:2012 Grade 3B

مقادیر ارتفاع و سایر اطلاعات عملکردی برای چگالی $1 kg/dm^3$ و حداکثر گرانروی سینماتیکی $20 mm^2/s$ تعریف شده‌اند.

The indicated heads and performance data apply to pumped fluids with a density $\rho$=1.0 $kg/dm^3$ and a kinematic viscosity of up to 20 $mm^2/s$ max.

# PUMPIRAN

## CENTRIFUGAL PUMP 32-200

## پمپ گریز از مرکز ۲۰۰-۳۲

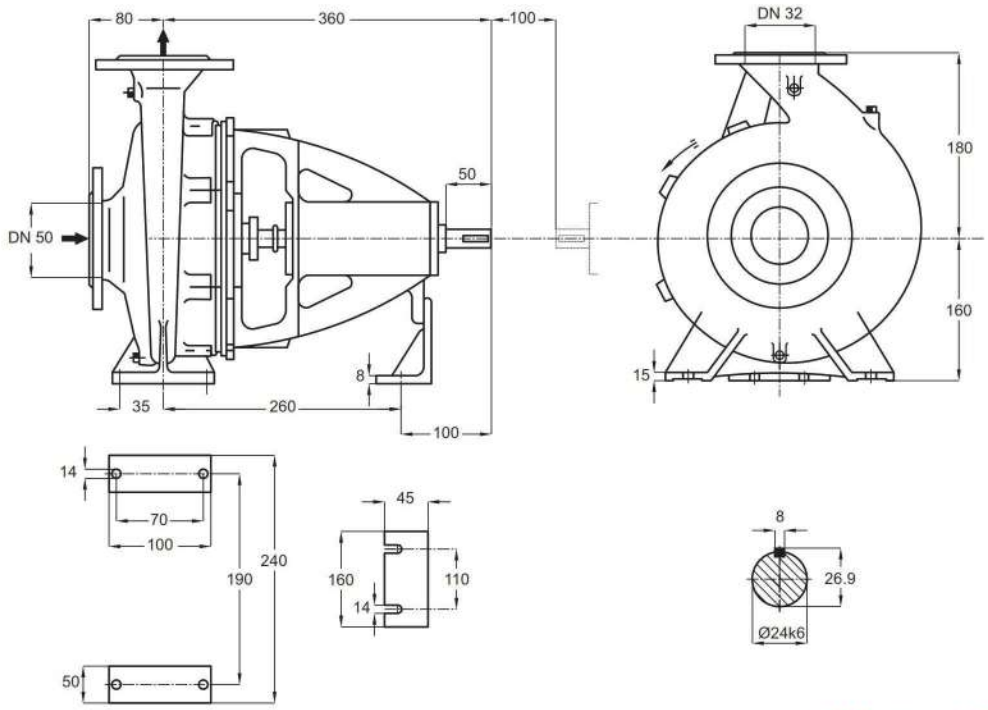


توضیحات A,B,C در صفحه ۱۱۵

| دور ۱۴۵۰ RPM 1450 | آبدهی (مترمکعب بر ساعت) Capacity ($m^3$/h) | | | | | قطر پروانه Imp. Dia. (mm) | فلنج پمپ Pump Flange (mm) | | مشخصات موتور Motor Characteristics | | | قطر لوله Pipe Dia. (Inch) | |
|---|---|---|---|---|---|---|---|---|---|---|---|---|---|
| | 4 | 5 | 6 | 7 | 8 | | مکش Inlet | رانش outlet | Power / قدرت A kW کیلووات | HP اسب‌بخار | I / جریان Amp آمپر | مکش Inlet | رانش outlet |
| ارتفاع (متر) Head (m) | 14.7 | 14.4 | 14 | 13.2 | 12 | 209 | 50 | 32 | 0.75 | 1 | 2.2 | B | C |
| | 13.4 | 13.1 | 12.5 | 11.8 | 10.4 | 200 | | | 0.75 | 1 | 2.2 | | |
| | 12 | 11.6 | 11 | 9.8 | - | 190 | | | 0.55 | 0.75 | 1.7 | | |
| | 10.6 | 10 | 9 | - | - | 180 | | | 0.55 | 0.75 | 1.7 | | |

| دور ۲۹۰۰ RPM 2900 | آبدهی (مترمکعب بر ساعت) Capacity ($m^3$/h) | | | | | قطر پروانه Imp. Dia. (mm) | فلنج پمپ Pump Flange (mm) | | مشخصات موتور Motor Characteristics | | | قطر لوله Pipe Dia. (Inch) | |
|---|---|---|---|---|---|---|---|---|---|---|---|---|---|
| | 8 | 10 | 12 | 14 | 16 | | مکش Inlet | رانش outlet | Power / قدرت A kW کیلووات | HP اسب‌بخار | I / جریان Amp آمپر | مکش Inlet | رانش outlet |
| ارتفاع (متر) Head (m) | 59 | 57.5 | 56 | 53 | 48 | 209 | 50 | 32 | 5.5 | 7.5 | 11.6 | B | C |
| | 54 | 52.5 | 50 | 46.5 | - | 200 | | | 5.5 | 7.5 | 11.6 | | |
| | 47.5 | 46 | 43 | 38 | - | 190 | | | 4 | 5.5 | 8.7 | | |
| | 42 | 39.5 | 35 | - | - | 180 | | | 4 | 5.5 | 8.7 | | |

الکتروموتورها برای حداکثر دمای محیط ۴۰°C و حداکثر ارتفاع نصب ۱۰۰۰ متر بالاتر از سطح دریا انتخاب شده‌اند.

The motor ratings are valid for an ambient temperature of max. 40°C, for places of installation situated max. 1000 m above sea level.

# PUMPIRAN

## CENTRIFUGAL PUMP 32-250

## پمپ گریز از مرکز ۲۵۰-۳۲

### GENERAL SPECIFICATIONS OF CENTRIFUGAL PUMPS

| | |
|---|---|
| Output size | : 32 to 300 mm |
| Capacity | : 5 to 1800 $m^3$/ h |
| Head | : 5 to 90 m |
| Operating temperature with soft packed stuffing box | : from -50°c to 110°c |
| Operating temperature with mechanical seal | : from -50°c to 140°c |

### مشخصات کلی پمپ‌های گریز از مرکز

| | |
|---|---|
| قطر خروجی | : ۳۲ تا ۳۰۰ میلی‌متر |
| ظرفیت آبدهی | : ۵ تا ۱۸۰۰ مترمکعب در ساعت |
| ارتفاع | : ۵ تا ۹۰ متر |
| درجه حرارت سیال درآببندی با نوار گرافیت | : از ۵۰ – تا ۱۱۰ درجه سانتی‌گراد |
| درجه حرارت سیال درآببندی با آببند مکانیکی | : از ۵۰ – تا ۱۴۰ درجه سانتی‌گراد |

### Material :

| | |
|---|---|
| Shaft | : Steel Ck45 |
| Impeller | : Cast - Iron GG - 25 |
| Casing | : Cast - Iron GG - 25 |

Additional materials for pump parts are available upon request.

### جنس مواد :

| | |
|---|---|
| محور | : فولاد Ck45 |
| پروانه | : چدن GG - 25 |
| محفظه | : چدن GG - 25 |

جنس مواد بر حسب تقاضا قابل تغییر است.

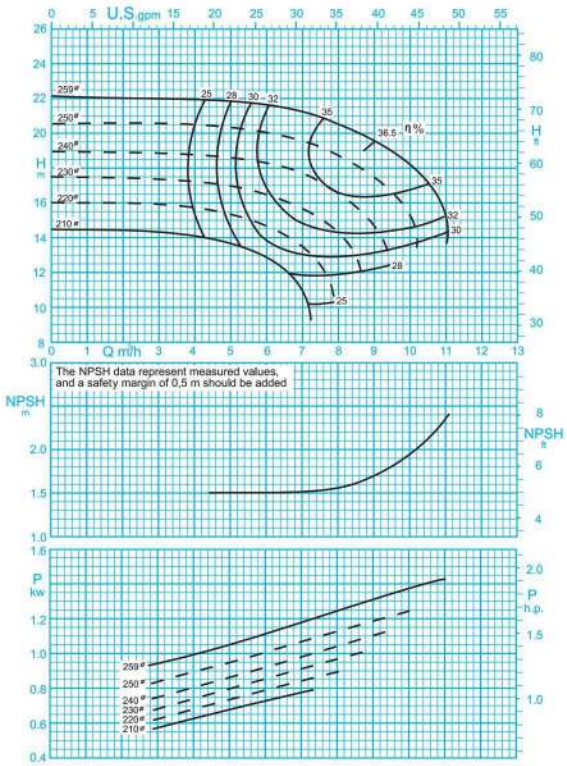


1450 rpm / دور موتور ۱۴۵۰

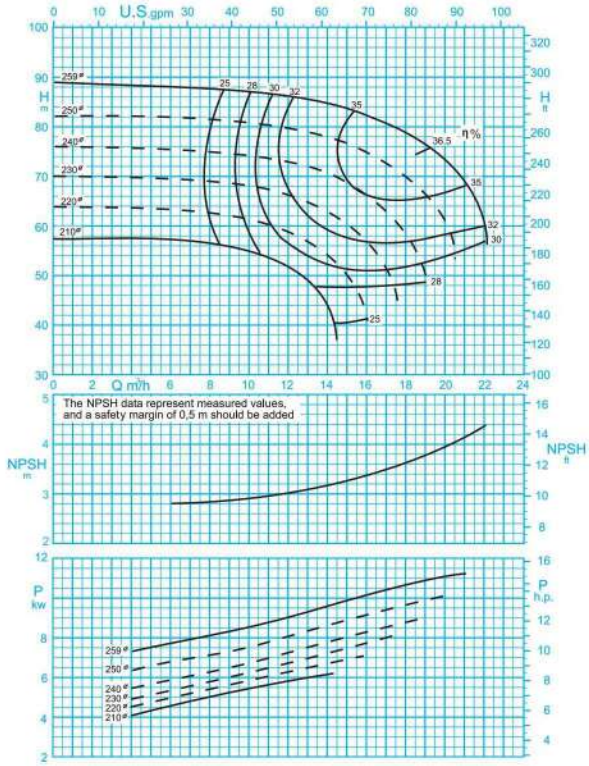


2900 rpm / دور موتور ۲۹۰۰

ISO 9906:2012 Grade 3B

مقادیر ارتفاع و سایر اطلاعات عملکردی برای چگالی $1 kg/dm^3$ و حداکثر گرانروی سینماتیکی $20 mm^2/s$ تعریف شده‌اند.

The indicated heads and performance data apply to pumped fluids with a density $\rho$=1.0 $kg/dm^3$ and a kinematic viscosity of up to 20 $mm^2/s$ max.

# PUMPIRAN

## CENTRIFUGAL PUMP 32-250

## پمپ گریز از مرکز ۲۵۰-۳۲

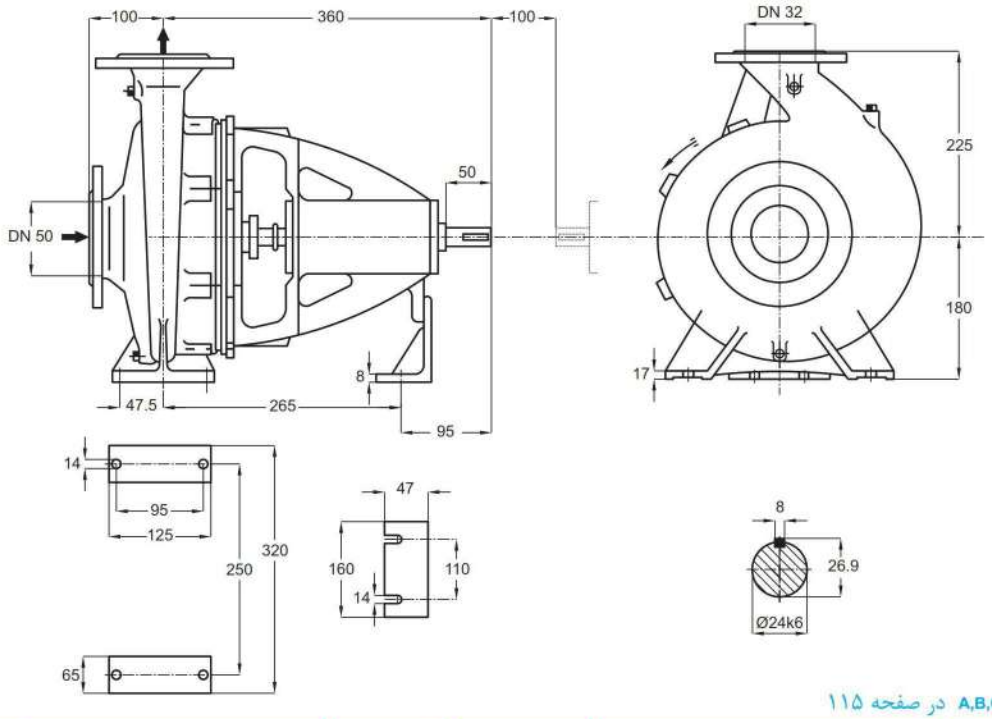


توضیحات A,B,C در صفحه ۱۱۵

| دور ۱۴۵۰ RPM 1450 | آبدهی (مترمکعب بر ساعت) Capacity ($m^3$/h) | | | | | قطر پروانه Imp. Dia. (mm) | فلنج‌پمپ Pump Flange (mm) | | مشخصات موتور Motor Characteristics | | | قطر لوله Pipe Dia. (Inch) | |
|---|---|---|---|---|---|---|---|---|---|---|---|---|---|
| | 6 | 8 | 9 | 10 | 11 | | مکش Inlet | رانش outlet | Power / قدرت A kW کیلووات | HP اسب‌بخار | I / جریان Amp آمپر | مکش Inlet | رانش outlet |
| ارتفاع (متر) Head (m) | 21.5 | 20.5 | 19.5 | 18 | 14 | 259 | 50 | 32 | 2.2 | 3 | 5.2 | B | C |
| | 20 | 18.5 | 17 | 15 | - | 250 | | | 1.5 | 2 | 4 | | |
| | 18 | 16.5 | 14.5 | - | - | 240 | | | 1.5 | 2 | 4 | | |
| | 16.5 | 14 | - | - | - | 230 | | | 1.5 | 2 | 4 | | |

| دور ۲۹۰۰ RPM 2900 | آبدهی (مترمکعب بر ساعت) Capacity ($m^3$/h) | | | | | قطر پروانه Imp. Dia. (mm) | فلنج‌پمپ Pump Flange (mm) | | مشخصات موتور Motor Characteristics | | | قطر لوله Pipe Dia. (Inch) | |
|---|---|---|---|---|---|---|---|---|---|---|---|---|---|
| | 12 | 16 | 18 | 20 | 22 | | مکش Inlet | رانش outlet | Power / قدرت A kW کیلووات | HP اسب‌بخار | I / جریان Amp آمپر | مکش Inlet | رانش outlet |
| ارتفاع (متر) Head (m) | 86 | 82 | 78 | 73 | 59 | 259 | 50 | 32 | 15 | 20 | 29.2 | B | C |
| | 80 | 75 | 70 | 60 | - | 250 | | | 15 | 20 | 29.2 | | |
| | 73 | 66 | 58 | - | - | 240 | | | 11 | 15 | 22 | | |
| | 66 | 57 | - | - | - | 230 | | | 11 | 15 | 22 | | |

الکتروموتورها برای حداکثر دمای محیط ۴۰°C و حداکثر ارتفاع نصب ۱۰۰۰ متر بالاتر از سطح دریا انتخاب شده‌اند.

The motor ratings are valid for an ambient temperature of max. 40°C, for places of installation situated max. 1000 m above sea level.

# PUMPIRAN

## CENTRIFUGAL PUMP 40-125

## پمپ گریز از مرکز ۱۲۵–۴۰

### GENERAL SPECIFICATIONS OF CENTRIFUGAL PUMPS

| | |
|---|---|
| Output size | : 32 to 300 mm |
| Capacity | : 5 to 1800 $m^3$/ h |
| Head | : 5 to 90 m |
| Operating temperature with soft packed stuffing box | : from -50°c to 110°c |
| Operating temperature with mechanical seal | : from -50°c to 140°c |

### مشخصات کلی پمپ‌های گریز از مرکز

| | |
|---|---|
| قطر خروجی | : ۳۲ تا ۳۰۰ میلی‌متر |
| ظرفیت آبدهی | : ۵ تا ۱۸۰۰ مترمکعب در ساعت |
| ارتفاع | : ۵ تا ۹۰ متر |
| درجه حرارت سیال درآببندی با نوار گرافیت | : از ۵۰ – تا ۱۱۰ درجه سانتی‌گراد |
| درجه حرارت سیال درآببندی با آببند مکانیکی | : از ۵۰ – تا ۱۴۰ درجه سانتی‌گراد |

### Material :

| | |
|---|---|
| Shaft | : Steel Ck45 |
| Impeller | : Cast - Iron GG - 25 |
| Casing | : Cast - Iron GG - 25 |

Additional materials for pump parts are available upon request.

### جنس مواد :

| | |
|---|---|
| محور | : فولاد Ck45 |
| پروانه | : چدن GG - 25 |
| محفظه | : چدن GG - 25 |

جنس مواد بر حسب تقاضا قابل تغییر است.

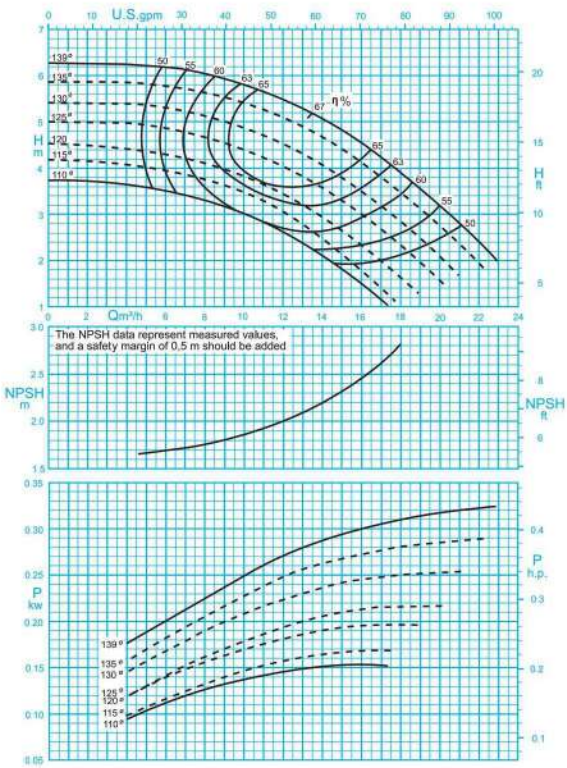


1450 rpm / دور موتور ۱۴۵۰

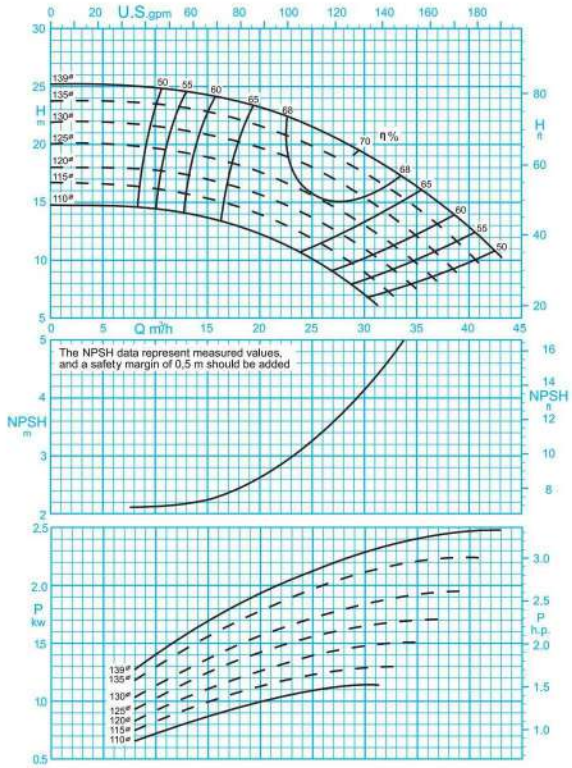


2900 rpm / دور موتور ۲۹۰۰

ISO 9906:2012 Grade 3B

مقادیر ارتفاع و سایر اطلاعات عملکردی برای چگالی $1 kg/dm^3$ و حداکثر گرانروی سینماتیکی $20 mm^2/s$ تعریف شده‌اند.

The indicated heads and performance data apply to pumped fluids with a density $\rho$=1.0 $kg/dm^3$ and a kinematic viscosity of up to 20 $mm^2/s$ max.

# PUMPIRAN

## CENTRIFUGAL PUMP 40-125

## پمپ گریز از مرکز ۱۲۵-۴۰

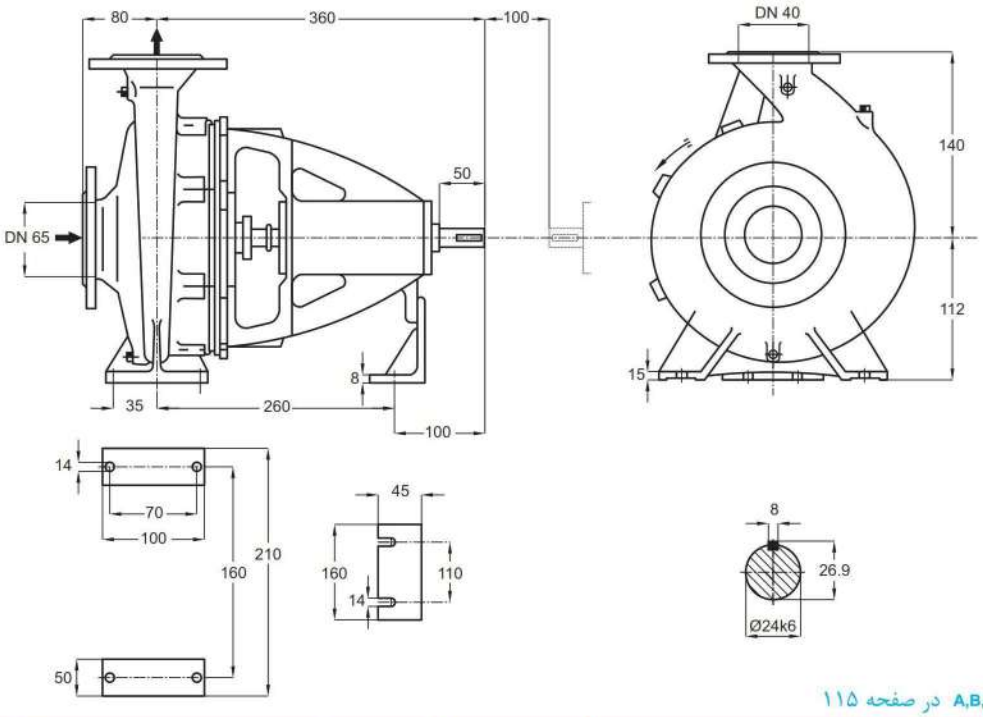


توضیحات A,B,C در صفحه ۱۱۵

| دور ۱۴۵۰ RPM 1450 | آبدهی (مترمکعب بر ساعت) Capacity ($m^3$/h) | | | | | قطر پروانه Imp. Dia. (mm) | فلنج‌پمپ Pump Flange (mm) | | مشخصات موتور Motor Characteristics | | | قطر لوله Pipe Dia. (Inch) | |
|---|---|---|---|---|---|---|---|---|---|---|---|---|---|
| | 6 | 10 | 14 | 18 | 20 | | مکش Inlet | رانش outlet | Power / قدرت A kW کیلووات | HP اسب‌بخار | I / جریان Amp آمپر | مکش Inlet | رانش outlet |
| ارتفاع (متر) Head (m) | 6.2 | 5.8 | 5 | 3.9 | 3.2 | 139 | 65 | 40 | 0.37 | 0.5 | 1.06 | B | C |
| | 5.8 | 5.4 | 4.6 | 3.5 | 2.7 | 135 | | | 0.37 | 0.5 | 1.06 | | |
| | 5.3 | 4.8 | 4 | 2.8 | - | 130 | | | 0.37 | 0.5 | 1.06 | | |
| | 4.8 | 4.4 | 3.6 | 2.3 | - | 125 | | | 0.37 | 0.5 | 1.06 | | |

| دور ۲۹۰۰ RPM 2900 | آبدهی (مترمکعب بر ساعت) Capacity ($m^3$/h) | | | | | قطر پروانه Imp. Dia. (mm) | فلنج‌پمپ Pump Flange (mm) | | مشخصات موتور Motor Characteristics | | | قطر لوله Pipe Dia. (Inch) | |
|---|---|---|---|---|---|---|---|---|---|---|---|---|---|
| | 10 | 20 | 30 | 35 | 40 | | مکش Inlet | رانش outlet | Power / قدرت A kW کیلووات | HP اسب‌بخار | I / جریان Amp آمپر | مکش Inlet | رانش outlet |
| ارتفاع (متر) Head (m) | 25 | 23 | 19 | 16 | 13 | 139 | 65 | 40 | 3 | 4 | 6.6 | B | C |
| | 23.5 | 21.5 | 17.5 | 14.5 | 10.5 | 135 | | | 3 | 4 | 6.6 | | |
| | 21.5 | 19.5 | 15.5 | 12 | - | 130 | | | 3 | 4 | 6.6 | | |
| | 19.5 | 17.5 | 13 | 9.5 | - | 120 | | | 2.2 | 3 | 4.8 | | |

الکتروموتورها برای حداکثر دمای محیط ۴۰°C و حداکثر ارتفاع نصب ۱۰۰۰ متر بالاتر از سطح دریا انتخاب شده‌اند.

The motor ratings are valid for an ambient temperature of max. 40°C, for places of installation situated max. 1000 m above sea level.

# PUMPIRAN

## CENTRIFUGAL PUMP 40-160

## پمپ گریز از مرکز ۱۶۰–۴۰

### GENERAL SPECIFICATIONS OF CENTRIFUGAL PUMPS

| | |
|---|---|
| Output size | : 32 to 300 mm |
| Capacity | : 5 to 1800 $m^3$/ h |
| Head | : 5 to 90 m |
| Operating temperature with soft packed stuffing box | : from -50°c to 110°c |
| Operating temperature with mechanical seal | : from -50°c to 140°c |

### مشخصات کلی پمپ‌های گریز از مرکز

| | |
|---|---|
| قطر خروجی | : ۳۲ تا ۳۰۰ میلی‌متر |
| ظرفیت آبدهی | : ۵ تا ۱۸۰۰ مترمکعب در ساعت |
| ارتفاع | : ۵ تا ۹۰ متر |
| درجه حرارت سیال درآببندی با نوار گرافیت | : از ۵۰ – تا ۱۱۰ درجه سانتی‌گراد |
| درجه حرارت سیال درآببندی با آببند مکانیکی | : از ۵۰ – تا ۱۴۰ درجه سانتی‌گراد |

### Material :

| | |
|---|---|
| Shaft | : Steel Ck45 |
| Impeller | : Cast - Iron GG - 25 |
| Casing | : Cast - Iron GG - 25 |

Additional materials for pump parts are available upon request.

### جنس مواد :

| | |
|---|---|
| محور | : فولاد Ck45 |
| پروانه | : چدن GG - 25 |
| محفظه | : چدن GG - 25 |

جنس مواد بر حسب تقاضا قابل تغییر است.

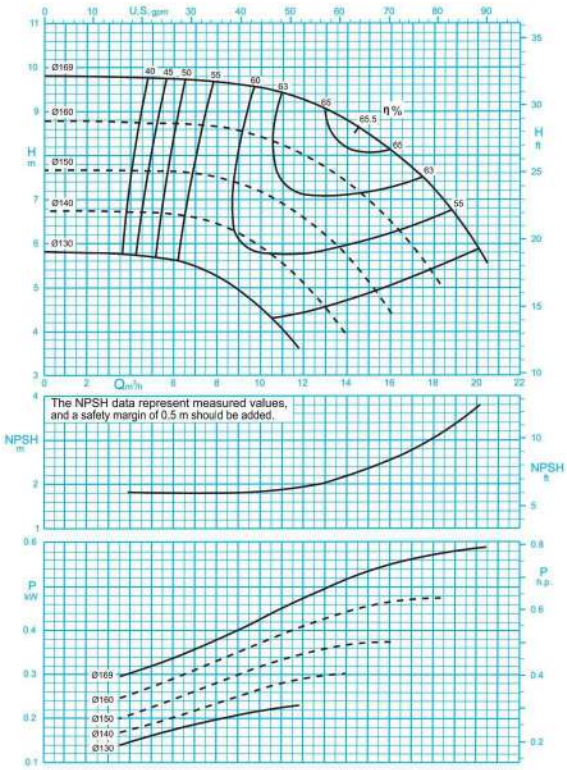


دور موتور ۱۴۵۰ / 1450 rpm

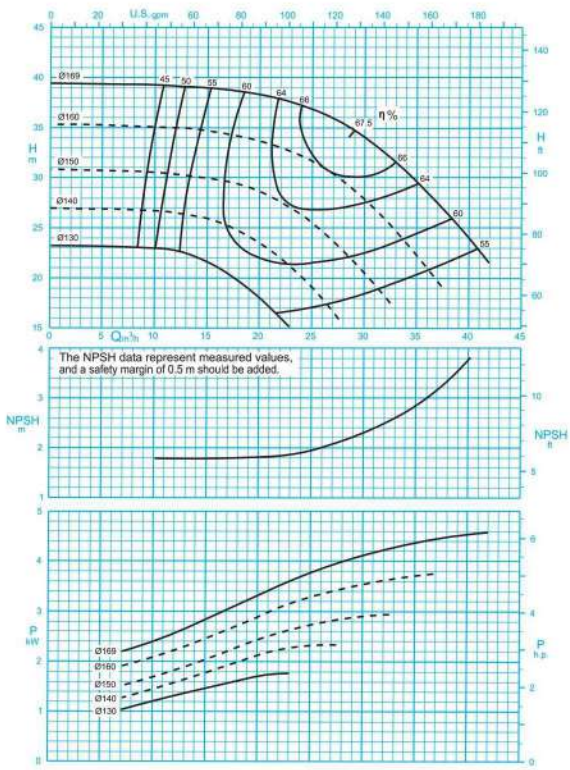


دور موتور ۲۹۰۰ / 2900 rpm

ISO 9906:2012 Grade 3B

مقادیر ارتفاع و سایر اطلاعات عملکردی برای چگالی $1 kg/dm^3$ و حداکثر گرانروی سینماتیکی $20 mm^2/s$ تعریف شده‌اند.

The indicated heads and performance data apply to pumped fluids with a density $\rho$=1.0 $kg/dm^3$ and a kinematic viscosity of up to 20 $mm^2/s$ max.

# PUMPIRAN

## CENTRIFUGAL PUMP 40-160

## پمپ گریز از مرکز ۱۶۰–۴۰

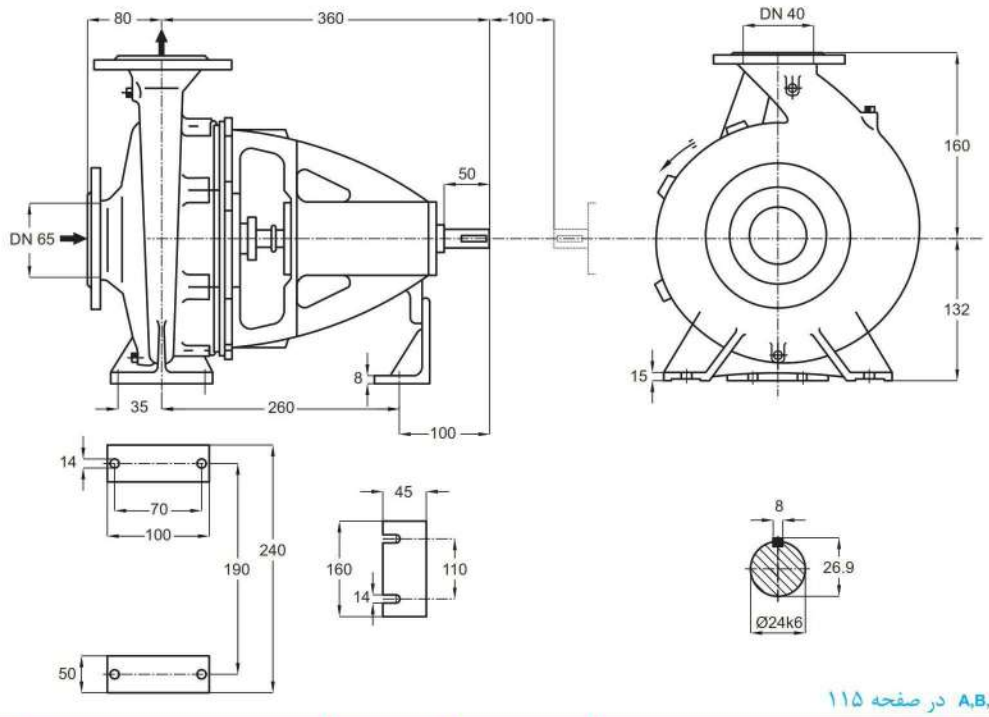


توضیحات A,B,C در صفحه ۱۱۵

| دور ۱۴۵۰ RPM 1450 | آبدهی (مترمکعب بر ساعت) Capacity ($m^3$/h) | | | | | قطر پروانه Imp. Dia. (mm) | فلنج‌پمپ Pump Flange (mm) | | مشخصات موتور Motor Characteristics | | | قطر لوله Pipe Dia. (Inch) | |
|---|---|---|---|---|---|---|---|---|---|---|---|---|---|
| | 8 | 11 | 14 | 17 | 20 | | مکش Inlet | رانش outlet | Power / قدرت A kW کیلووات | HP اسب‌بخار | I / جریان Amp آمپر | مکش Inlet | رانش outlet |
| ارتفاع (متر) Head (m) | 9.6 | 9.4 | 8.8 | 7.7 | 5.8 | 169 | 65 | 40 | 0.75 | 1 | 2.25 | B | C |
| | 8.6 | 8.2 | 7.3 | 5.8 | - | 160 | | | 0.55 | 0.75 | 1.73 | | |
| | 7.5 | 6.8 | 5.7 | - | - | 150 | | | 0.55 | 0.75 | 1.73 | | |
| | 6.4 | 5.5 | 4 | - | - | 140 | | | 0.37 | 0.5 | 1.11 | | |

| دور ۲۹۰۰ RPM 2900 | آبدهی (مترمکعب بر ساعت) Capacity ($m^3$/h) | | | | | قطر پروانه Imp. Dia. (mm) | فلنج‌پمپ Pump Flange (mm) | | مشخصات موتور Motor Characteristics | | | قطر لوله Pipe Dia. (Inch) | |
|---|---|---|---|---|---|---|---|---|---|---|---|---|---|
| | 15 | 25 | 30 | 35 | 40 | | مکش Inlet | رانش outlet | Power / قدرت A kW کیلووات | HP اسب‌بخار | I / جریان Amp آمپر | مکش Inlet | رانش outlet |
| ارتفاع (متر) Head (m) | 39 | 36.5 | 34 | 29.5 | 24 | 169 | 65 | 40 | 5.5 | 7.5 | 11.6 | B | C |
| | 34.5 | 31.5 | 27.5 | 22 | - | 160 | | | 5.5 | 7.5 | 11.6 | | |
| | 30 | 25 | 20.5 | - | - | 150 | | | 4 | 5.5 | 9.15 | | |
| | 26 | 19 | - | - | - | 140 | | | 3 | 4 | 6.95 | | |

الکتروموتورها برای حداکثر دمای محیط ۴۰°C و حداکثر ارتفاع نصب ۱۰۰۰ متر بالاتر از سطح دریا انتخاب شده‌اند.

The motor ratings are valid for an ambient temperature of max. 40°C, for places of installation situated max. 1000 m above sea level.

# PUMPIRAN

## CENTRIFUGAL PUMP 40-200

## پمپ گریز از مرکز ۲۰۰–۴۰

### GENERAL SPECIFICATIONS OF CENTRIFUGAL PUMPS

| | |
|---|---|
| Output size | : 32 to 300 mm |
| Capacity | : 5 to 1800 $m^3$/ h |
| Head | : 5 to 90 m |
| Operating temperature with soft packed stuffing box | : from -50°c to 110°c |
| Operating temperature with mechanical seal | : from -50°c to 140°c |

### مشخصات کلی پمپ‌های گریز از مرکز

| | |
|---|---|
| قطر خروجی | : ۳۲ تا ۳۰۰ میلی‌متر |
| ظرفیت آبدهی | : ۵ تا ۱۸۰۰ مترمکعب در ساعت |
| ارتفاع | : ۵ تا ۹۰ متر |
| درجه حرارت سیال درآببندی با نوار گرافیت | : از ۵۰ – تا ۱۱۰ درجه سانتی‌گراد |
| درجه حرارت سیال درآببندی با آببند مکانیکی | : از ۵۰ – تا ۱۴۰ درجه سانتی‌گراد |

### Material :

| | |
|---|---|
| Shaft | : Steel Ck45 |
| Impeller | : Cast - Iron GG - 25 |
| Casing | : Cast - Iron GG - 25 |

Additional materials for pump parts are available upon request.

### جنس مواد :

| | |
|---|---|
| محور | : فولاد Ck45 |
| پروانه | : چدن GG - 25 |
| محفظه | : چدن GG - 25 |

جنس مواد بر حسب تقاضا قابل تغییر است.

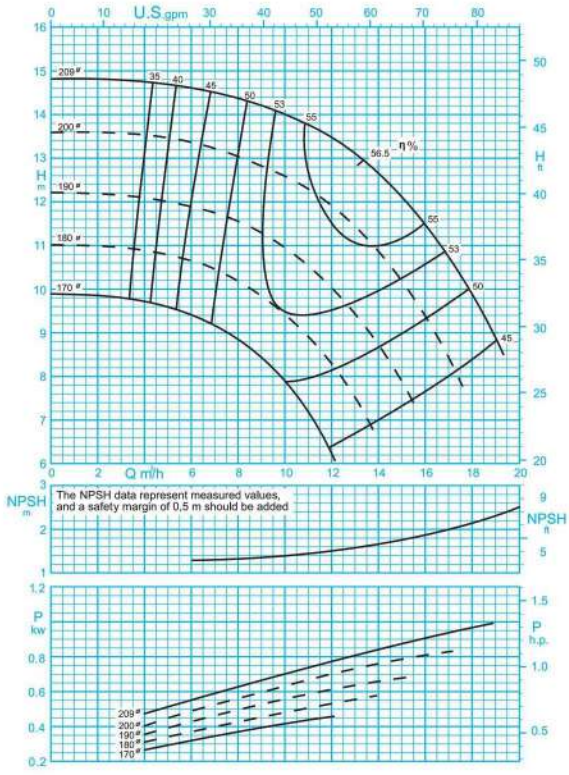


دور موتور ۱۴۵۰ / 1450 rpm

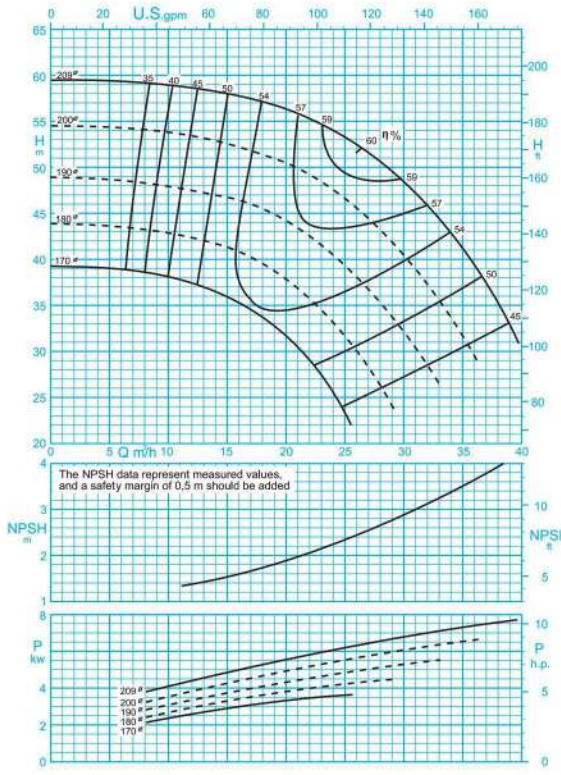


دور موتور ۲۹۰۰ / 2900 rpm

ISO 9906:2012 Grade 3B

مقادیر ارتفاع و سایر اطلاعات عملکردی برای چگالی $1 kg/dm^3$ و حداکثر گرانروی سینماتیکی $20 mm^2/s$ تعریف شده‌اند.

The indicated heads and performance data apply to pumped fluids with a density $\rho$=1.0 $kg/dm^3$ and a kinematic viscosity of up to 20 $mm^2/s$ max.

# PUMPIRAN

## CENTRIFUGAL PUMP 40-200

## پمپ گریز از مرکز ۲۰۰–۴۰

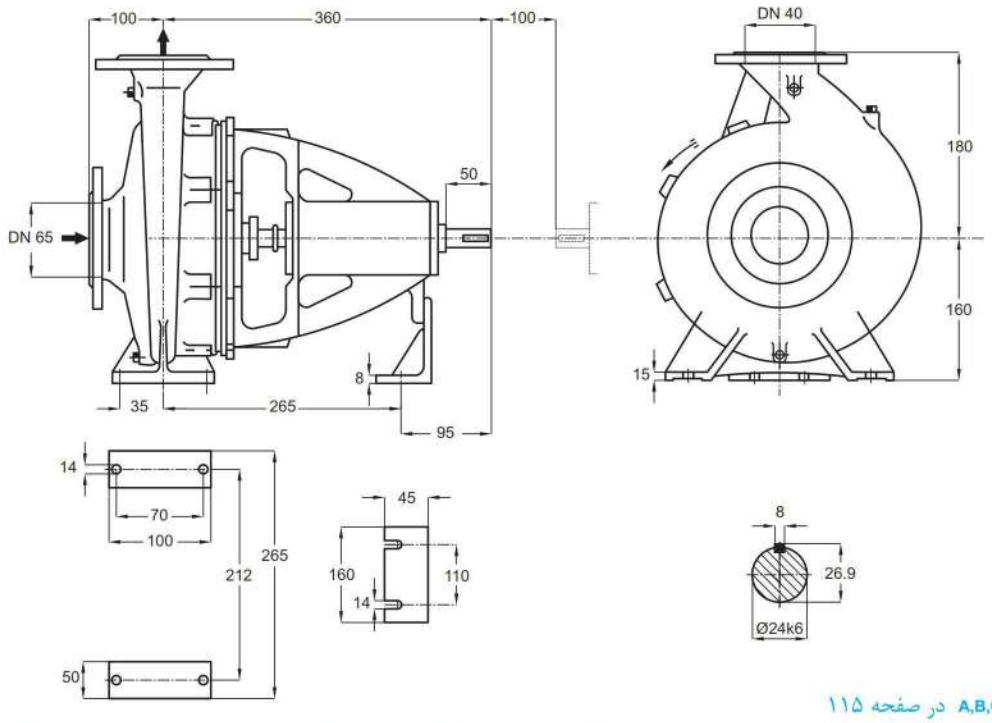


توضیحات A,B,C در صفحه ۱۱۵

| دور ۱۴۵۰ RPM 1450 | آبدهی (مترمکعب بر ساعت) Capacity ($m^3$/h) | | | | | قطر پروانه Imp. Dia. (mm) | فلنج‌پمپ Pump Flange (mm) | | مشخصات موتور Motor Characteristics | | | قطر لوله Pipe Dia. (Inch) | |
|---|---|---|---|---|---|---|---|---|---|---|---|---|---|
| | 8 | 11 | 14 | 16 | 18 | | مکش Inlet | رانش outle | Power / قدرت A kW کیلووات | HP اسب‌بخار | I / جریان Amp آمپر | مکش Inlet | رانش outlet |
| ارتفاع (متر) Head (m) | 14.3 | 13.7 | 12.6 | 11.5 | 9.8 | 209 | 65 | 40 | 1.1 | 1.5 | 2.8 | B | C |
| | 13 | 12.3 | 10.8 | 9.4 | - | 200 | | | 1.1 | 1.5 | 2.8 | | |
| | 11.5 | 10.5 | 8.7 | - | - | 190 | | | 0.75 | 1 | 2.2 | | |
| | 10.2 | 8.9 | - | - | - | 180 | | | 0.75 | 1 | 2.2 | | |

| دور ۲۹۰۰ RPM 2900 | آبدهی (مترمکعب بر ساعت) Capacity ($m^3$/h) | | | | | قطر پروانه Imp. Dia. (mm) | فلنج‌پمپ Pump Flange (mm) | | مشخصات موتور Motor Characteristics | | | قطر لوله Pipe Dia. (Inch) | |
|---|---|---|---|---|---|---|---|---|---|---|---|---|---|
| | 15 | 20 | 25 | 30 | 35 | | مکش Inlet | رانش outlet | Power / قدرت A kW کیلووات | HP اسب‌بخار | I / جریان Amp آمپر | مکش Inlet | رانش outlet |
| ارتفاع (متر) Head (m) | 57.5 | 56 | 53 | 48 | 41 | 209 | 65 | 40 | 11 | 15 | 22 | B | C |
| | 52.5 | 50 | 46 | 40 | 31 | 200 | | | 7.5 | 10 | 15.7 | | |
| | 46.5 | 44 | 39 | 31.5 | - | 190 | | | 5.5 | 7.5 | 11.6 | | |
| | 41 | 37.5 | 31 | - | - | 180 | | | 5.5 | 7.5 | 11.6 | | |

الکتروموتورها برای حداکثر دمای محیط ۴۰°C و حداکثر ارتفاع نصب ۱۰۰۰ متر بالاتر از سطح دریا انتخاب شده‌اند.

The motor ratings are valid for an ambient temperature of max. 40°C, for places of installation situated max. 1000 m above sea level.

# PUMPIRAN

## CENTRIFUGAL PUMP 40-250

## پمپ گریز از مرکز ۲۵۰–۴۰

### GENERAL SPECIFICATIONS OF CENTRIFUGAL PUMPS

| | |
|---|---|
| Output size | : 32 to 300 mm |
| Capacity | : 5 to 1800 $m^3$/ h |
| Head | : 5 to 90 m |
| Operating temperature with soft packed stuffing box | : from -50°c to 110°c |
| Operating temperature with mechanical seal | : from -50°c to 140°c |

### مشخصات کلی پمپ‌های گریز از مرکز

| | |
|---|---|
| قطر خروجی | : ۳۲ تا ۳۰۰ میلی‌متر |
| ظرفیت آبدهی | : ۵ تا ۱۸۰۰ مترمکعب در ساعت |
| ارتفاع | : ۵ تا ۹۰ متر |
| درجه حرارت سیال درآببندی با نوار گرافیت | : از ۵۰ – تا ۱۱۰ درجه سانتی‌گراد |
| درجه حرارت سیال درآببندی با آببند مکانیکی | : از ۵۰ – تا ۱۴۰ درجه سانتی‌گراد |

### Material :

| | |
|---|---|
| Shaft | : Steel Ck45 |
| Impeller | : Cast - Iron GG - 25 |
| Casing | : Cast - Iron GG - 25 |

Additional materials for pump parts are available upon request.

### جنس مواد :

| | |
|---|---|
| محور | : فولاد Ck45 |
| پروانه | : چدن GG - 25 |
| محفظه | : چدن GG - 25 |

جنس مواد بر حسب تقاضا قابل تغییر است.

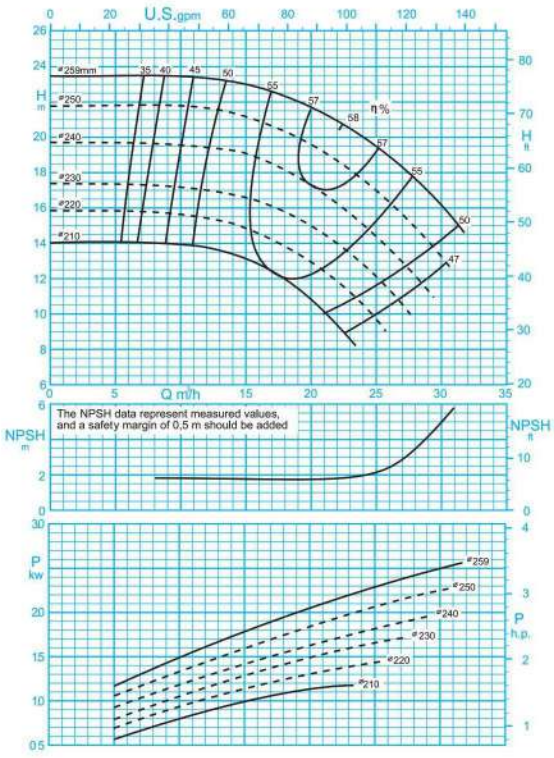


دور موتور ۱۴۵۰ / 1450 rpm

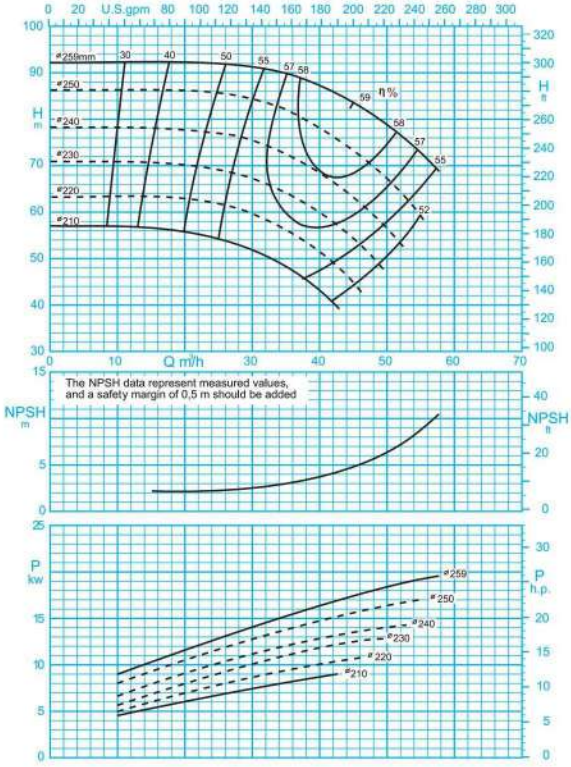


دور موتور ۲۹۰۰ / 2900 rpm

ISO 9906:2012 Grade 3B

مقادیر ارتفاع و سایر اطلاعات عملکردی برای چگالی $1 kg/dm^3$ و حداکثر گرانروی سینماتیکی $20 mm^2/s$ تعریف شده‌اند.

The indicated heads and performance data apply to pumped fluids with a density $\rho$=1.0 $kg/dm^3$ and a kinematic viscosity of up to 20 $mm^2/s$ max.

# PUMPIRAN

## CENTRIFUGAL PUMP 40-250

## پمپ گریز از مرکز ۲۵۰-۴۰

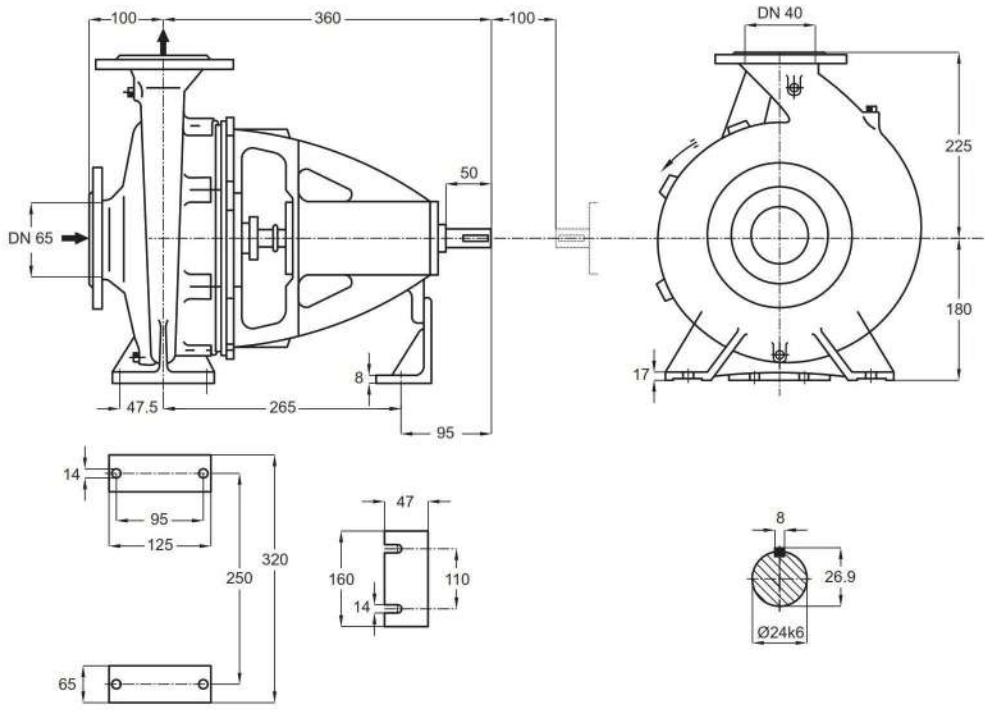


توضیحات A,B,C در صفحه ۱۱۵

| دور ۱۴۵۰ RPM 1450 | آبدهی (مترمکعب بر ساعت) Capacity ($m^3$/h) | | | | | قطر پروانه Imp. Dia. (mm) | فلنج پمپ Pump Flange (mm) | | مشخصات موتور Motor Characteristics | | | قطر لوله Pipe Dia. (Inch) | |
|---|---|---|---|---|---|---|---|---|---|---|---|---|---|
| | 15 | 20 | 22 | 25 | 30 | | مکش Inlet | رانش outlet | Power / قدرت A kW کیلووات | HP اسب‌بخار | I / جریان Amp آمپر | مکش Inlet | رانش outlet |
| ارتفاع (متر) Head (m) | 23 | 21.5 | 21 | 19.2 | 16 | 259 | 65 | 40 | 3 | 4 | 7.5 | B | C |
| | 21 | 19.5 | 18.5 | 17 | 13.2 | 250 | | | 3 | 4 | 7.5 | | |
| | 19 | 17 | 16 | 14.2 | - | 240 | | | 2.2 | 3 | 5.2 | | |
| | 16.5 | 15 | 11.5 | - | - | 230 | | | 2.2 | 3 | 5.2 | | |

| دور ۲۹۰۰ RPM 2900 | آبدهی (مترمکعب بر ساعت) Capacity ($m^3$/h) | | | | | قطر پروانه Imp. Dia. (mm) | فلنج پمپ Pump Flange (mm) | | مشخصات موتور Motor Characteristics | | | قطر لوله Pipe Dia. (Inch) | |
|---|---|---|---|---|---|---|---|---|---|---|---|---|---|
| | 25 | 35 | 40 | 45 | 55 | | مکش Inlet | رانش outlet | Power / قدرت A kW کیلووات | HP اسب‌بخار | I / جریان Amp آمپر | مکش Inlet | رانش outlet |
| ارتفاع (متر) Head (m) | 92 | 89 | 86 | 83 | 72 | 259 | 65 | 40 | 22 | 30 | 39.5 | B | C |
| | 85 | 82 | 78 | 72 | 58 | 250 | | | 22 | 30 | 39.5 | | |
| | 77 | 72 | 68 | 62 | - | 240 | | | 18.5 | 25 | 34 | | |
| | 69 | 64 | 59 | 53 | - | 230 | | | 15 | 20 | 29.2 | | |

الکتروموتورها برای حداکثر دمای محیط ۴۰°C و حداکثر ارتفاع نصب ۱۰۰۰ متر بالاتر از سطح دریا انتخاب شده‌اند.

The motor ratings are valid for an ambient temperature of max. 40°C, for places of installation situated max. 1000 m above sea level.

# PUMPIRAN

## CENTRIFUGAL PUMP 40-315

## پمپ گریز از مرکز ۳۱۵-۴۰

### GENERAL SPECIFICATIONS OF CENTRIFUGAL PUMPS

| | |
|---|---|
| Output size | : 32 to 300 mm |
| Capacity | : 5 to 1800 $m^3$/ h |
| Head | : 5 to 90 m |
| Operating temperature with soft packed stuffing box | : from -50°c to 110°c |
| Operating temperature with mechanical seal | : from -50°c to 140°c |

### مشخصات کلی پمپ‌های گریز از مرکز

| | |
|---|---|
| قطر خروجی | : ۳۲ تا ۳۰۰ میلی‌متر |
| ظرفیت آبدهی | : ۵ تا ۱۸۰۰ مترمکعب در ساعت |
| ارتفاع | : ۵ تا ۹۰ متر |
| درجه حرارت سیال درآببندی با نوار گرافیت | : از ۵۰ – تا ۱۱۰ درجه سانتی‌گراد |
| درجه حرارت سیال درآببندی با آببند مکانیکی | : از ۵۰ – تا ۱۴۰ درجه سانتی‌گراد |

### Material :

| | |
|---|---|
| Shaft | : Steel Ck45 |
| Impeller | : Cast - Iron GG - 25 |
| Casing | : Cast - Iron GG - 25 |

Additional materials for pump parts are available upon request.

### جنس مواد :

| | |
|---|---|
| محور | : فولاد Ck45 |
| پروانه | : چدن GG - 25 |
| محفظه | : چدن GG - 25 |

جنس مواد بر حسب تقاضا قابل تغییر است.

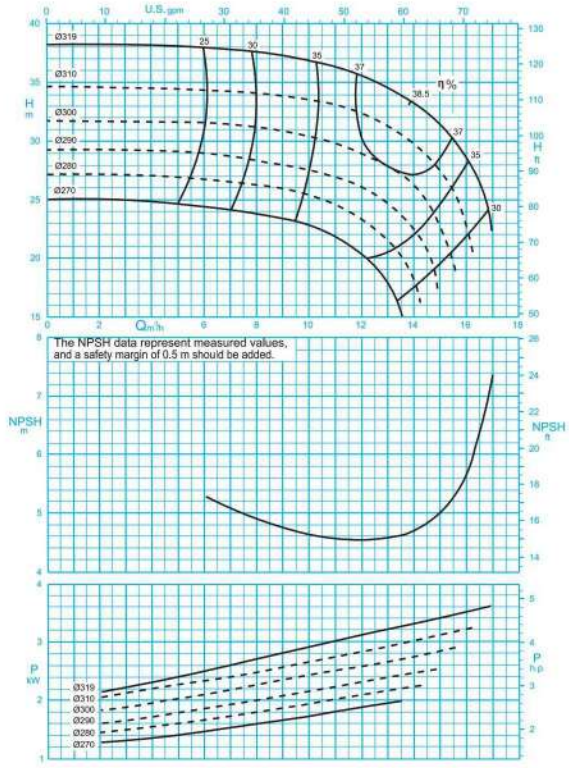


ISO 9906:2012 Grade 3B

دور موتور ۱۴۵۰ / 1450 rpm

مقادیر ارتفاع و سایر اطلاعات عملکردی برای چگالی $1 kg/dm^3$ و حداکثر گرانروی سینماتیکی $20 mm^2/s$ تعریف شده‌اند.

The indicated heads and performance data apply to pumped fluids with a density $\rho$=1.0 $kg/dm^3$ and a kinematic viscosity of up to 20 $mm^2/s$ max.

# PUMPIRAN

## CENTRIFUGAL PUMP 40-315

## پمپ گریز از مرکز ۳۱۵-۴۰

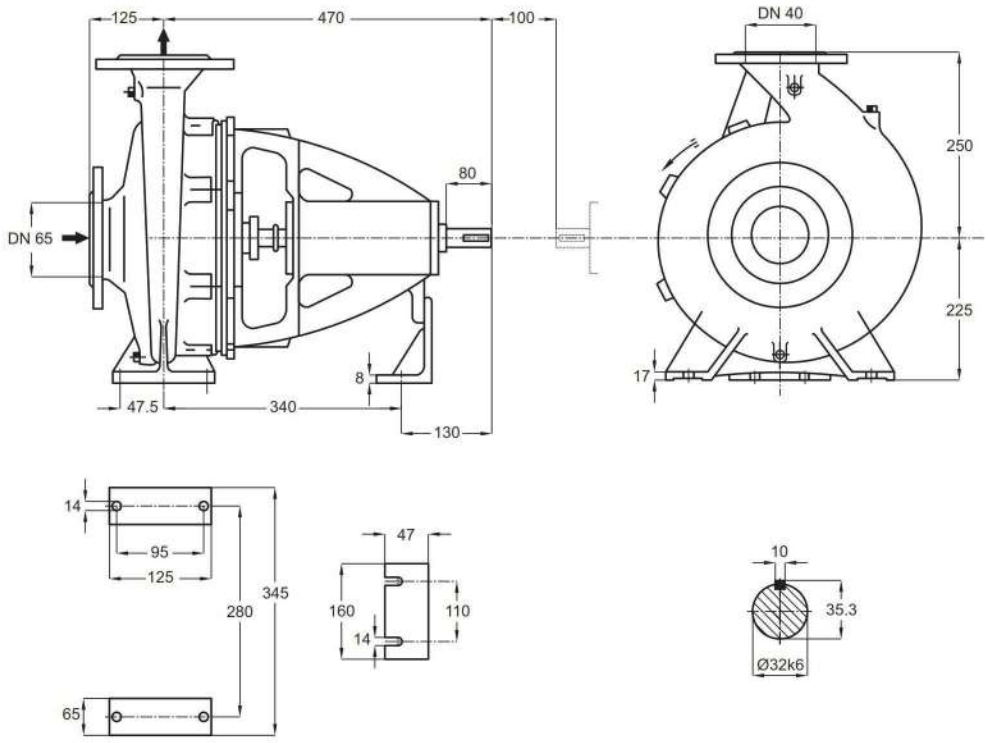


توضیحات A,B,C در صفحه ۱۱۵

| دور ۱۴۵۰ RPM 1450 | آبدهی (مترمکعب بر ساعت) Capacity ($m^3$/h) | | | | | قطر پروانه Imp. Dia. (mm) | فلنج پمپ Pump Flange (mm) | | مشخصات موتور Motor Characteristics | | | قطر لوله Pipe Dia. (Inch) | |
|---|---|---|---|---|---|---|---|---|---|---|---|---|---|
| | | | | | | | مکش Inlet | رانش outlet | Power / قدرت A kW کیلووات | HP اسب‌بخار | I / جریان Amp آمپر | مکش Inlet | رانش outlet |
| ارتفاع (متر) Head (m) | 8 | 10 | 12 | 14 | 16 | | | | | | | | |
| | 37.5 | 37 | 35.5 | 33 | 28.5 | 319 | 65 | 40 | 4 | 5.5 | 9.26 | B | C |
| | 34 | 33.5 | 32 | 30 | 22 | 310 | | | 4 | 5.5 | 9.26 | | |
| | 31 | 30.5 | 29 | 26 | - | 300 | | | 4 | 5.5 | 9.26 | | |
| | 28.5 | 27.5 | 26 | 22 | - | 290 | | | 3 | 4 | 7.89 | | |

الکتروموتورها برای حداکثر دمای محیط ۴۰°C و حداکثر ارتفاع نصب ۱۰۰۰ متر بالاتر از سطح دریا انتخاب شده‌اند.

The motor ratings are valid for an ambient temperature of max. 40°C, for places of installation situated max. 1000 m above sea level.

# PUMPIRAN

## CENTRIFUGAL PUMP 50-125

## پمپ گریز از مرکز ۱۲۵–۵۰

### GENERAL SPECIFICATIONS OF CENTRIFUGAL PUMPS

| | |
|---|---|
| Output size | : 32 to 300 mm |
| Capacity | : 5 to 1800 $m^3$/ h |
| Head | : 5 to 90 m |
| Operating temperature with soft packed stuffing box | : from -50°c to 110°c |
| Operating temperature with mechanical seal | : from -50°c to 140°c |

### مشخصات کلی پمپ‌های گریز از مرکز

| | |
|---|---|
| قطر خروجی | : ۳۲ تا ۳۰۰ میلی‌متر |
| ظرفیت آبدهی | : ۵ تا ۱۸۰۰ مترمکعب در ساعت |
| ارتفاع | : ۵ تا ۹۰ متر |
| درجه حرارت سیال درآببندی با نوار گرافیت | : از ۵۰ – تا ۱۱۰ درجه سانتی‌گراد |
| درجه حرارت سیال درآببندی با آببند مکانیکی | : از ۵۰ – تا ۱۴۰ درجه سانتی‌گراد |

### Material :

| | |
|---|---|
| Shaft | : Steel Ck45 |
| Impeller | : Cast - Iron GG - 25 |
| Casing | : Cast - Iron GG - 25 |

Additional materials for pump parts are available upon request.

### جنس مواد :

| | |
|---|---|
| محور | : فولاد Ck45 |
| پروانه | : چدن GG - 25 |
| محفظه | : چدن GG - 25 |

جنس مواد بر حسب تقاضا قابل تغییر است.

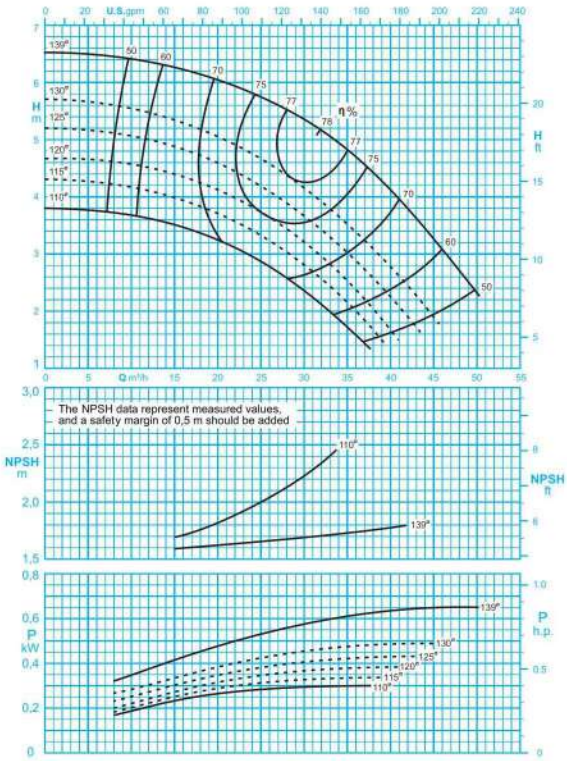


1450 rpm / دور موتور ۱۴۵۰

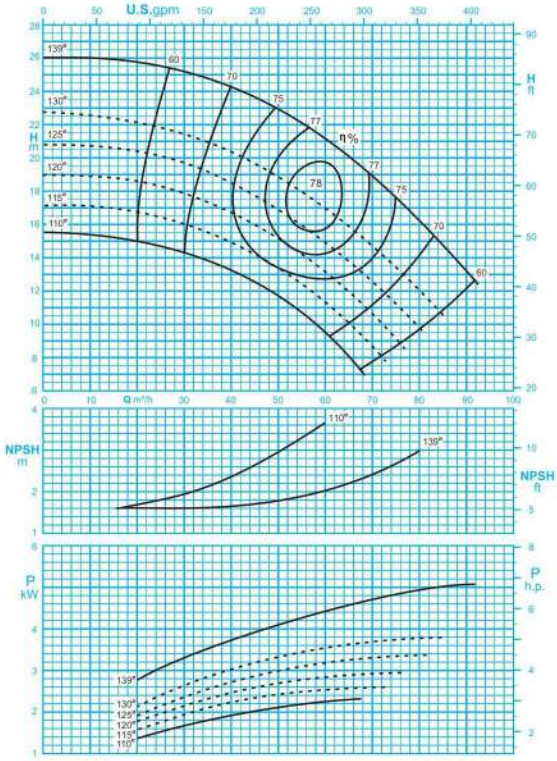


2900 rpm / دور موتور ۲۹۰۰

ISO 9906:2012 Grade 3B

مقادیر ارتفاع و سایر اطلاعات عملکردی برای چگالی $1 kg/dm^3$ و حداکثر گرانروی سینماتیکی $20 mm^2/s$ تعریف شده‌اند.

The indicated heads and performance data apply to pumped fluids with a density ρ=1.0 kg/dm³ and a kinematic viscosity of up to 20 mm²/s max.

# PUMPIRAN

## CENTRIFUGAL PUMP 50-125

## پمپ گریز از مرکز ۱۲۵-۵۰

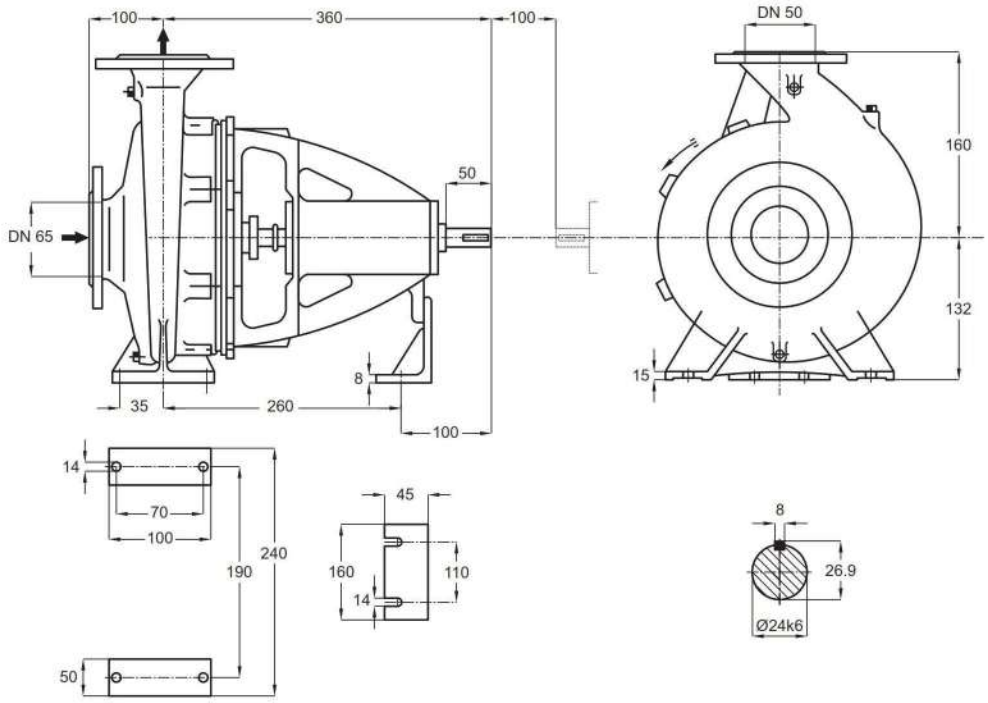


توضیحات A,B,C در صفحه ۱۱۵

| دور ۱۴۵۰ RPM 1450 | آبدهی (مترمکعب بر ساعت) Capacity ($m^3$/h) | | | | | قطر پروانه Imp. Dia. (mm) | فلنج‌پمپ Pump Flange (mm) | | مشخصات موتور Motor Characteristics | | | قطر لوله Pipe Dia. (Inch) | |
|---|---|---|---|---|---|---|---|---|---|---|---|---|---|
| | 20 | 25 | 30 | 35 | 40 | | مکش Inlet | رانش outlet | Power / قدرت A kW کیلووات | HP اسب‌بخار | I / جریان Amp آمپر | مکش Inlet | رانش outlet |
| ارتفاع (متر) Head (m) | 6 | 5.8 | 5.3 | 4.8 | 4.1 | 139 | 65 | 50 | 0.75 | 1 | 2.25 | B | C |
| | 5 | 4.6 | 4 | 3.6 | 2.8 | 130 | | | 0.55 | 0.75 | 1.73 | | |
| | 4.6 | 4.2 | 3.6 | 3 | 2.2 | 125 | | | 0.55 | 0.75 | 1.73 | | |
| | 4 | 3.4 | 3 | 2.6 | 1.6 | 120 | | | 0.55 | 0.75 | 1.73 | | |

| دور ۲۹۰۰ RPM 2900 | آبدهی (مترمکعب بر ساعت) Capacity ($m^3$/h) | | | | | قطر پروانه Imp. Dia. (mm) | فلنج‌پمپ Pump Flange (mm) | | مشخصات موتور Motor Characteristics | | | قطر لوله Pipe Dia. (Inch) | |
|---|---|---|---|---|---|---|---|---|---|---|---|---|---|
| | 30 | 40 | 50 | 60 | 70 | | مکش Inlet | رانش outlet | Power / قدرت A kW کیلووات | HP اسب‌بخار | I / جریان Amp آمپر | مکش Inlet | رانش outlet |
| ارتفاع (متر) Head (m) | 25.2 | 24 | 23 | 21 | 18.5 | 139 | 65 | 50 | 5.5 | 7.5 | 11.6 | B | C |
| | 21.5 | 20.4 | 18.7 | 17 | 14.5 | 130 | | | 4 | 5.5 | 9.26 | | |
| | 19.8 | 18.5 | 16.7 | 15 | 12.5 | 125 | | | 4 | 5.5 | 9.26 | | |
| | 17.8 | 16.5 | 17 | 13 | 10.5 | 120 | | | 3 | 4 | 7.89 | | |

الکتروموتورها برای حداکثر دمای محیط ۴۰°C و حداکثر ارتفاع نصب ۱۰۰۰ متر بالاتر از سطح دریا انتخاب شده‌اند.

The motor ratings are valid for an ambient temperature of max. 40°C, for places of installation situated max. 1000 m above sea level.

# PUMPIRAN

## CENTRIFUGAL PUMP 50-160

## پمپ گریز از مرکز ۱۶۰–۵۰

### GENERAL SPECIFICATIONS OF CENTRIFUGAL PUMPS

| | |
|---|---|
| Output size | : 32 to 300 mm |
| Capacity | : 5 to 1800 $m^3$/ h |
| Head | : 5 to 90 m |
| Operating temperature with soft packed stuffing box | : from -50°c to 110°c |
| Operating temperature with mechanical seal | : from -50°c to 140°c |

### مشخصات کلی پمپ‌های گریز از مرکز

| | |
|---|---|
| قطر خروجی | : ۳۲ تا ۳۰۰ میلی‌متر |
| ظرفیت آبدهی | : ۵ تا ۱۸۰۰ مترمکعب در ساعت |
| ارتفاع | : ۵ تا ۹۰ متر |
| درجه حرارت سیال درآببندی با نوار گرافیت | : از ۵۰ – تا ۱۱۰ درجه سانتی‌گراد |
| درجه حرارت سیال درآببندی با آببند مکانیکی | : از ۵۰ – تا ۱۴۰ درجه سانتی‌گراد |

### Material :

| | |
|---|---|
| Shaft | : Steel Ck45 |
| Impeller | : Cast - Iron GG - 25 |
| Casing | : Cast - Iron GG - 25 |

Additional materials for pump parts are available upon request.

### جنس مواد :

| | |
|---|---|
| محور | : فولاد Ck45 |
| پروانه | : چدن GG - 25 |
| محفظه | : چدن GG - 25 |

جنس مواد بر حسب تقاضا قابل تغییر است.

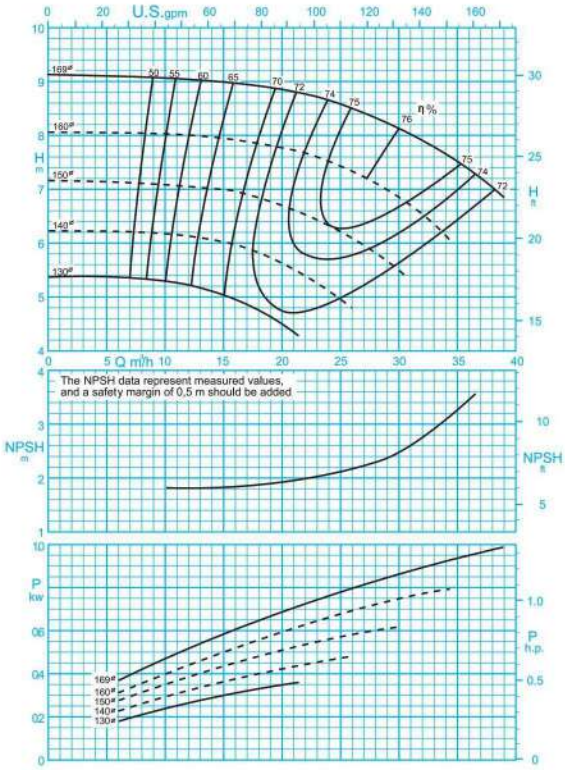


1450 rpm / دور موتور ۱۴۵۰

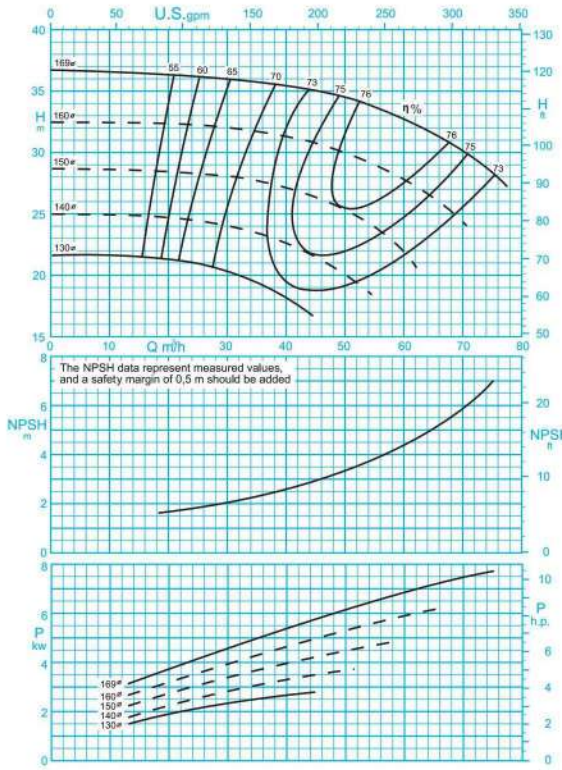


2900 rpm / دور موتور ۲۹۰۰

ISO 9906:2012 Grade 3B

مقادیر ارتفاع و سایر اطلاعات عملکردی برای چگالی $1 kg/dm^3$ و حداکثر گرانروی سینماتیکی $20 mm^2/s$ تعریف شده‌اند.

The indicated heads and performance data apply to pumped fluids with a density $\rho$=1.0 $kg/dm^3$ and a kinematic viscosity of up to 20 $mm^2/s$ max.

# PUMPIRAN

## CENTRIFUGAL PUMP 50-160

## پمپ گریز از مرکز ۱۶۰-۵۰

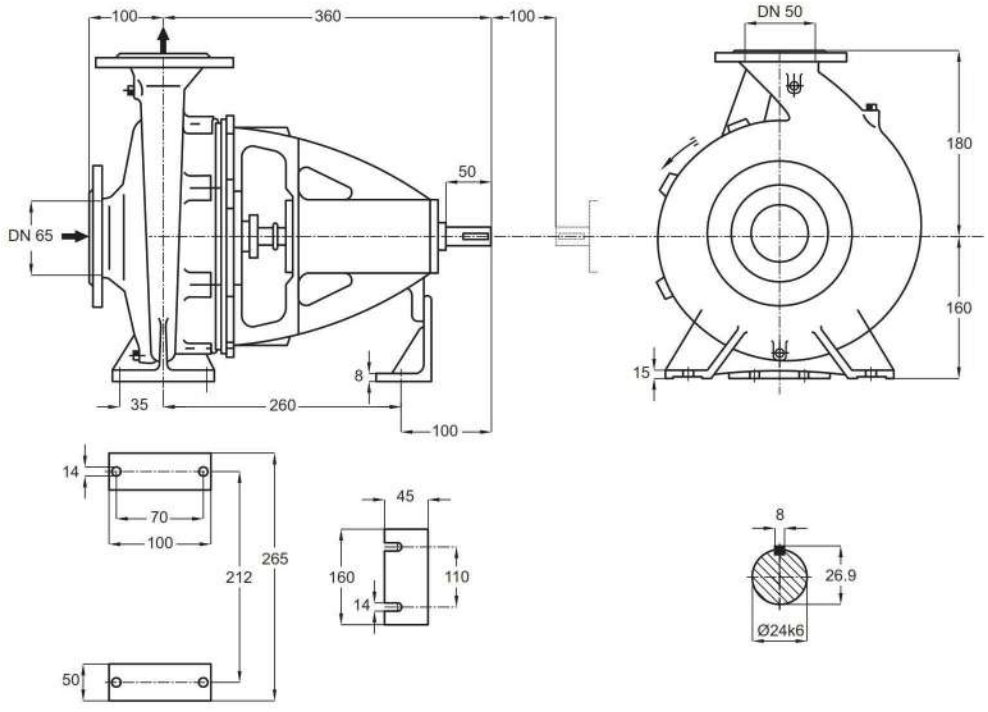


توضیحات A,B,C در صفحه ۱۱۵

| دور ۱۴۵۰ RPM 1450 | آبدهی (مترمکعب بر ساعت) Capacity ($m^3$/h) | | | | | قطر پروانه Imp. Dia. (mm) | فلنج پمپ Pump Flange (mm) | | مشخصات موتور Motor Characteristics | | | قطر لوله Pipe Dia. (Inch) | |
|---|---|---|---|---|---|---|---|---|---|---|---|---|---|
| | 15 | 20 | 25 | 30 | 35 | | مکش Inlet | رانش outlet | Power / قدرت A kW کیلووات | HP اسب‌بخار | I / جریان Amp آمپر | مکش Inlet | رانش outlet |
| ارتفاع (متر) Head (m) | 9 | 8.8 | 8.6 | 8.1 | 7.5 | 169 | 65 | 50 | 1.5 | 2 | 4 | B | C |
| | 7.9 | 7.8 | 7.4 | 6.8 | - | 160 | | | 1.1 | 1.5 | 2.8 | | |
| | 7 | 6.7 | 6.2 | 5.4 | - | 150 | | | 0.75 | 1 | 2.2 | | |
| | 6 | 5.6 | 5 | - | - | 140 | | | 0.55 | 0.75 | 1.7 | | |

| دور ۲۹۰۰ RPM 2900 | آبدهی (مترمکعب بر ساعت) Capacity ($m^3$/h) | | | | | قطر پروانه Imp. Dia. (mm) | فلنج پمپ Pump Flange (mm) | | مشخصات موتور Motor Characteristics | | | قطر لوله Pipe Dia. (Inch) | |
|---|---|---|---|---|---|---|---|---|---|---|---|---|---|
| | 30 | 40 | 50 | 60 | 70 | | مکش Inlet | رانش outlet | Power / قدرت A kW کیلووات | HP اسب‌بخار | I / جریان Amp آمپر | مکش Inlet | رانش outlet |
| ارتفاع (متر) Head (m) | 36 | 35.3 | 34.2 | 32.5 | 30 | 169 | 65 | 50 | 11 | 15 | 22 | B | C |
| | 32 | 31 | 29.8 | 27.5 | 24 | 160 | | | 7.5 | 10 | 15.7 | | |
| | 28 | 27 | 25 | 21.5 | - | 150 | | | 5.5 | 7.5 | 11.6 | | |
| | 24 | 22.5 | 19.8 | - | - | 140 | | | 5.5 | 7.5 | 11.6 | | |

الکتروموتورها برای حداکثر دمای محیط ۴۰°C و حداکثر ارتفاع نصب ۱۰۰۰ متر بالاتر از سطح دریا انتخاب شده‌اند.

The motor ratings are valid for an ambient temperature of max. 40°C, for places of installation situated max. 1000 m above sea level.

# PUMPIRAN

## CENTRIFUGAL PUMP 50-200

## پمپ گریز از مرکز ۲۰۰–۵۰

### GENERAL SPECIFICATIONS OF CENTRIFUGAL PUMPS

| | |
|---|---|
| Output size | : 32 to 300 mm |
| Capacity | : 5 to 1800 $m^3$/ h |
| Head | : 5 to 90 m |
| Operating temperature with soft packed stuffing box | : from -50°c to 110°c |
| Operating temperature with mechanical seal | : from -50°c to 140°c |

### مشخصات کلی پمپ‌های گریز از مرکز

| | |
|---|---|
| قطر خروجی | : ۳۲ تا ۳۰۰ میلی‌متر |
| ظرفیت آبدهی | : ۵ تا ۱۸۰۰ مترمکعب در ساعت |
| ارتفاع | : ۵ تا ۹۰ متر |
| درجه حرارت سیال درآببندی با نوار گرافیت | : از ۵۰ – تا ۱۱۰ درجه سانتی‌گراد |
| درجه حرارت سیال درآببندی با آببند مکانیکی | : از ۵۰ – تا ۱۴۰ درجه سانتی‌گراد |

### Material :

| | |
|---|---|
| Shaft | : Steel Ck45 |
| Impeller | : Cast - Iron GG - 25 |
| Casing | : Cast - Iron GG - 25 |

Additional materials for pump parts are available upon request.

### جنس مواد :

| | |
|---|---|
| محور | : فولاد Ck45 |
| پروانه | : چدن GG - 25 |
| محفظه | : چدن GG - 25 |

جنس مواد بر حسب تقاضا قابل تغییر است.

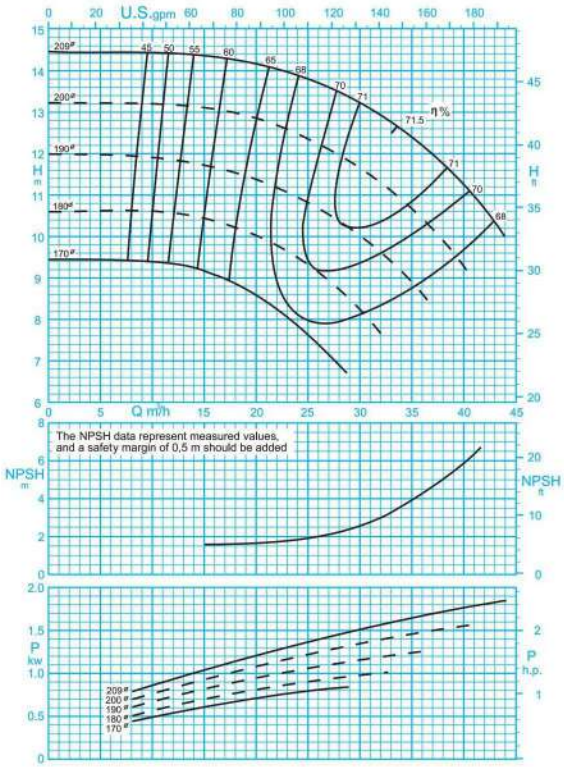


1450 rpm / ۱۴۵۰ دور موتور

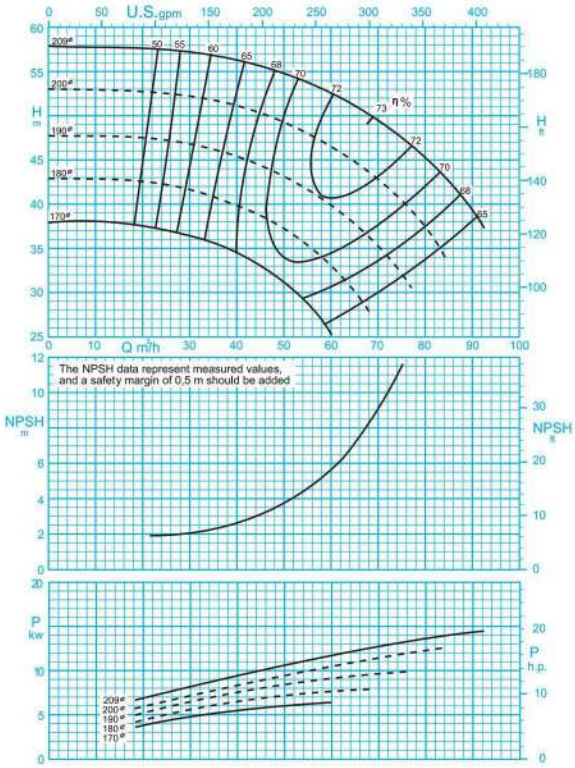


2900 rpm / ۲۹۰۰ دور موتور

ISO 9906:2012 Grade 3B

مقادیر ارتفاع و سایر اطلاعات عملکردی برای چگالی $1 kg/dm^3$ و حداکثر گرانروی سینماتیکی $20 mm^2/s$ تعریف شده‌اند.

The indicated heads and performance data apply to pumped fluids with a density $\rho$=1.0 $kg/dm^3$ and a kinematic viscosity of up to 20 $mm^2/s$ max.

# PUMPIRAN

## CENTRIFUGAL PUMP 50-200

## پمپ گریز از مرکز ۲۰۰–۵۰

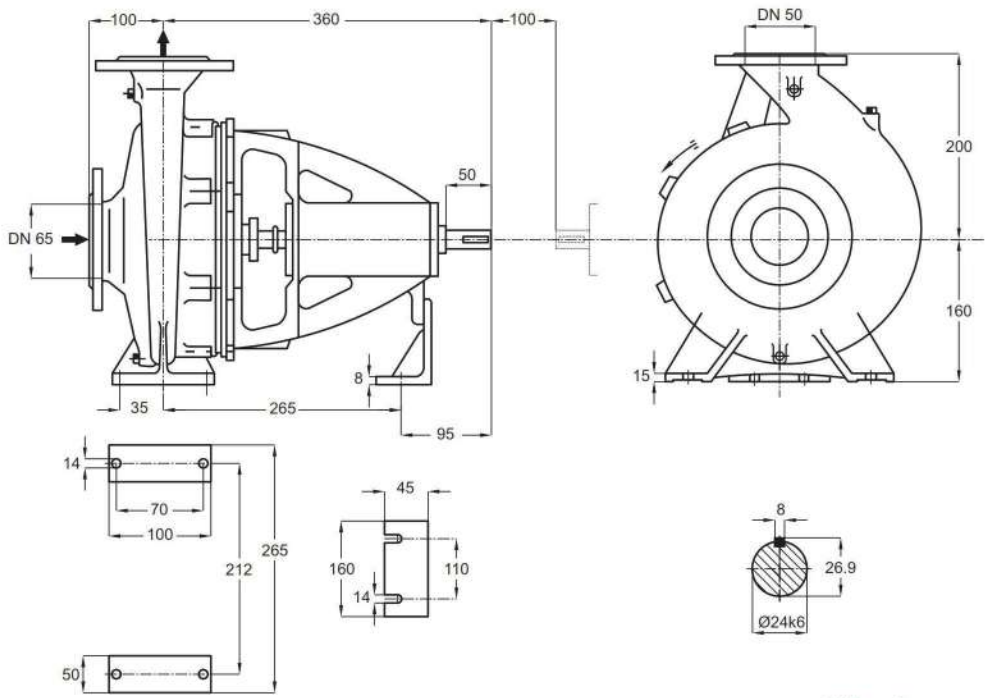


توضیحات A,B,C در صفحه ۱۱۵

| دور ۱۴۵۰ RPM 1450 | آبدهی (مترمکعب بر ساعت) Capacity ($m^3$/h) | | | | | قطر پروانه Imp. Dia. (mm) | فلنج‌پمپ Pump Flange (mm) | | مشخصات موتور Motor Characteristics | | | قطر لوله Pipe Dia. (Inch) | |
|---|---|---|---|---|---|---|---|---|---|---|---|---|---|
| | 20 | 25 | 30 | 35 | 40 | | مکش Inlet | رانش outlet | Power / قدرت A kW کیلووات | HP اسب‌بخار | I / جریان Amp آمپر | مکش Inlet | رانش outlet |
| ارتفاع (متر) Head (m) | 14.2 | 13.7 | 13.2 | 12.4 | 11.2 | 209 | 65 | 50 | 2.2 | 3 | 5.2 | B | C |
| | 12.8 | 12.3 | 11.6 | 10.6 | 9.2 | 200 | | | 2.2 | 3 | 5.2 | | |
| | 11.3 | 10.8 | 10 | 8.8 | - | 190 | | | 1.5 | 2 | 4 | | |
| | 10 | 9.3 | 8.2 | - | - | 180 | | | 1.5 | 2 | 4 | | |

| دور ۲۹۰۰ RPM 2900 | آبدهی (مترمکعب بر ساعت) Capacity ($m^3$/h) | | | | | قطر پروانه Imp. Dia. (mm) | فلنج‌پمپ Pump Flange (mm) | | مشخصات موتور Motor Characteristics | | | قطر لوله Pipe Dia. (Inch) | |
|---|---|---|---|---|---|---|---|---|---|---|---|---|---|
| | 30 | 45 | 60 | 75 | 90 | | مکش Inlet | رانش outlet | Power / قدرت A kW کیلووات | HP اسب‌بخار | I / جریان Amp آمپر | مکش Inlet | رانش outlet |
| ارتفاع (متر) Head (m) | 57 | 55.5 | 52.5 | 47 | 39 | 209 | 65 | 50 | 18.5 | 25 | 34 | B | C |
| | 52 | 50 | 46 | 40 | - | 200 | | | 15 | 20 | 29.2 | | |
| | 46.5 | 44 | 39.5 | 31.5 | - | 190 | | | 11 | 15 | 22 | | |
| | 41.5 | 38 | 32.5 | - | - | 180 | | | 11 | 15 | 22 | | |

الکتروموتورها برای حداکثر دمای محیط ۴۰°C و حداکثر ارتفاع نصب ۱۰۰۰ متر بالاتر از سطح دریا انتخاب شده‌اند.

The motor ratings are valid for an ambient temperature of max. 40°C, for places of installation situated max. 1000 m above sea level.

# PUMPIRAN

## CENTRIFUGAL PUMP 50-250

## پمپ گریز از مرکز ۲۵۰–۵۰

### GENERAL SPECIFICATIONS OF CENTRIFUGAL PUMPS

| | |
|---|---|
| Output size | : 32 to 300 mm |
| Capacity | : 5 to 1800 $m^3$/ h |
| Head | : 5 to 90 m |
| Operating temperature with soft packed stuffing box | : from -50°c to 110°c |
| Operating temperature with mechanical seal | : from -50°c to 140°c |

### مشخصات کلی پمپ‌های گریز از مرکز

| | |
|---|---|
| قطر خروجی | : ۳۲ تا ۳۰۰ میلی‌متر |
| ظرفیت آبدهی | : ۵ تا ۱۸۰۰ مترمکعب در ساعت |
| ارتفاع | : ۵ تا ۹۰ متر |
| درجه حرارت سیال درآببندی با نوار گرافیت | : از ۵۰ – تا ۱۱۰ درجه سانتی‌گراد |
| درجه حرارت سیال درآببندی با آببند مکانیکی | : از ۵۰ – تا ۱۴۰ درجه سانتی‌گراد |

### Material :

| | |
|---|---|
| Shaft | : Steel Ck45 |
| Impeller | : Cast - Iron GG - 25 |
| Casing | : Cast - Iron GG - 25 |

Additional materials for pump parts are available upon request.

### جنس مواد :

| | |
|---|---|
| محور | : فولاد Ck45 |
| پروانه | : چدن GG - 25 |
| محفظه | : چدن GG - 25 |

جنس مواد بر حسب تقاضا قابل تغییر است.

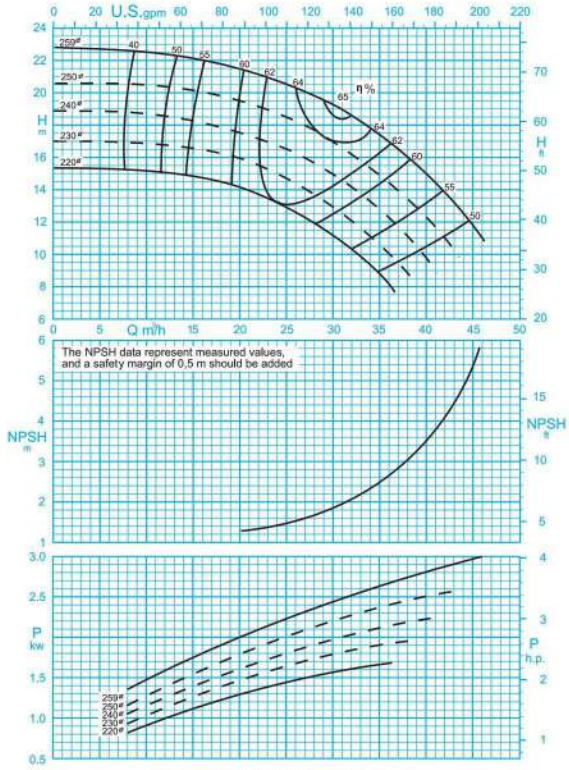


1450 rpm / دور موتور ۱۴۵۰

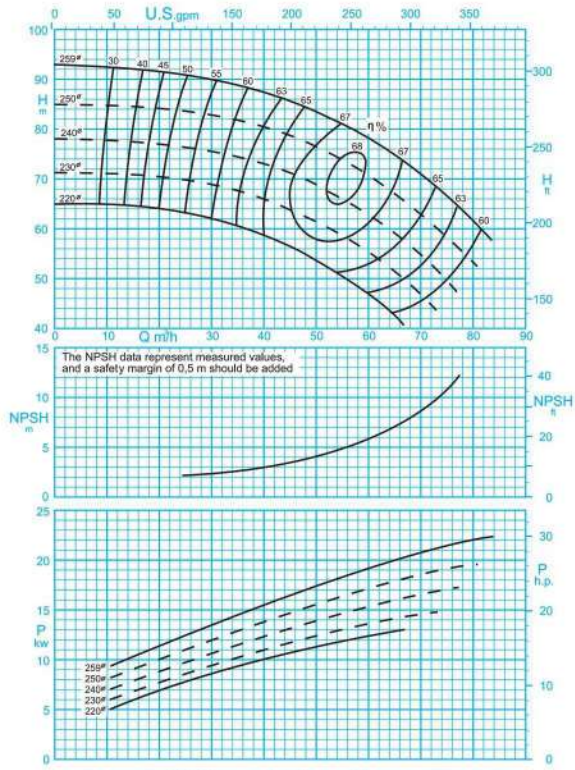


2900 rpm / دور موتور ۲۹۰۰

ISO 9906:2012 Grade 3B

مقادیر ارتفاع و سایر اطلاعات عملکردی برای چگالی $1 kg/dm^3$ و حداکثر گرانروی سینماتیکی $20 mm^2/s$ تعریف شده‌اند.

The indicated heads and performance data apply to pumped fluids with a density $\rho$=1.0 $kg/dm^3$ and a kinematic viscosity of up to 20 $mm^2/s$ max.

# PUMPIRAN

## CENTRIFUGAL PUMP 50-250

## پمپ گریز از مرکز ۲۵۰-۵۰

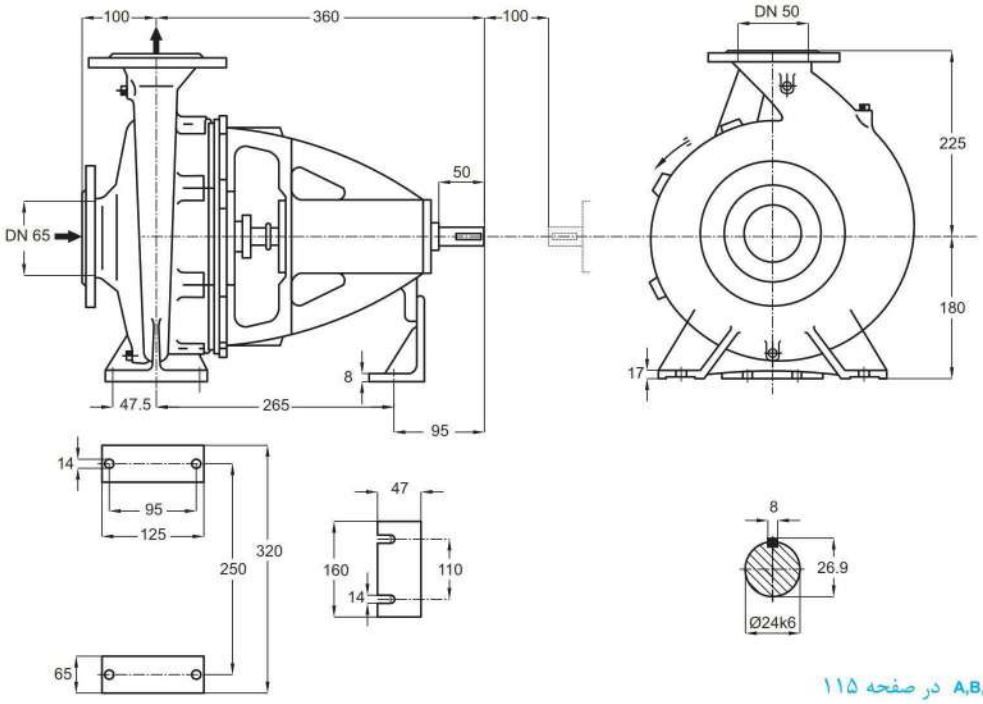


توضیحات A,B,C در صفحه ۱۱۵

| دور ۱۴۵۰ RPM 1450 | آبدهی (مترمکعب بر ساعت) Capacity ($m^3$/h) | | | | | قطر پروانه Imp. Dia. (mm) | فلنج‌پمپ Pump Flange (mm) | | مشخصات موتور Motor Characteristics | | | قطر لوله Pipe Dia. (Inch) | |
|---|---|---|---|---|---|---|---|---|---|---|---|---|---|
| | 20 | 25 | 30 | 35 | 40 | | مکش Inlet | رانش outlet | Power / قدرت A kW کیلووات | HP اسب‌بخار | I / جریان Amp آمپر | مکش Inlet | رانش outlet |
| ارتفاع (متر) Head (m) | 21.5 | 20.4 | 19.2 | 17.4 | 14.8 | 259 | 65 | 50 | 4 | 5.5 | 8.8 | B | C |
| | 19.5 | 18.5 | 17 | 14.8 | 12 | 250 | | | 3 | 4 | 7.5 | | |
| | 17.5 | 16.5 | 14.7 | 12.6 | 9.6 | 240 | | | 3 | 4 | 7.5 | | |
| | 15.5 | 14.5 | 12.8 | 10.5 | - | 230 | | | 2.2 | 3 | 5.2 | | |

| دور ۲۹۰۰ RPM 2900 | آبدهی (مترمکعب بر ساعت) Capacity ($m^3$/h) | | | | | قطر پروانه Imp. Dia. (mm) | فلنج‌پمپ Pump Flange (mm) | | مشخصات موتور Motor Characteristics | | | قطر لوله Pipe Dia. (Inch) | |
|---|---|---|---|---|---|---|---|---|---|---|---|---|---|
| | 30 | 45 | 60 | 70 | 80 | | مکش Inlet | رانش outlet | Power / قدرت A kW کیلووات | HP اسب‌بخار | I / جریان Amp آمپر | مکش Inlet | رانش outlet |
| ارتفاع (متر) Head (m) | 90 | 85 | 78 | 70 | 61 | 259 | 65 | 50 | 30 | 41 | 54 | B | C |
| | 82 | 78 | 70 | 62 | 53 | 250 | | | 22 | 30 | 39.5 | | |
| | 75 | 70.3 | 62 | 54 | - | 240 | | | 18.5 | 25 | 34 | | |
| | 69 | 63 | 55 | 46 | - | 230 | | | 18.5 | 25 | 34 | | |

الکتروموتورها برای حداکثر دمای محیط ۴۰°C و حداکثر ارتفاع نصب ۱۰۰۰ متر بالاتر از سطح دریا انتخاب شده‌اند.

The motor ratings are valid for an ambient temperature of max. 40°C, for places of installation situated max. 1000 m above sea level.

# PUMPIRAN

## CENTRIFUGAL PUMP 50-315

## پمپ گریز از مرکز ۳۱۵-۵۰

### GENERAL SPECIFICATIONS OF CENTRIFUGAL PUMPS

| | |
|---|---|
| Output size | : 32 to 300 mm |
| Capacity | : 5 to 1800 $m^3$/ h |
| Head | : 5 to 90 m |
| Operating temperature with soft packed stuffing box | : from -50°c to 110°c |
| Operating temperature with mechanical seal | : from -50°c to 140°c |

### مشخصات کلی پمپ‌های گریز از مرکز

| | |
|---|---|
| قطر خروجی | : ۳۲ تا ۳۰۰ میلی‌متر |
| ظرفیت آبدهی | : ۵ تا ۱۸۰۰ مترمکعب در ساعت |
| ارتفاع | : ۵ تا ۹۰ متر |
| درجه حرارت سیال درآببندی با نوار گرافیت | : از ۵۰ – تا ۱۱۰ درجه سانتی‌گراد |
| درجه حرارت سیال درآببندی با آببند مکانیکی | : از ۵۰ – تا ۱۴۰ درجه سانتی‌گراد |

### Material :

| | |
|---|---|
| Shaft | : Steel Ck45 |
| Impeller | : Cast - Iron GG - 25 |
| Casing | : Cast - Iron GG - 25 |

Additional materials for pump parts are available upon request.

### جنس مواد :

| | |
|---|---|
| محور | : فولاد Ck45 |
| پروانه | : چدن GG - 25 |
| محفظه | : چدن GG - 25 |

جنس مواد بر حسب تقاضا قابل تغییر است.

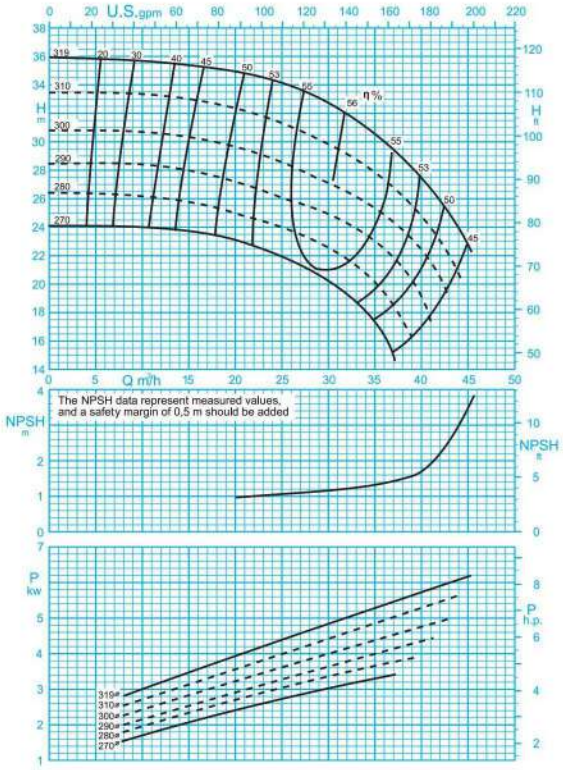


ISO 9906:2012 Grade 3B

1450 rpm / ۱۴۵۰ دور موتور

مقادیر ارتفاع و سایر اطلاعات عملکردی برای چگالی $1 kg/dm^3$ و حداکثر گرانروی سینماتیکی $20 mm^2/s$ تعریف شده‌اند.

The indicated heads and performance data apply to pumped fluids with a density $\rho$=1.0 $kg/dm^3$ and a kinematic viscosity of up to 20 $mm^2/s$ max.

# PUMPIRAN

## CENTRIFUGAL PUMP 50-315

## پمپ گریز از مرکز ۳۱۵-۵۰

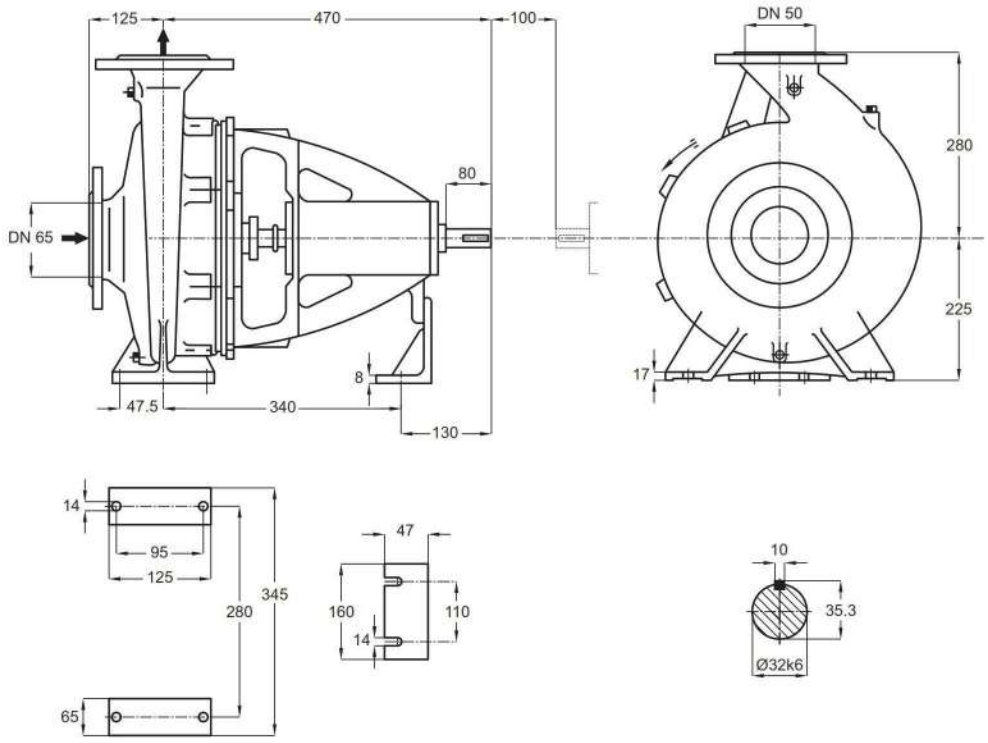


توضیحات A,B,C در صفحه ۱۱۵

| دور ۱۴۵۰ RPM 1450 | آبدهی (مترمکعب بر ساعت) Capacity ($m^3$/h) | | | | | قطر پروانه Imp. Dia. (mm) | فلنج پمپ Pump Flange (mm) | | مشخصات موتور Motor Characteristics | | | قطر لوله Pipe Dia. (Inch) | |
|---|---|---|---|---|---|---|---|---|---|---|---|---|---|
| | 20 | 25 | 30 | 35 | 40 | | مکش Inlet | رانش outlet | Power / قدرت A kW کیلووات | HP اسب‌بخار | I / جریان Amp آمپر | مکش Inlet | رانش outlet |
| ارتفاع (متر) Head (m) | 35 | 34 | 32.6 | 30.5 | 27.7 | 319 | 65 | 50 | 7.5 | 10 | 16.5 | B | C |
| | 32.5 | 31.3 | 30 | 28 | 25 | 310 | | | 7.5 | 10 | 16.5 | | |
| | 29.5 | 28.5 | 27 | 25.3 | 22.5 | 300 | | | 7.5 | 10 | 16.5 | | |
| | 27 | 26 | 24.9 | 23.1 | 19.3 | 290 | | | 5.5 | 7.5 | 12.2 | | |

الکتروموتورها برای حداکثر دمای محیط ۴۰°C و حداکثر ارتفاع نصب ۱۰۰۰ متر بالاتر از سطح دریا انتخاب شده‌اند.

The motor ratings are valid for an ambient temperature of max. 40°C, for places of installation situated max. 1000 m above sea level.

# PUMPIRAN

## CENTRIFUGAL PUMP 65-125

## پمپ گریز از مرکز ۱۲۵–۶۵

### GENERAL SPECIFICATIONS OF CENTRIFUGAL PUMPS

| | |
|---|---|
| Output size | : 32 to 300 mm |
| Capacity | : 5 to 1800 $m^3$/ h |
| Head | : 5 to 90 m |
| Operating temperature with soft packed stuffing box | : from -50°c to 110°c |
| Operating temperature with mechanical seal | : from -50°c to 140°c |

### مشخصات کلی پمپ‌های گریز از مرکز

| | |
|---|---|
| قطر خروجی | : ۳۲ تا ۳۰۰ میلی‌متر |
| ظرفیت آبدهی | : ۵ تا ۱۸۰۰ مترمکعب در ساعت |
| ارتفاع | : ۵ تا ۹۰ متر |
| درجه حرارت سیال درآببندی با نوار گرافیت | : از ۵۰ – تا ۱۱۰ درجه سانتی‌گراد |
| درجه حرارت سیال درآببندی با آببند مکانیکی | : از ۵۰ – تا ۱۴۰ درجه سانتی‌گراد |

### Material :

| | |
|---|---|
| Shaft | : Steel Ck45 |
| Impeller | : Cast - Iron GG - 25 |
| Casing | : Cast - Iron GG - 25 |

Additional materials for pump parts are available upon request.

### جنس مواد :

| | |
|---|---|
| محور | : فولاد Ck45 |
| پروانه | : چدن GG - 25 |
| محفظه | : چدن GG - 25 |

جنس مواد بر حسب تقاضا قابل تغییر است.

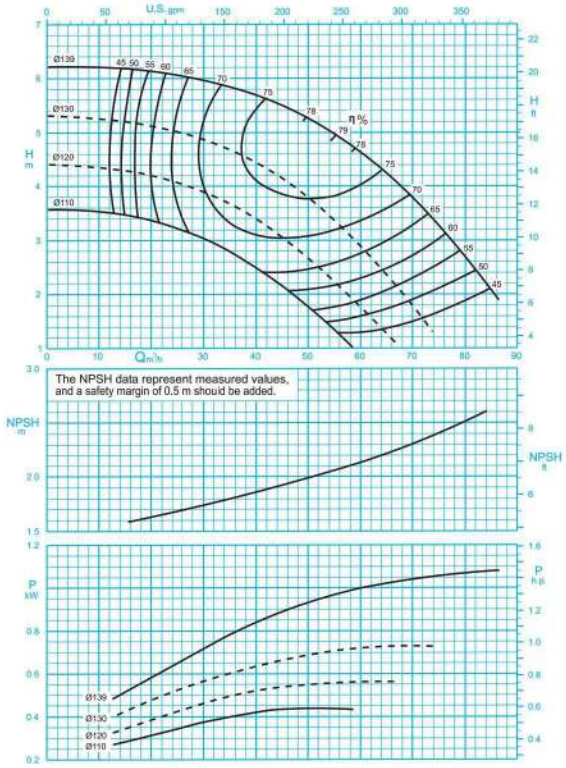


1450 rpm / دور موتور ۱۴۵۰

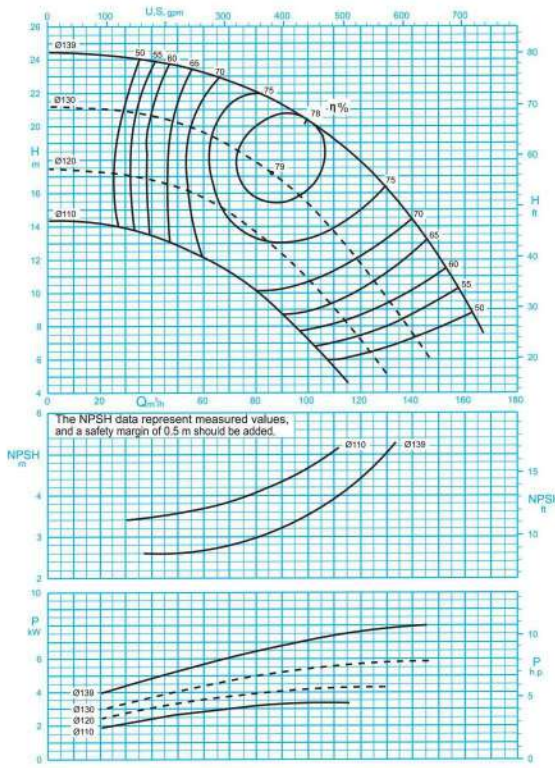


2900 rpm / دور موتور ۲۹۰۰

ISO 9906:2012 Grade 3B

مقادیر ارتفاع و سایر اطلاعات عملکردی برای چگالی $1 kg/dm^3$ و حداکثر گرانروی سینماتیکی $20 mm^2/s$ تعریف شده‌اند.

The indicated heads and performance data apply to pumped fluids with a density $\rho$=1.0 $kg/dm^3$ and a kinematic viscosity of up to 20 $mm^2/s$ max.

# PUMPIRAN

## CENTRIFUGAL PUMP 65-125

## پمپ گریز از مرکز ۱۲۵-۶۵

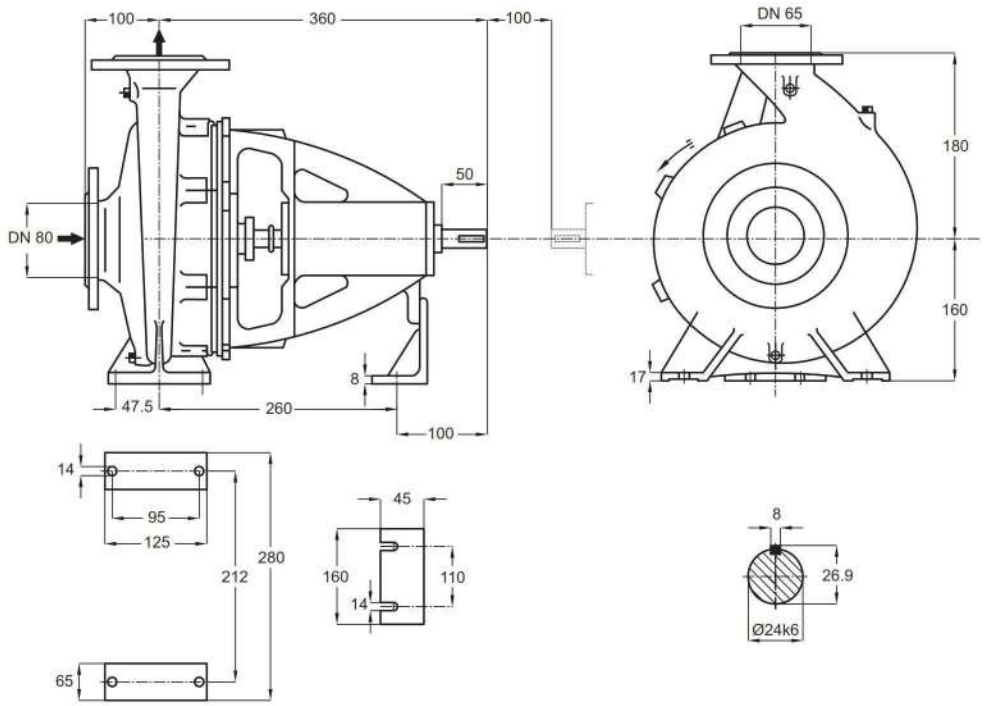


توضیحات A,B,C در صفحه ۱۱۵

| دور ۱۴۵۰ RPM 1450 | آبدهی (مترمکعب بر ساعت) Capacity ($m^3$/h) | | | | | قطر پروانه Imp. Dia. (mm) | فلنج پمپ Pump Flange (mm) | | مشخصات موتور Motor Characteristics | | | قطر لوله Pipe Dia. (Inch) | |
|---|---|---|---|---|---|---|---|---|---|---|---|---|---|
| | 30 | 40 | 50 | 60 | 70 | | مکش Inlet | رانش outlet | Power / قدرت A kW کیلووات | HP اسب‌بخار | I / جریان Amp آمپر | مکش Inlet | رانش outlet |
| ارتفاع (متر) Head (m) | 5.9 | 5.6 | 5.2 | 4.6 | 3.8 | 139 | 80 | 65 | 1.5 | 2 | 4 | B | C |
| | 4.8 | 4.4 | 3.8 | 2.8 | 1.8 | 130 | | | 1.1 | 1.5 | 2.85 | | |
| | 3.9 | 3.4 | 2.7 | 1.8 | - | 120 | | | 0.75 | 1 | 2.25 | | |
| | 3 | 2.4 | 1.8 | - | - | 110 | | | 0.55 | 0.75 | 1.73 | | |

| دور ۲۹۰۰ RPM 2900 | آبدهی (مترمکعب بر ساعت) Capacity ($m^3$/h) | | | | | قطر پروانه Imp. Dia. (mm) | فلنج پمپ Pump Flange (mm) | | مشخصات موتور Motor Characteristics | | | قطر لوله Pipe Dia. (Inch) | |
|---|---|---|---|---|---|---|---|---|---|---|---|---|---|
| | 60 | 80 | 100 | 120 | 140 | | مکش Inlet | رانش outlet | Power / قدرت A kW کیلووات | HP اسب‌بخار | I / جریان Amp آمپر | مکش Inlet | رانش outlet |
| ارتفاع (متر) Head (m) | 23 | 22 | 20.3 | 17.8 | 14.3 | 139 | 80 | 65 | 11 | 15 | 22 | B | C |
| | 19.5 | 17.8 | 15.3 | 11.8 | 7.5 | 130 | | | 7.5 | 10 | 15.7 | | |
| | 15.7 | 13.6 | 10.7 | 7 | - | 120 | | | 5.5 | 7.5 | 11.6 | | |
| | 12 | 10 | 7.2 | - | - | 110 | | | 4 | 5.5 | 9.15 | | |

الکتروموتورها برای حداکثر دمای محیط ۴۰°C و حداکثر ارتفاع نصب ۱۰۰۰ متر بالاتر از سطح دریا انتخاب شده‌اند.

The motor ratings are valid for an ambient temperature of max. 40°C, for places of installation situated max. 1000 m above sea level.

# PUMPIRAN

## CENTRIFUGAL PUMP 65-160

## پمپ گریز از مرکز ۱۶۰–۶۵

### GENERAL SPECIFICATIONS OF CENTRIFUGAL PUMPS

| | |
|---|---|
| Output size | : 32 to 300 mm |
| Capacity | : 5 to 1800 $m^3$/ h |
| Head | : 5 to 90 m |
| Operating temperature with soft packed stuffing box | : from -50°c to 110°c |
| Operating temperature with mechanical seal | : from -50°c to 140°c |

### مشخصات کلی پمپ‌های گریز از مرکز

| | |
|---|---|
| قطر خروجی | : ۳۲ تا ۳۰۰ میلی‌متر |
| ظرفیت آبدهی | : ۵ تا ۱۸۰۰ مترمکعب در ساعت |
| ارتفاع | : ۵ تا ۹۰ متر |
| درجه حرارت سیال درآببندی با نوار گرافیت | : از ۵۰ – تا ۱۱۰ درجه سانتی‌گراد |
| درجه حرارت سیال درآببندی با آببند مکانیکی | : از ۵۰ – تا ۱۴۰ درجه سانتی‌گراد |

### Material :

| | |
|---|---|
| Shaft | : Steel Ck45 |
| Impeller | : Cast - Iron GG - 25 |
| Casing | : Cast - Iron GG - 25 |

Additional materials for pump parts are available upon request.

### جنس مواد :

| | |
|---|---|
| محور | : فولاد Ck45 |
| پروانه | : چدن GG - 25 |
| محفظه | : چدن GG - 25 |

جنس مواد بر حسب تقاضا قابل تغییر است.

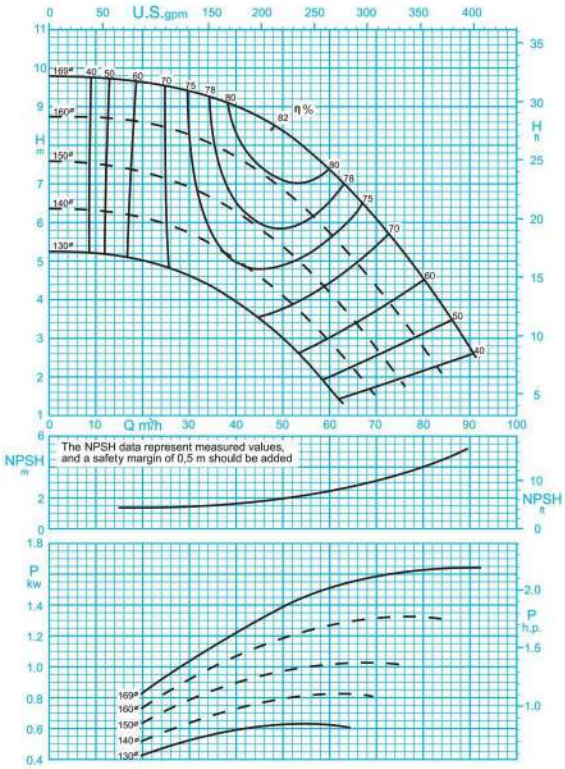


1450 rpm / دور موتور ۱۴۵۰

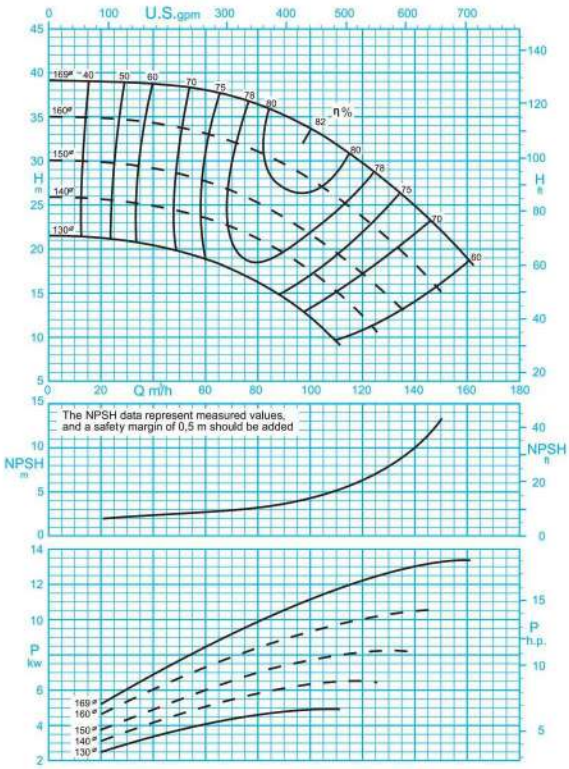


2900 rpm / دور موتور ۲۹۰۰

ISO 9906:2012 Grade 3B

مقادیر ارتفاع و سایر اطلاعات عملکردی برای چگالی $1 kg/dm^3$ و حداکثر گرانروی سینماتیکی $20 mm^2/s$ تعریف شده‌اند.

The indicated heads and performance data apply to pumped fluids with a density $\rho$=1.0 $kg/dm^3$ and a kinematic viscosity of up to 20 $mm^2/s$ max.

# PUMPIRAN

## CENTRIFUGAL PUMP 65-160

## پمپ گریز از مرکز ۱۶۰–۶۵

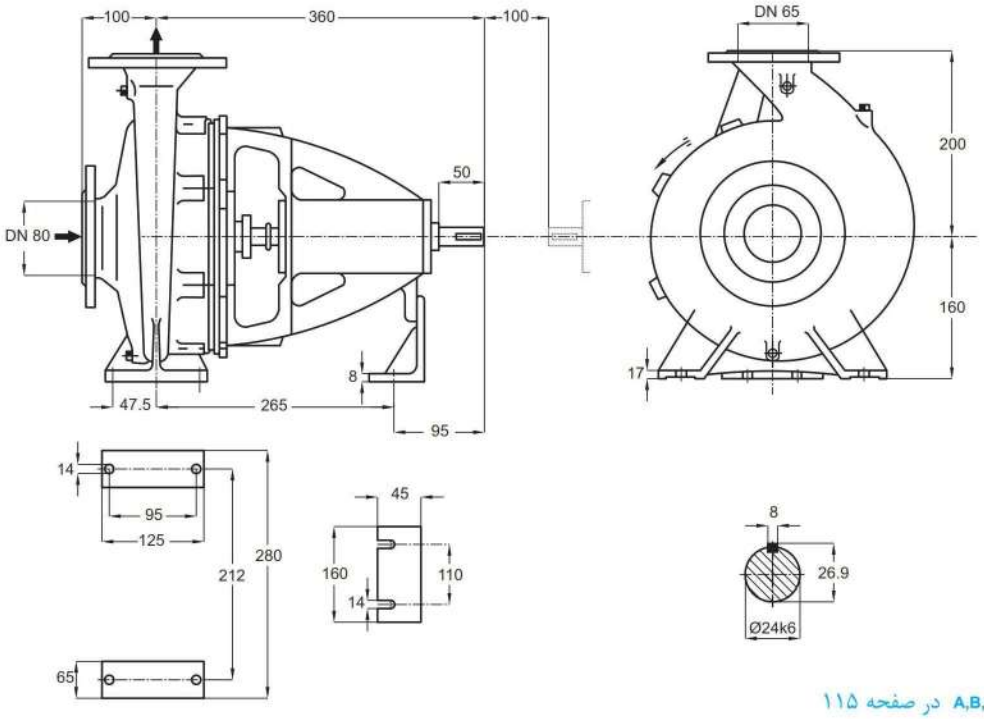


توضیحات A,B,C در صفحه ۱۱۵

| دور ۱۴۵۰ RPM 1450 | آبدهی (مترمکعب بر ساعت) Capacity ($m^3$/h) | | | | | قطر پروانه Imp. Dia. (mm) | فلنج‌پمپ Pump Flange (mm) | | مشخصات موتور Motor Characteristics | | | قطر لوله Pipe Dia. (Inch) | |
|---|---|---|---|---|---|---|---|---|---|---|---|---|---|
| | 20 | 40 | 50 | 70 | 80 | | مکش Inlet | رانش outlet | Power / قدرت A kW کیلووات | HP اسب‌بخار | I / جریان Amp آمپر | مکش Inlet | رانش outlet |
| ارتفاع (متر) Head (m) | 9.6 | 9 | 8.3 | 6.1 | 4.6 | 169 | 80 | 65 | 2.2 | 3 | 5.25 | B | C |
| | 8.6 | 7.7 | 6.9 | 4.4 | 2.9 | 160 | | | 1.5 | 2 | 4 | | |
| | 7.3 | 6.3 | 5.4 | 2.8 | - | 150 | | | 1.5 | 2 | 4 | | |
| | 6.1 | 5 | 4.1 | - | - | 140 | | | 1.1 | 1.5 | 2.85 | | |

| دور ۲۹۰۰ RPM 2900 | آبدهی (مترمکعب بر ساعت) Capacity ($m^3$/h) | | | | | قطر پروانه Imp. Dia. (mm) | فلنج‌پمپ Pump Flange (mm) | | مشخصات موتور Motor Characteristics | | | قطر لوله Pipe Dia. (Inch) | |
|---|---|---|---|---|---|---|---|---|---|---|---|---|---|
| | 40 | 80 | 100 | 140 | 160 | | مکش Inlet | رانش outlet | Power / قدرت A kW کیلووات | HP اسب‌بخار | I / جریان Amp آمپر | مکش Inlet | رانش outlet |
| ارتفاع (متر) Head (m) | 38.7 | 36 | 33.5 | 25 | 19 | 169 | 80 | 65 | 15 | 20 | 29.2 | B | C |
| | 34.3 | 31 | 28 | 18 | - | 160 | | | 15 | 20 | 29.2 | | |
| | 29 | 25 | 21.5 | - | - | 150 | | | 11 | 15 | 22 | | |
| | 25 | 21 | 17.5 | - | - | 140 | | | 7.5 | 10 | 15.7 | | |

الکتروموتورها برای حداکثر دمای محیط ۴۰°C و حداکثر ارتفاع نصب ۱۰۰۰ متر بالاتر از سطح دریا انتخاب شده‌اند.

The motor ratings are valid for an ambient temperature of max. 40°C, for places of installation situated max. 1000 m above sea level.

# PUMPIRAN

## CENTRIFUGAL PUMP 65-200

## پمپ گریز از مرکز ۲۰۰–۶۵

### GENERAL SPECIFICATIONS OF CENTRIFUGAL PUMPS

| | |
|---|---|
| Output size | : 32 to 300 mm |
| Capacity | : 5 to 1800 $m^3$/ h |
| Head | : 5 to 90 m |
| Operating temperature with soft packed stuffing box | : from -50°c to 110°c |
| Operating temperature with mechanical seal | : from -50°c to 140°c |

### مشخصات کلی پمپ‌های گریز از مرکز

| | |
|---|---|
| قطر خروجی | : ۳۲ تا ۳۰۰ میلی‌متر |
| ظرفیت آبدهی | : ۵ تا ۱۸۰۰ مترمکعب در ساعت |
| ارتفاع | : ۵ تا ۹۰ متر |
| درجه حرارت سیال درآببندی با نوار گرافیت | : از ۵۰ – تا ۱۱۰ درجه سانتی‌گراد |
| درجه حرارت سیال درآببندی با آببند مکانیکی | : از ۵۰ – تا ۱۴۰ درجه سانتی‌گراد |

### Material :

| | |
|---|---|
| Shaft | : Steel Ck45 |
| Impeller | : Cast - Iron GG - 25 |
| Casing | : Cast - Iron GG - 25 |

Additional materials for pump parts are available upon request.

### جنس مواد :

| | |
|---|---|
| محور | : فولاد Ck45 |
| پروانه | : چدن GG - 25 |
| محفظه | : چدن GG - 25 |

جنس مواد بر حسب تقاضا قابل تغییر است.

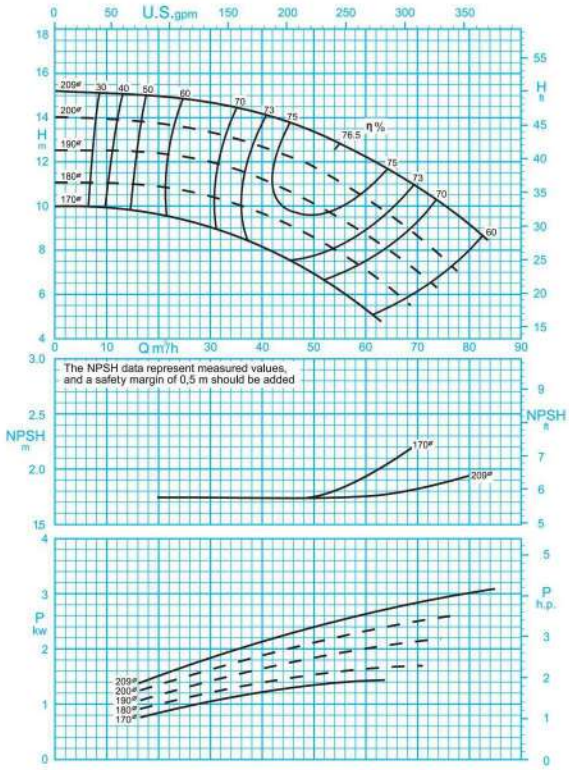


1450 rpm / ۱۴۵۰ دور موتور

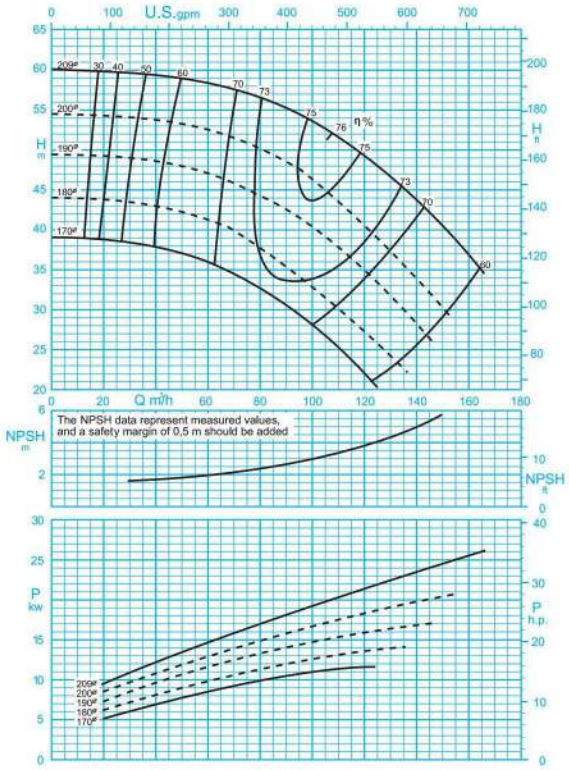


2900 rpm / ۲۹۰۰ دور موتور

ISO 9906:2012 Grade 3B

مقادیر ارتفاع و سایر اطلاعات عملکردی برای چگالی $1 kg/dm^3$ و حداکثر گرانروی سینماتیکی $20 mm^2/s$ تعریف شده‌اند.

The indicated heads and performance data apply to pumped fluids with a density $\rho$=1.0 $kg/dm^3$ and a kinematic viscosity of up to 20 $mm^2/s$ max.

# PUMPIRAN

## CENTRIFUGAL PUMP 65-200

## پمپ گریز از مرکز ۲۰۰-۶۵

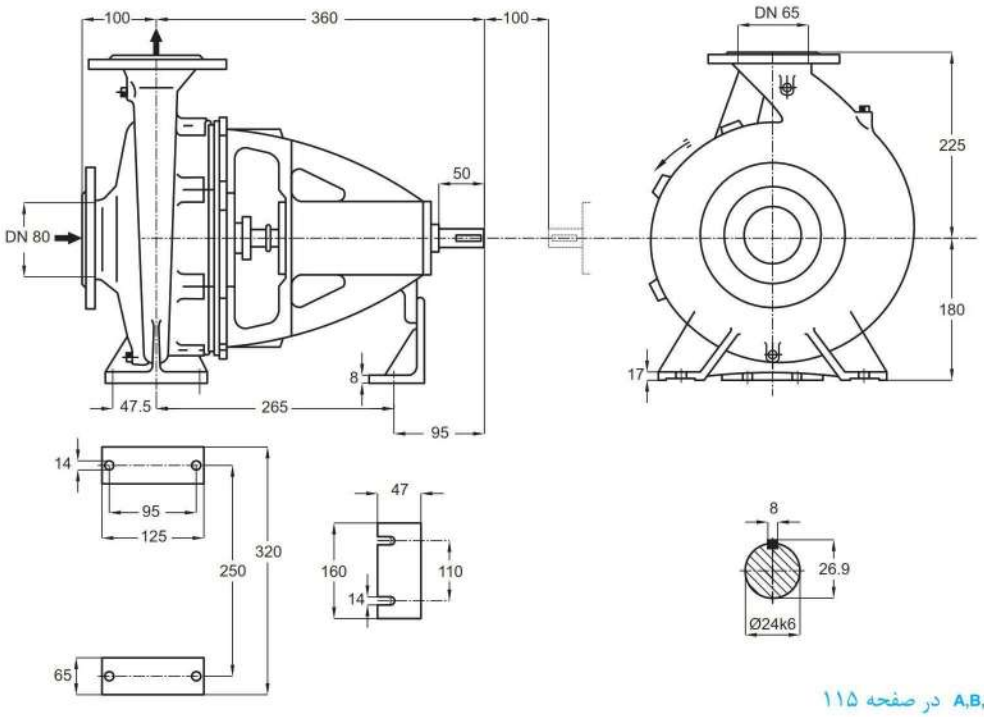


توضیحات A,B,C در صفحه ۱۱۵

| دور ۱۴۵۰ RPM 1450 | آبدهی (مترمکعب بر ساعت) Capacity ($m^3$/h) | | | | | قطر پروانه Imp. Dia. (mm) | فلنج‌پمپ Pump Flange (mm) | | مشخصات موتور Motor Characteristics | | | قطر لوله Pipe Dia. (Inch) | |
|---|---|---|---|---|---|---|---|---|---|---|---|---|---|
| | 20 | 40 | 50 | 60 | 70 | | مکش Inlet | رانش outlet | Power / قدرت A kW کیلووات | HP اسب‌بخار | I / جریان Amp آمپر | مکش Inlet | رانش outlet |
| ارتفاع (متر) Head (m) | 14.9 | 14.1 | 13.3 | 12.2 | 10.9 | 209 | 80 | 65 | 4 | 5.5 | 8.8 | B | C |
| | 13.7 | 12.7 | 11 | 10.4 | 8.7 | 200 | | | 3 | 4 | 7.5 | | |
| | 12.3 | 9.7 | 9.5 | 8.8 | 7 | 190 | | | 3 | 4 | 7.5 | | |
| | 10.8 | 8.1 | 7.9 | 7.2 | 5.4 | 180 | | | 2.2 | 3 | 5.25 | | |

| دور ۲۹۰۰ RPM 2900 | آبدهی (مترمکعب بر ساعت) Capacity ($m^3$/h) | | | | | قطر پروانه Imp. Dia. (mm) | فلنج‌پمپ Pump Flange (mm) | | مشخصات موتور Motor Characteristics | | | قطر لوله Pipe Dia. (Inch) | |
|---|---|---|---|---|---|---|---|---|---|---|---|---|---|
| | 40 | 80 | 110 | 140 | 160 | | مکش Inlet | رانش outlet | Power / قدرت A kW کیلووات | HP اسب‌بخار | I / جریان Amp آمپر | مکش Inlet | رانش outlet |
| ارتفاع (متر) Head (m) | 59 | 56 | 51 | 43.4 | 36.5 | 209 | 80 | 65 | 30 | 41 | 54 | B | C |
| | 53.5 | 50 | 43 | 33.5 | - | 200 | | | 22 | 30 | 39.5 | | |
| | 48 | 44 | 37.5 | 28 | - | 190 | | | 18.5 | 25 | 34 | | |
| | 42.5 | 37.5 | 30 | - | - | 180 | | | 15 | 20 | 29.2 | | |

الکتروموتورها برای حداکثر دمای محیط ۴۰°C و حداکثر ارتفاع نصب ۱۰۰۰ متر بالاتر از سطح دریا انتخاب شده‌اند.

The motor ratings are valid for an ambient temperature of max. 40°C, for places of installation situated max. 1000 m above sea level.

# PUMPIRAN

## CENTRIFUGAL PUMP 65-250

## پمپ گریز از مرکز ۲۵۰–۶۵

### GENERAL SPECIFICATIONS OF CENTRIFUGAL PUMPS

| | |
|---|---|
| Output size | : 32 to 300 mm |
| Capacity | : 5 to 1800 $m^3$/ h |
| Head | : 5 to 90 m |
| Operating temperature with soft packed stuffing box | : from -50°c to 110°c |
| Operating temperature with mechanical seal | : from -50°c to 140°c |

### مشخصات کلی پمپ‌های گریز از مرکز

| | |
|---|---|
| قطر خروجی | : ۳۲ تا ۳۰۰ میلی‌متر |
| ظرفیت آبدهی | : ۵ تا ۱۸۰۰ مترمکعب در ساعت |
| ارتفاع | : ۵ تا ۹۰ متر |
| درجه حرارت سیال درآببندی با نوار گرافیت | : از ۵۰ – تا ۱۱۰ درجه سانتی‌گراد |
| درجه حرارت سیال درآببندی با آببند مکانیکی | : از ۵۰ – تا ۱۴۰ درجه سانتی‌گراد |

### Material :

| | |
|---|---|
| Shaft | : Steel Ck45 |
| Impeller | : Cast - Iron GG - 25 |
| Casing | : Cast - Iron GG - 25 |

Additional materials for pump parts are available upon request.

### جنس مواد :

| | |
|---|---|
| محور | : فولاد Ck45 |
| پروانه | : چدن GG - 25 |
| محفظه | : چدن GG - 25 |

جنس مواد بر حسب تقاضا قابل تغییر است.

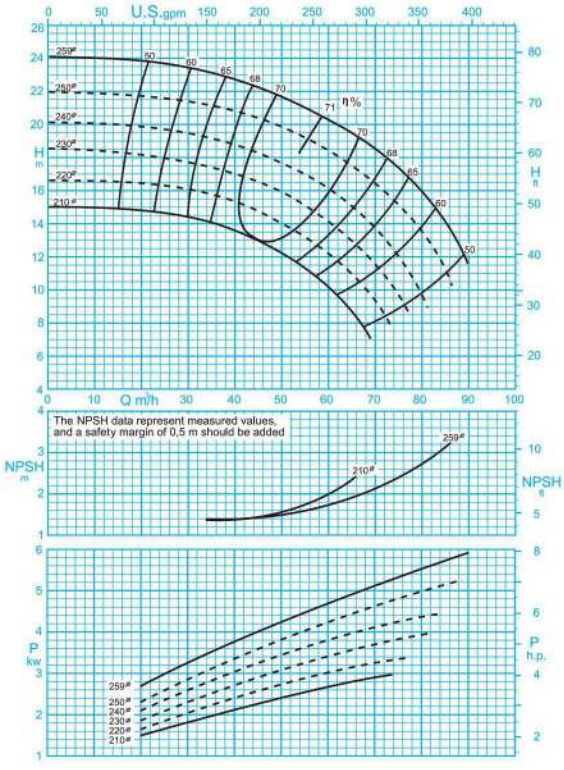


1450 rpm / دور موتور ۱۴۵۰

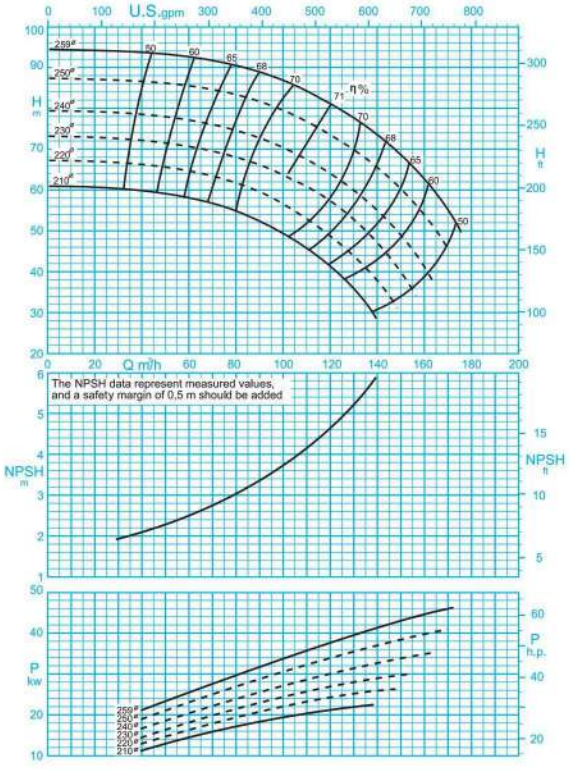


2900 rpm / دور موتور ۲۹۰۰

ISO 9906:2012 Grade 3B

مقادیر ارتفاع و سایر اطلاعات عملکردی برای چگالی $1 kg/dm^3$ و حداکثر گرانروی سینماتیکی $20 mm^2/s$ تعریف شده‌اند.

The indicated heads and performance data apply to pumped fluids with a density $\rho$=1.0 $kg/dm^3$ and a kinematic viscosity of up to 20 $mm^2/s$ max.

# PUMPIRAN

## CENTRIFUGAL PUMP 65-250

## پمپ گریز از مرکز ۲۵۰-۶۵

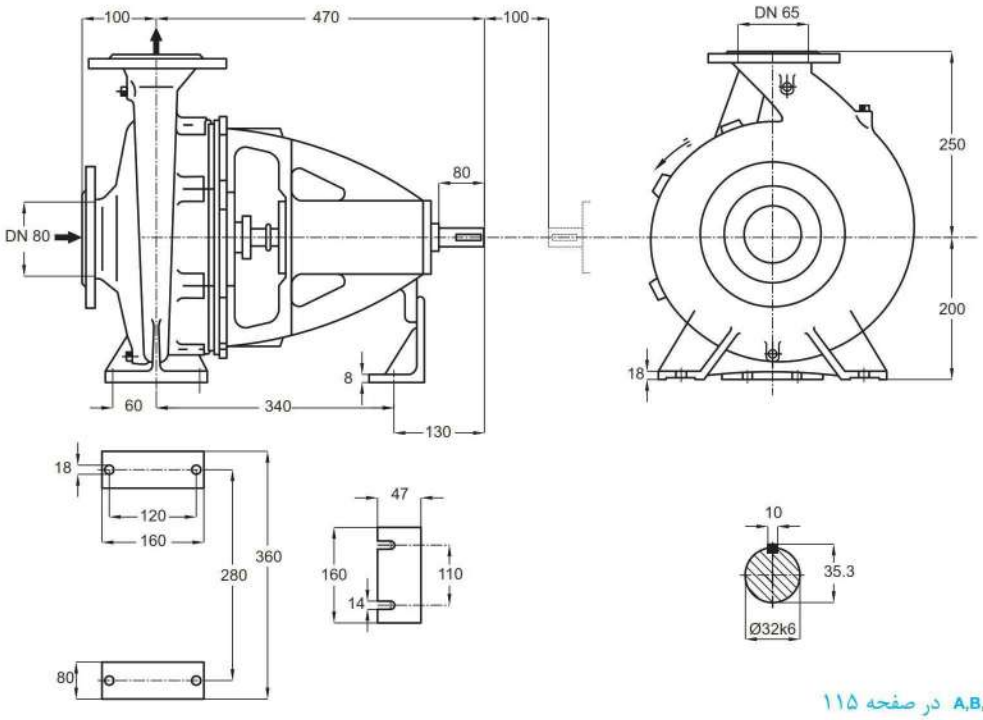


توضیحات A,B,C در صفحه ۱۱۵

| دور ۱۴۵۰ RPM 1450 | آبدهی (مترمکعب بر ساعت) Capacity ($m^3$/h) | | | | | قطر پروانه Imp. Dia. (mm) | فلنج‌پمپ Pump Flange (mm) | | مشخصات موتور Motor Characteristics | | | قطر لوله Pipe Dia. (Inch) | |
|---|---|---|---|---|---|---|---|---|---|---|---|---|---|
| | 25 | 40 | 60 | 70 | 80 | | مکش Inlet | رانش outlet | Power / قدرت A kW کیلووات | HP اسب‌بخار | I / جریان Amp آمپر | مکش Inlet | رانش outlet |
| ارتفاع (متر) Head (m) | 23.6 | 22.6 | 20.2 | 18.5 | 15.9 | 259 | 80 | 65 | 7.5 | 10 | 16.5 | B | C |
| | 21.5 | 20.7 | 18.4 | 16.4 | 13.5 | 250 | | | 7.5 | 10 | 16.5 | | |
| | 19.6 | 18.6 | 16 | 13.7 | 9.7 | 240 | | | 5.5 | 7.5 | 12.2 | | |
| | 18 | 17 | 14 | 11.5 | - | 230 | | | 5.5 | 7.5 | 12.2 | | |

| دور ۲۹۰۰ RPM 2900 | آبدهی (مترمکعب بر ساعت) Capacity ($m^3$/h) | | | | | قطر پروانه Imp. Dia. (mm) | فلنج‌پمپ Pump Flange (mm) | | مشخصات موتور Motor Characteristics | | | قطر لوله Pipe Dia. (Inch) | |
|---|---|---|---|---|---|---|---|---|---|---|---|---|---|
| | 40 | 80 | 120 | 140 | 160 | | مکش Inlet | رانش outlet | Power / قدرت A kW کیلووات | HP اسب‌بخار | I / جریان Amp آمپر | مکش Inlet | رانش outlet |
| ارتفاع (متر) Head (m) | 93 | 90 | 80.5 | 73 | 63 | 259 | 80 | 65 | 55 | 75 | 98 | B | C |
| | 86 | 83 | 73 | 65 | 54 | 250 | | | 45 | 61 | 81.5 | | |
| | 78 | 74 | 64 | 55 | 41 | 240 | | | 45 | 61 | 81.5 | | |
| | 72 | 68 | 57 | 47 | - | 230 | | | 37 | 50 | 67 | | |

الکتروموتورها برای حداکثر دمای محیط ۴۰°C و حداکثر ارتفاع نصب ۱۰۰۰ متر بالاتر از سطح دریا انتخاب شده‌اند.

The motor ratings are valid for an ambient temperature of max. 40°C, for places of installation situated max. 1000 m above sea level.

# PUMPIRAN

## CENTRIFUGAL PUMP 65-315

## پمپ گریز از مرکز ۳۱۵-۶۵

### GENERAL SPECIFICATIONS OF CENTRIFUGAL PUMPS

| | |
|---|---|
| Output size | : 32 to 300 mm |
| Capacity | : 5 to 1800 $m^3$/ h |
| Head | : 5 to 90 m |
| Operating temperature with soft packed stuffing box | : from -50°c to 110°c |
| Operating temperature with mechanical seal | : from -50°c to 140°c |

### مشخصات کلی پمپ‌های گریز از مرکز

| | |
|---|---|
| قطر خروجی | : ۳۲ تا ۳۰۰ میلی‌متر |
| ظرفیت آبدهی | : ۵ تا ۱۸۰۰ مترمکعب در ساعت |
| ارتفاع | : ۵ تا ۹۰ متر |
| درجه حرارت سیال درآببندی با نوار گرافیت | : از ۵۰ – تا ۱۱۰ درجه سانتی‌گراد |
| درجه حرارت سیال درآببندی با آببند مکانیکی | : از ۵۰ – تا ۱۴۰ درجه سانتی‌گراد |

### Material :

| | |
|---|---|
| Shaft | : Steel Ck45 |
| Impeller | : Cast - Iron GG - 25 |
| Casing | : Cast - Iron GG - 25 |

Additional materials for pump parts are available upon request.

### جنس مواد :

| | |
|---|---|
| محور | : فولاد Ck45 |
| پروانه | : چدن GG - 25 |
| محفظه | : چدن GG - 25 |

جنس مواد بر حسب تقاضا قابل تغییر است.

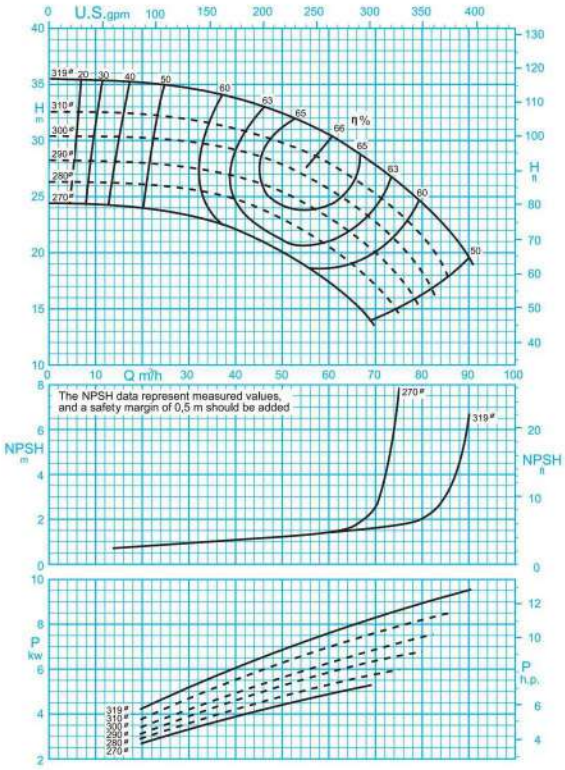


ISO 9906:2012 Grade 3B

دور موتور ۱۴۵۰ / 1450 rpm

مقادیر ارتفاع و سایر اطلاعات عملکردی برای چگالی $1 kg/dm^3$ و حداکثر گرانروی سینماتیکی $20 mm^2/s$ تعریف شده‌اند.

The indicated heads and performance data apply to pumped fluids with a density $\rho$=1.0 $kg/dm^3$ and a kinematic viscosity of up to 20 $mm^2/s$ max.

# PUMPIRAN

## CENTRIFUGAL PUMP 65-315

## پمپ گریز از مرکز ۳۱۵-۶۵

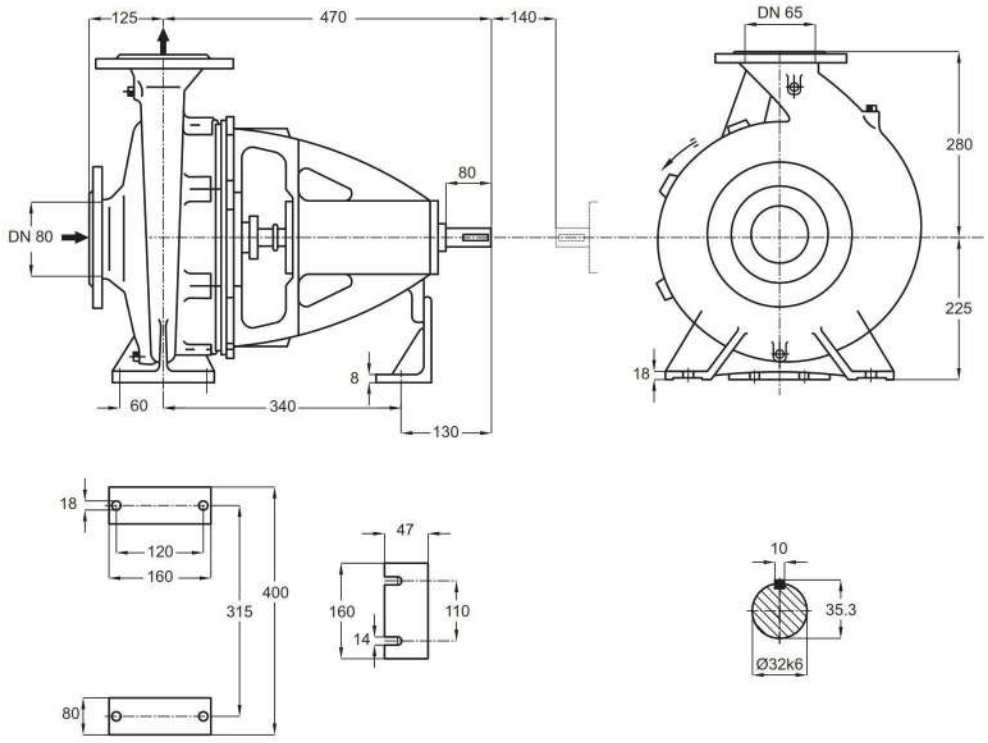


توضیحات A,B,C در صفحه ۱۱۵

| دور ۱۴۵۰ RPM 1450 | آبدهی (مترمکعب بر ساعت) Capacity ($m^3$/h) | | | | | قطر پروانه Imp. Dia. (mm) | فلنج پمپ Pump Flange (mm) | | مشخصات موتور Motor Characteristics | | | قطر لوله Pipe Dia. (Inch) | |
|---|---|---|---|---|---|---|---|---|---|---|---|---|---|
| | 25 | 40 | 60 | 70 | 80 | | مکش Inlet | رانش outlet | Power / قدرت A kW کیلووات | HP اسب‌بخار | I / جریان Amp آمپر | مکش Inlet | رانش outlet |
| ارتفاع (متر) Head (m) | 35 | 33.5 | 30.5 | 27.5 | 24 | 319 | 80 | 65 | 11 | 15 | 23.8 | B | C |
| | 32 | 31 | 28 | 25 | 21.5 | 310 | | | 11 | 15 | 23.8 | | |
| | 30 | 29 | 25.5 | 22.5 | 18 | 300 | | | 11 | 15 | 23.8 | | |
| | 28 | 26.7 | 23 | 20 | - | 290 | | | 7.5 | 10 | 15.7 | | |

الکتروموتورها برای حداکثر دمای محیط ۴۰°C و حداکثر ارتفاع نصب ۱۰۰۰ متر بالاتر از سطح دریا انتخاب شده‌اند.

The motor ratings are valid for an ambient temperature of max. 40°C, for places of installation situated max. 1000 m above sea level.

# PUMPIRAN

## CENTRIFUGAL PUMP 80-160

## پمپ گریز از مرکز ۱۶۰–۸۰

### GENERAL SPECIFICATIONS OF CENTRIFUGAL PUMPS

| | |
|---|---|
| Output size | : 32 to 300 mm |
| Capacity | : 5 to 1800 $m^3$/ h |
| Head | : 5 to 90 m |
| Operating temperature with soft packed stuffing box | : from -50°c to 110°c |
| Operating temperature with mechanical seal | : from -50°c to 140°c |

### مشخصات کلی پمپ‌های گریز از مرکز

| | |
|---|---|
| قطر خروجی | : ۳۲ تا ۳۰۰ میلی‌متر |
| ظرفیت آبدهی | : ۵ تا ۱۸۰۰ مترمکعب در ساعت |
| ارتفاع | : ۵ تا ۹۰ متر |
| درجه حرارت سیال درآببندی با نوار گرافیت | : از ۵۰ – تا ۱۱۰ درجه سانتی‌گراد |
| درجه حرارت سیال درآببندی با آببند مکانیکی | : از ۵۰ – تا ۱۴۰ درجه سانتی‌گراد |

### Material :

| | |
|---|---|
| Shaft | : Steel Ck45 |
| Impeller | : Cast - Iron GG - 25 |
| Casing | : Cast - Iron GG - 25 |

Additional materials for pump parts are available upon request.

### جنس مواد :

| | |
|---|---|
| محور | : فولاد Ck45 |
| پروانه | : چدن GG - 25 |
| محفظه | : چدن GG - 25 |

جنس مواد بر حسب تقاضا قابل تغییر است.

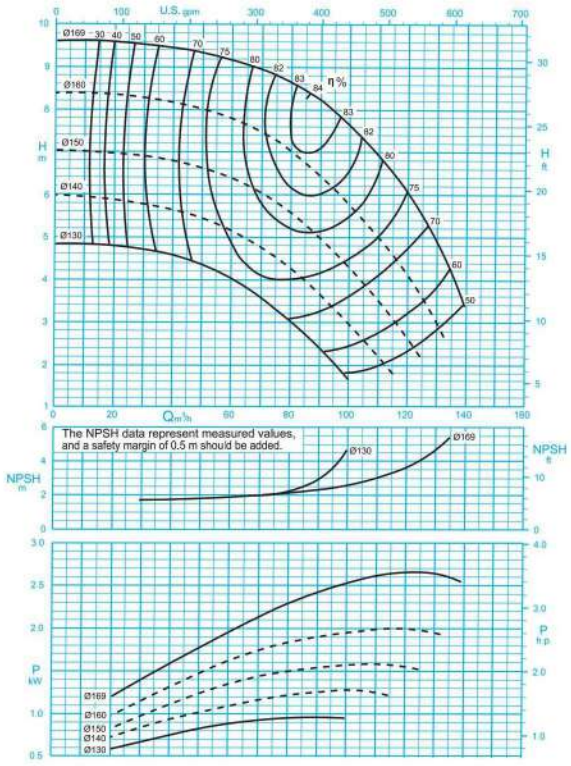


1450 rpm / دور موتور ۱۴۵۰

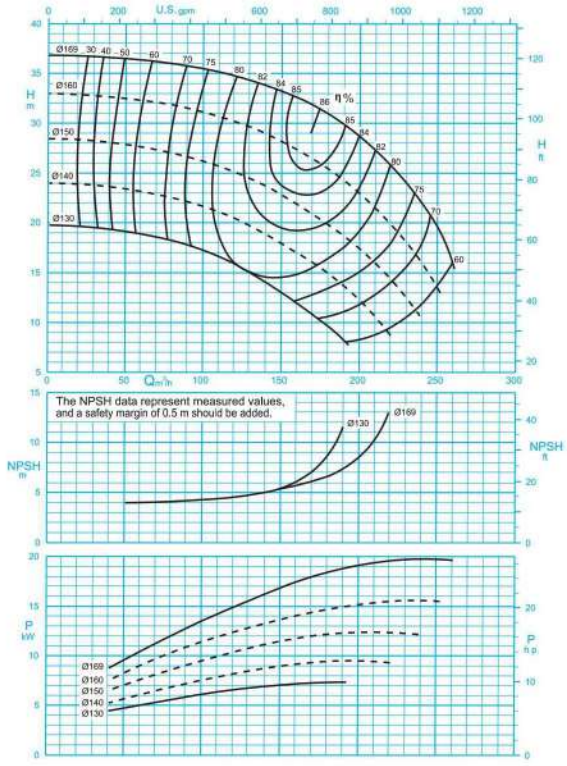


2900 rpm / دور موتور ۲۹۰۰

ISO 9906:2012 Grade 3B

مقادیر ارتفاع و سایر اطلاعات عملکردی برای چگالی $1 kg/dm^3$ و حداکثر گرانروی سینماتیکی $20 mm^2/s$ تعریف شده‌اند.

The indicated heads and performance data apply to pumped fluids with a density $\rho$=1.0 $kg/dm^3$ and a kinematic viscosity of up to 20 $mm^2/s$ max.

# PUMPIRAN

## CENTRIFUGAL PUMP 80-160

## پمپ گریز از مرکز ۱۶۰–۸۰

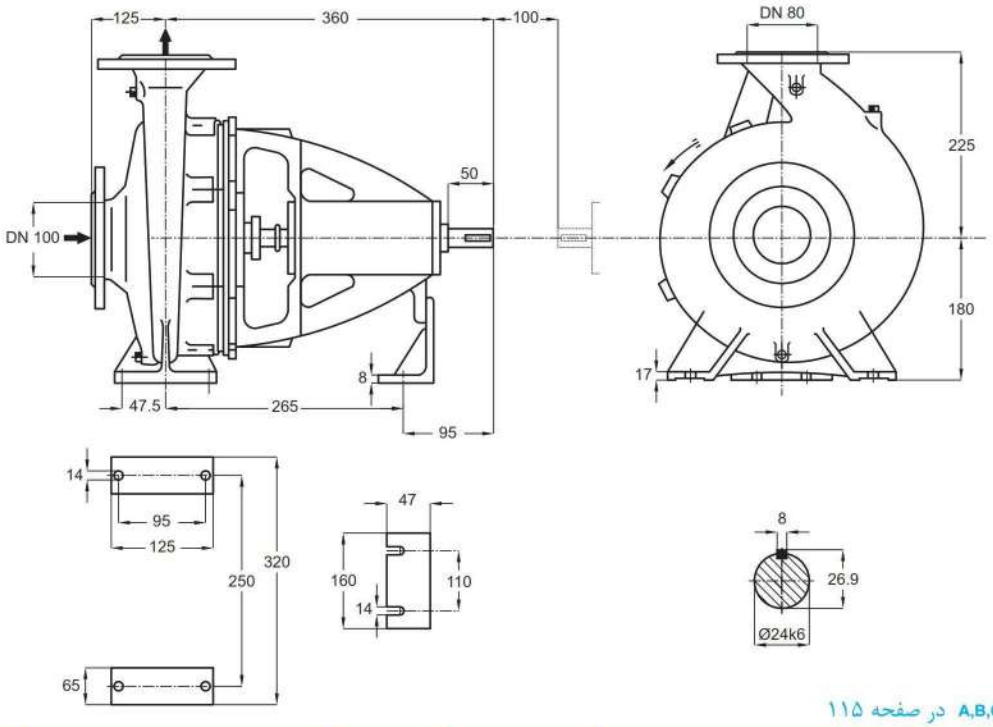


توضیحات A,B,C در صفحه ۱۱۵

| دور ۱۴۵۰ RPM 1450 | آبدهی (مترمکعب بر ساعت) Capacity ($m^3$/h) | | | | | قطر پروانه Imp. Dia. (mm) | فلنج‌پمپ Pump Flange (mm) | | مشخصات موتور Motor Characteristics | | | قطر لوله Pipe Dia. (Inch) | |
|---|---|---|---|---|---|---|---|---|---|---|---|---|---|
| | 50 | 70 | 90 | 110 | 130 | | مکش Inlet | رانش outlet | Power / قدرت A kW کیلووات | HP اسب‌بخار | I / جریان Amp آمپر | مکش Inlet | رانش outlet |
| ارتفاع (متر) Head (m) | 9.3 | 8.9 | 8.2 | 6.9 | 4.9 | 169 | 100 | 80 | 3 | 4 | 7.89 | B | C |
| | 8 | 7.4 | 6.4 | 5 | 3 | 160 | | | 2.2 | 3 | 5.52 | | |
| | 6.6 | 6 | 5 | 3.5 | - | 150 | | | 2.2 | 3 | 5.52 | | |
| | 5.4 | 4.7 | 3.6 | 2.2 | - | 140 | | | 1.5 | 2 | 4 | | |

| دور ۲۹۰۰ RPM 2900 | آبدهی (مترمکعب بر ساعت) Capacity ($m^3$/h) | | | | | قطر پروانه Imp. Dia. (mm) | فلنج‌پمپ Pump Flange (mm) | | مشخصات موتور Motor Characteristics | | | قطر لوله Pipe Dia. (Inch) | |
|---|---|---|---|---|---|---|---|---|---|---|---|---|---|
| | 50 | 100 | 150 | 200 | 250 | | مکش Inlet | رانش outlet | Power / قدرت A kW کیلووات | HP اسب‌بخار | I / جریان Amp آمپر | مکش Inlet | رانش outlet |
| ارتفاع (متر) Head (m) | 36.3 | 35.4 | 33.1 | 28.5 | 19.2 | 169 | 100 | 80 | 22 | 30 | 39.5 | B | C |
| | 32.3 | 31 | 28.1 | 23 | 13.5 | 160 | | | 18.5 | 25 | 34 | | |
| | 27.7 | 26 | 22.8 | 17.2 | - | 150 | | | 15 | 20 | 29.2 | | |
| | 23.3 | 21.7 | 17.8 | 12.1 | - | 140 | | | 11 | 15 | 22 | | |

الکتروموتورها برای حداکثر دمای محیط ۴۰°C و حداکثر ارتفاع نصب ۱۰۰۰ متر بالاتر از سطح دریا انتخاب شده‌اند.

The motor ratings are valid for an ambient temperature of max. 40°C, for places of installation situated max. 1000 m above sea level.

# PUMPIRAN

## CENTRIFUGAL PUMP 80-200

## پمپ گریز از مرکز ۲۰۰–۸۰

### GENERAL SPECIFICATIONS OF CENTRIFUGAL PUMPS

| | |
|---|---|
| Output size | : 32 to 300 mm |
| Capacity | : 5 to 1800 $m^3$/ h |
| Head | : 5 to 90 m |
| Operating temperature with soft packed stuffing box | : from -50°c to 110°c |
| Operating temperature with mechanical seal | : from -50°c to 140°c |

### مشخصات کلی پمپ‌های گریز از مرکز

| | |
|---|---|
| قطر خروجی | : ۳۲ تا ۳۰۰ میلی‌متر |
| ظرفیت آبدهی | : ۵ تا ۱۸۰۰ مترمکعب در ساعت |
| ارتفاع | : ۵ تا ۹۰ متر |
| درجه حرارت سیال درآببندی با نوار گرافیت | : از ۵۰ – تا ۱۱۰ درجه سانتی‌گراد |
| درجه حرارت سیال درآببندی با آببند مکانیکی | : از ۵۰ – تا ۱۴۰ درجه سانتی‌گراد |

### Material :

| | |
|---|---|
| Shaft | : Steel Ck45 |
| Impeller | : Cast - Iron GG - 25 |
| Casing | : Cast - Iron GG - 25 |

Additional materials for pump parts are available upon request.

### جنس مواد :

| | |
|---|---|
| محور | : فولاد Ck45 |
| پروانه | : چدن GG - 25 |
| محفظه | : چدن GG - 25 |

جنس مواد بر حسب تقاضا قابل تغییر است.

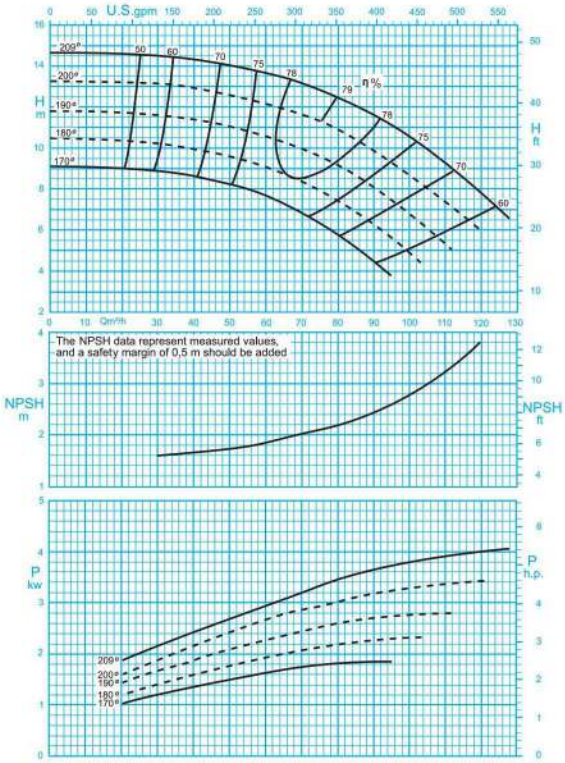


1450 rpm / دور موتور ۱۴۵۰

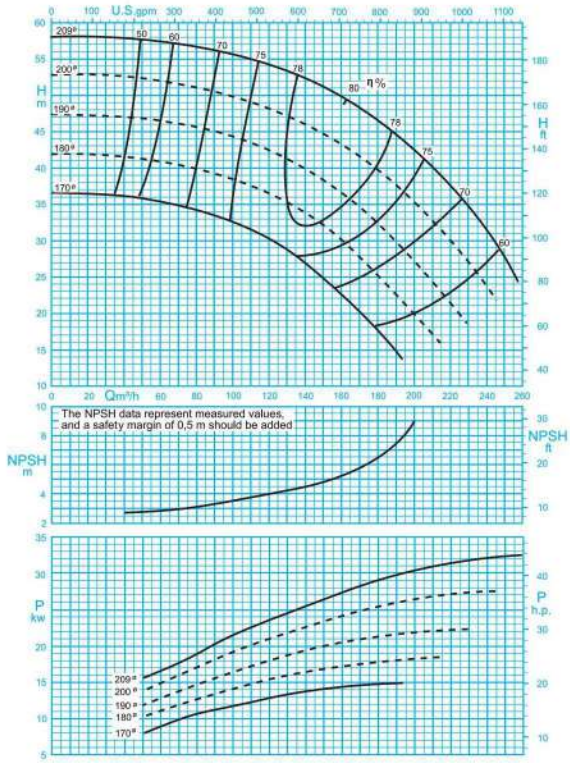


2900 rpm / دور موتور ۲۹۰۰

ISO 9906:2012 Grade 3B

مقادیر ارتفاع و سایر اطلاعات عملکردی برای چگالی $1 kg/dm^3$ و حداکثر گرانروی سینماتیکی $20 mm^2/s$ تعریف شده‌اند.

The indicated heads and performance data apply to pumped fluids with a density $\rho$=1.0 $kg/dm^3$ and a kinematic viscosity of up to 20 $mm^2/s$ max.

# PUMPIRAN

## CENTRIFUGAL PUMP 80-200

## پمپ گریز از مرکز ۲۰۰-۸۰

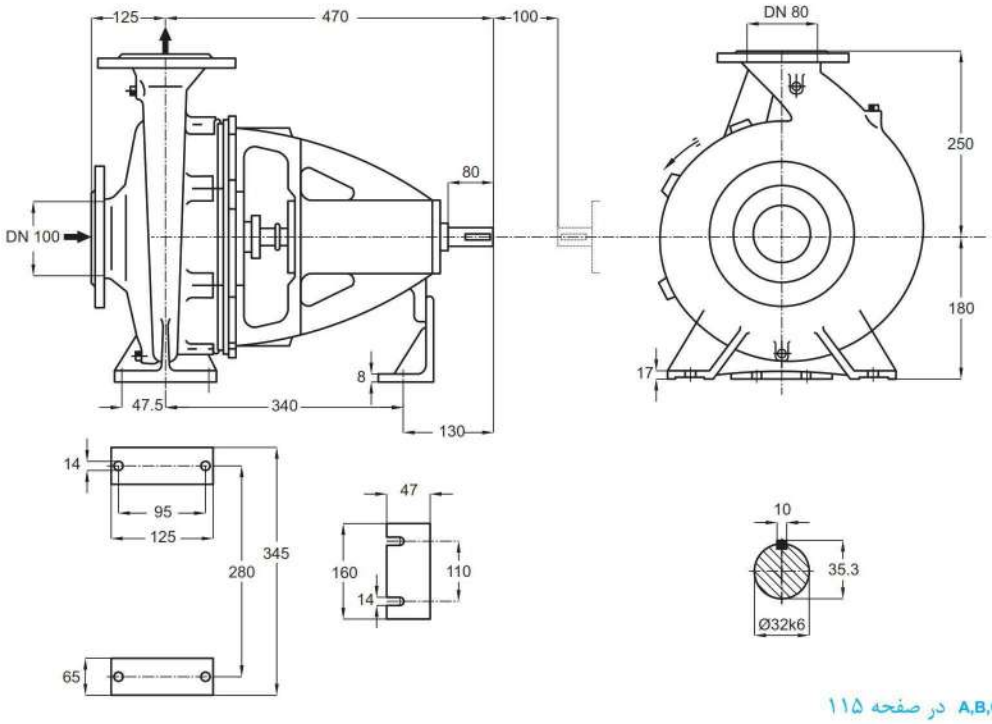


توضیحات A,B,C در صفحه ۱۱۵

| دور ۱۴۵۰ RPM 1450 | آبدهی (مترمکعب بر ساعت) Capacity ($m^3$/h) | | | | | قطر پروانه Imp. Dia. (mm) | فلنج پمپ Pump Flange (mm) | | مشخصات موتور Motor Characteristics | | | قطر لوله Pipe Dia. (Inch) | |
|---|---|---|---|---|---|---|---|---|---|---|---|---|---|
| | 40 | 60 | 80 | 100 | 120 | | مکش Inlet | رانش outlet | Power / قدرت A kW کیلووات | HP اسب‌بخار | I / جریان Amp آمپر | مکش Inlet | رانش outlet |
| ارتفاع (متر) Head (m) | 14.3 | 13.6 | 12.4 | 10.5 | 7.7 | 209 | 100 | 80 | 5.5 | 7.5 | 12.2 | B | C |
| | 12.9 | 12 | 10.8 | 8.6 | 5.8 | 200 | | | 4 | 5.5 | 8.8 | | |
| | 11.3 | 10.5 | 9.1 | 6.7 | - | 190 | | | 4 | 5.5 | 8.8 | | |
| | 9.9 | 9 | 7.4 | 4.7 | - | 180 | | | 3 | 4 | 7.5 | | |

| دور ۲۹۰۰ RPM 2900 | آبدهی (مترمکعب بر ساعت) Capacity ($m^3$/h) | | | | | قطر پروانه Imp. Dia. (mm) | فلنج پمپ Pump Flange (mm) | | مشخصات موتور Motor Characteristics | | | قطر لوله Pipe Dia. (Inch) | |
|---|---|---|---|---|---|---|---|---|---|---|---|---|---|
| | 80 | 120 | 160 | 200 | 240 | | مکش Inlet | رانش outlet | Power / قدرت A kW کیلووات | HP اسب‌بخار | I / جریان Amp آمپر | مکش Inlet | رانش outlet |
| ارتفاع (متر) Head (m) | 56.5 | 54 | 49.5 | 42.5 | 31.5 | 209 | 100 | 80 | 37 | 50 | 67 | B | C |
| | 51 | 48 | 43 | 35 | 24 | 200 | | | 30 | 41 | 54 | | |
| | 45.5 | 42 | 36.5 | 27 | - | 190 | | | 30 | 41 | 54 | | |
| | 40 | 36 | 30 | 20 | - | 180 | | | 22 | 30 | 39.5 | | |

الکتروموتورها برای حداکثر دمای محیط ۴۰°C و حداکثر ارتفاع نصب ۱۰۰۰ متر بالاتر از سطح دریا انتخاب شده‌اند.

The motor ratings are valid for an ambient temperature of max. 40°C, for places of installation situated max. 1000 m above sea level.

# PUMPIRAN

## CENTRIFUGAL PUMP 80-250

## پمپ گریز از مرکز ۲۵۰–۸۰

### GENERAL SPECIFICATIONS OF CENTRIFUGAL PUMPS

| | |
|---|---|
| Output size | : 32 to 300 mm |
| Capacity | : 5 to 1800 $m^3$/ h |
| Head | : 5 to 90 m |
| Operating temperature with soft packed stuffing box | : from -50°c to 110°c |
| Operating temperature with mechanical seal | : from -50°c to 140°c |

### مشخصات کلی پمپ‌های گریز از مرکز

| | |
|---|---|
| قطر خروجی | : ۳۲ تا ۳۰۰ میلی‌متر |
| ظرفیت آبدهی | : ۵ تا ۱۸۰۰ مترمکعب در ساعت |
| ارتفاع | : ۵ تا ۹۰ متر |
| درجه حرارت سیال درآببندی با نوار گرافیت | : از ۵۰ – تا ۱۱۰ درجه سانتی‌گراد |
| درجه حرارت سیال درآببندی با آببند مکانیکی | : از ۵۰ – تا ۱۴۰ درجه سانتی‌گراد |

### Material :

| | |
|---|---|
| Shaft | : Steel Ck45 |
| Impeller | : Cast - Iron GG - 25 |
| Casing | : Cast - Iron GG - 25 |

Additional materials for pump parts are available upon request.

### جنس مواد :

| | |
|---|---|
| محور | : فولاد Ck45 |
| پروانه | : چدن GG - 25 |
| محفظه | : چدن GG - 25 |

جنس مواد بر حسب تقاضا قابل تغییر است.

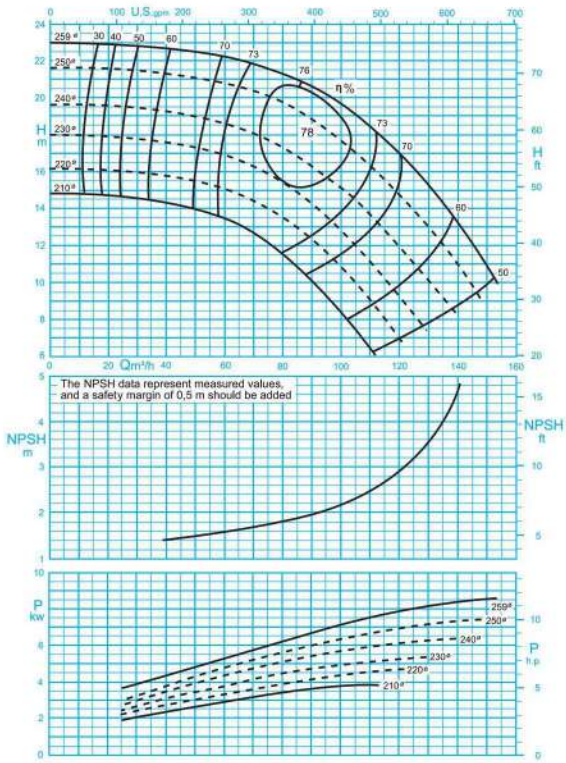


1450 rpm / دور موتور ۱۴۵۰

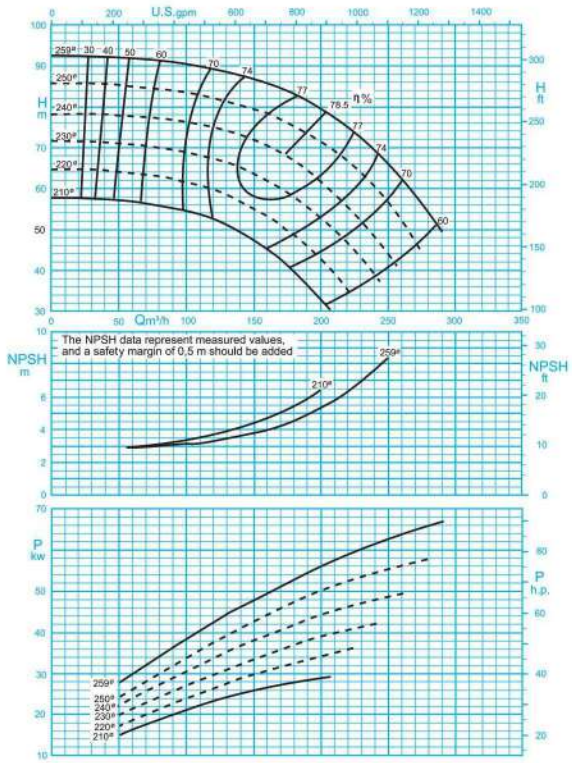


2900 rpm / دور موتور ۲۹۰۰

ISO 9906:2012 Grade 3B

مقادیر ارتفاع و سایر اطلاعات عملکردی برای چگالی $1 kg/dm^3$ و حداکثر گرانروی سینماتیکی $20 mm^2/s$ تعریف شده‌اند.

The indicated heads and performance data apply to pumped fluids with a density $\rho$=1.0 $kg/dm^3$ and a kinematic viscosity of up to 20 $mm^2/s$ max.

# PUMPIRAN

## CENTRIFUGAL PUMP 80-250

## پمپ گریز از مرکز ۲۵۰-۸۰

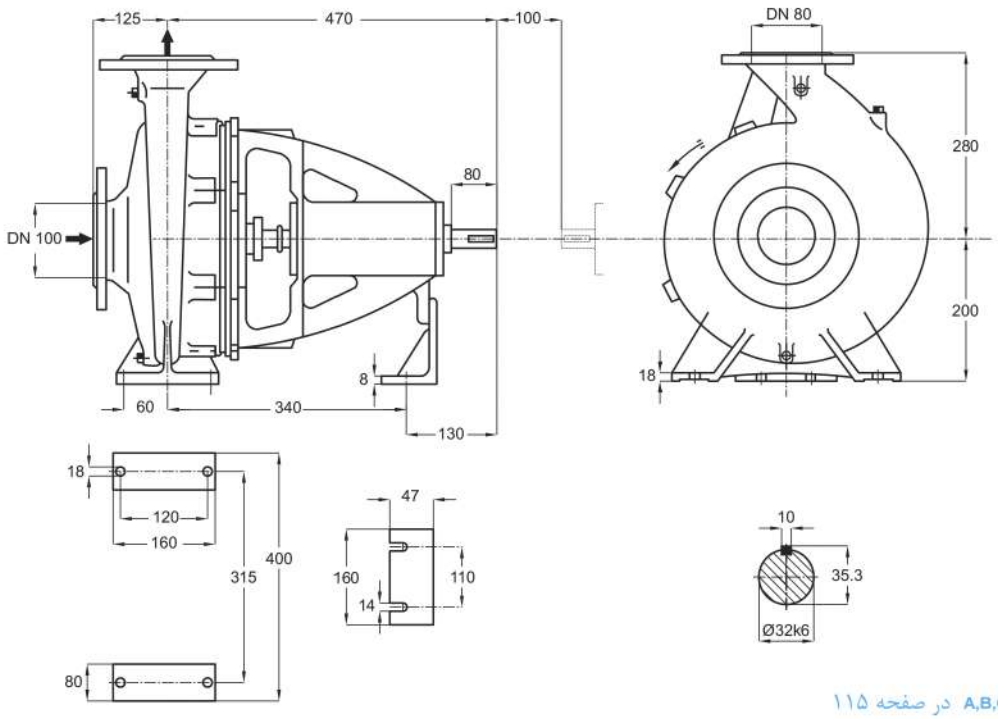


توضیحات A,B,C در صفحه ۱۱۵

| دور ۱۴۵۰ RPM 1450 | آبدهی (مترمکعب بر ساعت) Capacity ($m^3$/h) | | | | | قطر پروانه Imp. Dia. (mm) | فلنج پمپ Pump Flange (mm) | | مشخصات موتور Motor Characteristics | | | قطر لوله Pipe Dia. (Inch) | |
|---|---|---|---|---|---|---|---|---|---|---|---|---|---|
| | 40 | 70 | 90 | 120 | 140 | | مکش Inlet | رانش outlet | Power / قدرت A kW کیلووات | HP اسب‌بخار | جریان / I Amp آمپر | مکش Inlet | رانش outlet |
| ارتفاع (متر) Head (m) | 22.6 | 21.8 | 20.6 | 17 | 13.2 | 259 | 100 | 80 | 11 | 15 | 23.8 | B | C |
| | 21.3 | 20.3 | 18.8 | 14.7 | 11 | 250 | | | 11 | 15 | 23.8 | | |
| | 19.2 | 18 | 16.3 | 11.8 | 8.1 | 240 | | | 7.5 | 10 | 16.5 | | |
| | 17.5 | 16.2 | 14.2 | 9.2 | - | 230 | | | 7.5 | 10 | 16.5 | | |

| دور ۲۹۰۰ RPM 2900 | آبدهی (مترمکعب بر ساعت) Capacity ($m^3$/h) | | | | | قطر پروانه Imp. Dia. (mm) | فلنج پمپ Pump Flange (mm) | | مشخصات موتور Motor Characteristics | | | قطر لوله Pipe Dia. (Inch) | |
|---|---|---|---|---|---|---|---|---|---|---|---|---|---|
| | 50 | 100 | 150 | 200 | 250 | | مکش Inlet | رانش outlet | Power / قدرت A kW کیلووات | HP اسب‌بخار | جریان / I Amp آمپر | مکش Inlet | رانش outlet |
| ارتفاع (متر) Head (m) | 92 | 90 | 86 | 79 | 66 | 259 | 100 | 80 | 75 | 102 | 131 | B | C |
| | 85 | 83 | 79 | 71 | 56 | 250 | | | 75 | 102 | 131 | | |
| | 78 | 76 | 72 | 61 | 44 | 240 | | | 55 | 75 | 98 | | |
| | 71 | 68 | 63 | 53 | - | 230 | | | 45 | 61 | 81.5 | | |

الکتروموتورها برای حداکثر دمای محیط ۴۰°C و حداکثر ارتفاع نصب ۱۰۰۰ متر بالاتر از سطح دریا انتخاب شده‌اند.

The motor ratings are valid for an ambient temperature of max. 40°C, for places of installation situated max. 1000 m above sea level.

# PUMPIRAN

## CENTRIFUGAL PUMP 80-315

## پمپ گریز از مرکز ۳۱۵-۸۰

### GENERAL SPECIFICATIONS OF CENTRIFUGAL PUMPS

| | |
|---|---|
| Output size | : 32 to 300 mm |
| Capacity | : 5 to 1800 $m^3$/ h |
| Head | : 5 to 90 m |
| Operating temperature with soft packed stuffing box | : from -50°c to 110°c |
| Operating temperature with mechanical seal | : from -50°c to 140°c |

### مشخصات کلی پمپ‌های گریز از مرکز

| | |
|---|---|
| قطر خروجی | : ۳۲ تا ۳۰۰ میلی‌متر |
| ظرفیت آبدهی | : ۵ تا ۱۸۰۰ مترمکعب در ساعت |
| ارتفاع | : ۵ تا ۹۰ متر |
| درجه حرارت سیال درآببندی با نوار گرافیت | : از ۵۰ – تا ۱۱۰ درجه سانتی‌گراد |
| درجه حرارت سیال درآببندی با آببند مکانیکی | : از ۵۰ – تا ۱۴۰ درجه سانتی‌گراد |

### Material :

| | |
|---|---|
| Shaft | : Steel Ck45 |
| Impeller | : Cast - Iron GG - 25 |
| Casing | : Cast - Iron GG - 25 |

Additional materials for pump parts are available upon request.

### جنس مواد :

| | |
|---|---|
| محور | : فولاد Ck45 |
| پروانه | : چدن GG - 25 |
| محفظه | : چدن GG - 25 |

جنس مواد بر حسب تقاضا قابل تغییر است.

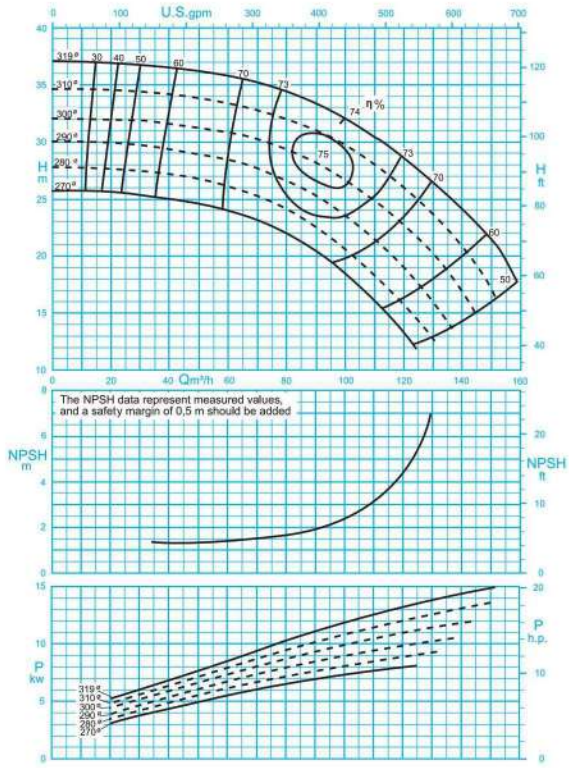


ISO 9906:2012 Grade 3B

دور موتور ۱۴۵۰ / 1450 rpm

مقادیر ارتفاع و سایر اطلاعات عملکردی برای چگالی $1 kg/dm^3$ و حداکثر گرانروی سینماتیکی $20 mm^2/s$ تعریف شده‌اند.

The indicated heads and performance data apply to pumped fluids with a density $\rho$=1.0 $kg/dm^3$ and a kinematic viscosity of up to 20 $mm^2/s$ max.

# PUMPIRAN

## CENTRIFUGAL PUMP 80-315

## پمپ گریز از مرکز ۳۱۵-۸۰

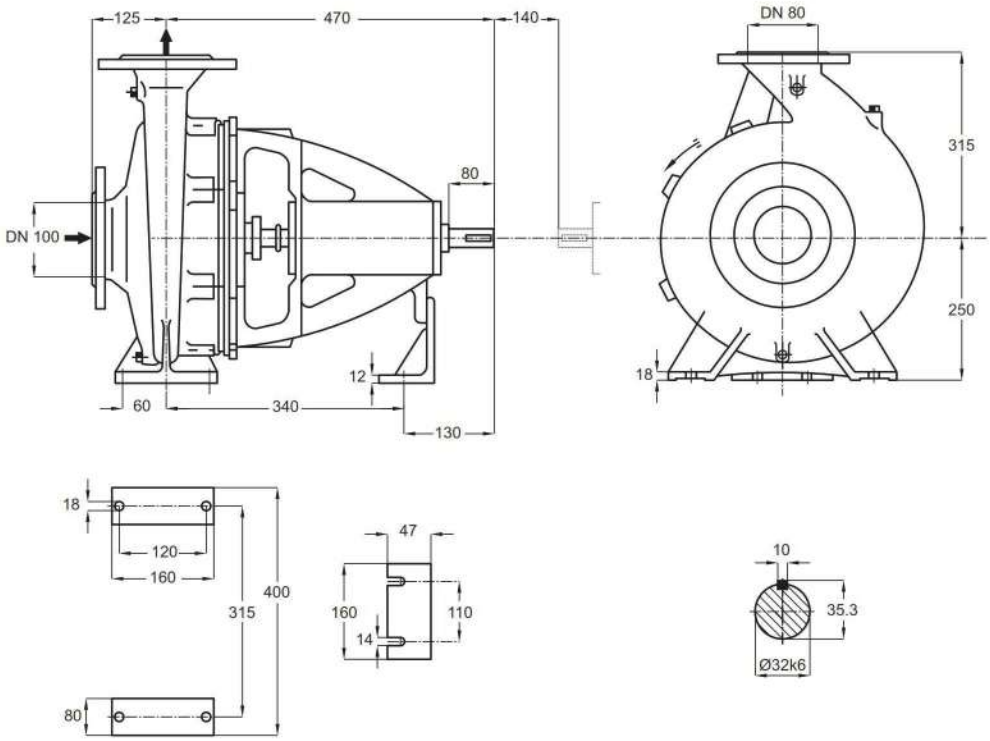


توضیحات A,B,C در صفحه ۱۱۵

| دور ۱۴۵۰ RPM 1450 | آبدهی (مترمکعب بر ساعت) Capacity ($m^3$/h) | | | | | قطر پروانه Imp. Dia. (mm) | فلنج پمپ Pump Flange (mm) | | مشخصات موتور Motor Characteristics | | | قطر لوله Pipe Dia. (Inch) | |
|---|---|---|---|---|---|---|---|---|---|---|---|---|---|
| | 40 | 60 | 80 | 100 | 120 | | مکش Inlet | رانش outlet | Power / قدرت A kW کیلووات | HP اسب‌بخار | I / جریان Amp آمپر | مکش Inlet | رانش outlet |
| ارتفاع (متر) Head (m) | 36.5 | 35.5 | 34.5 | 32 | 28.5 | 319 | 100 | 80 | 18.5 | 25 | 36.5 | B | C |
| | 34 | 33 | 32 | 29.5 | 26 | 310 | | | 15 | 20 | 32 | | |
| | 31.5 | 30.5 | 29 | 26.5 | 22.5 | 300 | | | 15 | 20 | 32 | | |
| | 29 | 28 | 26.5 | 23.5 | 19 | 290 | | | 15 | 20 | 32 | | |

الکتروموتورها برای حداکثر دمای محیط ۴۰°C و حداکثر ارتفاع نصب ۱۰۰۰ متر بالاتر از سطح دریا انتخاب شده‌اند.

The motor ratings are valid for an ambient temperature of max. 40°C, for places of installation situated max. 1000 m above sea level.

# PUMPIRAN

## CENTRIFUGAL PUMP 80-400

## پمپ گریز از مرکز ۴۰۰–۸۰

### GENERAL SPECIFICATIONS OF CENTRIFUGAL PUMPS

| | |
|---|---|
| Output size | : 32 to 300 mm |
| Capacity | : 5 to 1800 $m^3$/ h |
| Head | : 5 to 90 m |
| Operating temperature with soft packed stuffing box | : from -50°c to 110°c |
| Operating temperature with mechanical seal | : from -50°c to 140°c |

### مشخصات کلی پمپ‌های گریز از مرکز

| | |
|---|---|
| قطر خروجی | : ۳۲ تا ۳۰۰ میلی‌متر |
| ظرفیت آبدهی | : ۵ تا ۱۸۰۰ مترمکعب در ساعت |
| ارتفاع | : ۵ تا ۹۰ متر |
| درجه حرارت سیال درآببندی با نوار گرافیت | : از ۵۰ – تا ۱۱۰ درجه سانتی‌گراد |
| درجه حرارت سیال درآببندی با آببند مکانیکی | : از ۵۰ – تا ۱۴۰ درجه سانتی‌گراد |

### Material :

| | |
|---|---|
| Shaft | : Steel Ck45 |
| Impeller | : Cast - Iron GG - 25 |
| Casing | : Cast - Iron GG - 25 |

Additional materials for pump parts are available upon request.

### جنس مواد :

| | |
|---|---|
| محور | : فولاد Ck45 |
| پروانه | : چدن GG - 25 |
| محفظه | : چدن GG - 25 |

جنس مواد بر حسب تقاضا قابل تغییر است.

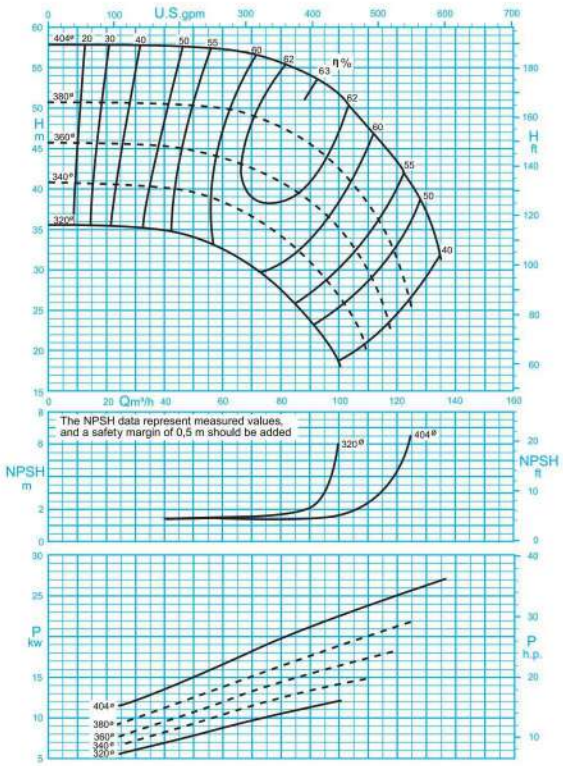


ISO 9906:2012 Grade 3B

دور موتور ۱۴۵۰ / 1450 rpm

مقادیر ارتفاع و سایر اطلاعات عملکردی برای چگالی $1 kg/dm^3$ و حداکثر گرانروی سینماتیکی $20 mm^2/s$ تعریف شده‌اند.

The indicated heads and performance data apply to pumped fluids with a density $\rho$=1.0 $kg/dm^3$ and a kinematic viscosity of up to 20 $mm^2/s$ max.

# PUMPIRAN

## CENTRIFUGAL PUMP 80-400

## پمپ گریز از مرکز ۴۰۰–۸۰

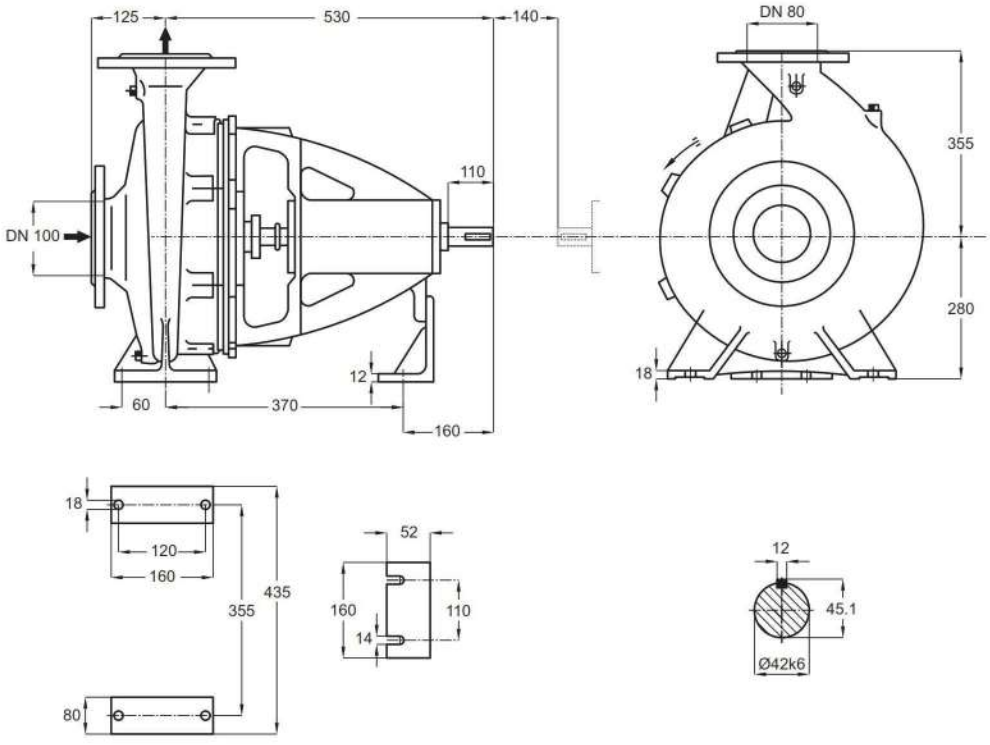


توضیحات A,B,C در صفحه ۱۱۵

| دور ۱۴۵۰ RPM 1450 | آبدهی (مترمکعب بر ساعت) Capacity ($m^3$/h) | | | | | قطر پروانه Imp. Dia. (mm) | فلنج پمپ Pump Flange (mm) | | مشخصات موتور Motor Characteristics | | | قطر لوله Pipe Dia. (Inch) | |
|---|---|---|---|---|---|---|---|---|---|---|---|---|---|
| | 40 | 60 | 80 | 100 | 120 | | مکش Inlet | رانش outlet | Power / قدرت A kW کیلووات | HP اسب‌بخار | I / جریان Amp آمپر | مکش Inlet | رانش outlet |
| ارتفاع (متر) Head (m) | 57.5 | 57 | 55.5 | 51.5 | 43 | 404 | 100 | 80 | 30 | 41 | 58.5 | B | C |
| | 50.5 | 50 | 47.5 | 42.5 | 31 | 380 | | | 30 | 41 | 58.5 | | |
| | 45 | 43.5 | 40.5 | 35 | - | 360 | | | 22 | 30 | 44 | | |
| | 40 | 38 | 34 | 26.5 | - | 340 | | | 18.5 | 25 | 36.5 | | |

الکتروموتورها برای حداکثر دمای محیط ۴۰°C و حداکثر ارتفاع نصب ۱۰۰۰ متر بالاتر از سطح دریا انتخاب شده‌اند.

The motor ratings are valid for an ambient temperature of max. 40°C, for places of installation situated max. 1000 m above sea level.

# PUMPIRAN

## CENTRIFUGAL PUMP 100-160

## پمپ گریز از مرکز ۱۶۰–۱۰۰

### GENERAL SPECIFICATIONS OF CENTRIFUGAL PUMPS

| | |
|---|---|
| Output size | : 32 to 300 mm |
| Capacity | : 5 to 1800 $m^3$/ h |
| Head | : 5 to 90 m |
| Operating temperature with soft packed stuffing box | : from -50°c to 110°c |
| Operating temperature with mechanical seal | : from -50°c to 140°c |

### مشخصات کلی پمپ‌های گریز از مرکز

| | |
|---|---|
| قطر خروجی | : ۳۲ تا ۳۰۰ میلی‌متر |
| ظرفیت آبدهی | : ۵ تا ۱۸۰۰ مترمکعب در ساعت |
| ارتفاع | : ۵ تا ۹۰ متر |
| درجه حرارت سیال درآببندی با نوار گرافیت | : از ۵۰ – تا ۱۱۰ درجه سانتی‌گراد |
| درجه حرارت سیال درآببندی با آببند مکانیکی | : از ۵۰ – تا ۱۴۰ درجه سانتی‌گراد |

### Material :

| | |
|---|---|
| Shaft | : Steel Ck45 |
| Impeller | : Cast - Iron GG - 25 |
| Casing | : Cast - Iron GG - 25 |

Additional materials for pump parts are available upon request.

### جنس مواد :

| | |
|---|---|
| محور | : فولاد Ck45 |
| پروانه | : چدن GG - 25 |
| محفظه | : چدن GG - 25 |

جنس مواد بر حسب تقاضا قابل تغییر است.

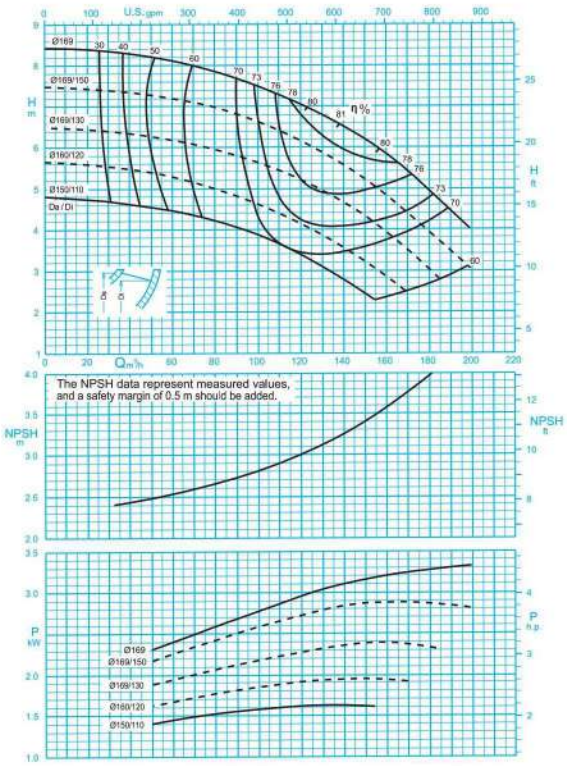


1450 rpm / دور موتور ۱۴۵۰

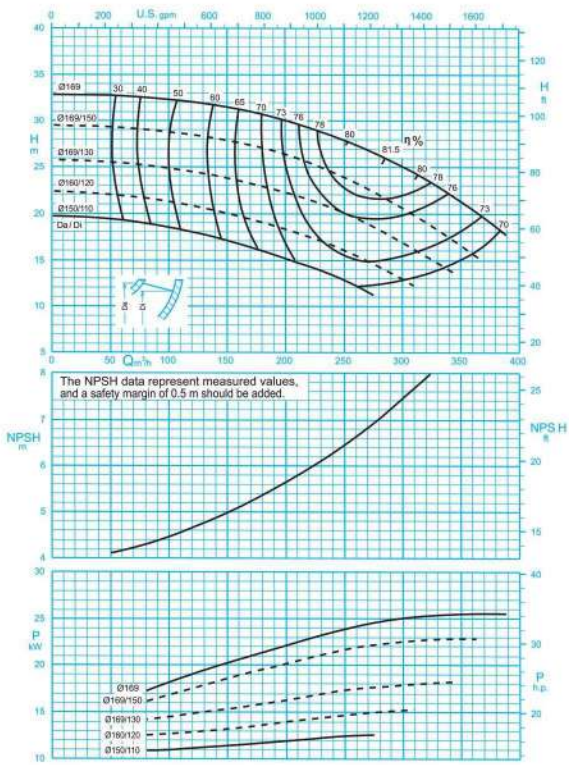


2900 rpm / دور موتور ۲۹۰۰

ISO 9906:2012 Grade 3B

مقادیر ارتفاع و سایر اطلاعات عملکردی برای چگالی $1 kg/dm^3$ و حداکثر گرانروی سینماتیکی $20 mm^2/s$ تعریف شده‌اند.

The indicated heads and performance data apply to pumped fluids with a density $\rho$=1.0 $kg/dm^3$ and a kinematic viscosity of up to 20 $mm^2/s$ max.

# PUMPIRAN

## CENTRIFUGAL PUMP 100-160

## پمپ گریز از مرکز ۱۶۰–۱۰۰

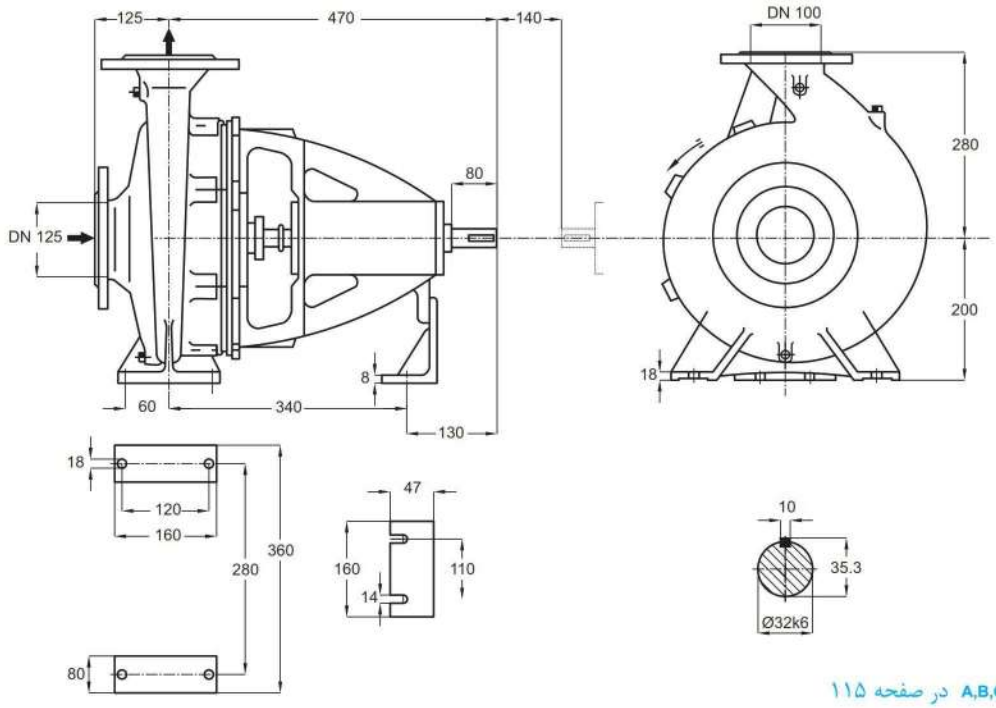


توضیحات A,B,C در صفحه ۱۱۵

| دور ۱۴۵۰ RPM 1450 | آبدهی (مترمکعب بر ساعت) Capacity ($m^3$/h) | | | | | قطر پروانه Imp. Dia. (mm) | فلنج‌پمپ Pump Flange (mm) | | مشخصات موتور Motor Characteristics | | | قطر لوله Pipe Dia. (Inch) | |
|---|---|---|---|---|---|---|---|---|---|---|---|---|---|
| | 70 | 100 | 130 | 160 | 190 | | مکش Inlet | رانش outlet | Power / قدرت A kW کیلووات | HP اسب‌بخار | I / جریان Amp آمپر | مکش Inlet | رانش outlet |
| ارتفاع (متر) Head (m) | 8 | 7.5 | 6.8 | 5.8 | 4.4 | 169 | 125 | 100 | 4 | 5.5 | 9.15 | B | C |
| | 7.1 | 6.6 | 5.9 | 4.8 | 3.4 | 169/150 | | | 3 | 4 | 7.89 | | |
| | 6.1 | 5.6 | 4.9 | 3.9 | - | 169/130 | | | 3 | 4 | 7.89 | | |
| | 5.1 | 4.6 | 3.8 | 2.8 | - | 160/120 | | | 2.2 | 3 | 5.52 | | |

| دور ۲۹۰۰ RPM 2900 | آبدهی (مترمکعب بر ساعت) Capacity ($m^3$/h) | | | | | قطر پروانه Imp. Dia. (mm) | فلنج‌پمپ Pump Flange (mm) | | مشخصات موتور Motor Characteristics | | | قطر لوله Pipe Dia. (Inch) | |
|---|---|---|---|---|---|---|---|---|---|---|---|---|---|
| | 150 | 200 | 250 | 300 | 350 | | مکش Inlet | رانش outlet | Power / قدرت A kW کیلووات | HP اسب‌بخار | I / جریان Amp آمپر | مکش Inlet | رانش outlet |
| ارتفاع (متر) Head (m) | 31.5 | 30 | 28 | 25 | 21 | 169 | 125 | 100 | 30 | 41 | 54 | B | C |
| | 27.8 | 26.3 | 23.6 | 20.5 | 16.5 | 169/150 | | | 30 | 41 | 54 | | |
| | 23.8 | 22.1 | 20 | 16.7 | - | 169/130 | | | 22 | 30 | 39.5 | | |
| | 20 | 18.2 | 16 | 13 | - | 160/120 | | | 18.5 | 25 | 34 | | |

الکتروموتورها برای حداکثر دمای محیط ۴۰°C و حداکثر ارتفاع نصب ۱۰۰۰ متر بالاتر از سطح دریا انتخاب شده‌اند.

The motor ratings are valid for an ambient temperature of max. 40°C, for places of installation situated max. 1000 m above sea level.

# PUMPIRAN

## CENTRIFUGAL PUMP 100-200

## پمپ گریز از مرکز ۲۰۰–۱۰۰

### GENERAL SPECIFICATIONS OF CENTRIFUGAL PUMPS

| | |
|---|---|
| Output size | : 32 to 300 mm |
| Capacity | : 5 to 1800 $m^3$/ h |
| Head | : 5 to 90 m |
| Operating temperature with soft packed stuffing box | : from -50°c to 110°c |
| Operating temperature with mechanical seal | : from -50°c to 140°c |

### مشخصات کلی پمپ‌های گریز از مرکز

| | |
|---|---|
| قطر خروجی | : ۳۲ تا ۳۰۰ میلی‌متر |
| ظرفیت آبدهی | : ۵ تا ۱۸۰۰ مترمکعب در ساعت |
| ارتفاع | : ۵ تا ۹۰ متر |
| درجه حرارت سیال درآببندی با نوار گرافیت | : از ۵۰ – تا ۱۱۰ درجه سانتی‌گراد |
| درجه حرارت سیال درآببندی با آببند مکانیکی | : از ۵۰ – تا ۱۴۰ درجه سانتی‌گراد |

### Material :

| | |
|---|---|
| Shaft | : Steel Ck45 |
| Impeller | : Cast - Iron GG - 25 |
| Casing | : Cast - Iron GG - 25 |

Additional materials for pump parts are available upon request.

### جنس مواد :

| | |
|---|---|
| محور | : فولاد Ck45 |
| پروانه | : چدن GG - 25 |
| محفظه | : چدن GG - 25 |

جنس مواد بر حسب تقاضا قابل تغییر است.

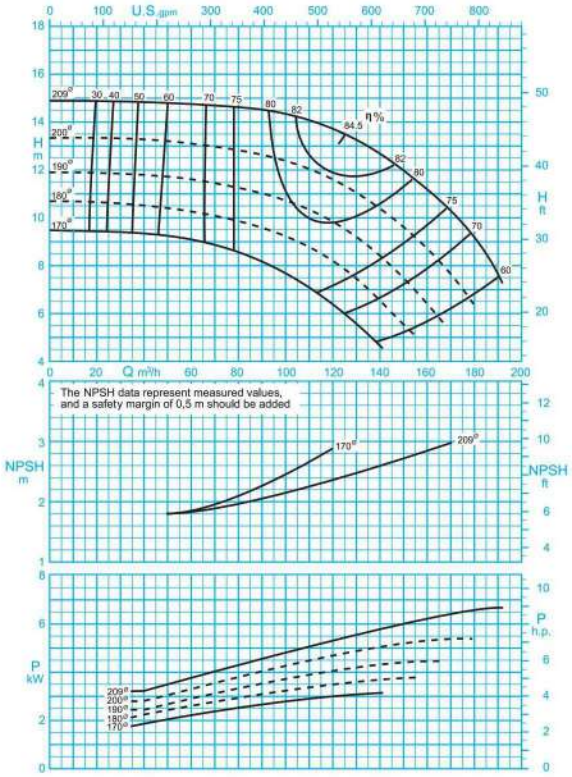


1450 rpm / دور موتور ۱۴۵۰

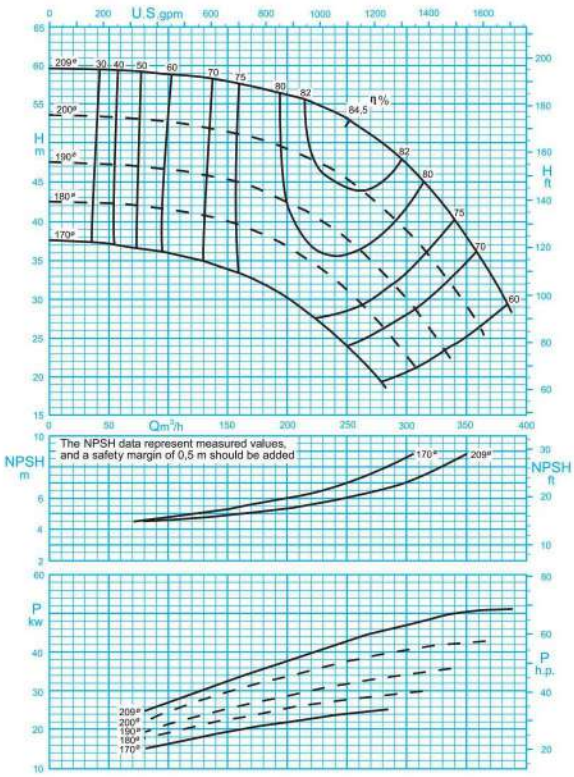


2900 rpm / دور موتور ۲۹۰۰

ISO 9906:2012 Grade 3B

مقادیر ارتفاع و سایر اطلاعات عملکردی برای چگالی $1 kg/dm^3$ و حداکثر گرانروی سینماتیکی $20 mm^2/s$ تعریف شده‌اند.

The indicated heads and performance data apply to pumped fluids with a density $\rho$=1.0 $kg/dm^3$ and a kinematic viscosity of up to 20 $mm^2/s$ max.

# PUMPIRAN

## CENTRIFUGAL PUMP 100-200

## پمپ گریز از مرکز ۲۰۰-۱۰۰

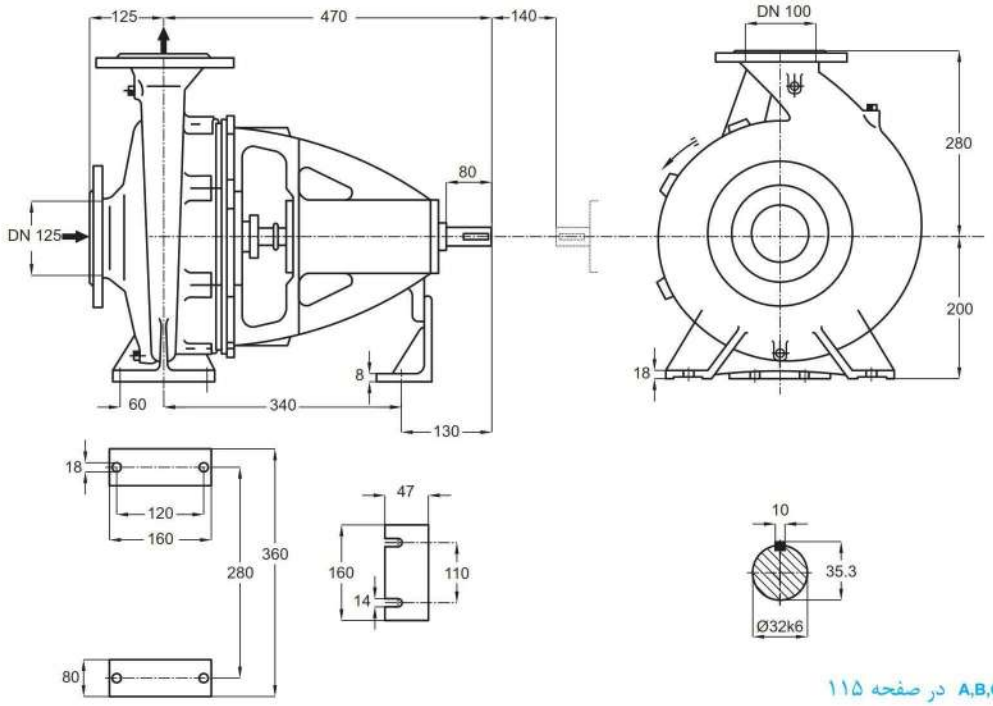


توضیحات A,B,C در صفحه ۱۱۵

| دور ۱۴۵۰ RPM 1450 | آبدهی (مترمکعب بر ساعت) Capacity ($m^3$/h) | | | | | قطر پروانه Imp. Dia. (mm) | فلنج پمپ Pump Flange (mm) | | مشخصات موتور Motor Characteristics | | | قطر لوله Pipe Dia. (Inch) | |
|---|---|---|---|---|---|---|---|---|---|---|---|---|---|
| | 60 | 90 | 130 | 150 | 180 | | مکش Inlet | رانش outlet | Power / قدرت A kW کیلووات | HP اسب‌بخار | I / جریان Amp آمپر | مکش Inlet | رانش outlet |
| ارتفاع (متر) Head (m) | 14.7 | 14.5 | 13.7 | 11.8 | 9 | 209 | 125 | 100 | 7.5 | 10 | 16.5 | B | C |
| | 13 | 12.6 | 11.6 | 9.6 | 6.3 | 200 | | | 7.5 | 10 | 16.5 | | |
| | 11.6 | 11 | 9.8 | 7.4 | - | 190 | | | 5.5 | 7.5 | 12.2 | | |
| | 10.2 | 9.6 | 8.1 | 5.6 | - | 180 | | | 5.5 | 7.5 | 12.2 | | |

| دور ۲۹۰۰ RPM 2900 | آبدهی (مترمکعب بر ساعت) Capacity ($m^3$/h) | | | | | قطر پروانه Imp. Dia. (mm) | فلنج پمپ Pump Flange (mm) | | مشخصات موتور Motor Characteristics | | | قطر لوله Pipe Dia. (Inch) | |
|---|---|---|---|---|---|---|---|---|---|---|---|---|---|
| | 150 | 200 | 250 | 300 | 350 | | مکش Inlet | رانش outlet | Power / قدرت A kW کیلووات | HP اسب‌بخار | I / جریان Amp آمپر | مکش Inlet | رانش outlet |
| ارتفاع (متر) Head (m) | 58 | 56 | 53 | 47 | 37.5 | 209 | 125 | 100 | 55 | 75 | 98 | B | C |
| | 51.5 | 49 | 45 | 38.5 | 29 | 200 | | | 55 | 75 | 98 | | |
| | 45 | 42.5 | 37.5 | 30 | - | 190 | | | 45 | 61 | 81.5 | | |
| | 40 | 36.5 | 31 | 22.5 | - | 180 | | | 37 | 50 | 67 | | |

الکتروموتورها برای حداکثر دمای محیط ۴۰°C و حداکثر ارتفاع نصب ۱۰۰۰ متر بالاتر از سطح دریا انتخاب شده‌اند.

The motor ratings are valid for an ambient temperature of max. 40°C, for places of installation situated max. 1000 m above sea level.

# PUMPIRAN

## CENTRIFUGAL PUMP 100-250

## پمپ گریز از مرکز ۲۵۰–۱۰۰

### GENERAL SPECIFICATIONS OF CENTRIFUGAL PUMPS

| | |
|---|---|
| Output size | : 32 to 300 mm |
| Capacity | : 5 to 1800 $m^3$/ h |
| Head | : 5 to 90 m |
| Operating temperature with soft packed stuffing box | : from -50°c to 110°c |
| Operating temperature with mechanical seal | : from -50°c to 140°c |

### مشخصات کلی پمپ‌های گریز از مرکز

| | |
|---|---|
| قطر خروجی | : ۳۲ تا ۳۰۰ میلی‌متر |
| ظرفیت آبدهی | : ۵ تا ۱۸۰۰ مترمکعب در ساعت |
| ارتفاع | : ۵ تا ۹۰ متر |
| درجه حرارت سیال درآببندی با نوار گرافیت | : از ۵۰ – تا ۱۱۰ درجه سانتی‌گراد |
| درجه حرارت سیال درآببندی با آببند مکانیکی | : از ۵۰ – تا ۱۴۰ درجه سانتی‌گراد |

### Material :

| | |
|---|---|
| Shaft | : Steel Ck45 |
| Impeller | : Cast - Iron GG - 25 |
| Casing | : Cast - Iron GG - 25 |

Additional materials for pump parts are available upon request.

### جنس مواد :

| | |
|---|---|
| محور | : فولاد Ck45 |
| پروانه | : چدن GG - 25 |
| محفظه | : چدن GG - 25 |

جنس مواد بر حسب تقاضا قابل تغییر است.

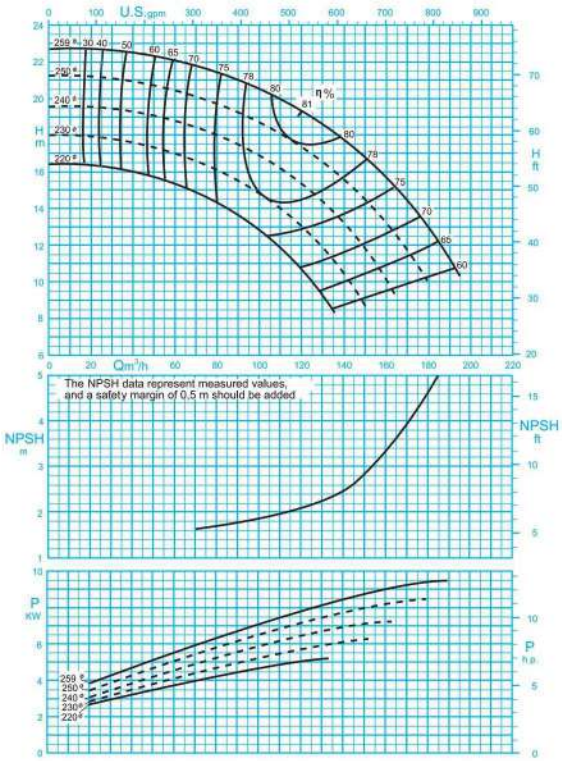


1450 rpm / دور موتور ۱۴۵۰

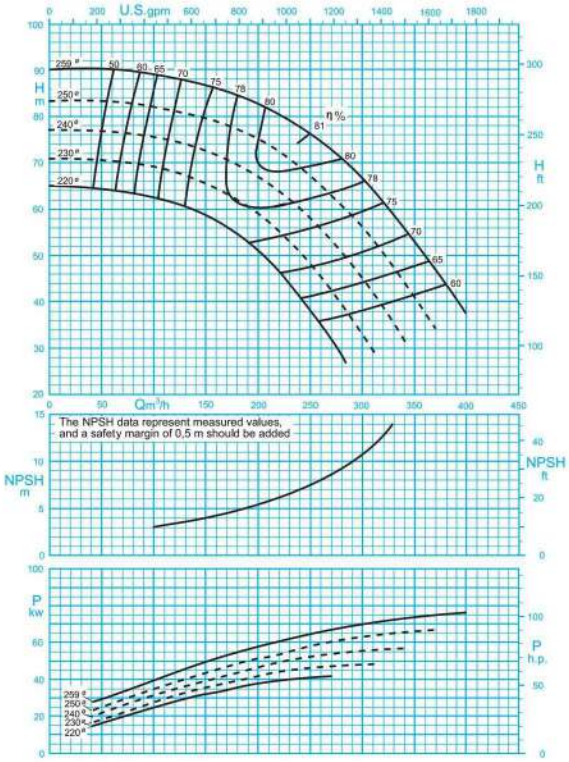


2900 rpm / دور موتور ۲۹۰۰

ISO 9906:2012 Grade 3B

مقادیر ارتفاع و سایر اطلاعات عملکردی برای چگالی $1 kg/dm^3$ و حداکثر گرانروی سینماتیکی $20 mm^2/s$ تعریف شده‌اند.

The indicated heads and performance data apply to pumped fluids with a density ρ=1.0 $kg/dm^3$ and a kinematic viscosity of up to 20 $mm^2/s$ max.

# PUMPIRAN

## CENTRIFUGAL PUMP 100-250

## پمپ گریز از مرکز ۲۵۰-۱۰۰

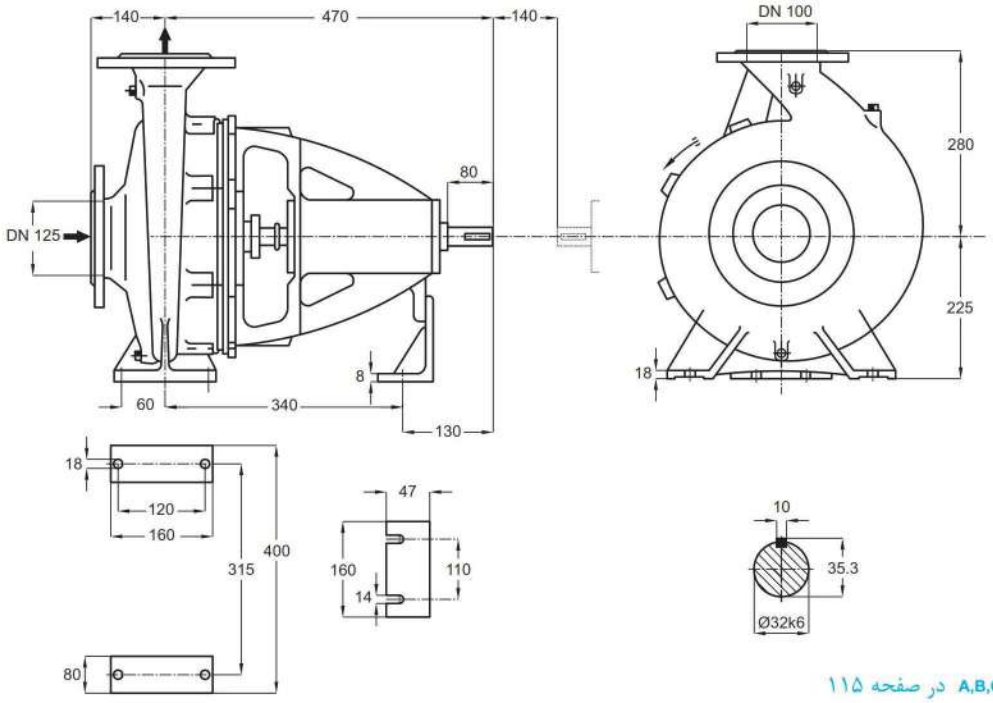


توضیحات A,B,C در صفحه ۱۱۵

| دور ۱۴۵۰ RPM 1450 | آبدهی (مترمکعب بر ساعت) Capacity ($m^3$/h) | | | | | قطر پروانه Imp. Dia. (mm) | فلنج پمپ Pump Flange (mm) | | مشخصات موتور Motor Characteristics | | | قطر لوله Pipe Dia. (Inch) | |
|---|---|---|---|---|---|---|---|---|---|---|---|---|---|
| | 60 | 90 | 120 | 150 | 180 | | مکش Inlet | رانش outlet | Power / قدرت A kW کیلووات | HP اسب‌بخار | I / جریان Amp آمپر | مکش Inlet | رانش outlet |
| ارتفاع (متر) Head (m) | 22 | 21 | 19.2 | 16.7 | 12.8 | 259 | 125 | 100 | 11 | 15 | 23.8 | B | C |
| | 20.4 | 19.2 | 17.2 | 14.4 | 10 | 250 | | | 11 | 15 | 23.8 | | |
| | 18.7 | 17.3 | 15.2 | 11.7 | - | 240 | | | 11 | 15 | 23.8 | | |
| | 17 | 15.5 | 13 | 8.5 | - | 230 | | | 7.5 | 10 | 16.5 | | |

| دور ۲۹۰۰ RPM 2900 | آبدهی (مترمکعب بر ساعت) Capacity ($m^3$/h) | | | | | قطر پروانه Imp. Dia. (mm) | فلنج پمپ Pump Flange (mm) | | مشخصات موتور Motor Characteristics | | | قطر لوله Pipe Dia. (Inch) | |
|---|---|---|---|---|---|---|---|---|---|---|---|---|---|
| | 100 | 175 | 250 | 300 | 350 | | مکش Inlet | رانش outlet | Power / قدرت A kW کیلووات | HP اسب‌بخار | I / جریان Amp آمپر | مکش Inlet | رانش outlet |
| ارتفاع (متر) Head (m) | 89 | 85 | 76 | 67 | 53 | 259 | 125 | 100 | 90 | 122 | 158 | B | C |
| | 82 | 77 | 67 | 55 | 40 | 250 | | | 75 | 102 | 131 | | |
| | 75 | 70 | 58 | 45 | - | 240 | | | 75 | 102 | 131 | | |
| | 69 | 63 | 48 | 33 | - | 230 | | | 55 | 75 | 98 | | |

الکتروموتورها برای حداکثر دمای محیط ۴۰°C و حداکثر ارتفاع نصب ۱۰۰۰ متر بالاتر از سطح دریا انتخاب شده‌اند.

The motor ratings are valid for an ambient temperature of max. 40°C, for places of installation situated max. 1000 m above sea level.

# PUMPIRAN

## CENTRIFUGAL PUMP 100-315

## پمپ گریز از مرکز ۳۱۵-۱۰۰

### GENERAL SPECIFICATIONS OF CENTRIFUGAL PUMPS

| | |
|---|---|
| Output size | : 32 to 300 mm |
| Capacity | : 5 to 1800 $m^3$/ h |
| Head | : 5 to 90 m |
| Operating temperature with soft packed stuffing box | : from -50°c to 110°c |
| Operating temperature with mechanical seal | : from -50°c to 140°c |

### مشخصات کلی پمپ‌های گریز از مرکز

| | |
|---|---|
| قطر خروجی | : ۳۲ تا ۳۰۰ میلی‌متر |
| ظرفیت آبدهی | : ۵ تا ۱۸۰۰ مترمکعب در ساعت |
| ارتفاع | : ۵ تا ۹۰ متر |
| درجه حرارت سیال درآببندی با نوار گرافیت | : از ۵۰ – تا ۱۱۰ درجه سانتی‌گراد |
| درجه حرارت سیال درآببندی با آببند مکانیکی | : از ۵۰ – تا ۱۴۰ درجه سانتی‌گراد |

### Material :

| | |
|---|---|
| Shaft | : Steel Ck45 |
| Impeller | : Cast - Iron GG - 25 |
| Casing | : Cast - Iron GG - 25 |

Additional materials for pump parts are available upon request.

### جنس مواد :

| | |
|---|---|
| محور | : فولاد Ck45 |
| پروانه | : چدن GG - 25 |
| محفظه | : چدن GG - 25 |

جنس مواد بر حسب تقاضا قابل تغییر است.

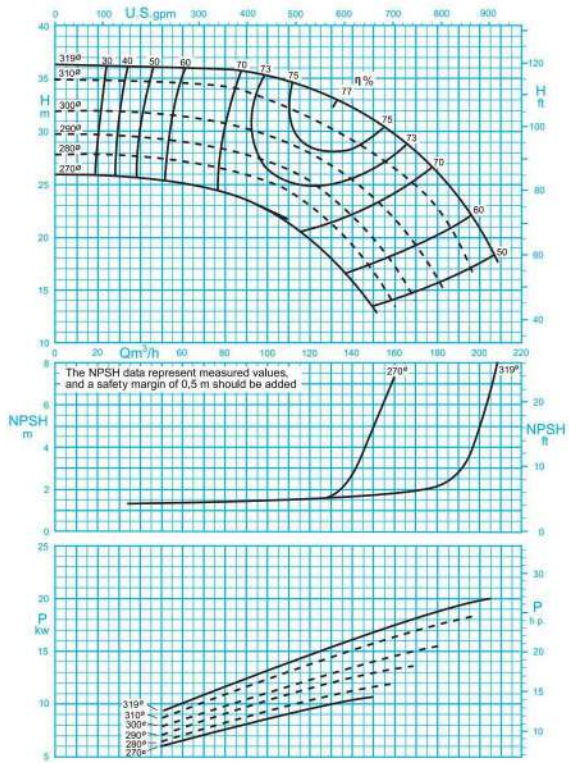


ISO 9906:2012 Grade 3B

دور موتور ۱۴۵۰ / 1450 rpm

مقادیر ارتفاع و سایر اطلاعات عملکردی برای چگالی $1 kg/dm^3$ و حداکثر گرانروی سینماتیکی $20 mm^2/s$ تعریف شده‌اند.

The indicated heads and performance data apply to pumped fluids with a density $\rho$=1.0 $kg/dm^3$ and a kinematic viscosity of up to 20 $mm^2/s$ max.

# PUMPIRAN

## CENTRIFUGAL PUMP 100-315

## پمپ گریز از مرکز ۳۱۵-۱۰۰

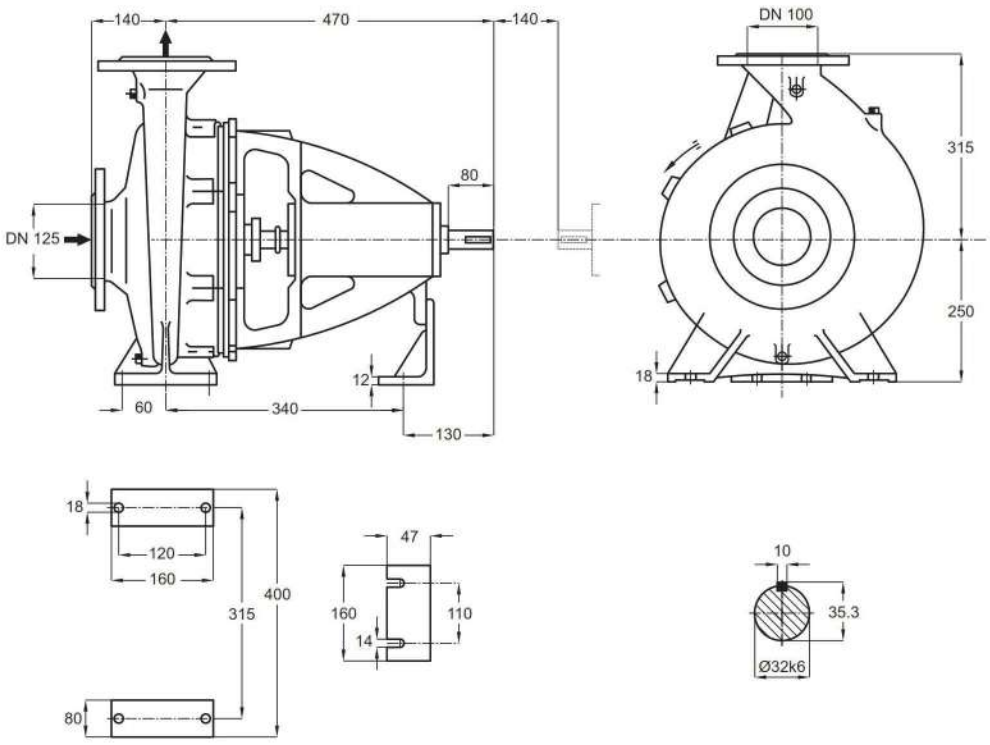


توضیحات A,B,C در صفحه ۱۱۵

| دور ۱۴۵۰ RPM 1450 | آبدهی (مترمکعب بر ساعت) Capacity ($m^3$/h) | | | | | قطر پروانه Imp. Dia. (mm) | فلنج پمپ Pump Flange (mm) | | مشخصات موتور Motor Characteristics | | | قطر لوله Pipe Dia. (Inch) | |
|---|---|---|---|---|---|---|---|---|---|---|---|---|---|
| | 60 | 90 | 120 | 150 | 180 | | مکش Inlet | رانش outlet | Power / قدرت A kW کیلووات | HP اسب‌بخار | I / جریان Amp آمپر | مکش Inlet | رانش outlet |
| ارتفاع (متر) Head (m) | 36 | 35.5 | 34 | 31 | 26 | 319 | 125 | 100 | 22 | 30 | 44 | B | C |
| | 34.3 | 33.6 | 31.5 | 28 | 22.5 | 310 | | | 22 | 30 | 44 | | |
| | 31.2 | 30.1 | 27.7 | 23.5 | 16 | 300 | | | 18.5 | 25 | 36.5 | | |
| | 29 | 27.5 | 25 | 19.5 | - | 290 | | | 15 | 20 | 32 | | |

الکتروموتورها برای حداکثر دمای محیط ۴۰°C و حداکثر ارتفاع نصب ۱۰۰۰ متر بالاتر از سطح دریا انتخاب شده‌اند.

The motor ratings are valid for an ambient temperature of max. 40°C, for places of installation situated max. 1000 m above sea level.

# PUMPIRAN

## CENTRIFUGAL PUMP 100-400

## پمپ گریز از مرکز ۴۰۰–۱۰۰

### GENERAL SPECIFICATIONS OF CENTRIFUGAL PUMPS

| | |
|---|---|
| Output size | : 32 to 300 mm |
| Capacity | : 5 to 1800 $m^3$/ h |
| Head | : 5 to 90 m |
| Operating temperature with soft packed stuffing box | : from -50°c to 110°c |
| Operating temperature with mechanical seal | : from -50°c to 140°c |

### مشخصات کلی پمپ‌های گریز از مرکز

| | |
|---|---|
| قطر خروجی | : ۳۲ تا ۳۰۰ میلی‌متر |
| ظرفیت آبدهی | : ۵ تا ۱۸۰۰ مترمکعب در ساعت |
| ارتفاع | : ۵ تا ۹۰ متر |
| درجه حرارت سیال درآببندی با نوار گرافیت | : از ۵۰ – تا ۱۱۰ درجه سانتی‌گراد |
| درجه حرارت سیال درآببندی با آببند مکانیکی | : از ۵۰ – تا ۱۴۰ درجه سانتی‌گراد |

### Material :

| | |
|---|---|
| Shaft | : Steel Ck45 |
| Impeller | : Cast - Iron GG - 25 |
| Casing | : Cast - Iron GG - 25 |

Additional materials for pump parts are available upon request.

### جنس مواد :

| | |
|---|---|
| محور | : فولاد Ck45 |
| پروانه | : چدن GG - 25 |
| محفظه | : چدن GG - 25 |

جنس مواد بر حسب تقاضا قابل تغییر است.

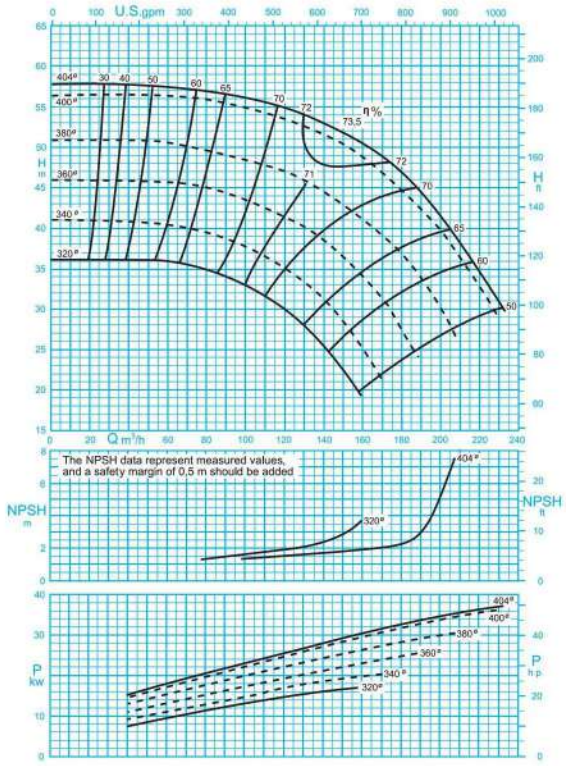


ISO 9906:2012 Grade 3B

1450 rpm / ۱۴۵۰ دور موتور

مقادیر ارتفاع و سایر اطلاعات عملکردی برای چگالی $1 kg/dm^3$ و حداکثر گرانروی سینماتیکی $20 mm^2/s$ تعریف شده‌اند.

The indicated heads and performance data apply to pumped fluids with a density $\rho$=1.0 $kg/dm^3$ and a kinematic viscosity of up to 20 $mm^2/s$ max.

# PUMPIRAN

## CENTRIFUGAL PUMP 100-400

## پمپ گریز از مرکز ۴۰۰-۱۰۰

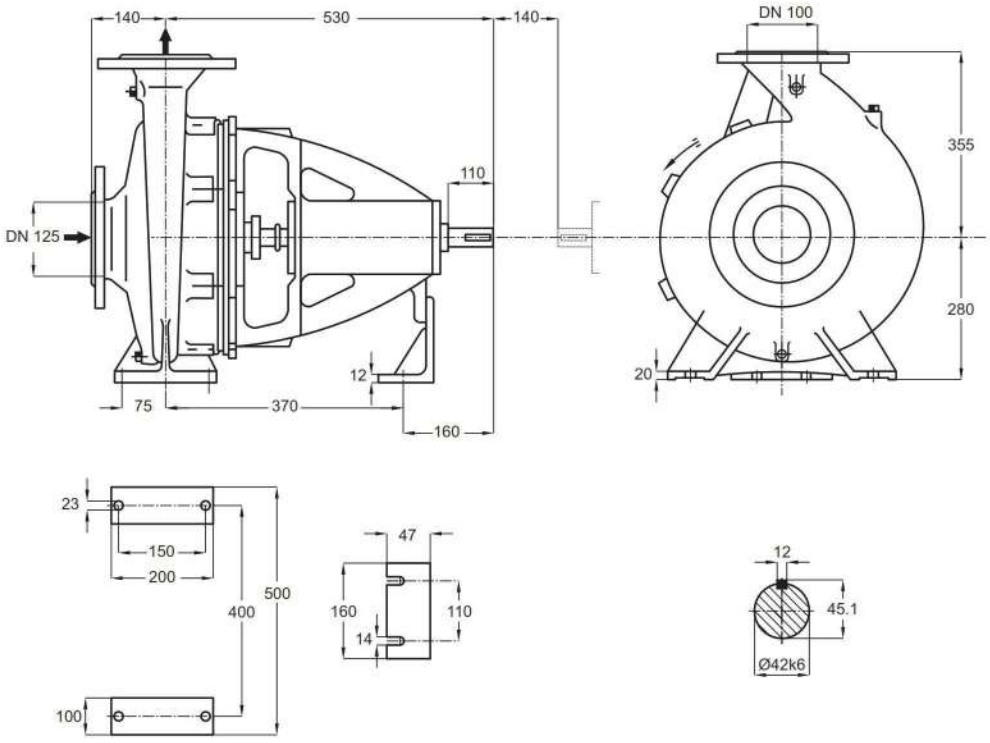


توضیحات A,B,C در صفحه ۱۱۵

| دور ۱۴۵۰ RPM 1450 | آبدهی (مترمکعب بر ساعت) Capacity ($m^3$/h) | | | | | قطر پروانه Imp. Dia. (mm) | فلنج پمپ Pump Flange (mm) | | مشخصات موتور Motor Characteristics | | | قطر لوله Pipe Dia. (Inch) | |
|---|---|---|---|---|---|---|---|---|---|---|---|---|---|
| | 40 | 80 | 120 | 160 | 200 | | مکش Inlet | رانش outlet | Power / قدرت A kW کیلووات | HP اسب‌بخار | I / جریان Amp آمپر | مکش Inlet | رانش outlet |
| ارتفاع (متر) Head (m) | 57.5 | 57 | 54.5 | 50 | 41 | 404 | 125 | 100 | 45 | 61 | 85.5 | B | C |
| | 51 | 49.5 | 47 | 41 | 30 | 380 | | | 37 | 50 | 70.5 | | |
| | 46 | 45 | 41 | 34 | - | 360 | | | 30 | 41 | 58.5 | | |
| | 41 | 39 | 39.5 | 25 | - | 340 | | | 22 | 30 | 44 | | |

الکتروموتورها برای حداکثر دمای محیط ۴۰°C و حداکثر ارتفاع نصب ۱۰۰۰ متر بالاتر از سطح دریا انتخاب شده‌اند.

The motor ratings are valid for an ambient temperature of max. 40°C, for places of installation situated max. 1000 m above sea level.

# PUMPIRAN

## CENTRIFUGAL PUMP 125-200

## پمپ گریز از مرکز ۲۰۰–۱۲۵

### GENERAL SPECIFICATIONS OF CENTRIFUGAL PUMPS

| | |
|---|---|
| Output size | : 32 to 300 mm |
| Capacity | : 5 to 1800 $m^3$/ h |
| Head | : 5 to 90 m |
| Operating temperature with soft packed stuffing box | : from -50°c to 110°c |
| Operating temperature with mechanical seal | : from -50°c to 140°c |

### مشخصات کلی پمپ‌های گریز از مرکز

| | |
|---|---|
| قطر خروجی | : ۳۲ تا ۳۰۰ میلی‌متر |
| ظرفیت آبدهی | : ۵ تا ۱۸۰۰ مترمکعب در ساعت |
| ارتفاع | : ۵ تا ۹۰ متر |
| درجه حرارت سیال درآببندی با نوار گرافیت | : از ۵۰ – تا ۱۱۰ درجه سانتی‌گراد |
| درجه حرارت سیال درآببندی با آببند مکانیکی | : از ۵۰ – تا ۱۴۰ درجه سانتی‌گراد |

### Material :

| | |
|---|---|
| Shaft | : Steel Ck45 |
| Impeller | : Cast - Iron GG - 25 |
| Casing | : Cast - Iron GG - 25 |

Additional materials for pump parts are available upon request.

### جنس مواد :

| | |
|---|---|
| محور | : فولاد Ck45 |
| پروانه | : چدن GG - 25 |
| محفظه | : چدن GG - 25 |

جنس مواد بر حسب تقاضا قابل تغییر است.

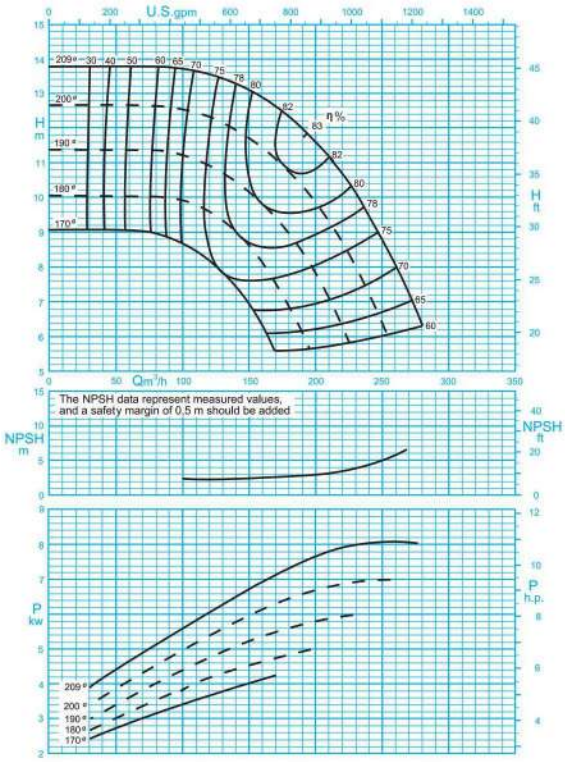


1450 rpm / دور موتور ۱۴۵۰

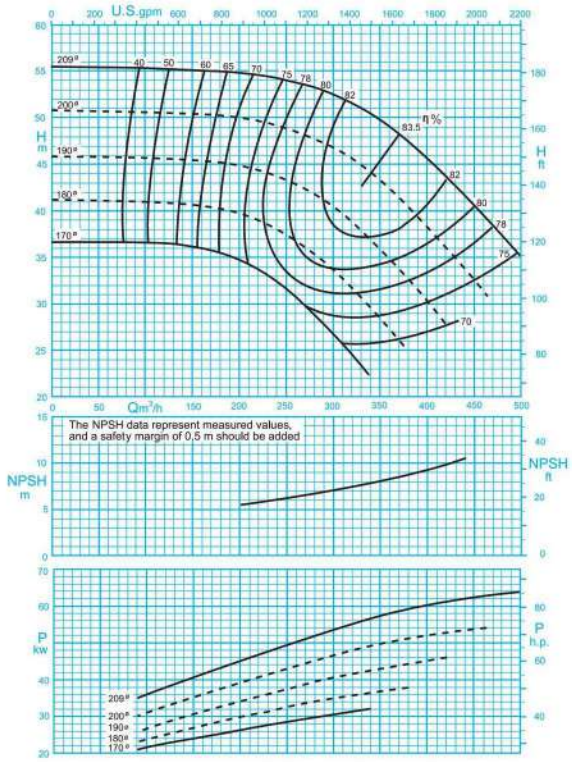


2900 rpm / دور موتور ۲۹۰۰

ISO 9906:2012 Grade 3B

مقادیر ارتفاع و سایر اطلاعات عملکردی برای چگالی $1 kg/dm^3$ و حداکثر گرانروی سینماتیکی $20 mm^2/s$ تعریف شده‌اند.

The indicated heads and performance data apply to pumped fluids with a density ρ=1.0 $kg/dm^3$ and a kinematic viscosity of up to 20 $mm^2/s$ max.

# PUMPIRAN

## CENTRIFUGAL PUMP 125-200

## پمپ گریز از مرکز ۲۰۰-۱۲۵

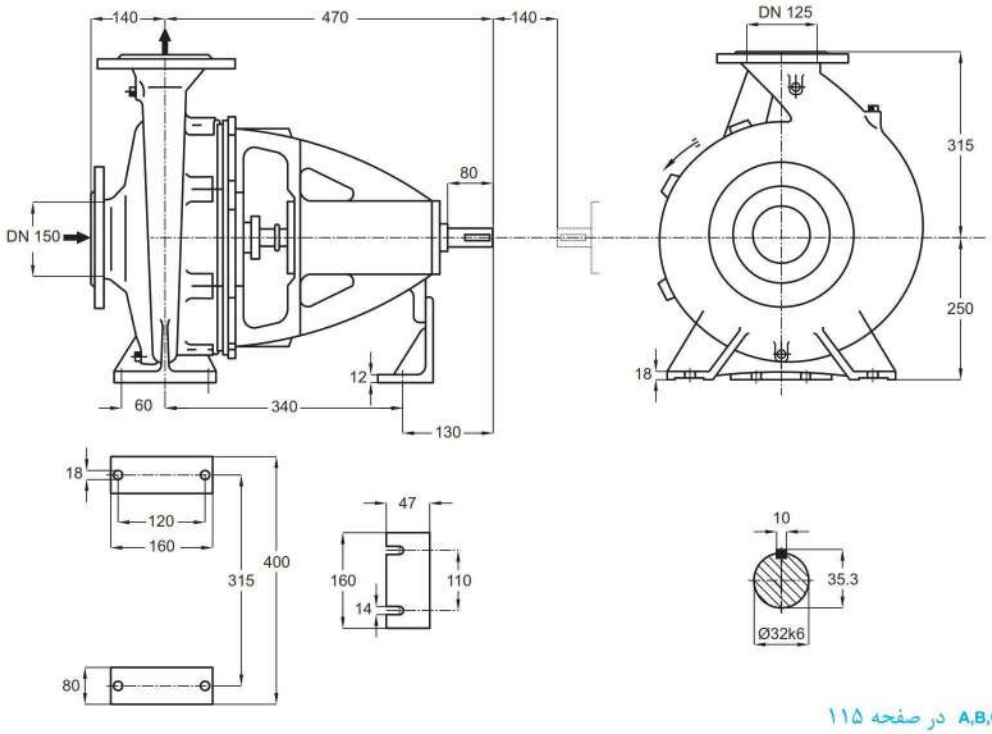


توضیحات A,B,C در صفحه ۱۱۵

| دور ۱۴۵۰ RPM 1450 | آبدهی (مترمکعب بر ساعت) Capacity ($m^3$/h) | | | | | قطر پروانه Imp. Dia. (mm) | فلنج پمپ Pump Flange (mm) | | مشخصات موتور Motor Characteristics | | | قطر لوله Pipe Dia. (Inch) | |
|---|---|---|---|---|---|---|---|---|---|---|---|---|---|
| | 50 | 100 | 150 | 200 | 250 | | مکش Inlet | رانش outlet | Power / قدرت A kW کیلووات | HP اسب‌بخار | I / جریان Amp آمپر | مکش Inlet | رانش outlet |
| ارتفاع (متر) Head (m) | 13.8 | 13.7 | 13.1 | 11.6 | 8.8 | 209 | 150 | 125 | 11 | 15 | 23.8 | B | C |
| | 12.6 | 12.5 | 11.7 | 9.8 | 6.3 | 200 | | | 11 | 15 | 23.8 | | |
| | 11.4 | 11.2 | 10.1 | 7.8 | - | 190 | | | 7.5 | 10 | 16.5 | | |
| | 10 | 9.9 | 8.5 | - | - | 180 | | | 7.5 | 10 | 16.5 | | |

| دور ۲۹۰۰ RPM 2900 | آبدهی (مترمکعب بر ساعت) Capacity ($m^3$/h) | | | | | قطر پروانه Imp. Dia. (mm) | فلنج پمپ Pump Flange (mm) | | مشخصات موتور Motor Characteristics | | | قطر لوله Pipe Dia. (Inch) | |
|---|---|---|---|---|---|---|---|---|---|---|---|---|---|
| | 100 | 200 | 300 | 400 | 450 | | مکش Inlet | رانش outlet | Power / قدرت A kW کیلووات | HP اسب‌بخار | I / جریان Amp آمپر | مکش Inlet | رانش outlet |
| ارتفاع (متر) Head (m) | 55.2 | 54.5 | 52.3 | 45.5 | 40 | 209 | 150 | 125 | 75 | 102 | 131 | B | C |
| | 50.4 | 49.8 | 46.5 | 38 | 32.2 | 200 | | | 75 | 102 | 131 | | |
| | 45.6 | 44.6 | 40 | 30 | - | 190 | | | 55 | 75 | 98 | | |
| | 41 | 39.5 | 33.5 | - | - | 180 | | | 45 | 61 | 81.5 | | |

الکتروموتورها برای حداکثر دمای محیط ۴۰°C و حداکثر ارتفاع نصب ۱۰۰۰ متر بالاتر از سطح دریا انتخاب شده‌اند.

The motor ratings are valid for an ambient temperature of max. 40°C, for places of installation situated max. 1000 m above sea level.

# PUMPIRAN

## CENTRIFUGAL PUMP 125-250

## پمپ گریز از مرکز ۲۵۰-۱۲۵

### GENERAL SPECIFICATIONS OF CENTRIFUGAL PUMPS

| | |
|---|---|
| Output size | : 32 to 300 mm |
| Capacity | : 5 to 1800 $m^3$/ h |
| Head | : 5 to 90 m |
| Operating temperature with soft packed stuffing box | : from -50°c to 110°c |
| Operating temperature with mechanical seal | : from -50°c to 140°c |

### مشخصات کلی پمپ‌های گریز از مرکز

| | |
|---|---|
| قطر خروجی | : ۳۲ تا ۳۰۰ میلی‌متر |
| ظرفیت آبدهی | : ۵ تا ۱۸۰۰ مترمکعب در ساعت |
| ارتفاع | : ۵ تا ۹۰ متر |
| درجه حرارت سیال درآببندی با نوار گرافیت | : از ۵۰ – تا ۱۱۰ درجه سانتی‌گراد |
| درجه حرارت سیال درآببندی با آببند مکانیکی | : از ۵۰ – تا ۱۴۰ درجه سانتی‌گراد |

### Material :

| | |
|---|---|
| Shaft | : Steel Ck45 |
| Impeller | : Cast - Iron GG - 25 |
| Casing | : Cast - Iron GG - 25 |

Additional materials for pump parts are available upon request.

### جنس مواد :

| | |
|---|---|
| محور | : فولاد Ck45 |
| پروانه | : چدن GG - 25 |
| محفظه | : چدن GG - 25 |

جنس مواد بر حسب تقاضا قابل تغییر است.

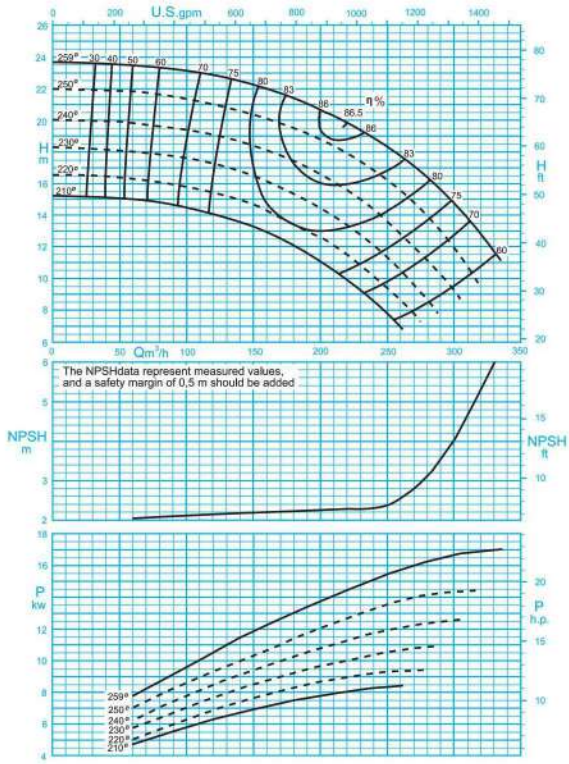


ISO 9906:2012 Grade 3B

دور موتور ۱۴۵۰ / 1450 rpm

مقادیر ارتفاع و سایر اطلاعات عملکردی برای چگالی $1 kg/dm^3$ و حداکثر گرانروی سینماتیکی $20 mm^2/s$ تعریف شده‌اند.

The indicated heads and performance data apply to pumped fluids with a density $\rho$=1.0 $kg/dm^3$ and a kinematic viscosity of up to 20 $mm^2/s$ max.

# PUMPIRAN

## CENTRIFUGAL PUMP 125-250

## پمپ گریز از مرکز ۲۵۰-۱۲۵

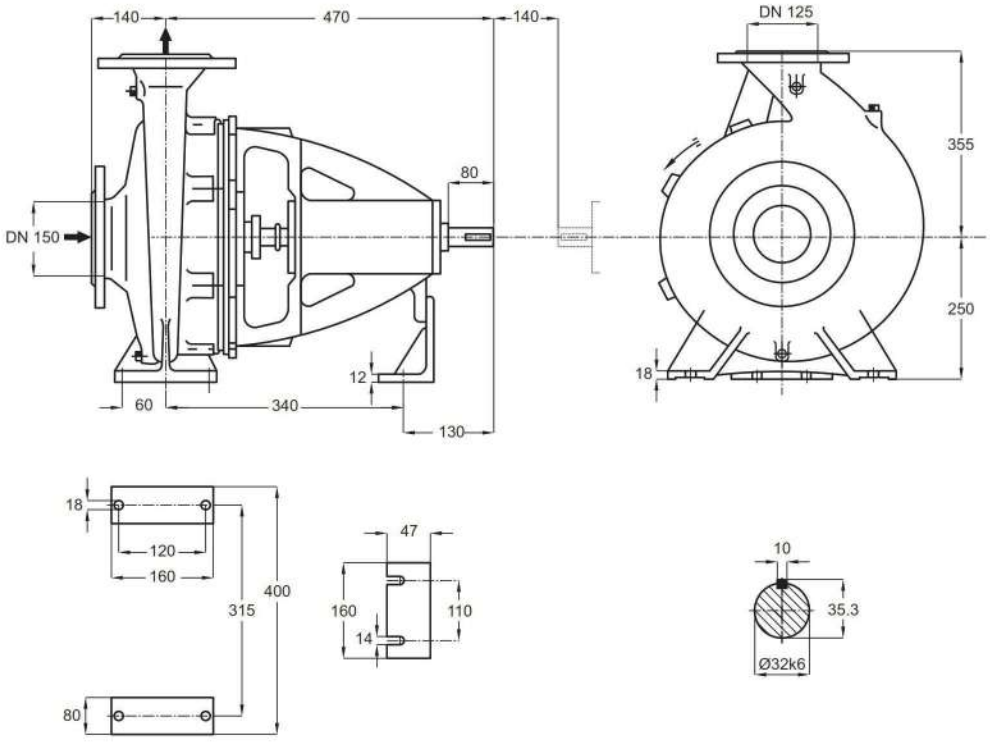


توضیحات A,B,C در صفحه ۱۱۵

| دور ۱۴۵۰ RPM 1450 | آبدهی (مترمکعب بر ساعت) Capacity ($m^3$/h) | | | | | قطر پروانه Imp. Dia. (mm) | فلنج پمپ Pump Flange (mm) | | مشخصات موتور Motor Characteristics | | | قطر لوله Pipe Dia. (Inch) | |
|---|---|---|---|---|---|---|---|---|---|---|---|---|---|
| | 100 | 150 | 200 | 250 | 300 | | مکش Inlet | رانش outlet | Power / قدرت A kW کیلووات | HP اسب‌بخار | I / جریان Amp آمپر | مکش Inlet | رانش outlet |
| ارتفاع (متر) Head (m) | 23.2 | 22.2 | 20.5 | 18 | 14.3 | 259 | 150 | 125 | 18.5 | 25 | 36.5 | B | C |
| | 21.4 | 20.3 | 18.4 | 15.8 | 11.7 | 250 | | | 18.5 | 25 | 36.5 | | |
| | 19.3 | 18 | 16.2 | 13.2 | 9 | 240 | | | 15 | 20 | 32 | | |
| | 17.4 | 16.1 | 14 | 11 | - | 230 | | | 15 | 20 | 32 | | |

الکتروموتورها برای حداکثر دمای محیط ۴۰°C و حداکثر ارتفاع نصب ۱۰۰۰ متر بالاتر از سطح دریا انتخاب شده‌اند.

The motor ratings are valid for an ambient temperature of max. 40°C, for places of installation situated max. 1000 m above sea level.

# PUMPIRAN

## CENTRIFUGAL PUMP 125-315

## پمپ گریز از مرکز ۳۱۵–۱۲۵

### GENERAL SPECIFICATIONS OF CENTRIFUGAL PUMPS

| | |
|---|---|
| Output size | : 32 to 300 mm |
| Capacity | : 5 to 1800 $m^3$/ h |
| Head | : 5 to 90 m |
| Operating temperature with soft packed stuffing box | : from -50°c to 110°c |
| Operating temperature with mechanical seal | : from -50°c to 140°c |

### مشخصات کلی پمپ‌های گریز از مرکز

| | |
|---|---|
| قطر خروجی | : ۳۲ تا ۳۰۰ میلی‌متر |
| ظرفیت آبدهی | : ۵ تا ۱۸۰۰ مترمکعب در ساعت |
| ارتفاع | : ۵ تا ۹۰ متر |
| درجه حرارت سیال درآببندی با نوار گرافیت | : از ۵۰ – تا ۱۱۰ درجه سانتی‌گراد |
| درجه حرارت سیال درآببندی با آببند مکانیکی | : از ۵۰ – تا ۱۴۰ درجه سانتی‌گراد |

### Material :

| | |
|---|---|
| Shaft | : Steel Ck45 |
| Impeller | : Cast - Iron GG - 25 |
| Casing | : Cast - Iron GG - 25 |

Additional materials for pump parts are available upon request.

### جنس مواد :

| | |
|---|---|
| محور | : فولاد Ck45 |
| پروانه | : چدن GG - 25 |
| محفظه | : چدن GG - 25 |

جنس مواد بر حسب تقاضا قابل تغییر است.

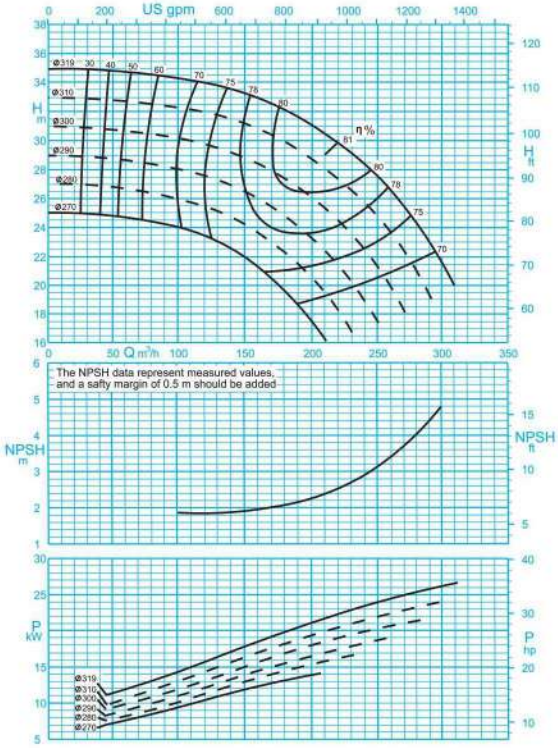


ISO 9906:2012 Grade 3B

1450 rpm / دور موتور ۱۴۵۰

مقادیر ارتفاع و سایر اطلاعات عملکردی برای چگالی $1 kg/dm^3$ و حداکثر گرانروی سینماتیکی $20 mm^2/s$ تعریف شده‌اند.

The indicated heads and performance data apply to pumped fluids with a density $\rho$=1.0 $kg/dm^3$ and a kinematic viscosity of up to 20 $mm^2/s$ max.

# PUMPIRAN

## CENTRIFUGAL PUMP 125-315

## پمپ گریز از مرکز ۳۱۵-۱۲۵

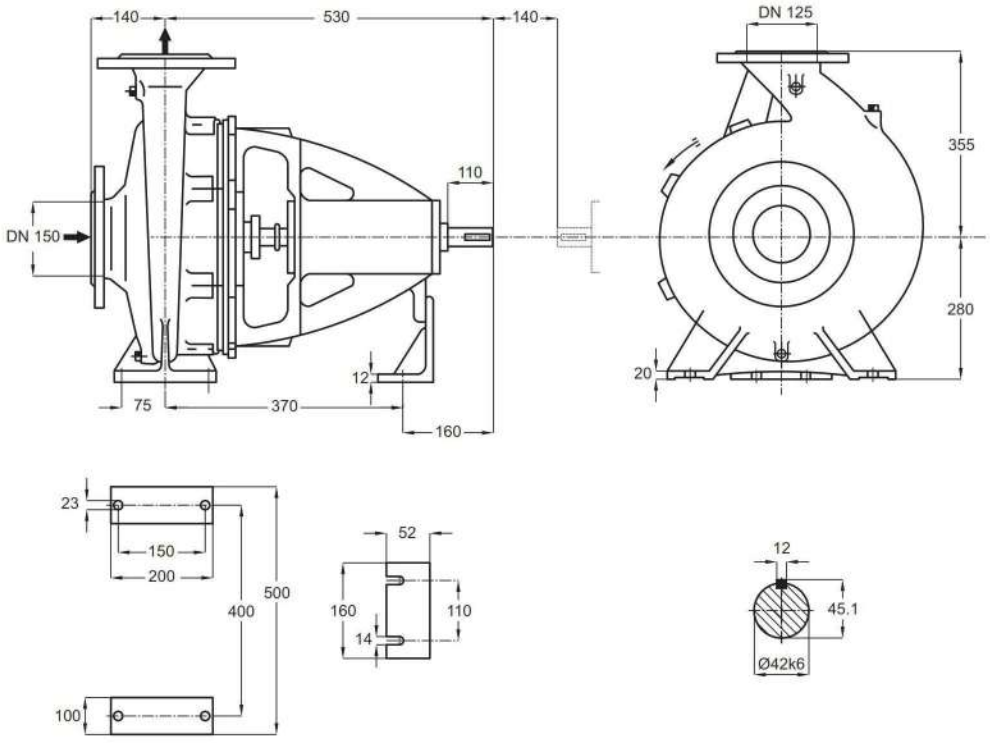


توضیحات A,B,C در صفحه ۱۱۵

| دور ۱۴۵۰ RPM 1450 | آبدهی (مترمکعب بر ساعت) Capacity ($m^3$/h) | | | | | قطر پروانه Imp. Dia. (mm) | فلنج‌پمپ Pump Flange (mm) | | مشخصات موتور Motor Characteristics | | | قطر لوله Pipe Dia. (Inch) | |
|---|---|---|---|---|---|---|---|---|---|---|---|---|---|
| | 100 | 150 | 200 | 250 | 300 | | مکش Inlet | رانش outlet | Power / قدرت A kW کیلووات | HP اسب‌بخار | I / جریان Amp آمپر | مکش Inlet | رانش outlet |
| ارتفاع (متر) Head (m) | 34.3 | 33.2 | 31 | 27.5 | 21.5 | 319 | 150 | 125 | 30 | 41 | 58.5 | B | C |
| | 32.3 | 31.2 | 28.7 | 24.7 | - | 310 | | | 30 | 41 | 58.5 | | |
| | 30.1 | 28.8 | 26 | 21.2 | - | 300 | | | 30 | 41 | 58.5 | | |
| | 28 | 26.5 | 23.2 | 17.5 | - | 290 | | | 22 | 30 | 44 | | |

الکتروموتورها برای حداکثر دمای محیط ۴۰°C و حداکثر ارتفاع نصب ۱۰۰۰ متر بالاتر از سطح دریا انتخاب شده‌اند.

The motor ratings are valid for an ambient temperature of max. 40°C, for places of installation situated max. 1000 m above sea level.

# PUMPIRAN

## CENTRIFUGAL PUMP 125-400

## پمپ گریز از مرکز ۱۲۵-۴۰۰

### GENERAL SPECIFICATIONS OF CENTRIFUGAL PUMPS

| | |
|---|---|
| Output size | : 32 to 300 mm |
| Capacity | : 5 to 1800 $m^3$/ h |
| Head | : 5 to 90 m |
| Operating temperature with soft packed stuffing box | : from -50°c to 110°c |
| Operating temperature with mechanical seal | : from -50°c to 140°c |

### مشخصات کلی پمپ‌های گریز از مرکز

| | |
|---|---|
| قطر خروجی | : ۳۲ تا ۳۰۰ میلی‌متر |
| ظرفیت آبدهی | : ۵ تا ۱۸۰۰ مترمکعب در ساعت |
| ارتفاع | : ۵ تا ۹۰ متر |
| درجه حرارت سیال درآببندی با نوار گرافیت | : از ۵۰ – تا ۱۱۰ درجه سانتی‌گراد |
| درجه حرارت سیال درآببندی با آببند مکانیکی | : از ۵۰ – تا ۱۴۰ درجه سانتی‌گراد |

### Material :

| | |
|---|---|
| Shaft | : Steel St Ck 45 |
| Impeller | : Cast - Iron GG - 25 |
| Casing | : Cast - Iron GG - 25 |

Additional materials for pump parts are available upon request.

### جنس مواد :

| | | |
|---|---|---|
| محور | : فولاد | Ck 45 |
| پروانه | : چدن | GG - 25 |
| محفظه | : چدن | GG - 25 |

جنس مواد بر حسب تقاضا قابل تغییر است.

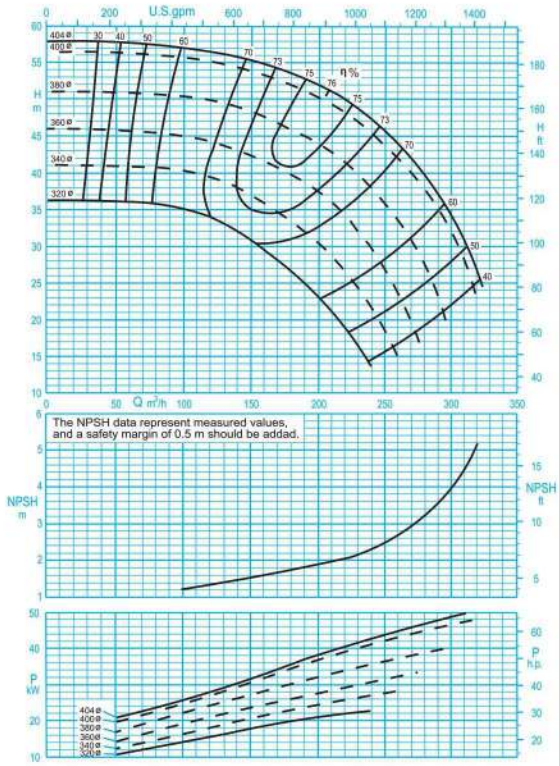


ISO 9906:2012 Grade 3B

1450 rpm / دور موتور ۱۴۵۰

مقادیر ارتفاع و سایر اطلاعات عملکردی برای چگالی $1 kg/dm^3$ و حداکثر گرانروی سینماتیکی $20 mm^2/s$ تعریف شده‌اند.

The indicated heads and performance data apply to pumped fluids with a density $\rho$=1.0 $kg/dm^3$ and a kinematic viscosity of up to 20 $mm^2/s$ max.

# PUMPIRAN

## CENTRIFUGAL PUMP 125-400

## پمپ گریز از مرکز ۱۲۵-۴۰۰

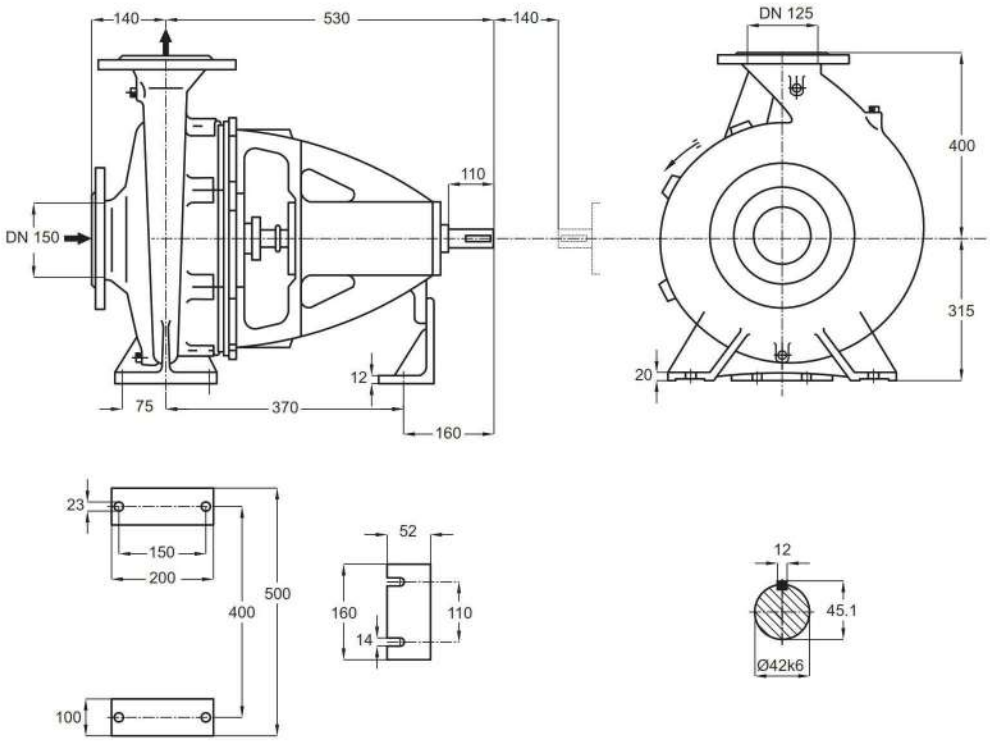


توضیحات A,B,C در صفحه ۱۱۵

| دور ۱۴۵۰ RPM 1450 | آبدهی (مترمکعب بر ساعت) Capacity ($m^3$/h) | | | | | قطر پروانه Imp. Dia. (mm) | فلنج پمپ Pump Flange (mm) | | مشخصات موتور Motor Characteristics | | | قطر لوله Pipe Dia. (Inch) | |
|---|---|---|---|---|---|---|---|---|---|---|---|---|---|
| | 100 | 150 | 200 | 250 | 300 | | مکش Inlet | رانش outlet | Power / قدرت A kW کیلووات | HP اسب‌بخار | I / جریان Amp آمپر | مکش Inlet | رانش outlet |
| ارتفاع (متر) Head (m) | 57 | 55 | 51.7 | 45.5 | 34 | 404 | 150 | 125 | 55 | 75 | 104 | B | C |
| | 55.5 | 53.6 | 50 | 43.5 | 32 | 400 | | | 55 | 75 | 104 | | |
| | 50 | 48 | 43.6 | 35.5 | - | 380 | | | 45 | 61 | 85.5 | | |
| | 45 | 42.2 | 37.2 | 26.5 | - | 360 | | | 37 | 50 | 70.5 | | |

الکتروموتورها برای حداکثر دمای محیط ۴۰°C و حداکثر ارتفاع نصب ۱۰۰۰ متر بالاتر از سطح دریا انتخاب شده‌اند.

The motor ratings are valid for an ambient temperature of max. 40°C, for places of installation situated max. 1000 m above sea level.

# PUMPIRAN

## CENTRIFUGAL PUMP 150-200

## پمپ گریز از مرکز ۲۰۰–۱۵۰

### GENERAL SPECIFICATIONS OF CENTRIFUGAL PUMPS

| | |
|---|---|
| Output size | : 32 to 300 mm |
| Capacity | : 5 to 1800 $m^3$/ h |
| Head | : 5 to 90 m |
| Operating temperature with soft packed stuffing box | : from -50°c to 110°c |
| Operating temperature with mechanical seal | : from -50°c to 140°c |

### مشخصات کلی پمپ‌های گریز از مرکز

| | |
|---|---|
| قطر خروجی | : ۳۲ تا ۳۰۰ میلی‌متر |
| ظرفیت آبدهی | : ۵ تا ۱۸۰۰ مترمکعب در ساعت |
| ارتفاع | : ۵ تا ۹۰ متر |
| درجه حرارت سیال درآببندی با نوار گرافیت | : از ۵۰ – تا ۱۱۰ درجه سانتی‌گراد |
| درجه حرارت سیال درآببندی با آببند مکانیکی | : از ۵۰ – تا ۱۴۰ درجه سانتی‌گراد |

### Material :

| | |
|---|---|
| Shaft | : Steel Ck45 |
| Impeller | : Cast - Iron GG - 25 |
| Casing | : Cast - Iron GG - 25 |

Additional materials for pump parts are available upon request.

### جنس مواد :

| | |
|---|---|
| محور | : فولاد Ck45 |
| پروانه | : چدن GG - 25 |
| محفظه | : چدن GG - 25 |

جنس مواد بر حسب تقاضا قابل تغییر است.

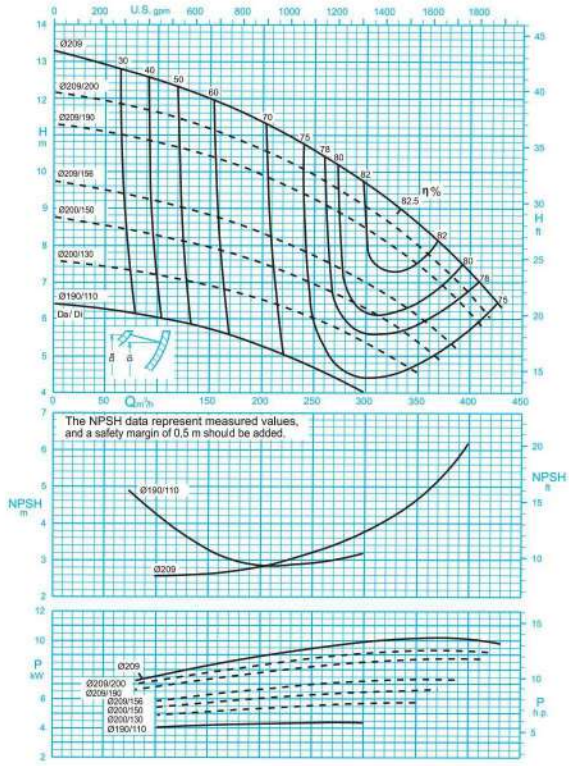


ISO 9906:2012 Grade 3B

1450 rpm / دور موتور ۱۴۵۰

مقادیر ارتفاع و سایر اطلاعات عملکردی برای چگالی $1 kg/dm^3$ و حداکثر گرانروی سینماتیکی $20 mm^2/s$ تعریف شده‌اند.

The indicated heads and performance data apply to pumped fluids with a density $\rho$=1.0 $kg/dm^3$ and a kinematic viscosity of up to 20 $mm^2/s$ max.

# PUMPIRAN

## CENTRIFUGAL PUMP 150-200

## پمپ گریز از مرکز ۲۰۰-۱۵۰

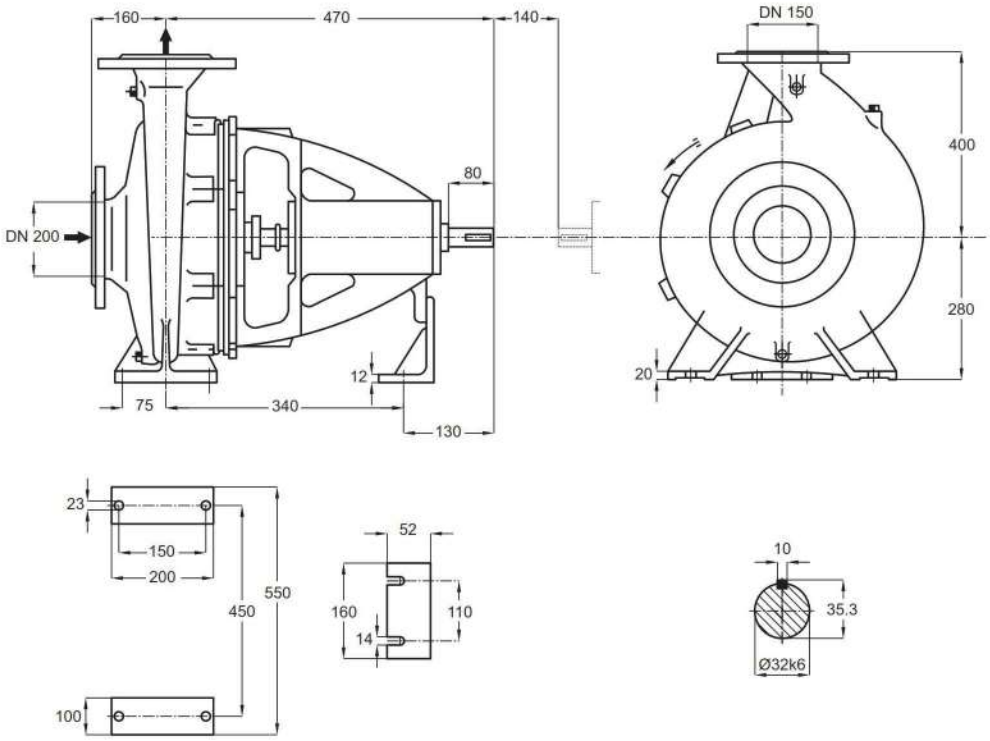


توضیحات A,B,C در صفحه ۱۱۵

| دور ۱۴۵۰ RPM 1450 | آبدهی (مترمکعب بر ساعت) Capacity ($m^3$/h) | | | | | قطر پروانه Imp. Dia. (mm) | فلنج پمپ Pump Flange (mm) | | مشخصات موتور Motor Characteristics | | | قطر لوله Pipe Dia. (Inch) | |
|---|---|---|---|---|---|---|---|---|---|---|---|---|---|
| | 200 | 250 | 300 | 350 | 400 | | مکش Inlet | رانش outlet | Power / قدرت A kW کیلووات | HP اسب‌بخار | I / جریان Amp آمپر | مکش Inlet | رانش outlet |
| ارتفاع (متر) Head (m) | 11.3 | 10.5 | 9.7 | 8.5 | 7.2 | 209 | 200 | 150 | 15 | 20 | 32 | B | C |
| | 10.6 | 9.9 | 9 | 7.4 | 6.6 | 209/200 | | | 11 | 15 | 23.8 | | |
| | 9.9 | 9.2 | 8.4 | 6 | 5.8 | 209/190 | | | 11 | 15 | 23.8 | | |
| | 8.3 | 7.7 | 7 | 5.3 | - | 209/156 | | | 11 | 15 | 23.8 | | |

الکتروموتورها برای حداکثر دمای محیط ۴۰°C و حداکثر ارتفاع نصب ۱۰۰۰ متر بالاتر از سطح دریا انتخاب شده‌اند.

The motor ratings are valid for an ambient temperature of max. 40°C, for places of installation situated max. 1000 m above sea level.

# PUMPIRAN

## CENTRIFUGAL PUMP 150-250

## پمپ گریز از مرکز ۲۵۰–۱۵۰

### GENERAL SPECIFICATIONS OF CENTRIFUGAL PUMPS

| | |
|---|---|
| Output size | : 32 to 300 mm |
| Capacity | : 5 to 1800 $m^3$/ h |
| Head | : 5 to 90 m |
| Operating temperature with soft packed stuffing box | : from -50°c to 110°c |
| Operating temperature with mechanical seal | : from -50°c to 140°c |

### مشخصات کلی پمپ‌های گریز از مرکز

| | |
|---|---|
| قطر خروجی | : ۳۲ تا ۳۰۰ میلی‌متر |
| ظرفیت آبدهی | : ۵ تا ۱۸۰۰ مترمکعب در ساعت |
| ارتفاع | : ۵ تا ۹۰ متر |
| درجه حرارت سیال درآببندی با نوار گرافیت | : از ۵۰ – تا ۱۱۰ درجه سانتی‌گراد |
| درجه حرارت سیال درآببندی با آببند مکانیکی | : از ۵۰ – تا ۱۴۰ درجه سانتی‌گراد |

### Material :

| | |
|---|---|
| Shaft | : Steel Ck45 |
| Impeller | : Cast - Iron GG - 25 |
| Casing | : Cast - Iron GG - 25 |

Additional materials for pump parts are available upon request.

### جنس مواد :

| | |
|---|---|
| محور | : فولاد Ck45 |
| پروانه | : چدن GG - 25 |
| محفظه | : چدن GG - 25 |

جنس مواد بر حسب تقاضا قابل تغییر است.

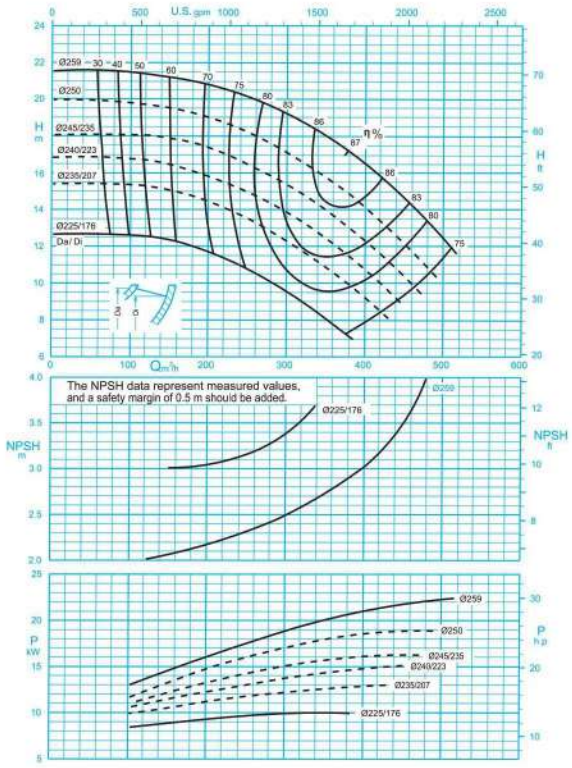


ISO 9906:2012 Grade 3B

1450 rpm / دور موتور ۱۴۵۰

مقادیر ارتفاع و سایر اطلاعات عملکردی برای چگالی $1 kg/dm^3$ و حداکثر گرانروی سینماتیکی $20 mm^2/s$ تعریف شده‌اند.

The indicated heads and performance data apply to pumped fluids with a density $\rho$=1.0 $kg/dm^3$ and a kinematic viscosity of up to 20 $mm^2/s$ max.

# PUMPIRAN

## CENTRIFUGAL PUMP 150-250

## پمپ گریز از مرکز ۲۵۰-۱۵۰

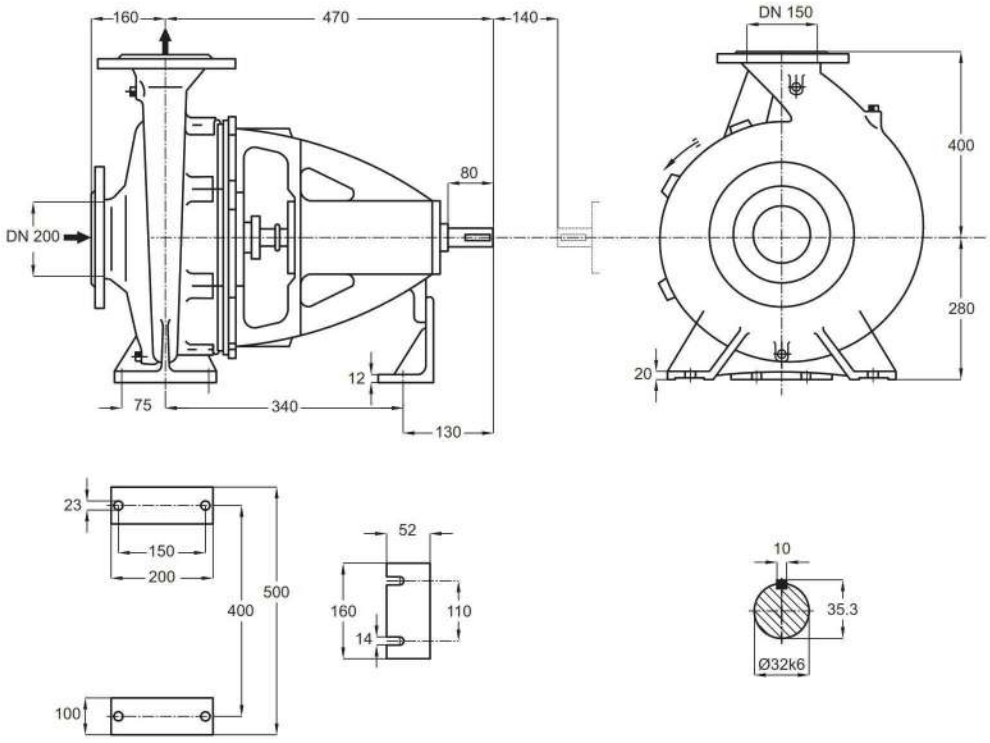


توضیحات A,B,C در صفحه ۱۱۵

| دور ۱۴۵۰ RPM 1450 | آبدهی (مترمکعب بر ساعت) Capacity ($m^3$/h) | | | | | قطر پروانه Imp. Dia. (mm) | فلنج پمپ Pump Flange (mm) | | مشخصات موتور Motor Characteristics | | | قطر لوله Pipe Dia. (Inch) | |
|---|---|---|---|---|---|---|---|---|---|---|---|---|---|
| | 150 | 200 | 300 | 400 | 450 | | مکش Inlet | رانش outlet | Power / قدرت A کیلووات kW | اسب‌بخار HP | جریان / I آمپر Amp | مکش Inlet | رانش outlet |
| ارتفاع (متر) Head (m) | 21.2 | 20.8 | 19.2 | 16.5 | 14.6 | 259 | 200 | 150 | 30 | 41 | 58.5 | B | C |
| | 19.5 | 19 | 17 | 14 | 12.2 | 250 | | | 22 | 30 | 44 | | |
| | 17.8 | 17.3 | 15.3 | 12.2 | 10.4 | 245/235 | | | 18.5 | 25 | 36.5 | | |
| | 16.5 | 16 | 13.8 | 10.7 | - | 240/223 | | | 18.5 | 25 | 36.5 | | |

الکتروموتورها برای حداکثر دمای محیط ۴۰°C و حداکثر ارتفاع نصب ۱۰۰۰ متر بالاتر از سطح دریا انتخاب شده‌اند.

The motor ratings are valid for an ambient temperature of max. 40°C, for places of installation situated max. 1000 m above sea level.

# PUMPIRAN

## CENTRIFUGAL PUMP 150-315

## پمپ گریز از مرکز ۳۱۵-۱۵۰

### GENERAL SPECIFICATIONS OF CENTRIFUGAL PUMPS

| | |
|---|---|
| Output size | : 32 to 300 mm |
| Capacity | : 5 to 1800 $m^3$/ h |
| Head | : 5 to 90 m |
| Operating temperature with soft packed stuffing box | : from -50°c to 110°c |
| Operating temperature with mechanical seal | : from -50°c to 140°c |

### مشخصات کلی پمپ‌های گریز از مرکز

| | |
|---|---|
| قطر خروجی | : ۳۲ تا ۳۰۰ میلی‌متر |
| ظرفیت آبدهی | : ۵ تا ۱۸۰۰ مترمکعب در ساعت |
| ارتفاع | : ۵ تا ۹۰ متر |
| درجه حرارت سیال درآببندی با نوار گرافیت | : از ۵۰ – تا ۱۱۰ درجه سانتی‌گراد |
| درجه حرارت سیال درآببندی با آببند مکانیکی | : از ۵۰ – تا ۱۴۰ درجه سانتی‌گراد |

### Material :

| | |
|---|---|
| Shaft | : Steel Ck45 |
| Impeller | : Cast - Iron GG - 25 |
| Casing | : Cast - Iron GG - 25 |

Additional materials for pump parts are available upon request.

### جنس مواد :

| | |
|---|---|
| محور | : فولاد Ck45 |
| پروانه | : چدن GG - 25 |
| محفظه | : چدن GG - 25 |

جنس مواد بر حسب تقاضا قابل تغییر است.

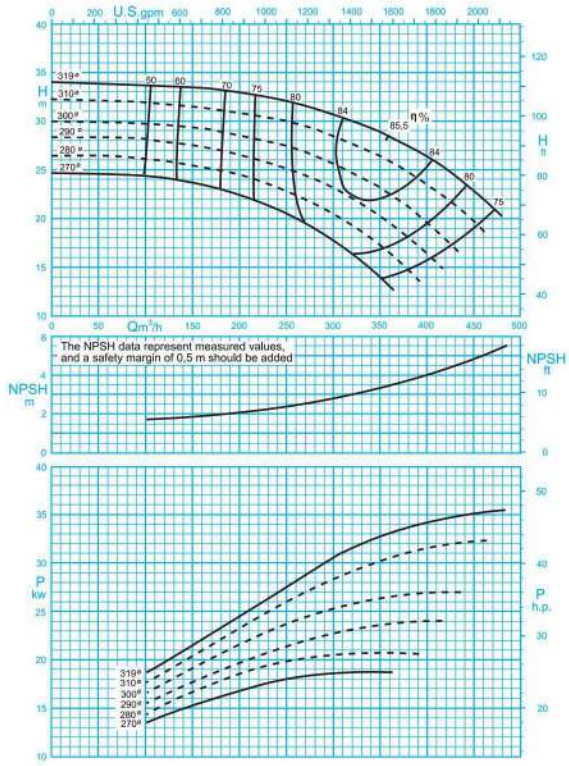


ISO 9906:2012 Grade 3B

1450 rpm / ۱۴۵۰ دور موتور

مقادیر ارتفاع و سایر اطلاعات عملکردی برای چگالی $1 kg/dm^3$ و حداکثر گرانروی سینماتیکی $20 mm^2/s$ تعریف شده‌اند.

The indicated heads and performance data apply to pumped fluids with a density $\rho$=1.0 $kg/dm^3$ and a kinematic viscosity of up to 20 $mm^2/s$ max.

# PUMPIRAN

## CENTRIFUGAL PUMP 150-315

## پمپ گریز از مرکز ۳۱۵-۱۵۰

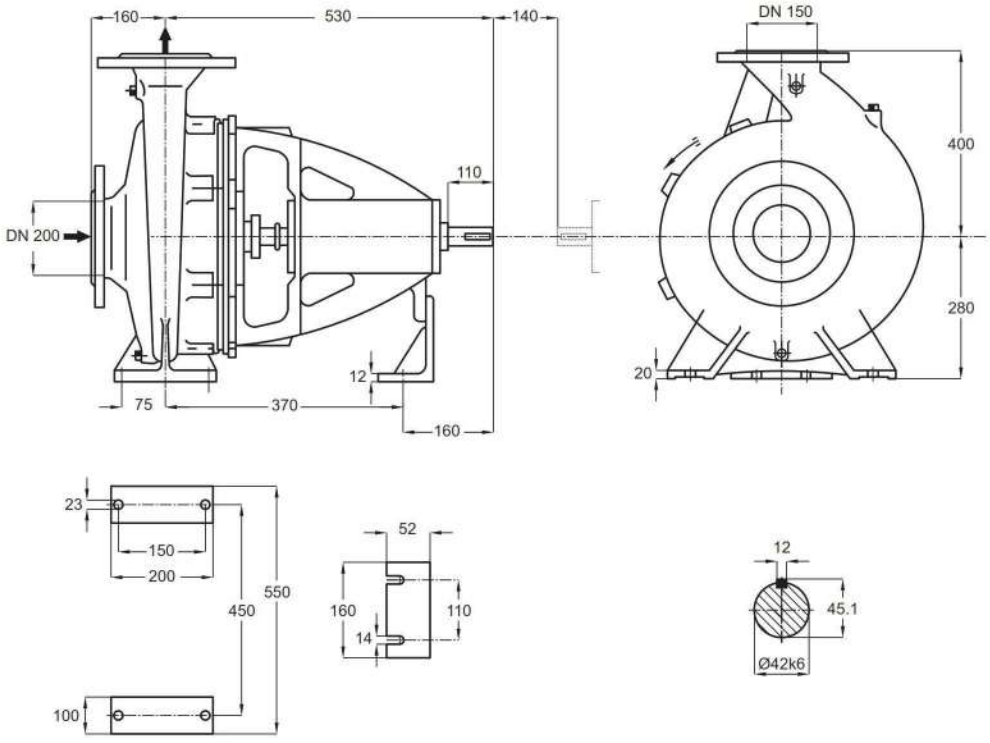


توضیحات A,B,C در صفحه ۱۱۵

| دور ۱۴۵۰ RPM 1450 | آبدهی (مترمکعب بر ساعت) Capacity ($m^3$/h) | | | | | قطر پروانه Imp. Dia. (mm) | فلنج پمپ Pump Flange (mm) | | مشخصات موتور Motor Characteristics | | | قطر لوله Pipe Dia. (Inch) | |
|---|---|---|---|---|---|---|---|---|---|---|---|---|---|
| | 100 | 200 | 300 | 350 | 450 | | مکش Inlet | رانش outlet | Power / قدرت A kW کیلووات | HP اسب‌بخار | I / جریان Amp آمپر | مکش Inlet | رانش outlet |
| ارتفاع (متر) Head (m) | 33.5 | 33 | 30.5 | 28.5 | 22.5 | 319 | 200 | 150 | 37 | 50 | 70.5 | B | C |
| | 31.8 | 31 | 28.2 | 26.2 | 19.5 | 310 | | | 37 | 50 | 70.5 | | |
| | 29.5 | 28.4 | 25.5 | 23 | - | 300 | | | 30 | 41 | 58.5 | | |
| | 28 | 26.5 | 23 | 20 | - | 290 | | | 30 | 41 | 58.5 | | |

الکتروموتورها برای حداکثر دمای محیط ۴۰°C و حداکثر ارتفاع نصب ۱۰۰۰ متر بالاتر از سطح دریا انتخاب شده‌اند.

The motor ratings are valid for an ambient temperature of max. 40°C, for places of installation situated max. 1000 m above sea level.

# PUMPIRAN

## CENTRIFUGAL PUMP 150-400

## پمپ گریز از مرکز ۴۰۰-۱۵۰

### GENERAL SPECIFICATIONS OF CENTRIFUGAL PUMPS

| | |
|---|---|
| Output size | : 32 to 300 mm |
| Capacity | : 5 to 1800 $m^3$/ h |
| Head | : 5 to 90 m |
| Operating temperature with soft packed stuffing box | : from -50°c to 110°c |
| Operating temperature with mechanical seal | : from -50°c to 140°c |

### مشخصات کلی پمپ‌های گریز از مرکز

| | |
|---|---|
| قطر خروجی | : ۳۲ تا ۳۰۰ میلی‌متر |
| ظرفیت آبدهی | : ۵ تا ۱۸۰۰ مترمکعب در ساعت |
| ارتفاع | : ۵ تا ۹۰ متر |
| درجه حرارت سیال درآببندی با نوار گرافیت | : از ۵۰ – تا ۱۱۰ درجه سانتی‌گراد |
| درجه حرارت سیال درآببندی با آببند مکانیکی | : از ۵۰ – تا ۱۴۰ درجه سانتی‌گراد |

### Material :

| | |
|---|---|
| Shaft | : Steel Ck45 |
| Impeller | : Cast - Iron GG - 25 |
| Casing | : Cast - Iron GG - 25 |

Additional materials for pump parts are available upon request.

### جنس مواد :

| | |
|---|---|
| محور | : فولاد Ck45 |
| پروانه | : چدن GG - 25 |
| محفظه | : چدن GG - 25 |

جنس مواد بر حسب تقاضا قابل تغییر است.

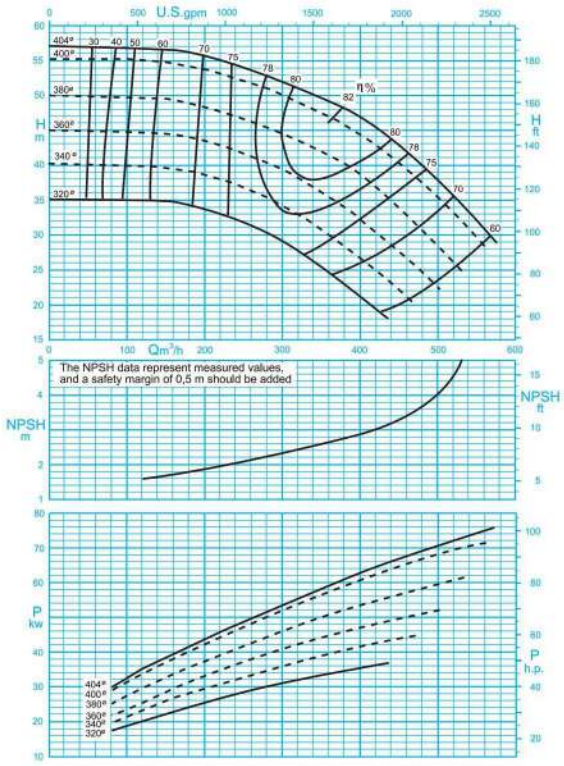


ISO 9906:2012 Grade 3B

دور موتور ۱۴۵۰ / 1450 rpm

مقادیر ارتفاع و سایر اطلاعات عملکردی برای چگالی $1 kg/dm^3$ و حداکثر گرانروی سینماتیکی $20 mm^2/s$ تعریف شده‌اند.

The indicated heads and performance data apply to pumped fluids with a density $\rho$=1.0 $kg/dm^3$ and a kinematic viscosity of up to 20 $mm^2/s$ max.

# PUMPIRAN

## CENTRIFUGAL PUMP 150-400

## پمپ گریز از مرکز ۴۰۰-۱۵۰

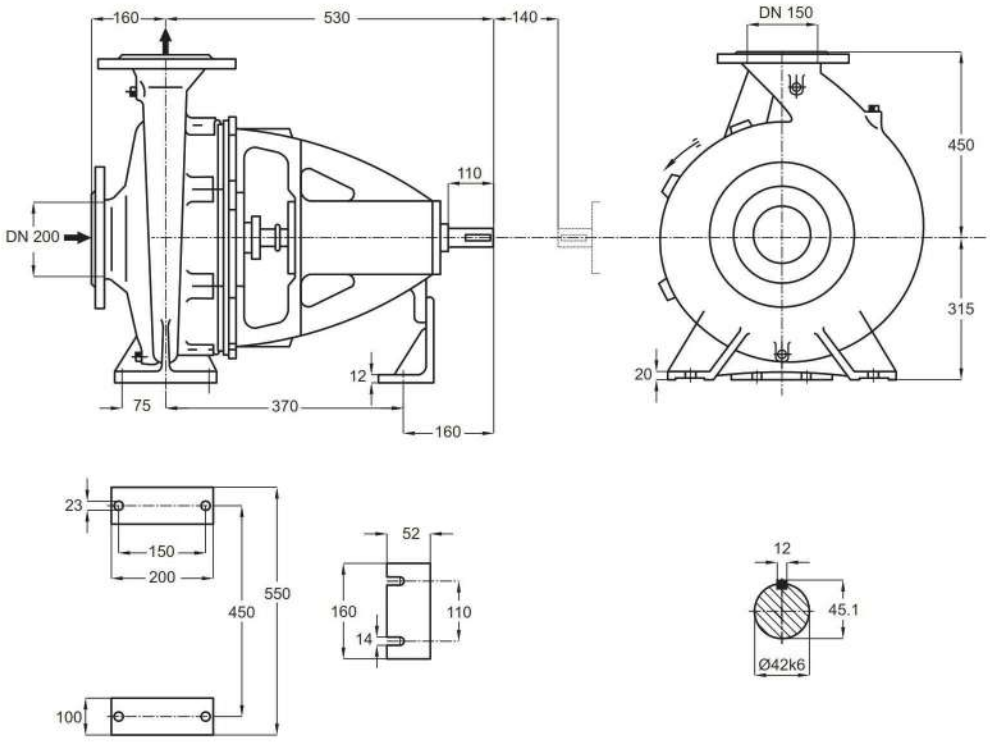


توضیحات A,B,C در صفحه ۱۱۵

| دور ۱۴۵۰ RPM 1450 | آبدهی (مترمکعب بر ساعت) Capacity ($m^3$/h) | | | | | قطر پروانه Imp. Dia. (mm) | فلنج پمپ Pump Flange (mm) | | مشخصات موتور Motor Characteristics | | | قطر لوله Pipe Dia. (Inch) | |
|---|---|---|---|---|---|---|---|---|---|---|---|---|---|
| | 100 | 200 | 300 | 400 | 500 | | مکش Inlet | رانش outlet | Power / قدرت A kW کیلووات | HP اسب‌بخار | I / جریان Amp آمپر | مکش Inlet | رانش outlet |
| ارتفاع (متر) Head (m) | 56.5 | 55.5 | 51.5 | 46.5 | 37.5 | 404 | 200 | 150 | 90 | 122 | 163 | B | C |
| | 49.5 | 48 | 44.3 | 38 | 28.5 | 380 | | | 75 | 102 | 141 | | |
| | 44.5 | 43.3 | 39 | 32 | 22 | 360 | | | 75 | 102 | 141 | | |
| | 40 | 38.5 | 34 | 26.5 | - | 340 | | | 55 | 75 | 104 | | |

الکتروموتورها برای حداکثر دمای محیط ۴۰°C و حداکثر ارتفاع نصب ۱۰۰۰ متر بالاتر از سطح دریا انتخاب شده‌اند.

The motor ratings are valid for an ambient temperature of max. 40°C, for places of installation situated max. 1000 m above sea level.

# PUMPIRAN

## CENTRIFUGAL PUMP 300-500

## پمپ گریز از مرکز ۵۰۰–۳۰۰

### GENERAL SPECIFICATIONS OF CENTRIFUGAL PUMPS

| | |
|---|---|
| Output size | : 32 to 300 mm |
| Capacity | : 5 to 1800 $m^3$/ h |
| Head | : 5 to 90 m |
| Operating temperature with soft packed stuffing box | : from -50°c to 110°c |
| Operating temperature with mechanical seal | : from -50°c to 140°c |

### مشخصات کلی پمپ‌های گریز از مرکز

| | |
|---|---|
| قطر خروجی | : ۳۲ تا ۳۰۰ میلی‌متر |
| ظرفیت آبدهی | : ۵ تا ۱۸۰۰ مترمکعب در ساعت |
| ارتفاع | : ۵ تا ۹۰ متر |
| درجه حرارت سیال درآببندی با نوار گرافیت | : از ۵۰ – تا ۱۱۰ درجه سانتی‌گراد |
| درجه حرارت سیال درآببندی با آببند مکانیکی | : از ۵۰ – تا ۱۴۰ درجه سانتی‌گراد |

### Material :

| | |
|---|---|
| Shaft | : Steel Ck45 |
| Impeller | : Cast - Iron GG - 25 |
| Casing | : Cast - Iron GG - 25 |

Additional materials for pump parts are available upon request.

### جنس مواد :

| | |
|---|---|
| محور | : فولاد Ck45 |
| پروانه | : چدن GG - 25 |
| محفظه | : چدن GG - 25 |

جنس مواد بر حسب تقاضا قابل تغییر است.

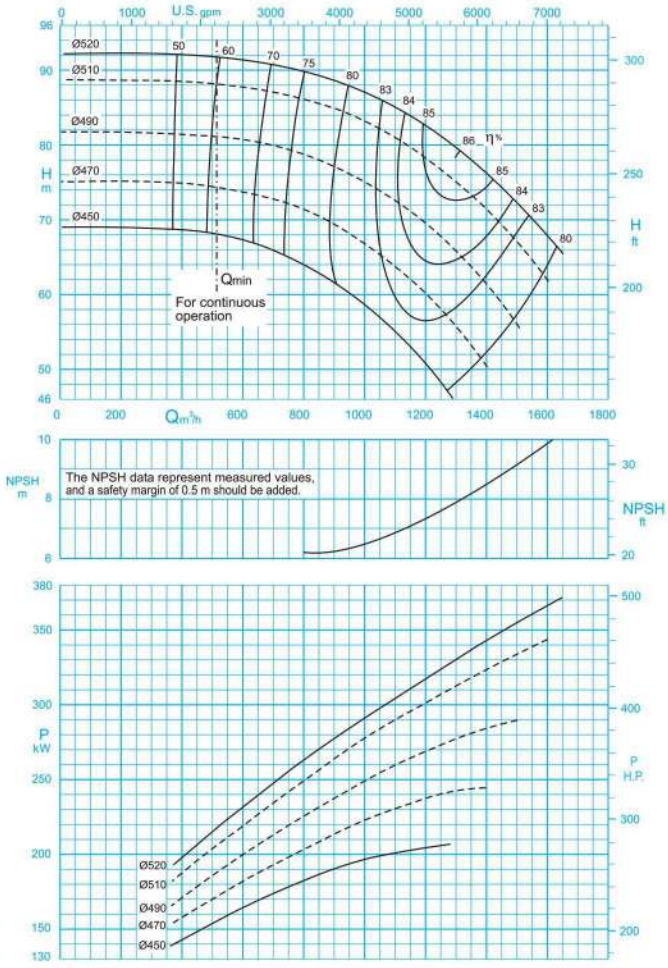


ISO 9906:2012 Grade 3B

1450 rpm / ۱۴۵۰ دور موتور

مقادیر ارتفاع و سایر اطلاعات عملکردی برای چگالی $1 kg/dm^3$ و حداکثر گرانروی سینماتیکی $20 mm^2/s$ تعریف شده‌اند.

The indicated heads and performance data apply to pumped fluids with a density $\rho$=1.0 $kg/dm^3$ and a kinematic viscosity of up to 20 $mm^2/s$ max.

# PUMPIRAN

## CENTRIFUGAL PUMP 300-500

## پمپ گریز از مرکز ۵۰۰-۳۰۰

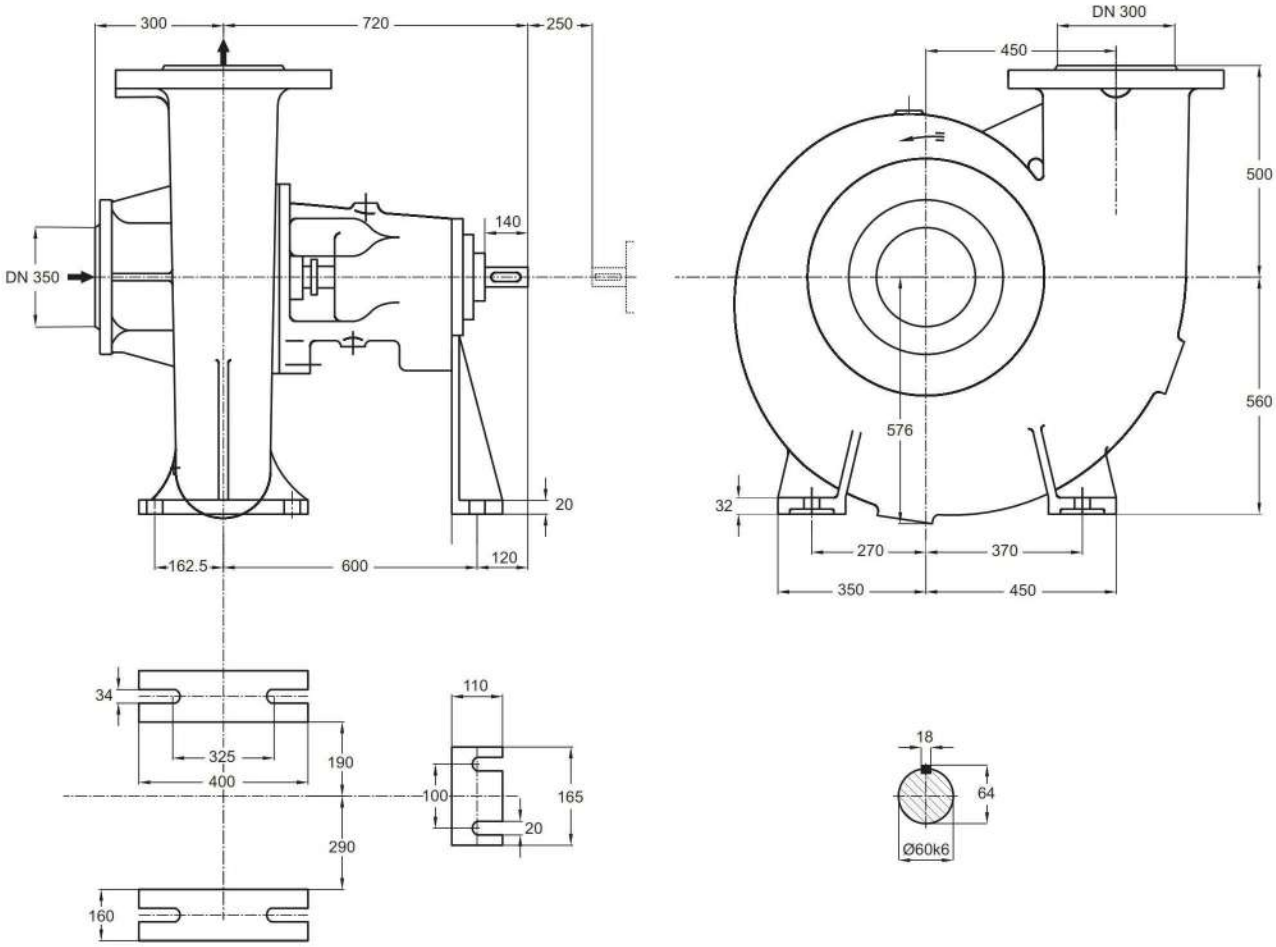


توضیحات A,B,C در صفحه ۱۱۵

| دور ۱۴۵۰ RPM 1450 | آبدهی (مترمکعب بر ساعت) Capacity ($m^3/h$) | | | | | قطر پروانه Imp. Dia. (mm) | فلنج‌پمپ Pump Flange (mm) | | A توان موتور Motor Power | | قطر لوله Pipe Dia. (Inch) | |
|---|---|---|---|---|---|---|---|---|---|---|---|---|
| | 550 | 800 | 1050 | 1300 | 1550 | | مکش Inlet | رانش outlet | کیلووات kW | اسب‌بخار HP | مکش Inlet | رانش outlet |
| ارتفاع (متر) Head (m) | 91.5 | 90 | 86 | 80 | 70 | 520 | 350 | 300 | 400 | 530 | B | C |
| | 88 | 86 | 82 | 75 | 64.5 | 510 | | | 355 | 470 | | |
| | 81 | 79 | 74 | 66 | - | 490 | | | 315 | 420 | | |
| | 74 | 71 | 65 | 56 | - | 470 | | | 260 | 350 | | |

الکتروموتورها برای حداکثر دمای محیط ۴۰°C و حداکثر ارتفاع نصب ۱۰۰۰ متر بالاتر از سطح دریا انتخاب شده‌اند.

The motor ratings are valid for an ambient temperature of max. 40°C, for places of installation situated max. 1000 m above sea level.

# PUMPIRAN

## CENTRIFUGAL PUMP 100-50/2

## پمپ گریز از مرکز ۱۰۰-۵۰/۲

### GENERAL SPECIFICATIONS OF CENTRIFUGAL PUMPS

| | |
|---|---|
| Output size | : 32 to 300 mm |
| Capacity | : 5 to 1800 $m^3$/ h |
| Head | : 5 to 90 m |
| Operating temperature with soft packed stuffing box | : from -50°c to 110°c |
| Operating temperature with mechanical seal | : from -50°c to 140°c |

### مشخصات کلی پمپ‌های گریز از مرکز

| | |
|---|---|
| قطر خروجی | : ۱۰۰ تا ۳۰۰ میلی‌متر |
| ظرفیت آبدهی | : ۵ تا ۱۸۰۰ مترمکعب در ساعت |
| ارتفاع | : ۵ تا ۹۰ متر |
| درجه حرارت سیال درآببندی با نوار گرافیت | : از ۵۰ – تا ۱۱۰ درجه سانتی‌گراد |
| درجه حرارت سیال درآببندی با آببند مکانیکی | : از ۵۰ – تا ۱۴۰ درجه سانتی‌گراد |

### Material :

| | |
|---|---|
| Shaft | : Steel Ck45 |
| Impeller | : Cast - Iron GG - 25 |
| Casing | : Cast - Iron GG - 25 |

Additional materials for pump parts are available upon request.

### جنس مواد :

| | |
|---|---|
| محور | : فولاد Ck45 |
| پروانه | : چدن GG - 25 |
| محفظه | : چدن GG - 25 |

جنس مواد بر حسب تقاضا قابل تغییر است.

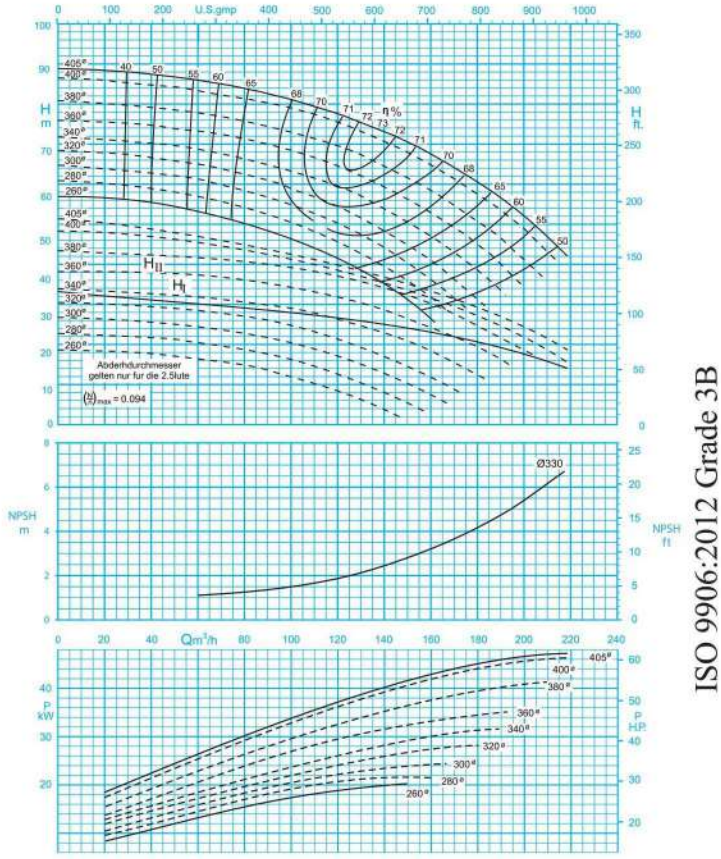


ISO 9906:2012 Grade 3B

دور موتور ۱۴۵۰ / 1450 rpm

مقادیر ارتفاع و سایر اطلاعات عملکردی برای چگالی $1 kg/dm^3$ و حداکثر گرانروی سینماتیکی $20 mm^2/s$ تعریف شده‌اند.

The indicated heads and performance data apply to pumped fluids with a density $\rho$=1.0 $kg/dm^3$ and a kinematic viscosity of up to 20 $mm^2/s$ max.

# PUMPIRAN

## CENTRIFUGAL PUMP 100-50/2

## پمپ گریز از مرکز ۱۰۰-۵۰/۲

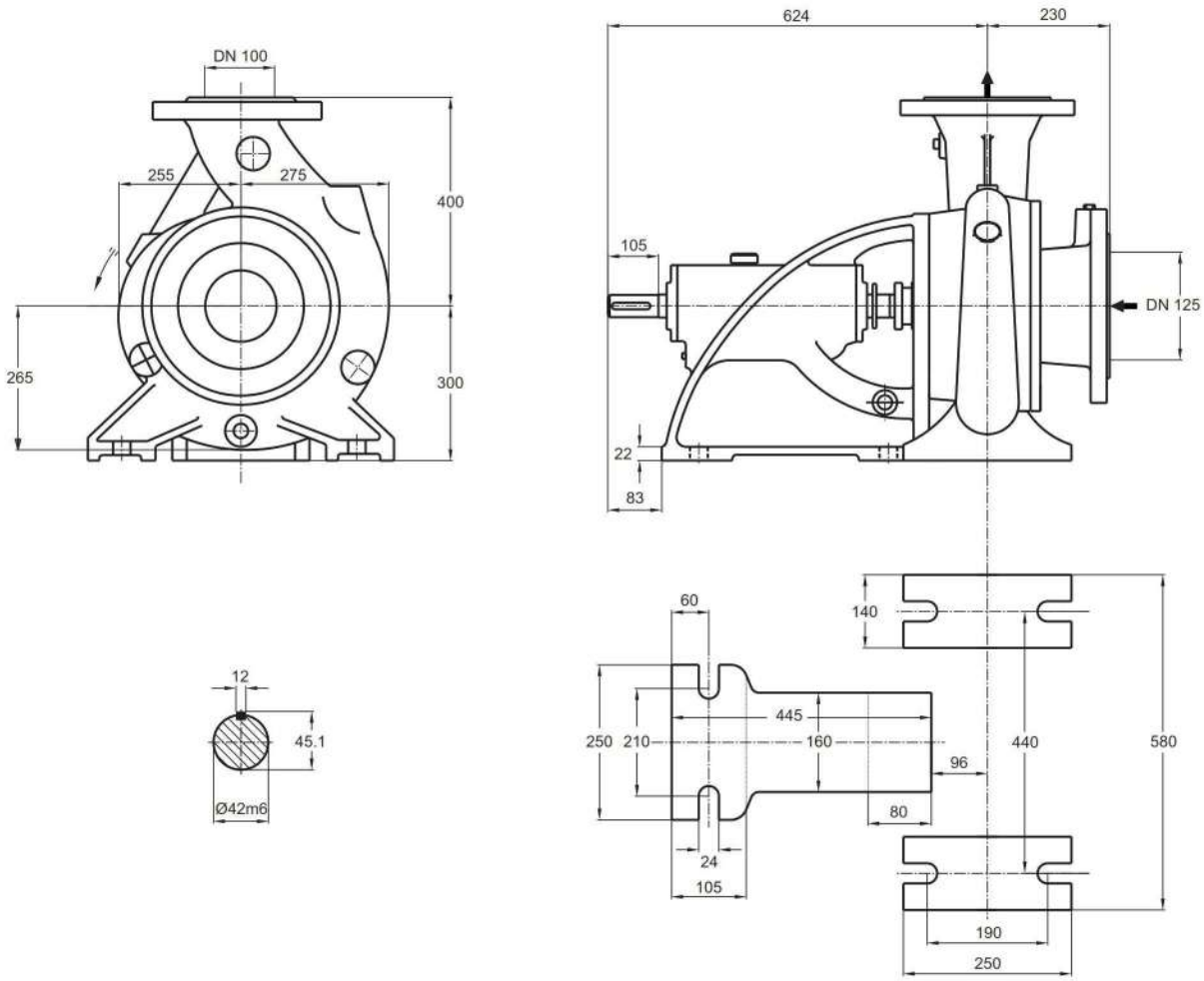


توضیحات A,B,C در صفحه ۱۱۵

| دور ۱۴۵۰ RPM 1450 | آبدهی (مترمکعب بر ساعت) Capacity ($m^3$/h) | | | | | قطر پروانه Imp. Dia. (mm) | فلنج پمپ Pump Flange (mm) | | مشخصات موتور Motor Characteristics | | | قطر لوله Pipe Dia. (Inch) | |
|---|---|---|---|---|---|---|---|---|---|---|---|---|---|
| | 80 | 100 | 120 | 140 | 180 | | مکش Inlet | رانش outlet | Power / قدرت A kW کیلووات | HP اسب‌بخار | جریان / I Amp آمپر | مکش Inlet | رانش outlet |
| ارتفاع (متر) Head (m) | 86 | 84 | 78 | 75 | 60 | 405 | 125 | 100 | 55 | 75 | 104 | B | C |
| | 78 | 75 | 71 | 65 | 50 | 380 | | | 45 | 61 | 85.5 | | |
| | 73 | 70 | 65 | 60 | 43 | 360 | | | 37 | 50 | 70.5 | | |
| | 67 | 64 | 59 | 53 | 35 | 340 | | | 37 | 50 | 70.5 | | |

الکتروموتورها برای حداکثر دمای محیط ۴۰°C و حداکثر ارتفاع نصب ۱۰۰۰ متر بالاتر از سطح دریا انتخاب شده‌اند.

The motor ratings are valid for an ambient temperature of max. 40°C, for places of installation situated max. 1000 m above sea level.

# PUMPIRAN

## CENTRIFUGAL PUMP 125-50/2

## پمپ گریز از مرکز ۲ / ۵۰-۱۲۵

### GENERAL SPECIFICATIONS OF CENTRIFUGAL PUMPS

| | |
|---|---|
| Output size | : 32 to 300 mm |
| Capacity | : 5 to 1800 $m^3$/ h |
| Head | : 5 to 90 m |
| Operating temperature with soft packed stuffing box | : from -50°c to 110°c |
| Operating temperature with mechanical seal | : from -50°c to 140°c |

### مشخصات کلی پمپ‌های گریز از مرکز

| | |
|---|---|
| قطر خروجی | : ۳۲ تا ۳۰۰ میلی‌متر |
| ظرفیت آبدهی | : ۵ تا ۱۸۰۰ مترمکعب در ساعت |
| ارتفاع | : ۵ تا ۹۰ متر |
| درجه حرارت سیال درآببندی با نوار گرافیت | : از ۵۰ – تا ۱۱۰ درجه سانتی‌گراد |
| درجه حرارت سیال درآببندی با آببند مکانیکی | : از ۵۰ – تا ۱۴۰ درجه سانتی‌گراد |

### Material :

| | |
|---|---|
| Shaft | : Steel Ck45 |
| Impeller | : Cast - Iron GG - 25 |
| Casing | : Cast - Iron GG - 25 |

Additional materials for pump parts are available upon request.

### جنس مواد :

| | |
|---|---|
| محور | : فولاد Ck45 |
| پروانه | : چدن GG - 25 |
| محفظه | : چدن GG - 25 |

جنس مواد بر حسب تقاضا قابل تغییر است.

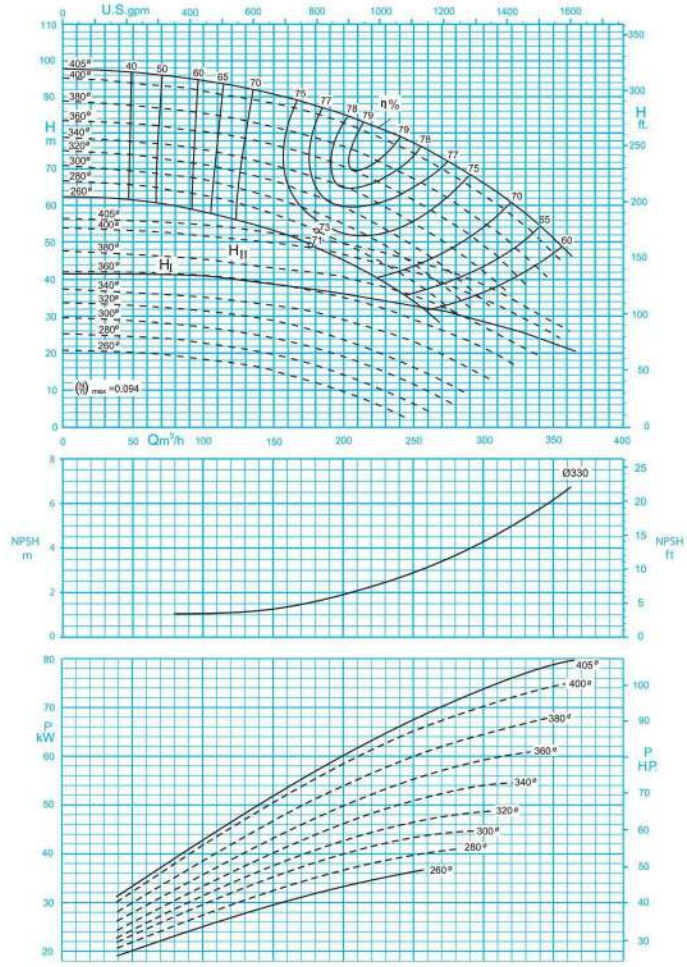


ISO 9906:2012 Grade 3B

دور موتور ۱۴۵۰ / 1450 rpm

مقادیر ارتفاع و سایر اطلاعات عملکردی برای چگالی $1 kg/dm^3$ و حداکثر گرانروی سینماتیکی $20 mm^2/s$ تعریف شده‌اند.

The indicated heads and performance data apply to pumped fluids with a density $\rho$=1.0 $kg/dm^3$ and a kinematic viscosity of up to 20 $mm^2/s$ max.

# PUMPIRAN

## CENTRIFUGAL PUMP 125-50/2

## پمپ گریز از مرکز ۲ / ۵۰-۱۲۵

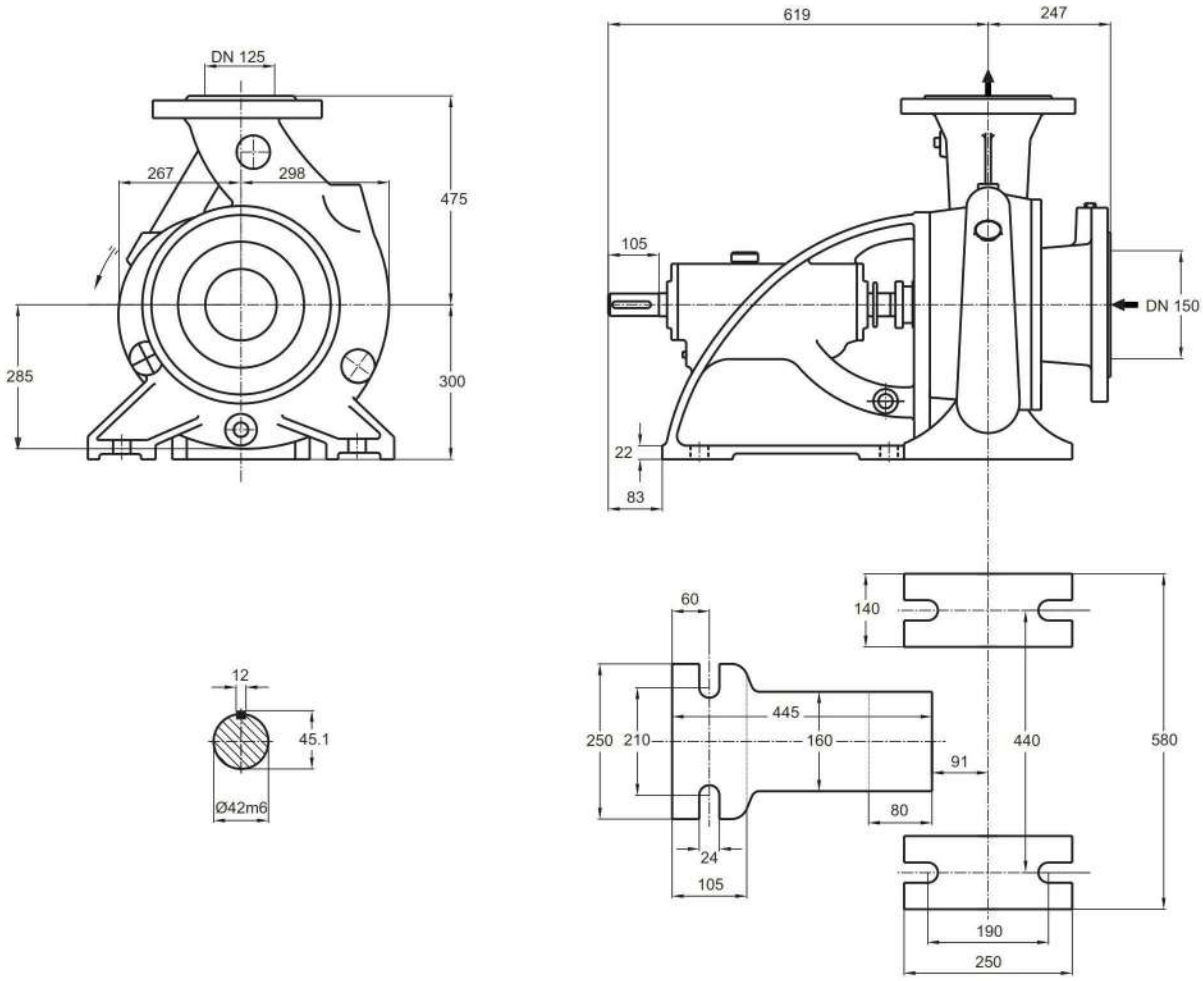


توضیحات A,B,C در صفحه ۱۱۵

| دور ۱۴۵۰ RPM 1450 | آبدهی (مترمکعب بر ساعت) Capacity ($m^3$/h) | | | | | قطر پروانه Imp. Dia. (mm) | فلنج پمپ Pump Flange (mm) | | مشخصات موتور Motor Characteristics | | | قطر لوله Pipe Dia. (Inch) | |
|---|---|---|---|---|---|---|---|---|---|---|---|---|---|
| | 100 | 150 | 200 | 250 | 300 | | مکش Inlet | رانش outlet | Power / قدرت A kW کیلووات | HP اسب‌بخار | I / جریان Amp آمپر | مکش Inlet | رانش outlet |
| ارتفاع (متر) Head (m) | 93 | 90 | 85 | 77 | 65 | 405 | 150 | 125 | 90 | 122 | 163 | B | C |
| | 85 | 81 | 76 | 67 | 56 | 380 | | | 75 | 102 | 141 | | |
| | 80 | 76 | 70 | 61 | 48 | 360 | | | 75 | 102 | 141 | | |
| | 75 | 70 | 64 | 55 | 42 | 340 | | | 75 | 102 | 141 | | |

الکتروموتورها برای حداکثر دمای محیط ۴۰°C و حداکثر ارتفاع نصب ۱۰۰۰ متر بالاتر از سطح دریا انتخاب شده‌اند.

The motor ratings are valid for an ambient temperature of max. 40°C, for places of installation situated max. 1000 m above sea level.

# PUMPIRAN

## CENTRIFUGAL PUMP 150-50

## پمپ گریز از مرکز ۵۰–۱۵۰

### GENERAL SPECIFICATIONS OF CENTRIFUGAL PUMPS

| | |
|---|---|
| Output size | : 32 to 300 mm |
| Capacity | : 5 to 1800 $m^3$/ h |
| Head | : 5 to 90 m |
| Operating temperature with soft packed stuffing box | : from -50°c to 110°c |
| Operating temperature with mechanical seal | : from -50°c to 140°c |

### مشخصات کلی پمپ‌های گریز از مرکز

| | |
|---|---|
| قطر خروجی | : ۳۲ تا ۳۰۰ میلی‌متر |
| ظرفیت آبدهی | : ۵ تا ۱۸۰۰ مترمکعب در ساعت |
| ارتفاع | : ۵ تا ۹۰ متر |
| درجه حرارت سیال درآببندی با نوار گرافیت | : از ۵۰ – تا ۱۱۰ درجه سانتی‌گراد |
| درجه حرارت سیال درآببندی با آببند مکانیکی | : از ۵۰ – تا ۱۴۰ درجه سانتی‌گراد |

### Material :

| | |
|---|---|
| Shaft | : Steel Ck45 |
| Impeller | : Cast - Iron GG - 25 |
| Casing | : Cast - Iron GG - 25 |

Additional materials for pump parts are available upon request.

### جنس مواد :

| | |
|---|---|
| محور | : فولاد Ck45 |
| پروانه | : چدن GG - 25 |
| محفظه | : چدن GG - 25 |

جنس مواد بر حسب تقاضا قابل تغییر است.

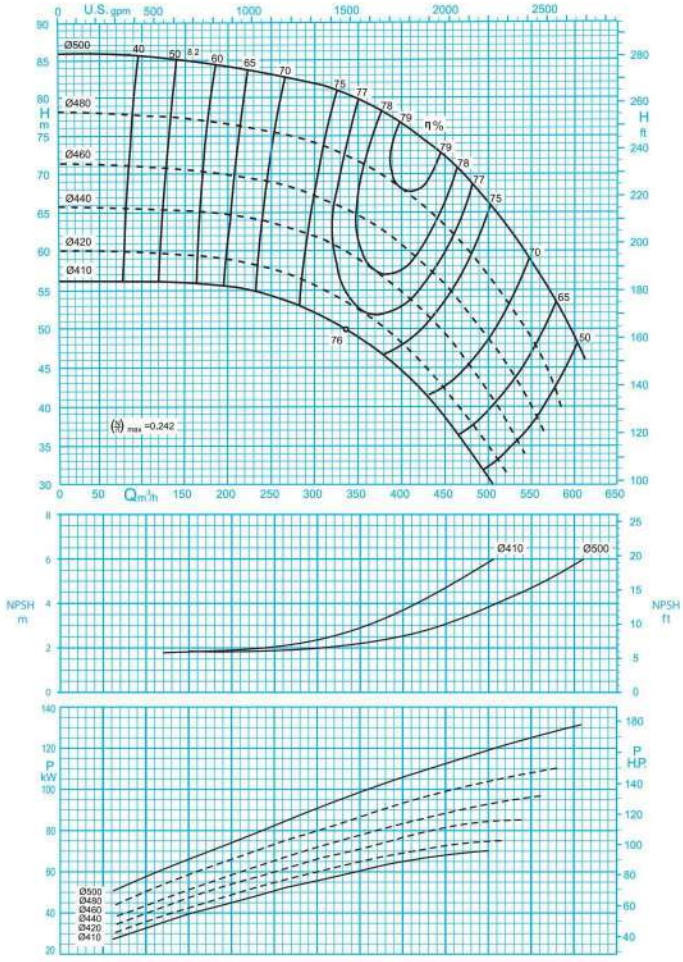


ISO 9906:2012 Grade 3B

دور موتور ۱۴۵۰ / 1450 rpm

مقادیر ارتفاع و سایر اطلاعات عملکردی برای چگالی $1 kg/dm^3$ و حداکثر گرانروی سینماتیکی $20 mm^2/s$ تعریف شده‌اند.

The indicated heads and performance data apply to pumped fluids with a density $\rho$=1.0 $kg/dm^3$ and a kinematic viscosity of up to 20 $mm^2/s$ max.

# PUMPIRAN

## CENTRIFUGAL PUMP 150-50

## پمپ گریز از مرکز ۵۰-۱۵۰

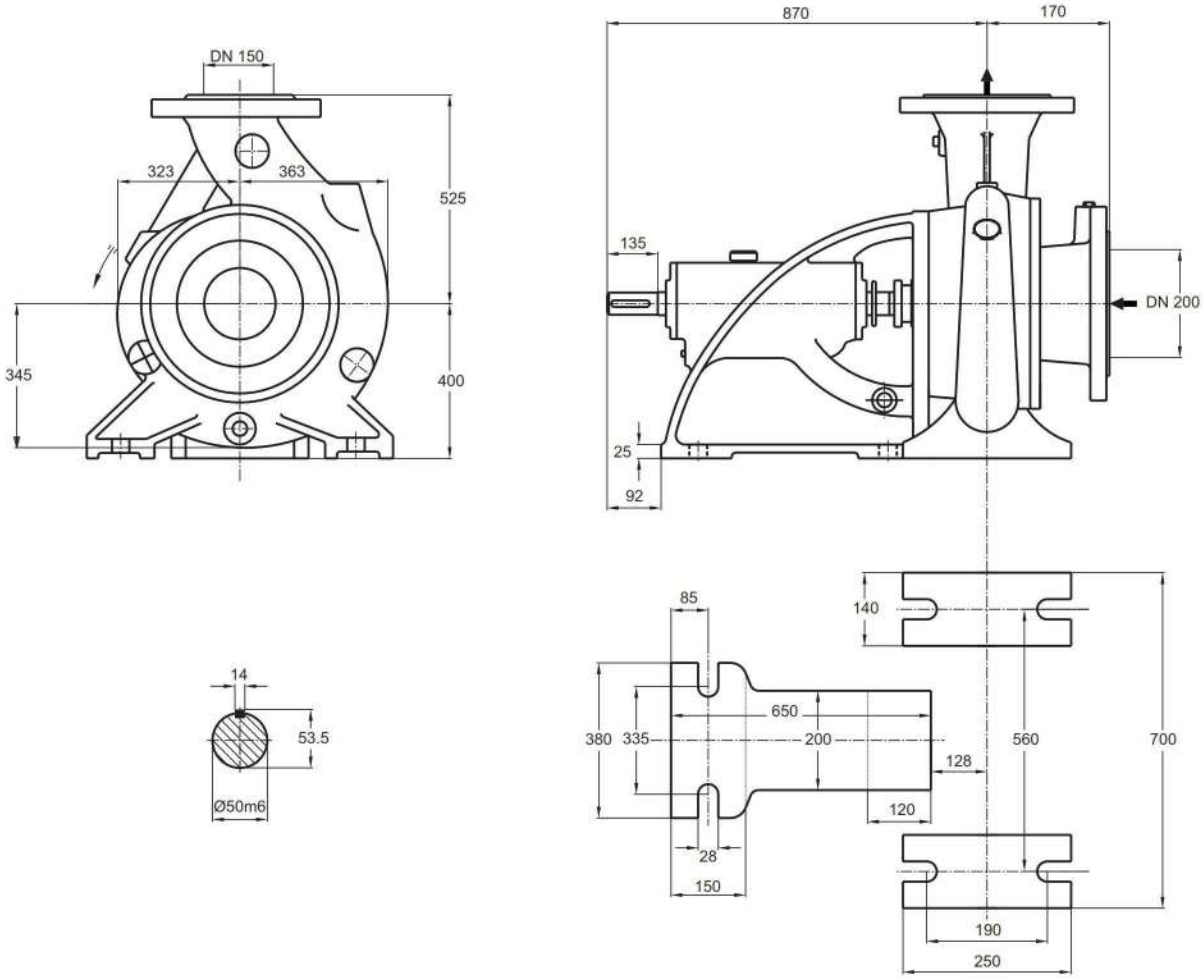


توضیحات A,B,C در صفحه ۱۱۵

| دور ۱۴۵۰ RPM 1450 | آبدهی (مترمکعب بر ساعت) Capacity ($m^3$/h) | | | | | قطر پروانه Imp. Dia. (mm) | فلنج پمپ Pump Flange (mm) | | مشخصات موتور Motor Characteristics | | | قطر لوله Pipe Dia. (Inch) | |
|---|---|---|---|---|---|---|---|---|---|---|---|---|---|
| | 150 | 250 | 350 | 450 | 550 | | مکش Inlet | رانش outlet | Power / قدرت A kW کیلووات | HP اسب‌بخار | I / جریان Amp آمپر | مکش Inlet | رانش outlet |
| ارتفاع (متر) Head (m) | 85 | 83 | 79.5 | 71.5 | 57.5 | 500 | 200 | 150 | 132 | 180 | 243 | B | C |
| | 77 | 75 | 71.5 | 62.5 | 48 | 480 | | | 110 | 150 | 205 | | |
| | 70.5 | 69 | 64 | 55 | 39 | 460 | | | 110 | 150 | 205 | | |
| | 65 | 63 | 58.5 | 48.5 | - | 440 | | | 90 | 122 | 163 | | |

الکتروموتورها برای حداکثر دمای محیط ۴۰°C و حداکثر ارتفاع نصب ۱۰۰۰ متر بالاتر از سطح دریا انتخاب شده‌اند.

The motor ratings are valid for an ambient temperature of max. 40°C, for places of installation situated max. 1000 m above sea level.

# PUMPIRAN

## CENTRIFUGAL PUMP 200-23

## پمپ گریز از مرکز ۲۳-۲۰۰

### GENERAL SPECIFICATIONS OF CENTRIFUGAL PUMPS

| | |
|---|---|
| Output size | : 32 to 300 mm |
| Capacity | : 5 to 1800 $m^3$/ h |
| Head | : 5 to 90 m |
| Operating temperature with soft packed stuffing box | : from -50°c to 110°c |
| Operating temperature with mechanical seal | : from -50°c to 140°c |

### مشخصات کلی پمپ‌های گریز از مرکز

| | |
|---|---|
| قطر خروجی | : ۳۲ تا ۳۰۰ میلی‌متر |
| ظرفیت آبدهی | : ۵ تا ۱۸۰۰ مترمکعب در ساعت |
| ارتفاع | : ۵ تا ۹۰ متر |
| درجه حرارت سیال درآببندی با نوار گرافیت | : از ۵۰ – تا ۱۱۰ درجه سانتی‌گراد |
| درجه حرارت سیال درآببندی با آببند مکانیکی | : از ۵۰ – تا ۱۴۰ درجه سانتی‌گراد |

### Material :

| | |
|---|---|
| Shaft | : Steel Ck45 |
| Impeller | : Cast - Iron GG - 25 |
| Casing | : Cast - Iron GG - 25 |

Additional materials for pump parts are available upon request.

### جنس مواد :

| | |
|---|---|
| محور | : فولاد Ck45 |
| پروانه | : چدن GG - 25 |
| محفظه | : چدن GG - 25 |

جنس مواد بر حسب تقاضا قابل تغییر است.

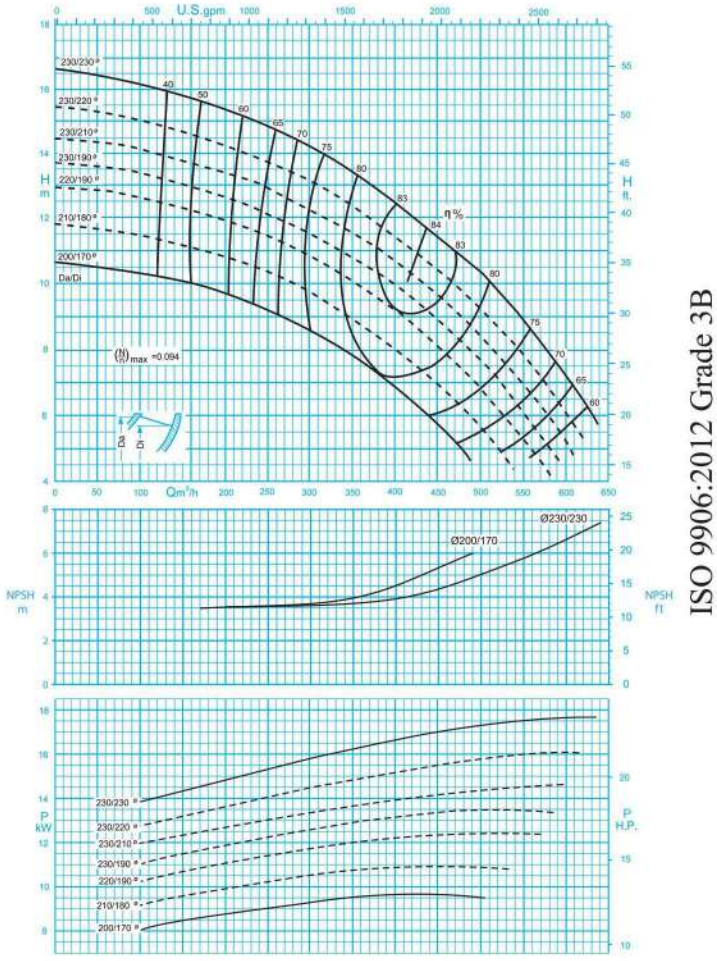


ISO 9906:2012 Grade 3B

دور موتور ۱۴۵۰ / 1450 rpm

مقادیر ارتفاع و سایر اطلاعات عملکردی برای چگالی $1 kg/dm^3$ و حداکثر گرانروی سینماتیکی $20 mm^2/s$ تعریف شده‌اند.

The indicated heads and performance data apply to pumped fluids with a density $\rho$=1.0 $kg/dm^3$ and a kinematic viscosity of up to 20 $mm^2/s$ max.

# PUMPIRAN

## CENTRIFUGAL PUMP 200-23

## پمپ گریز از مرکز ۲۳-۲۰۰

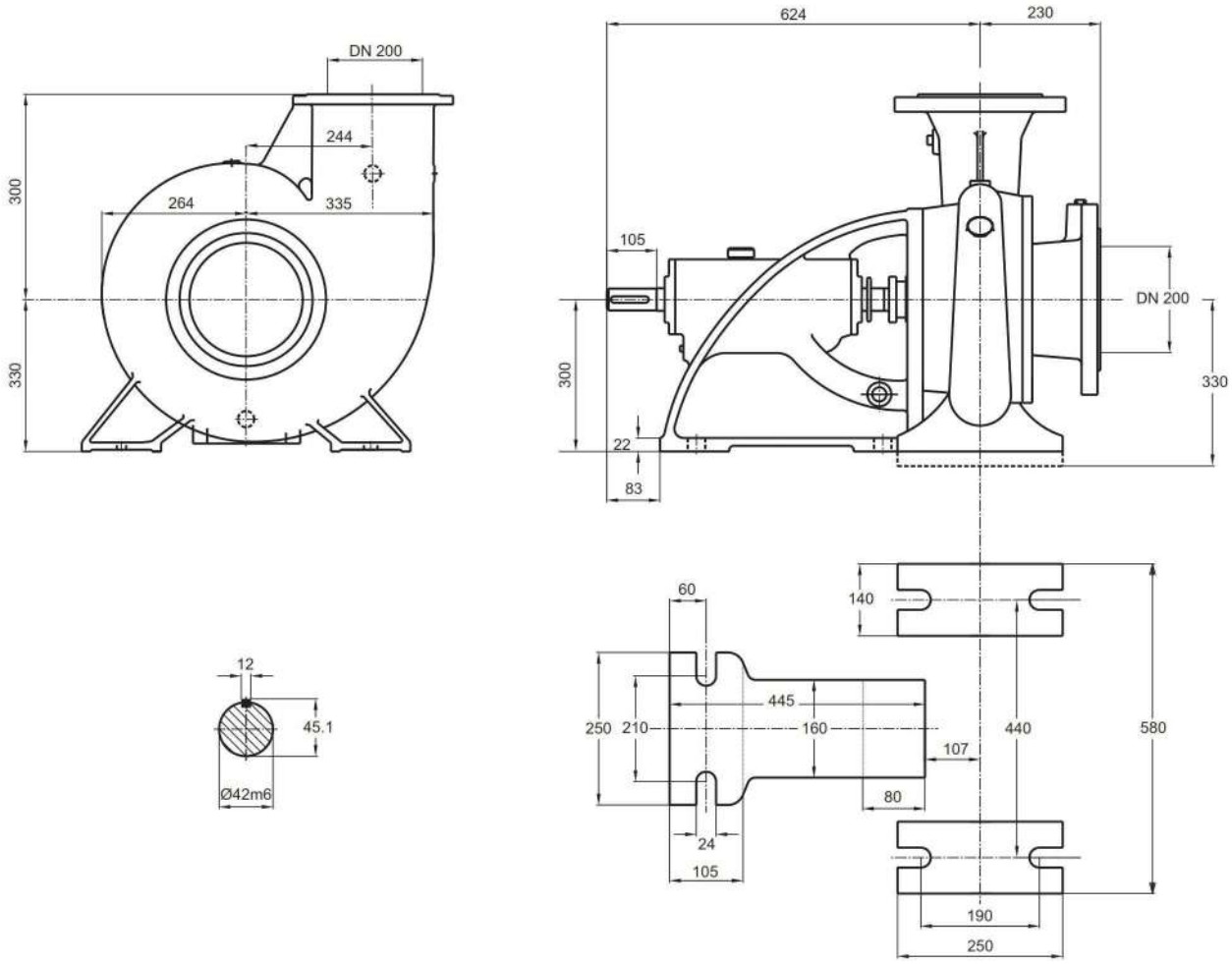


توضیحات A,B,C در صفحه ۱۱۵

| دور ۱۴۵۰ RPM 1450 | آبدهی (مترمکعب بر ساعت) Capacity ($m^3$/h) | | | | | قطر پروانه Imp. Dia. (mm) | فلنج پمپ Pump Flange (mm) | | مشخصات موتور Motor Characteristics | | | قطر لوله Pipe Dia. (Inch) | |
|---|---|---|---|---|---|---|---|---|---|---|---|---|---|
| | 200 | 300 | 400 | 500 | 600 | | مکش Inlet | رانش outlet | Power / قدرت A kW کیلووات | HP اسب‌بخار | I / جریان Amp آمپر | مکش Inlet | رانش outlet |
| ارتفاع (متر) Head (m) | 15.3 | 14.1 | 12.4 | 10.3 | 7.2 | 230/230 | 200 | 200 | 22 | 30 | 44 | B | C |
| | 14.2 | 13 | 11.4 | 9.2 | 6.2 | 230/220 | | | 18.5 | 25 | 36.5 | | |
| | 13.3 | 12.2 | 10.7 | 8.4 | 5.2 | 230/210 | | | 15 | 20 | 32 | | |
| | 12.6 | 11.5 | 9.9 | 7.7 | - | 230/190 | | | 15 | 20 | 32 | | |

الکتروموتورها برای حداکثر دمای محیط ۴۰°C و حداکثر ارتفاع نصب ۱۰۰۰ متر بالاتر از سطح دریا انتخاب شده‌اند.

The motor ratings are valid for an ambient temperature of max. 40°C, for places of installation situated max. 1000 m above sea level.

# PUMPIRAN

## CENTRIFUGAL PUMP 200-33

## پمپ گریز از مرکز ۳۳-۲۰۰

### GENERAL SPECIFICATIONS OF CENTRIFUGAL PUMPS

| | |
|---|---|
| Output size | : 32 to 300 mm |
| Capacity | : 5 to 1800 $m^3$/ h |
| Head | : 5 to 90 m |
| Operating temperature with soft packed stuffing box | : from -50°c to 110°c |
| Operating temperature with mechanical seal | : from -50°c to 140°c |

### مشخصات کلی پمپ‌های گریز از مرکز

| | |
|---|---|
| قطر خروجی | : ۳۲ تا ۳۰۰ میلی‌متر |
| ظرفیت آبدهی | : ۵ تا ۱۸۰۰ مترمکعب در ساعت |
| ارتفاع | : ۵ تا ۹۰ متر |
| درجه حرارت سیال درآببندی با نوار گرافیت | : از ۵۰ – تا ۱۱۰ درجه سانتی‌گراد |
| درجه حرارت سیال درآببندی با آببند مکانیکی | : از ۵۰ – تا ۱۴۰ درجه سانتی‌گراد |

### Material :

| | |
|---|---|
| Shaft | : Steel Ck45 |
| Impeller | : Cast - Iron GG - 25 |
| Casing | : Cast - Iron GG - 25 |

Additional materials for pump parts are available upon request.

### جنس مواد :

| | |
|---|---|
| محور | : فولاد Ck45 |
| پروانه | : چدن GG - 25 |
| محفظه | : چدن GG - 25 |

جنس مواد بر حسب تقاضا قابل تغییر است.

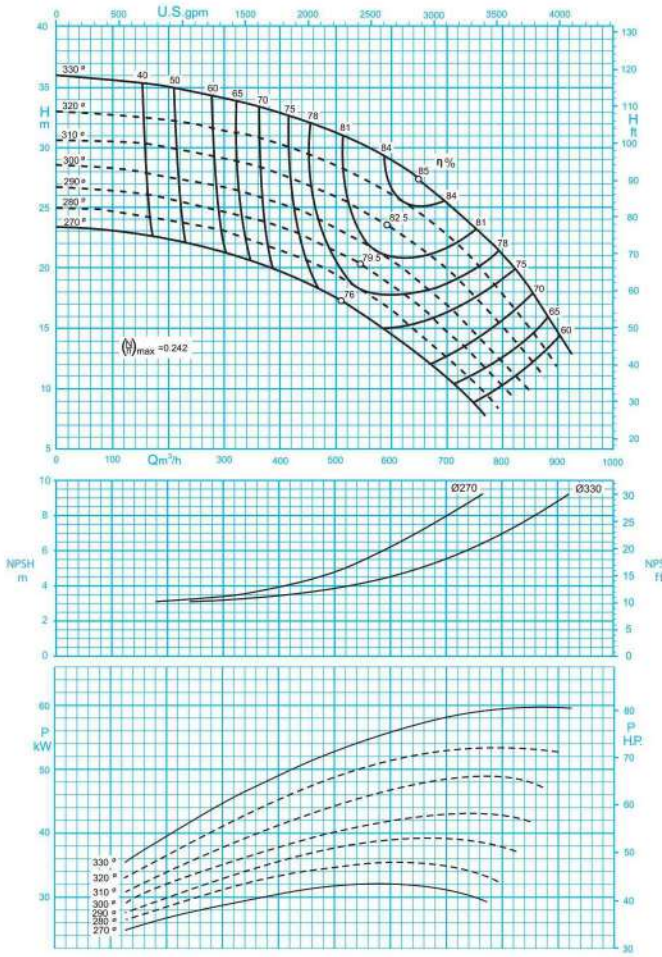


ISO 9906:2012 Grade 3B

دور موتور ۱۴۵۰ / 1450 rpm

مقادیر ارتفاع و سایر اطلاعات عملکردی برای چگالی $1 kg/dm^3$ و حداکثر گرانروی سینماتیکی $20 mm^2/s$ تعریف شده‌اند.

The indicated heads and performance data apply to pumped fluids with a density ρ=1.0 $kg/dm^3$ and a kinematic viscosity of up to 20 $mm^2/s$ max.

# PUMPIRAN

## CENTRIFUGAL PUMP 200-33

## پمپ گریز از مرکز ۳۳-۲۰۰

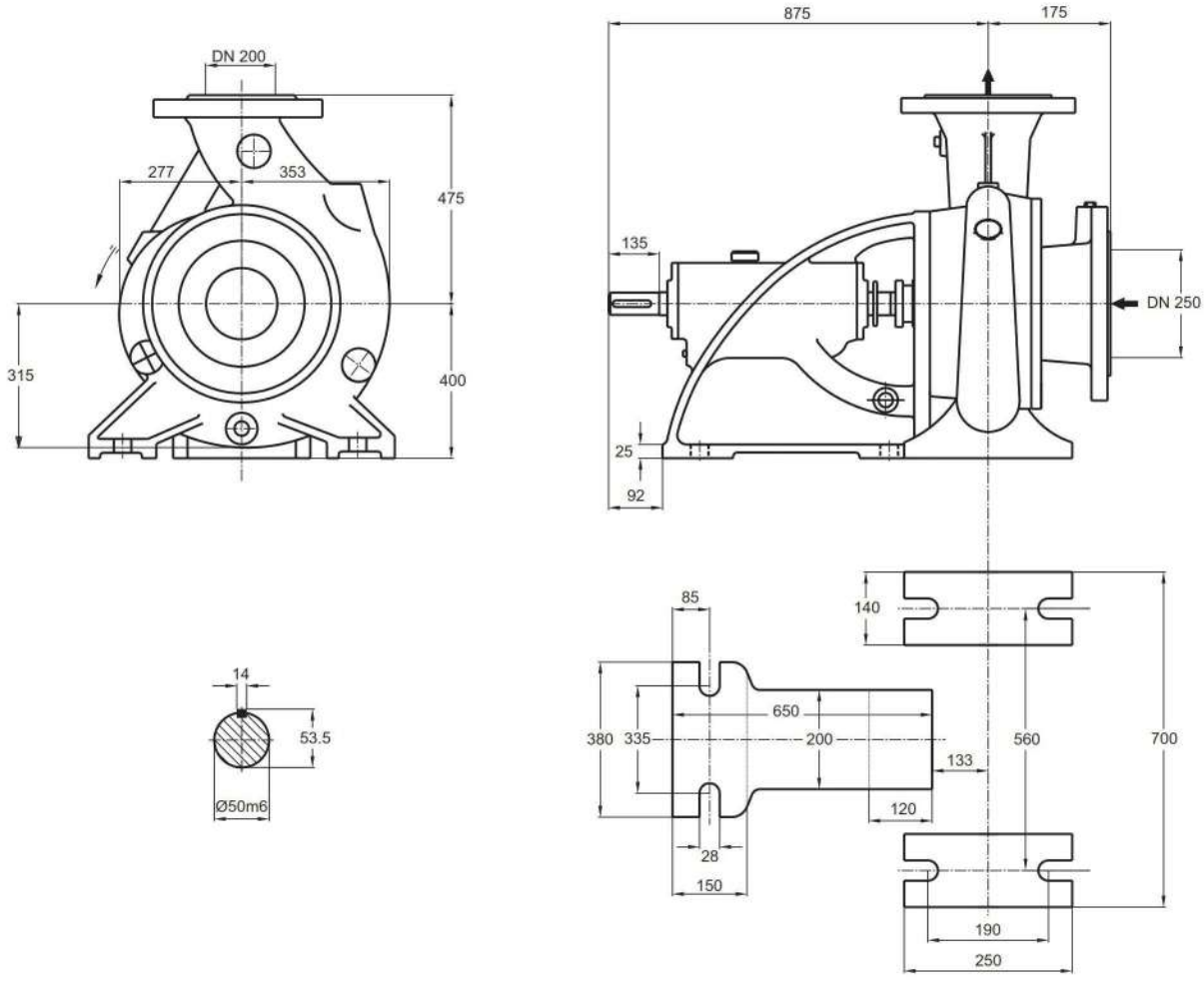


توضیحات A,B,C در صفحه ۱۱۵

| دور ۱۴۵۰ RPM 1450 | آبدهی (مترمکعب بر ساعت) Capacity ($m^3$/h) | | | | | قطر پروانه Imp. Dia. (mm) | فلنج پمپ Pump Flange (mm) | | مشخصات موتور Motor Characteristics | | | قطر لوله Pipe Dia. (Inch) | |
|---|---|---|---|---|---|---|---|---|---|---|---|---|---|
| | 200 | 400 | 600 | 800 | 900 | | مکش Inlet | رانش outlet | Power / قدرت A kW کیلووات | HP اسب‌بخار | I / جریان Amp آمپر | مکش Inlet | رانش outlet |
| ارتفاع (متر) Head (m) | 35 | 32.9 | 28.9 | 21.2 | 15 | 330 | 250 | 200 | 75 | 102 | 141 | B | C |
| | 32.2 | 30.2 | 26.2 | 18.2 | 12 | 320 | | | 75 | 102 | 141 | | |
| | 30 | 27.9 | 23.3 | 15.2 | - | 310 | | | 55 | 75 | 104 | | |
| | 27.5 | 25.3 | 20.5 | 12.3 | - | 300 | | | 55 | 75 | 104 | | |

الکتروموتورها برای حداکثر دمای محیط ۴۰°C و حداکثر ارتفاع نصب ۱۰۰۰ متر بالاتر از سطح دریا انتخاب شده‌اند.

The motor ratings are valid for an ambient temperature of max. 40°C, for places of installation situated max. 1000 m above sea level.

# PUMPIRAN

## CENTRIFUGAL PUMP 200-40

## پمپ گریز از مرکز ۴۰-۲۰۰

### GENERAL SPECIFICATIONS OF CENTRIFUGAL PUMPS

| | |
|---|---|
| Output size | : 32 to 300 mm |
| Capacity | : 5 to 1800 $m^3$/ h |
| Head | : 5 to 90 m |
| Operating temperature with soft packed stuffing box | : from -50°c to 110°c |
| Operating temperature with mechanical seal | : from -50°c to 140°c |

### مشخصات کلی پمپ‌های گریز از مرکز

| | |
|---|---|
| قطر خروجی | : ۳۲ تا ۳۰۰ میلی‌متر |
| ظرفیت آبدهی | : ۵ تا ۱۸۰۰ مترمکعب در ساعت |
| ارتفاع | : ۵ تا ۹۰ متر |
| درجه حرارت سیال درآببندی با نوار گرافیت | : از ۵۰ – تا ۱۱۰ درجه سانتی‌گراد |
| درجه حرارت سیال درآببندی با آببند مکانیکی | : از ۵۰ – تا ۱۴۰ درجه سانتی‌گراد |

### Material :

| | |
|---|---|
| Shaft | : Steel Ck45 |
| Impeller | : Cast - Iron GG - 25 |
| Casing | : Cast - Iron GG - 25 |

Additional materials for pump parts are available upon request.

### جنس مواد :

| | |
|---|---|
| محور | : فولاد Ck45 |
| پروانه | : چدن GG - 25 |
| محفظه | : چدن GG - 25 |

جنس مواد بر حسب تقاضا قابل تغییر است.

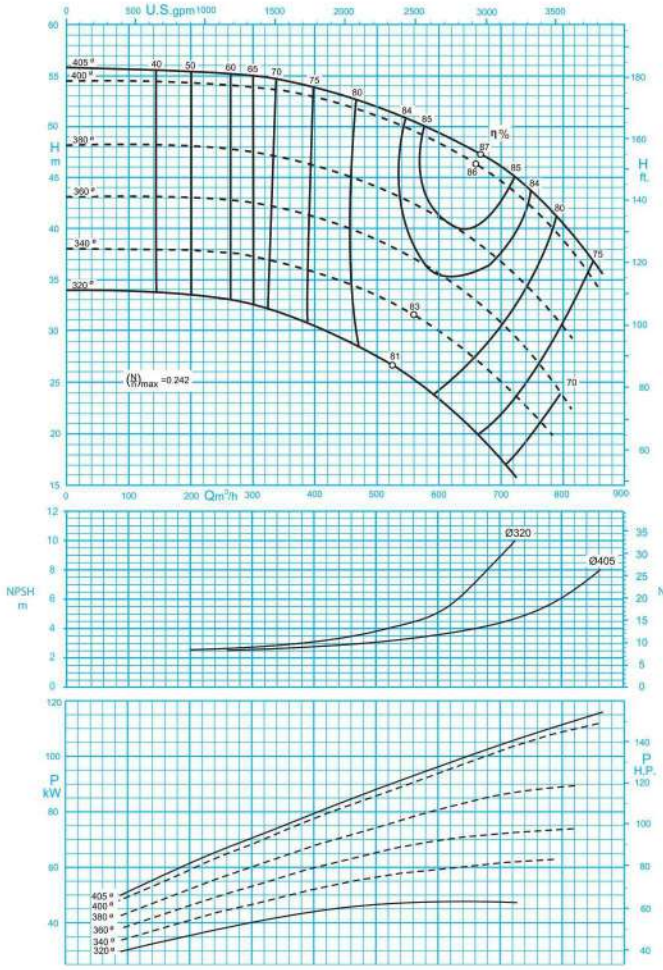


ISO 9906:2012 Grade 3B

دور موتور ۱۴۵۰ / 1450 rpm

مقادیر ارتفاع و سایر اطلاعات عملکردی برای چگالی $1 kg/dm^3$ و حداکثر گرانروی سینماتیکی $20 mm^2/s$ تعریف شده‌اند.

The indicated heads and performance data apply to pumped fluids with a density $\rho$=1.0 $kg/dm^3$ and a kinematic viscosity of up to 20 $mm^2/s$ max.

# PUMPIRAN

## CENTRIFUGAL PUMP 200-40

## پمپ گریز از مرکز ۴۰-۲۰۰

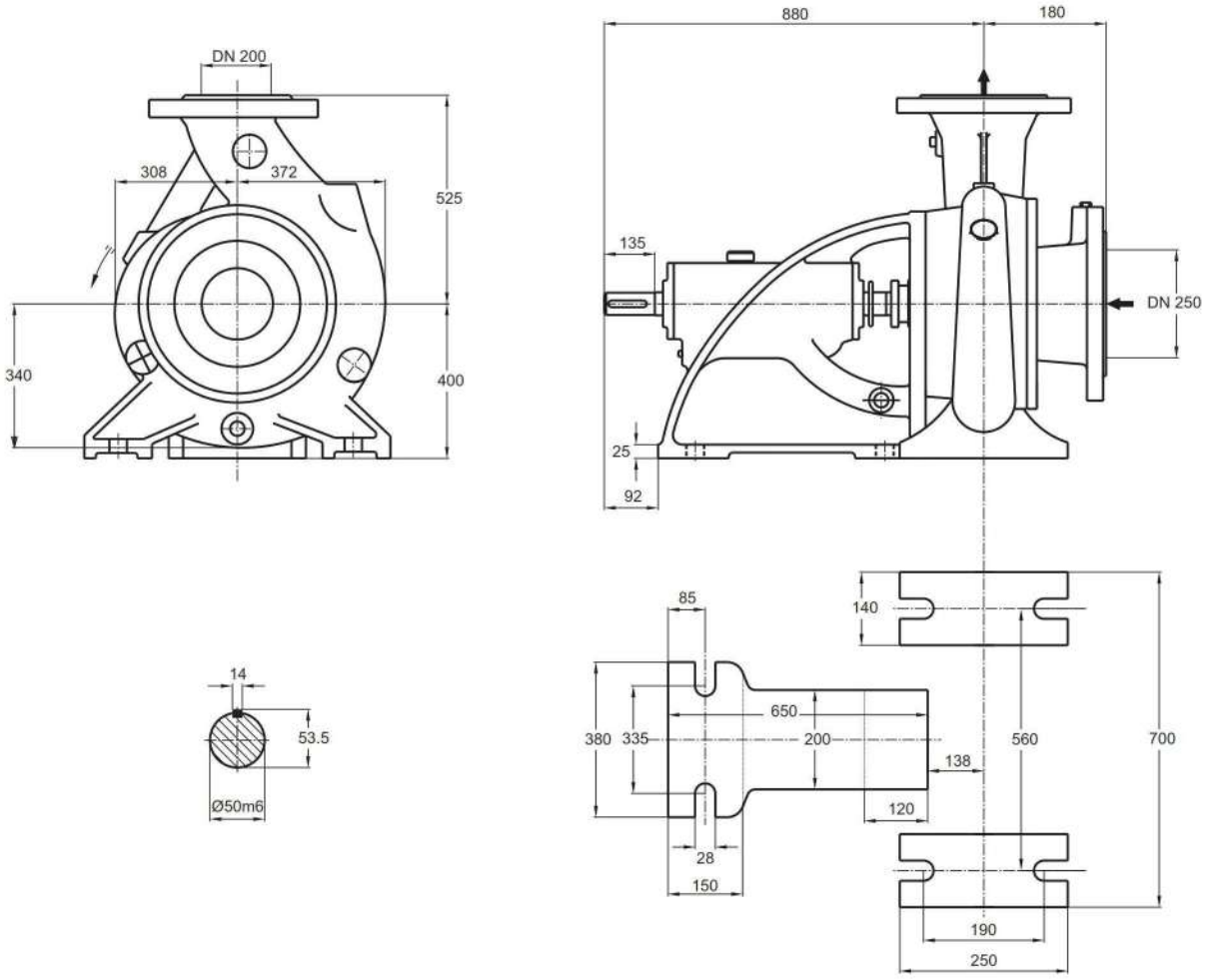


توضیحات A,B,C در صفحه ۱۱۵

| دور ۱۴۵۰ RPM 1450 | آبدهی (مترمکعب بر ساعت) Capacity ($m^3$/h) | | | | | قطر پروانه Imp. Dia. (mm) | فلنج پمپ Pump Flange (mm) | | مشخصات موتور Motor Characteristics | | | قطر لوله Pipe Dia. (Inch) | |
|---|---|---|---|---|---|---|---|---|---|---|---|---|---|
| | 400 | 500 | 600 | 700 | 800 | | مکش Inlet | رانش outlet | Power / قدرت A kW کیلووات | HP اسب‌بخار | I / جریان Amp آمپر | مکش Inlet | رانش outlet |
| ارتفاع (متر) Head (m) | 54 | 52 | 49.5 | 46 | 40.5 | 405 | 250 | 200 | 132 | 180 | 243 | B | C |
| | 46 | 44 | 41 | 36.3 | 30.5 | 380 | | | 110 | 150 | 205 | | |
| | 41 | 38.5 | 35.5 | 30.5 | - | 360 | | | 90 | 122 | 163 | | |
| | 35.7 | 33.5 | 30 | 25 | - | 340 | | | 75 | 102 | 141 | | |

الکتروموتورها برای حداکثر دمای محیط ۴۰°C و حداکثر ارتفاع نصب ۱۰۰۰ متر بالاتر از سطح دریا انتخاب شده‌اند.

The motor ratings are valid for an ambient temperature of max. 40°C, for places of installation situated max. 1000 m above sea level.

# PUMPIRAN

## CENTRIFUGAL PUMP 200-50

## پمپ گریز از مرکز ۵۰–۲۰۰

### GENERAL SPECIFICATIONS OF CENTRIFUGAL PUMPS

| | |
|---|---|
| Output size | : 32 to 300 mm |
| Capacity | : 5 to 1800 $m^3$/ h |
| Head | : 5 to 90 m |
| Operating temperature with soft packed stuffing box | : from -50°c to 110°c |
| Operating temperature with mechanical seal | : from -50°c to 140°c |

### مشخصات کلی پمپ‌های گریز از مرکز

| | |
|---|---|
| قطر خروجی | : ۳۲ تا ۳۰۰ میلی‌متر |
| ظرفیت آبدهی | : ۵ تا ۱۸۰۰ مترمکعب در ساعت |
| ارتفاع | : ۵ تا ۹۰ متر |
| درجه حرارت سیال درآببندی با نوار گرافیت | : از ۵۰ – تا ۱۱۰ درجه سانتی‌گراد |
| درجه حرارت سیال درآببندی با آببند مکانیکی | : از ۵۰ – تا ۱۴۰ درجه سانتی‌گراد |

### Material :

| | |
|---|---|
| Shaft | : Steel Ck45 |
| Impeller | : Cast - Iron GG - 25 |
| Casing | : Cast - Iron GG - 25 |

Additional materials for pump parts are available upon request.

### جنس مواد :

| | |
|---|---|
| محور | : فولاد Ck45 |
| پروانه | : چدن GG - 25 |
| محفظه | : چدن GG - 25 |

جنس مواد بر حسب تقاضا قابل تغییر است.

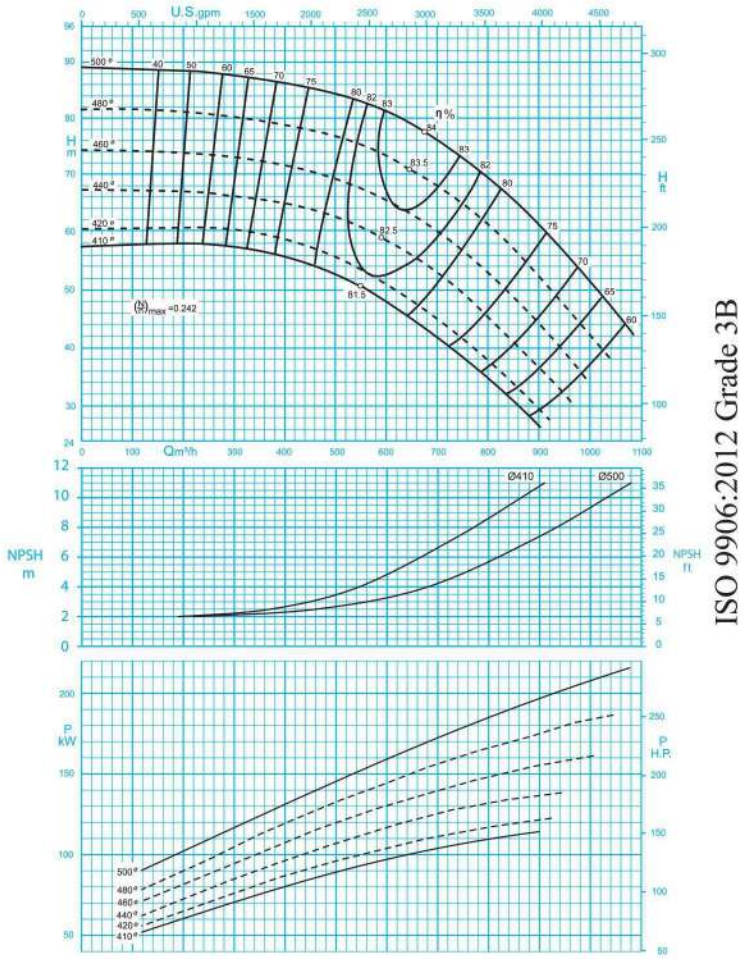


دور موتور ۱۴۵۰ / 1450 rpm

مقادیر ارتفاع و سایر اطلاعات عملکردی برای چگالی $1 kg/dm^3$ و حداکثر گرانروی سینماتیکی $20 mm^2/s$ تعریف شده‌اند.

The indicated heads and performance data apply to pumped fluids with a density $\rho$=1.0 $kg/dm^3$ and a kinematic viscosity of up to 20 $mm^2/s$ max.

# PUMPIRAN

## CENTRIFUGAL PUMP 200-50

## پمپ گریز از مرکز ۵۰-۲۰۰

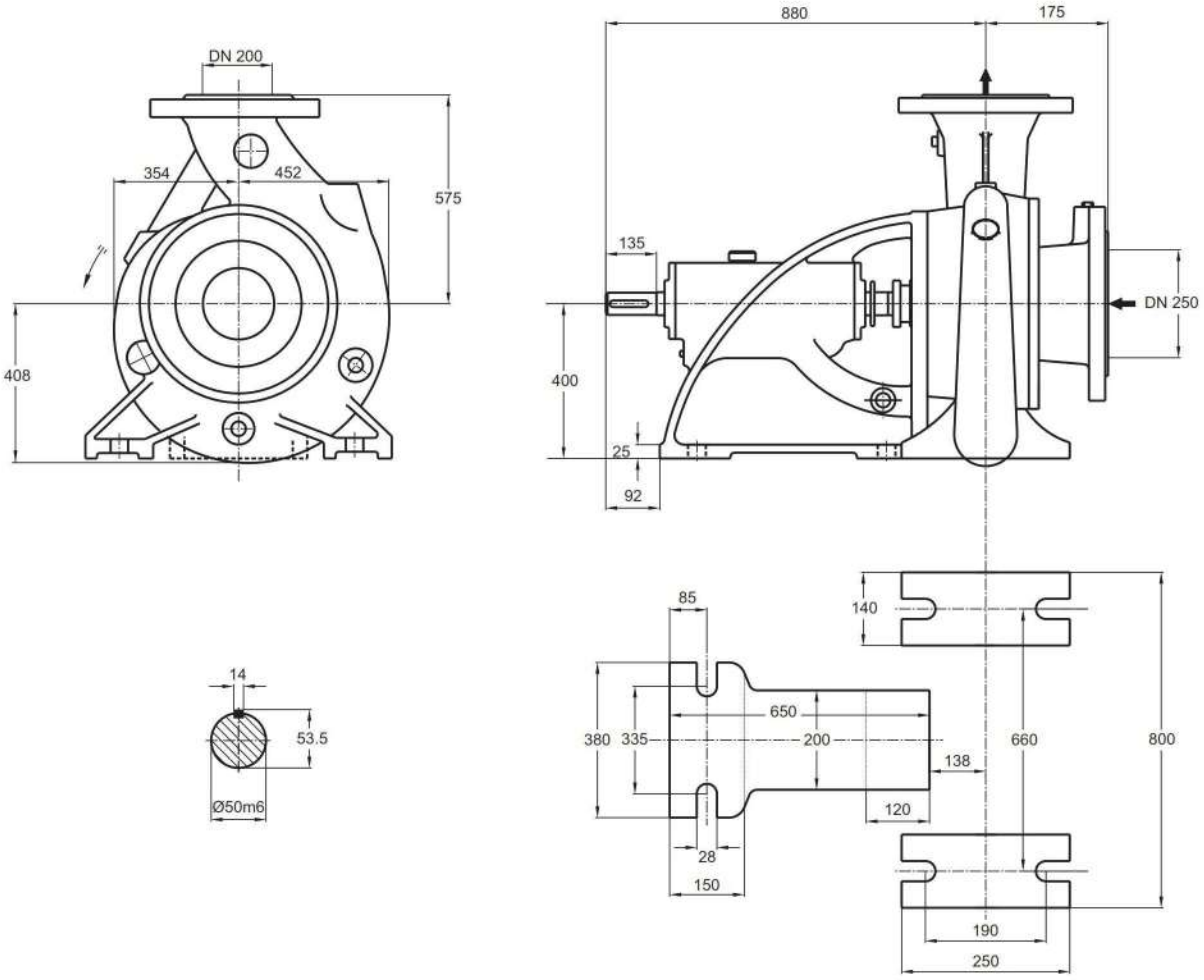


توضیحات A,B,C در صفحه ۱۱۵

| دور ۱۴۵۰ RPM 1450 | آبدهی (مترمکعب بر ساعت) Capacity ($m^3$/h) | | | | | قطر پروانه Imp. Dia. (mm) | فلنج‌پمپ Pump Flange (mm) | | مشخصات موتور Motor Characteristics | | | قطر لوله Pipe Dia. (Inch) | |
|---|---|---|---|---|---|---|---|---|---|---|---|---|---|
| | 200 | 400 | 600 | 800 | 1000 | | مکش Inlet | رانش outlet | Power / قدرت A kW کیلووات | HP اسب‌بخار | I / جریان Amp آمپر | مکش Inlet | رانش outlet |
| ارتفاع (متر) Head (m) | 88 | 86 | 81 | 69 | 51 | 500 | 250 | 200 | 250 | 340 | 445 | B | C |
| | 80.3 | 78.2 | 73 | 61 | 42 | 480 | | | 200 | 272 | 362 | | |
| | 74 | 70.6 | 65 | 52 | 34 | 460 | | | 200 | 272 | 362 | | |
| | 66.3 | 65 | 58 | 45 | - | 440 | | | 160 | 218 | 294 | | |

الکتروموتورها برای حداکثر دمای محیط ۴۰°C و حداکثر ارتفاع نصب ۱۰۰۰ متر بالاتر از سطح دریا انتخاب شده‌اند.

The motor ratings are valid for an ambient temperature of max. 40°C, for places of installation situated max. 1000 m above sea level.

# PUMPIRAN

## CENTRIFUGAL PUMP 250-29

## پمپ گریز از مرکز ۲۹–۲۵۰

### GENERAL SPECIFICATIONS OF CENTRIFUGAL PUMPS

| | |
|---|---|
| Output size | : 32 to 300 mm |
| Capacity | : 5 to 1800 $m^3$/ h |
| Head | : 5 to 90 m |
| Operating temperature with soft packed stuffing box | : from -50°c to 110°c |
| Operating temperature with mechanical seal | : from -50°c to 140°c |

### مشخصات کلی پمپ‌های گریز از مرکز

| | |
|---|---|
| قطر خروجی | : ۳۲ تا ۳۰۰ میلی‌متر |
| ظرفیت آبدهی | : ۵ تا ۱۸۰۰ مترمکعب در ساعت |
| ارتفاع | : ۵ تا ۹۰ متر |
| درجه حرارت سیال درآببندی با نوار گرافیت | : از ۵۰ – تا ۱۱۰ درجه سانتی‌گراد |
| درجه حرارت سیال درآببندی با آببند مکانیکی | : از ۵۰ – تا ۱۴۰ درجه سانتی‌گراد |

### Material :

| | |
|---|---|
| Shaft | : Steel Ck45 |
| Impeller | : Cast - Iron GG - 25 |
| Casing | : Cast - Iron GG - 25 |

Additional materials for pump parts are available upon request.

### جنس مواد :

| | |
|---|---|
| محور | : فولاد Ck45 |
| پروانه | : چدن GG - 25 |
| محفظه | : چدن GG - 25 |

جنس مواد بر حسب تقاضا قابل تغییر است.

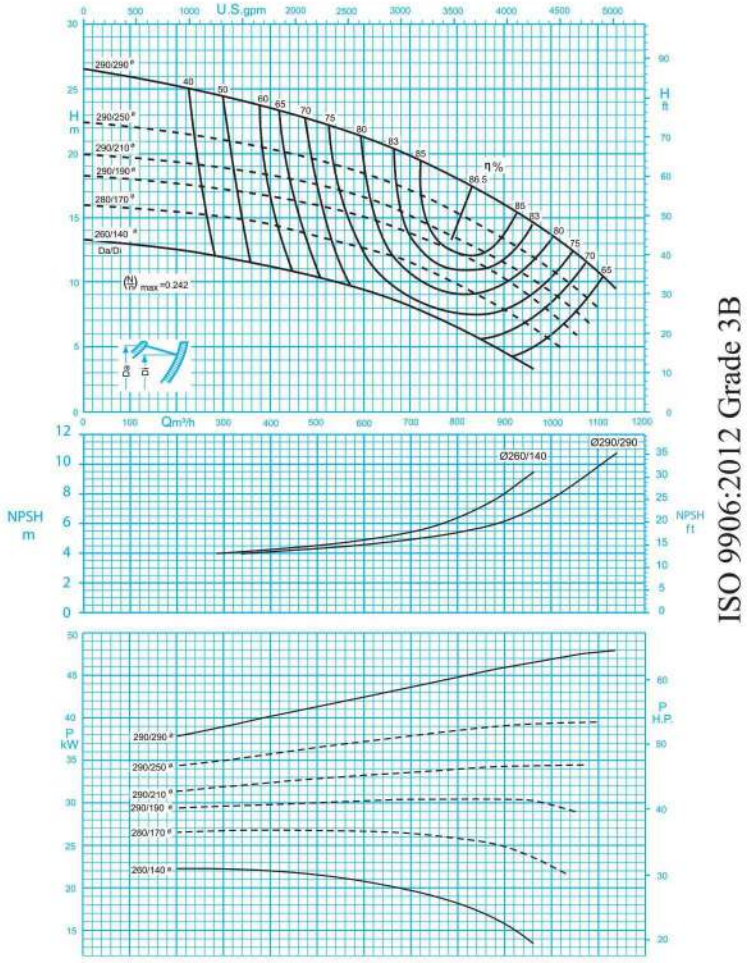


1450 rpm / ۱۴۵۰ دور موتور

مقادیر ارتفاع و سایر اطلاعات عملکردی برای چگالی $1 kg/dm^3$ و حداکثر گرانروی سینماتیکی $20 mm^2/s$ تعریف شده‌اند.

The indicated heads and performance data apply to pumped fluids with a density $\rho$=1.0 $kg/dm^3$ and a kinematic viscosity of up to 20 $mm^2/s$ max.

# PUMPIRAN

## CENTRIFUGAL PUMP 250-29

## پمپ گریز از مرکز ۲۹-۲۵۰

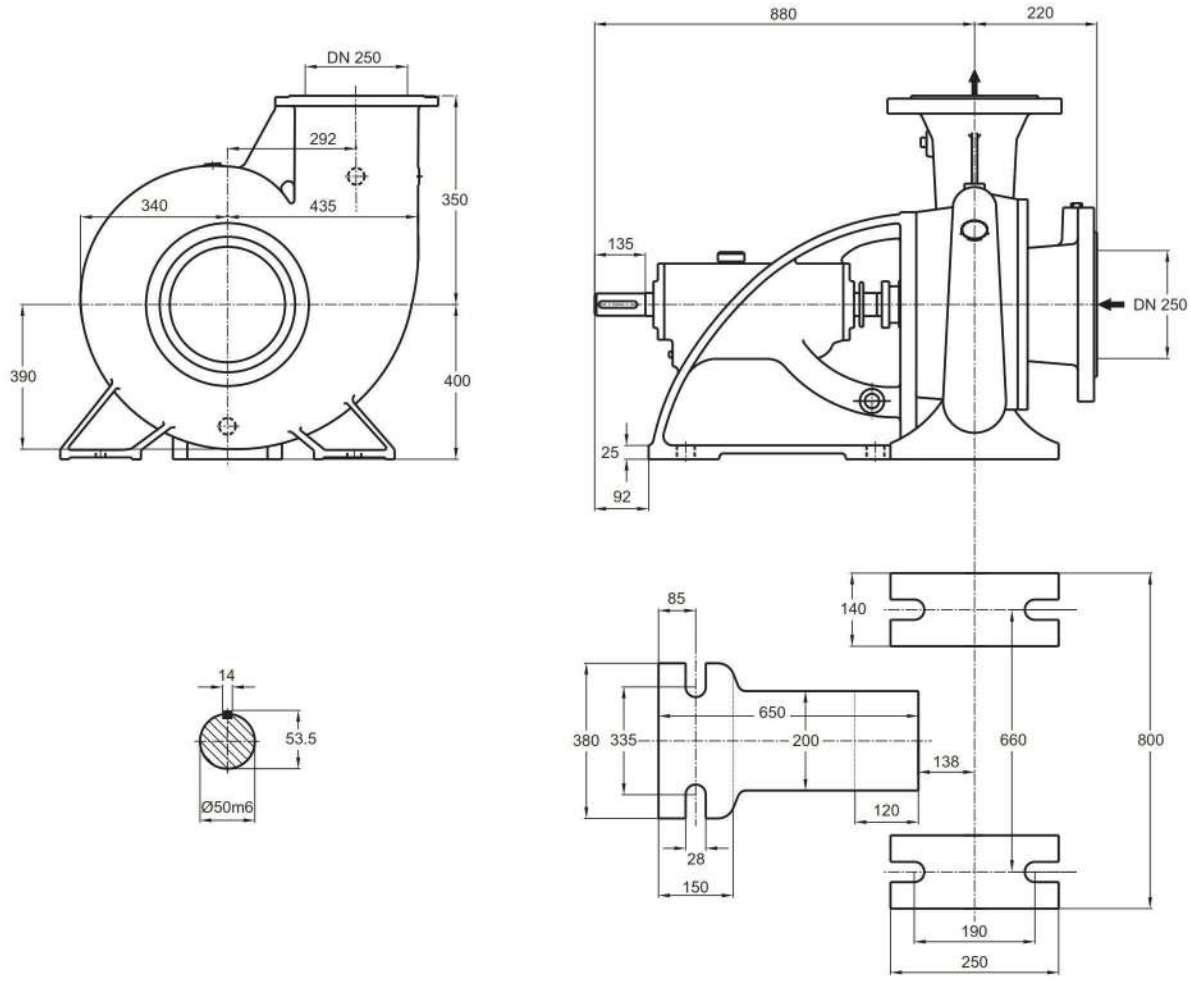


توضیحات A,B,C در صفحه ۱۱۵

| دور ۱۴۵۰ RPM 1450 | آبدهی (مترمکعب بر ساعت) Capacity ($m^3$/h) | | | | | قطر پروانه Imp. Dia. (mm) | فلنج پمپ Pump Flange (mm) | | مشخصات موتور Motor Characteristics | | | قطر لوله Pipe Dia. (Inch) | |
|---|---|---|---|---|---|---|---|---|---|---|---|---|---|
| | 300 | 500 | 700 | 900 | 1100 | | مکش Inlet | رانش outlet | Power / قدرت A kW کیلووات | HP اسب‌بخار | I / جریان Amp آمپر | مکش Inlet | رانش outlet |
| ارتفاع (متر) Head (m) | 24.5 | 22.5 | 19.5 | 16 | 10.8 | 290/290 | 250 | 250 | 55 | 75 | 104 | B | C |
| | 21 | 19.5 | 17 | 13.5 | 8 | 290/250 | | | 45 | 61 | 85.5 | | |
| | 18.8 | 17.5 | 15 | 11.5 | - | 290/210 | | | 37 | 50 | 70.5 | | |
| | 17 | 16 | 13.6 | 10 | - | 290/190 | | | 37 | 50 | 70.5 | | |

الکتروموتورها برای حداکثر دمای محیط ۴۰°C و حداکثر ارتفاع نصب ۱۰۰۰ متر بالاتر از سطح دریا انتخاب شده‌اند.

The motor ratings are valid for an ambient temperature of max. 40°C, for places of installation situated max. 1000 m above sea level.

# PUMPIRAN

## CENTRIFUGAL PUMP 250-33

## پمپ گریز از مرکز ۳۳–۲۵۰

### GENERAL SPECIFICATIONS OF CENTRIFUGAL PUMPS

| | |
|---|---|
| Output size | : 32 to 300 mm |
| Capacity | : 5 to 1800 $m^3$/ h |
| Head | : 5 to 90 m |
| Operating temperature with soft packed stuffing box | : from -50°c to 110°c |
| Operating temperature with mechanical seal | : from -50°c to 140°c |

### مشخصات کلی پمپ‌های گریز از مرکز

| | |
|---|---|
| قطر خروجی | : ۳۲ تا ۳۰۰ میلی‌متر |
| ظرفیت آبدهی | : ۵ تا ۱۸۰۰ مترمکعب در ساعت |
| ارتفاع | : ۵ تا ۹۰ متر |
| درجه حرارت سیال درآببندی با نوار گرافیت | : از ۵۰ – تا ۱۱۰ درجه سانتی‌گراد |
| درجه حرارت سیال درآببندی با آببند مکانیکی | : از ۵۰ – تا ۱۴۰ درجه سانتی‌گراد |

### Material :

| | |
|---|---|
| Shaft | : Steel Ck 45 |
| Impeller | : Cast - Iron GG - 25 |
| Casing | : Cast - Iron GG - 25 |

Additional materials for pump parts are available upon request.

### جنس مواد :

| | |
|---|---|
| محور | : فولاد Ck 45 |
| پروانه | : چدن GG - 25 |
| محفظه | : چدن GG - 25 |

جنس مواد بر حسب تقاضا قابل تغییر است.

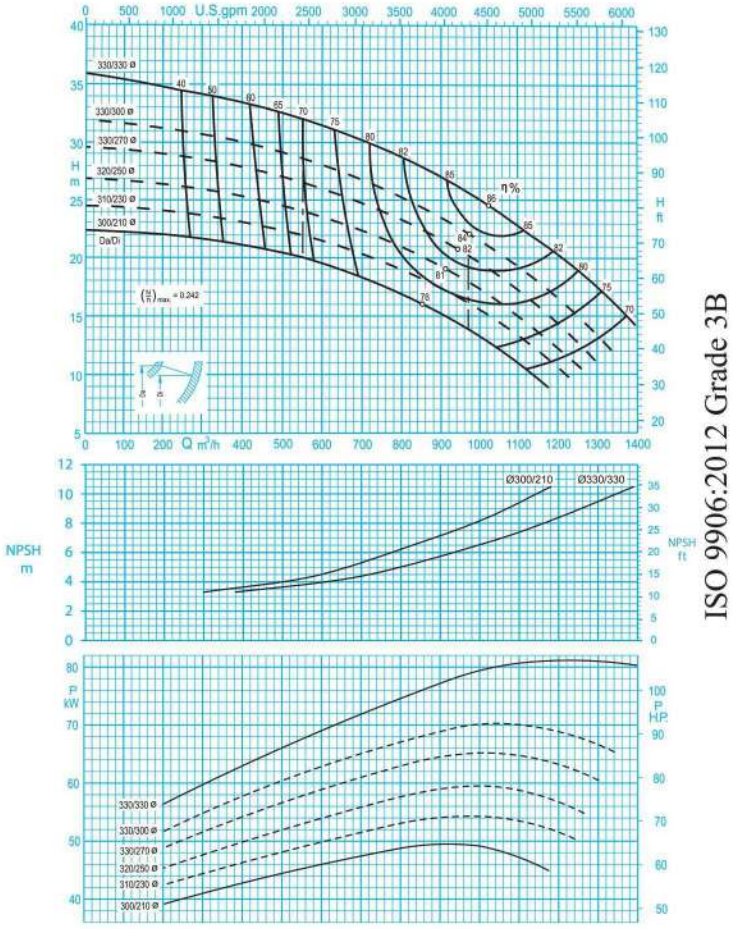


ISO 9906:2012 Grade 3B

1450 rpm / ۱۴۵۰ دور موتور

مقادیر ارتفاع و سایر اطلاعات عملکردی برای چگالی $1 kg/dm^3$ و حداکثر گرانروی سینماتیکی $20 mm^2/s$ تعریف شده‌اند.

The indicated heads and performance data apply to pumped fluids with a density $\rho$=1.0 $kg/dm^3$ and a kinematic viscosity of up to 20 $mm^2/s$ max.

# PUMPIRAN

## CENTRIFUGAL PUMP 250-33

## پمپ گریز از مرکز ۳۳-۲۵۰

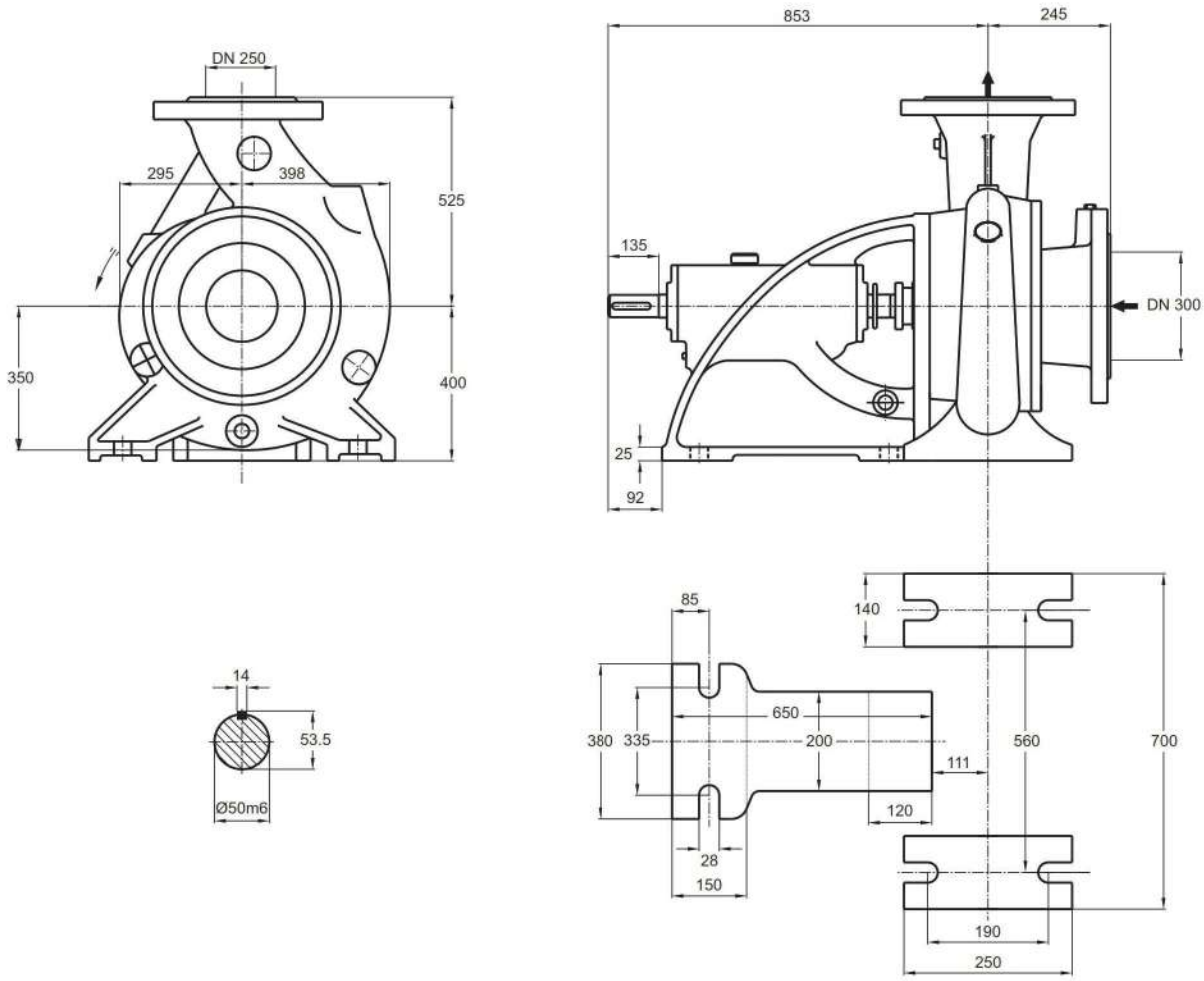


توضیحات A,B,C در صفحه ۱۱۵

| دور ۱۴۵۰ RPM 1450 | آبدهی (مترمکعب بر ساعت) Capacity ($m^3$/h) | | | | | قطر پروانه Imp. Dia. (mm) | فلنج پمپ Pump Flange (mm) | | مشخصات موتور Motor Characteristics | | | قطر لوله Pipe Dia. (Inch) | |
|---|---|---|---|---|---|---|---|---|---|---|---|---|---|
| | 500 | 700 | 900 | 1100 | 1300 | | مکش Inlet | رانش outlet | Power / قدرت A kW کیلووات | HP اسب‌بخار | I / جریان Amp آمپر | مکش Inlet | رانش outlet |
| ارتفاع (متر) Head (m) | 32.5 | 30 | 27 | 22.7 | 17.2 | 330/330 | 300 | 250 | 90 | 122 | 163 | B | C |
| | 29 | 26.7 | 23.4 | 19 | 13.2 | 330/300 | | | 75 | 102 | 141 | | |
| | 27 | 24.5 | 21.5 | 17 | 11 | 330/270 | | | 75 | 102 | 141 | | |
| | 24.5 | 22.2 | 19.2 | 15 | - | 320/250 | | | 75 | 102 | 141 | | |

الکتروموتورها برای حداکثر دمای محیط ۴۰°C و حداکثر ارتفاع نصب ۱۰۰۰ متر بالاتر از سطح دریا انتخاب شده‌اند.

The motor ratings are valid for an ambient temperature of max. 40°C, for places of installation situated max. 1000 m above sea level.

# PUMPIRAN

## CENTRIFUGAL PUMP 250-40

## پمپ گریز از مرکز ۴۰–۲۵۰

### GENERAL SPECIFICATIONS OF CENTRIFUGAL PUMPS

| | |
|---|---|
| Output size | : 32 to 300 mm |
| Capacity | : 5 to 1800 $m^3$/ h |
| Head | : 5 to 90 m |
| Operating temperature with soft packed stuffing box | : from -50°c to 110°c |
| Operating temperature with mechanical seal | : from -50°c to 140°c |

### مشخصات کلی پمپ‌های گریز از مرکز

| | |
|---|---|
| قطر خروجی | : ۳۲ تا ۳۰۰ میلی‌متر |
| ظرفیت آبدهی | : ۵ تا ۱۸۰۰ مترمکعب در ساعت |
| ارتفاع | : ۵ تا ۹۰ متر |
| درجه حرارت سیال درآببندی با نوار گرافیت | : از ۵۰ – تا ۱۱۰ درجه سانتی‌گراد |
| درجه حرارت سیال درآببندی با آببند مکانیکی | : از ۵۰ – تا ۱۴۰ درجه سانتی‌گراد |

### Material :

| | |
|---|---|
| Shaft | : Steel Ck45 |
| Impeller | : Cast - Iron GG - 25 |
| Casing | : Cast - Iron GG - 25 |

Additional materials for pump parts are available upon request.

### جنس مواد :

| | |
|---|---|
| محور | : فولاد Ck45 |
| پروانه | : چدن GG - 25 |
| محفظه | : چدن GG - 25 |

جنس مواد بر حسب تقاضا قابل تغییر است.

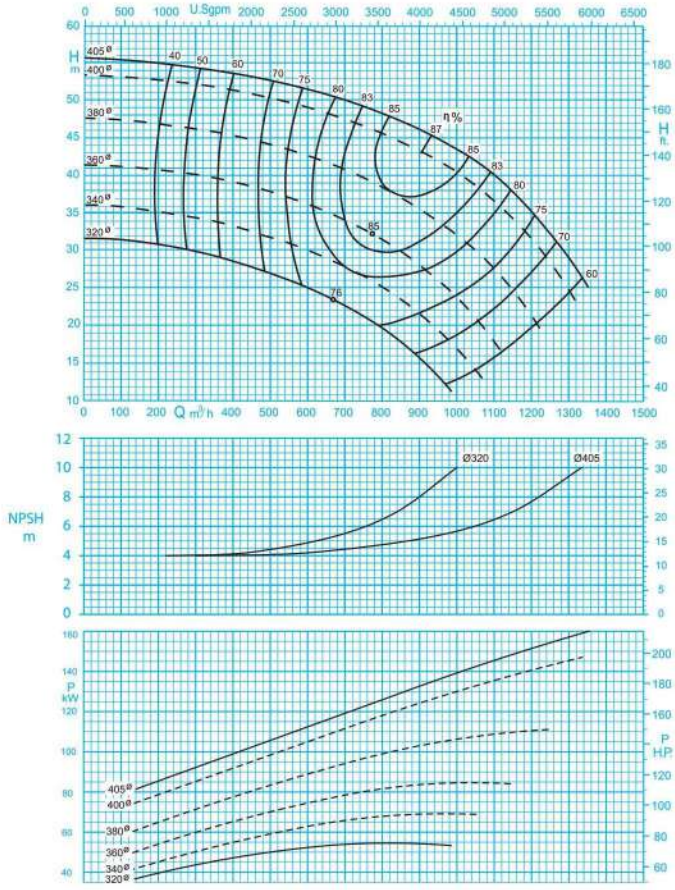


ISO 9906:2012 Grade 3B

دور موتور ۱۴۵۰ / 1450 rpm

مقادیر ارتفاع و سایر اطلاعات عملکردی برای چگالی $1 kg/dm^3$ و حداکثر گرانروی سینماتیکی $20 mm^2/s$ تعریف شده‌اند.

The indicated heads and performance data apply to pumped fluids with a density $\rho$=1.0 $kg/dm^3$ and a kinematic viscosity of up to 20 $mm^2/s$ max.

# PUMPIRAN

## CENTRIFUGAL PUMP 250-40

## پمپ گریز از مرکز ۴۰-۲۵۰

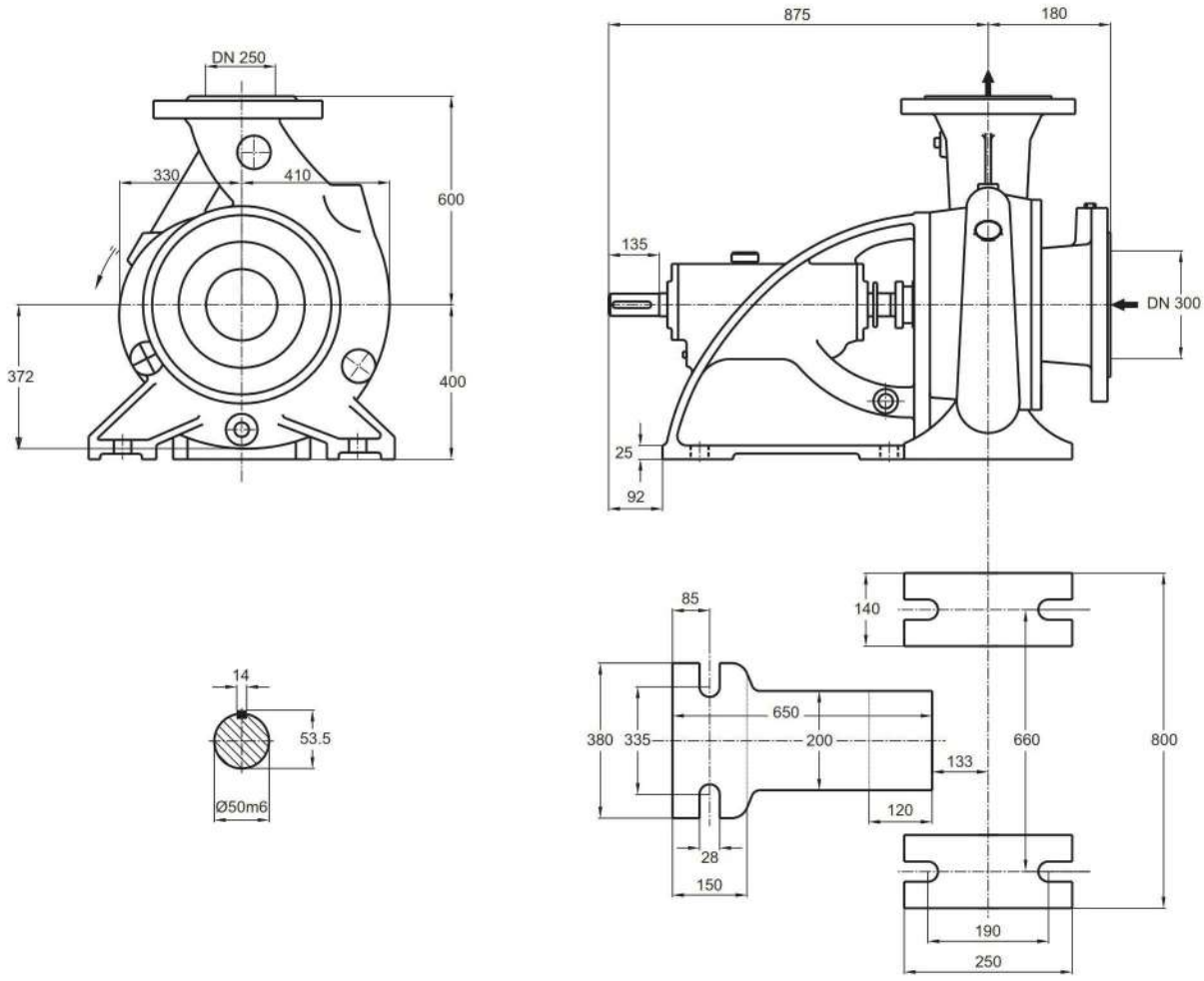


توضیحات A,B,C در صفحه ۱۱۵

| دور ۱۴۵۰ RPM 1450 | آبدهی (مترمکعب بر ساعت) Capacity ($m^3$/h) | | | | | قطر پروانه Imp. Dia. (mm) | فلنج پمپ Pump Flange (mm) | | مشخصات موتور Motor Characteristics | | | قطر لوله Pipe Dia. (Inch) | |
|---|---|---|---|---|---|---|---|---|---|---|---|---|---|
| | 400 | 600 | 800 | 1000 | 1200 | | مکش Inlet | رانش outlet | Power / قدرت A kW کیلووات | HP اسب‌بخار | جریان / I Amp آمپر | مکش Inlet | رانش outlet |
| ارتفاع (متر) Head (m) | 53.5 | 51.5 | 48 | 43.5 | 35 | 405 | 300 | 250 | 200 | 272 | 362 | B | C |
| | 45.2 | 42.5 | 38.5 | 32 | 21 | 380 | | | 132 | 180 | 243 | | |
| | 39 | 36.2 | 31.5 | 23.5 | - | 360 | | | 90 | 122 | 163 | | |
| | 33.1 | 30 | 25 | 17 | - | 340 | | | 75 | 102 | 141 | | |

الکتروموتورها برای حداکثر دمای محیط ۴۰°C و حداکثر ارتفاع نصب ۱۰۰۰ متر بالاتر از سطح دریا انتخاب شده‌اند.

The motor ratings are valid for an ambient temperature of max. 40°C, for places of installation situated max. 1000 m above sea level.

# PUMPIRAN

## CENTRIFUGAL PUMP 250-50

## پمپ گریز از مرکز ۵۰–۲۵۰

### GENERAL SPECIFICATIONS OF CENTRIFUGAL PUMPS

| | |
|---|---|
| Output size | : 32 to 300 mm |
| Capacity | : 5 to 1800 $m^3$/ h |
| Head | : 5 to 90 m |
| Operating temperature with soft packed stuffing box | : from -50°c to 110°c |
| Operating temperature with mechanical seal | : from -50°c to 140°c |

### مشخصات کلی پمپ‌های گریز از مرکز

| | |
|---|---|
| قطر خروجی | : ۳۲ تا ۳۰۰ میلی‌متر |
| ظرفیت آبدهی | : ۵ تا ۱۸۰۰ مترمکعب در ساعت |
| ارتفاع | : ۵ تا ۹۰ متر |
| درجه حرارت سیال درآببندی با نوار گرافیت | : از ۵۰– تا ۱۱۰ درجه سانتی‌گراد |
| درجه حرارت سیال درآببندی با آببند مکانیکی | : از ۵۰– تا ۱۴۰ درجه سانتی‌گراد |

### Material :

| | |
|---|---|
| Shaft | : Steel Ck45 |
| Impeller | : Cast - Iron GG - 25 |
| Casing | : Cast - Iron GG - 25 |

Additional materials for pump parts are available upon request.

### جنس مواد :

| | |
|---|---|
| محور | : فولاد Ck45 |
| پروانه | : چدن GG - 25 |
| محفظه | : چدن GG - 25 |

جنس مواد بر حسب تقاضا قابل تغییر است.

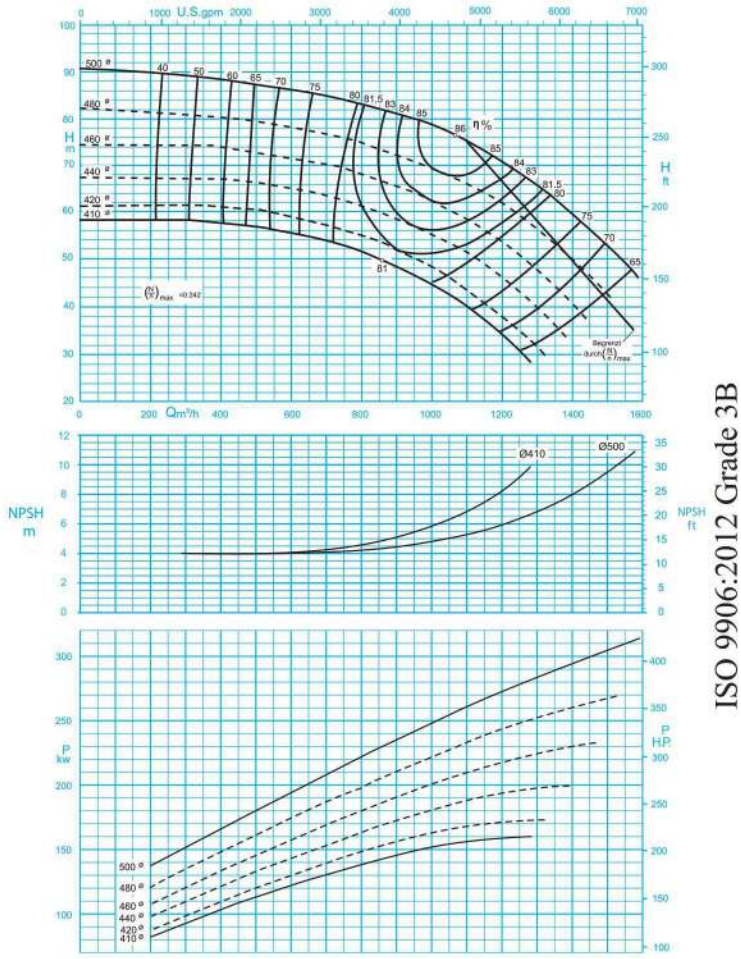


دور موتور ۱۴۵۰ / 1450 rpm

مقادیر ارتفاع و سایر اطلاعات عملکردی برای چگالی $1 kg/dm^3$ و حداکثر گرانروی سینماتیکی $20 mm^2/s$ تعریف شده‌اند.

The indicated heads and performance data apply to pumped fluids with a density $\rho$=1.0 $kg/dm^3$ and a kinematic viscosity of up to 20 $mm^2/s$ max.

# PUMPIRAN

## CENTRIFUGAL PUMP 250-50

## پمپ گریز از مرکز ۵۰-۲۵۰

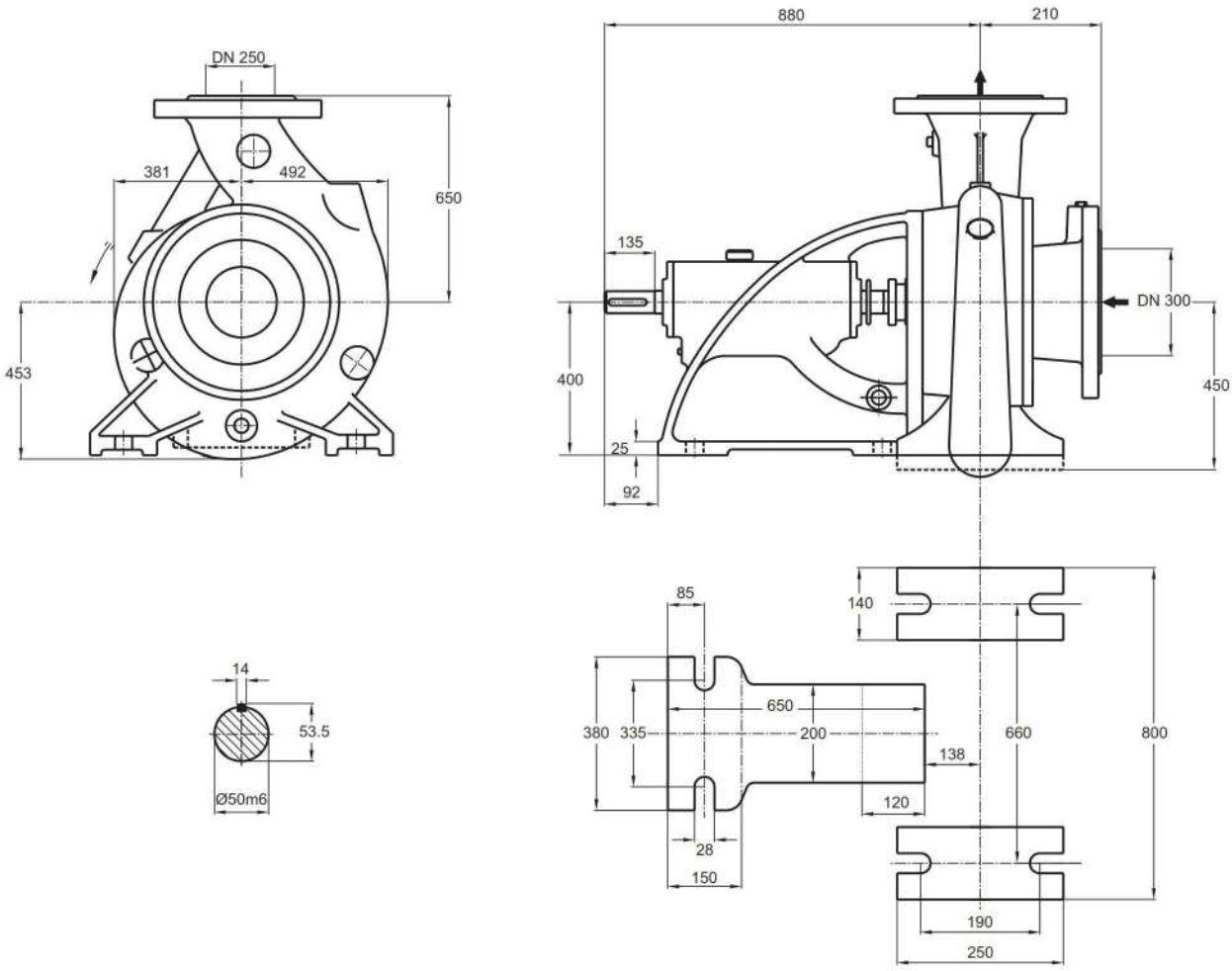


توضیحات A,B,C در صفحه ۱۱۵

| دور ۱۴۵۰ RPM 1450 | آبدهی (مترمکعب بر ساعت) Capacity ($m^3$/h) | | | | | قطر پروانه Imp. Dia. (mm) | فلنج پمپ Pump Flange (mm) | | مشخصات موتور Motor Characteristics | | | قطر لوله Pipe Dia. (Inch) | |
|---|---|---|---|---|---|---|---|---|---|---|---|---|---|
| | 400 | 700 | 1000 | 1200 | 1400 | | مکش Inlet | رانش outlet | Power / قدرت A kW کیلووات | HP اسب‌بخار | جریان / I Amp آمپر | مکش Inlet | رانش outlet |
| ارتفاع (متر) Head (m) | 88 | 85 | 78 | 70 | 59 | 500 | 300 | 250 | 315 | 428 | 519 | B | C |
| | 80 | 76 | 69 | 61 | 49 | 480 | | | 315 | 428 | 519 | | |
| | 74 | 70 | 62 | 53 | 40 | 460 | | | 250 | 340 | 445 | | |
| | 66 | 63 | 55 | 46 | 32 | 440 | | | 250 | 340 | 445 | | |

الکتروموتورها برای حداکثر دمای محیط ۴۰°C و حداکثر ارتفاع نصب ۱۰۰۰ متر بالاتر از سطح دریا انتخاب شده‌اند.

The motor ratings are valid for an ambient temperature of max. 40°C, for places of installation situated max. 1000 m above sea level.

# PUMPIRAN

## CENTRIFUGAL PUMP 300-35

## پمپ گریز از مرکز ۳۵-۳۰۰

### GENERAL SPECIFICATIONS OF CENTRIFUGAL PUMPS

| | |
|---|---|
| Output size | : 32 to 300 mm |
| Capacity | : 5 to 1800 $m^3$/ h |
| Head | : 5 to 90 m |
| Operating temperature with soft packed stuffing box | : from -50°c to 110°c |
| Operating temperature with mechanical seal | : from -50°c to 140°c |

### مشخصات کلی پمپ‌های گریز از مرکز

| | |
|---|---|
| قطر خروجی | : ۳۲ تا ۳۰۰ میلی‌متر |
| ظرفیت آبدهی | : ۵ تا ۱۸۰۰ مترمکعب در ساعت |
| ارتفاع | : ۵ تا ۹۰ متر |
| درجه حرارت سیال درآببندی با نوار گرافیت | : از ۵۰ – تا ۱۱۰ درجه سانتی‌گراد |
| درجه حرارت سیال درآببندی با آببند مکانیکی | : از ۵۰ – تا ۱۴۰ درجه سانتی‌گراد |

### Material :

| | |
|---|---|
| Shaft | : Steel Ck45 |
| Impeller | : Cast - Iron GG - 25 |
| Casing | : Cast - Iron GG - 25 |

Additional materials for pump parts are available upon request.

### جنس مواد :

| | |
|---|---|
| محور | : فولاد Ck45 |
| پروانه | : چدن GG - 25 |
| محفظه | : چدن GG - 25 |

جنس مواد بر حسب تقاضا قابل تغییر است.

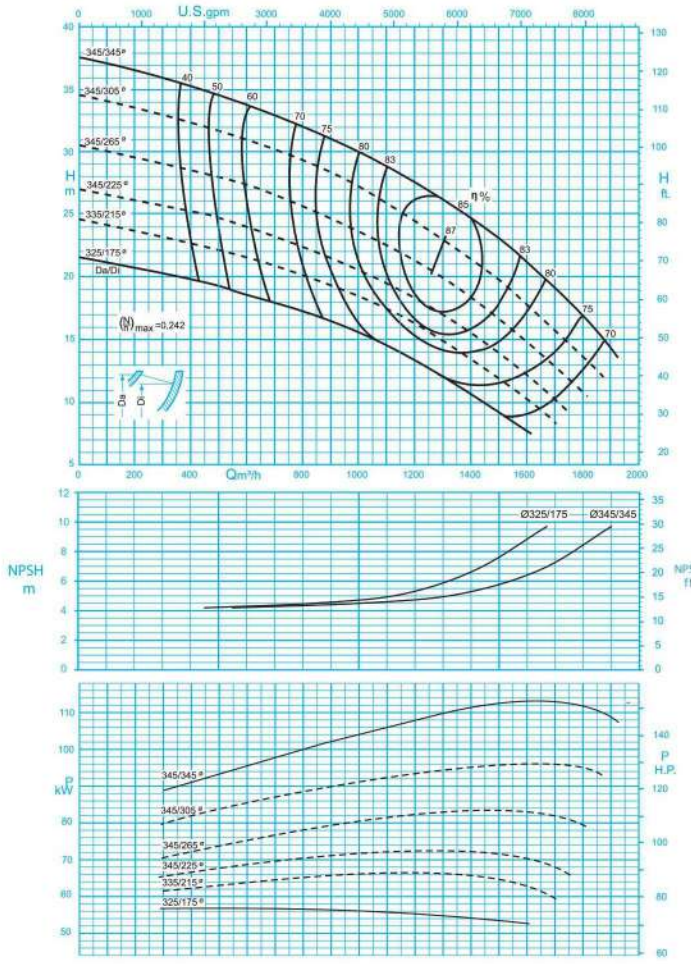


دور موتور ۱۴۵۰ / 1450 rpm

مقادیر ارتفاع و سایر اطلاعات عملکردی برای چگالی $1 kg/dm^3$ و حداکثر گرانروی سینماتیکی $20 mm^2/s$ تعریف شده‌اند.

The indicated heads and performance data apply to pumped fluids with a density $\rho$=1.0 $kg/dm^3$ and a kinematic viscosity of up to 20 $mm^2/s$ max.

# PUMPIRAN

## CENTRIFUGAL PUMP 300-35

## پمپ گریز از مرکز ۳۵-۳۰۰

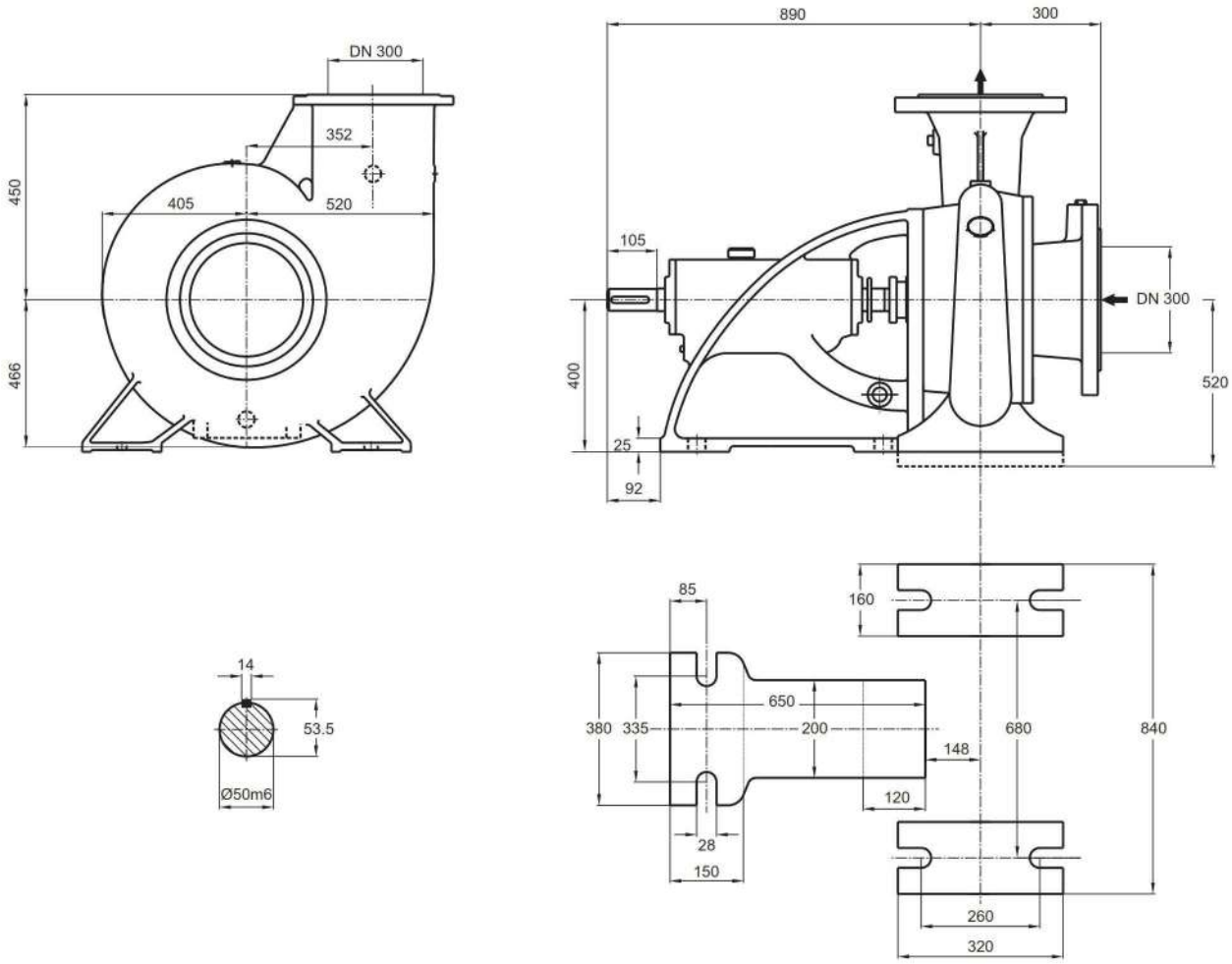


توضیحات A,B,C در صفحه ۱۱۵

| دور ۱۴۵۰ RPM 1450 | آبدهی (مترمکعب بر ساعت) Capacity ($m^3$/h) | | | | | قطر پروانه Imp. Dia. (mm) | فلنج‌پمپ Pump Flange (mm) | | مشخصات موتور Motor Characteristics | | | قطر لوله Pipe Dia. (Inch) | |
|---|---|---|---|---|---|---|---|---|---|---|---|---|---|
| | 600 | 900 | 1200 | 1500 | 1800 | | مکش Inlet | رانش outlet | Power / قدرت A kW کیلووات | HP اسب‌بخار | I / جریان Amp آمپر | مکش Inlet | رانش outlet |
| ارتفاع (متر) Head (m) | 33.5 | 31 | 27.5 | 23 | 17 | 345/345 | 300 | 300 | 132 | 180 | 243 | B | C |
| | 31 | 28 | 24.5 | 19.7 | 13.8 | 345/305 | | | 110 | 150 | 205 | | |
| | 27.5 | 24.7 | 21.2 | 16.7 | 11 | 345/265 | | | 90 | 122 | 163 | | |
| | 24 | 21.5 | 18.2 | 14 | - | 345/225 | | | 75 | 102 | 141 | | |

الکتروموتورها برای حداکثر دمای محیط ۴۰°C و حداکثر ارتفاع نصب ۱۰۰۰ متر بالاتر از سطح دریا انتخاب شده‌اند.

The motor ratings are valid for an ambient temperature of max. 40°C, for places of installation situated max. 1000 m above sea level.

# PUMPIRAN

## Flange Specifications of CENTRIFUGAL PUMPS

## مشخصات فلنج‌های رانش و مکش پمپ‌های گریز از مرکز

| Specifications مشخصات / Pumps size تیپ پمپ | Suction Flange فلنج مکش پمپ | | | | | Discharge Flange فلنج رانش پمپ | | | | |
|---|---|---|---|---|---|---|---|---|---|---|
| | قطر فلنج Flange Dia. DIN EN 1092-2 | فشار نامی Nominal Pressure [bar] | پیچ Bolt DIN 933 | تعداد No. | مهره Nut. DIN 934 | قطر فلنج Flange Dia. DIN EN 1092-2 | فشار نامی Nominal Pressure [bar] | پیچ Bolt DIN 933 | تعداد No. | مهره Nut. DIN 934 |
| 32-125 to 32-250 | 50 | 10 | M16x70 | 4 | M16 | 32 | 10 | M16x65 | 4 | M16 |
| 40-125 to 40-315 | 65 | 10 | M16x70 | 4 | M16 | 40 | 10 | M16x65 | 4 | M16 |
| 50-125 to 50-315 | 65 | 10 | M16x70 | 4 | M16 | 50 | 10 | M16x70 | 4 | M16 |
| 65-125 to 65-315 | 80 | 10 | M16x70 | 8 | M16 | 65 | 10 | M16x70 | 4 | M16 |
| 80-160 to 80-400 | 100 | 10 | M16x80 | 8 | M16 | 80 | 10 | M16x70 | 8 | M16 |
| 100-160 to 100-400 | 125 | 10 | M16x85 | 8 | M16 | 100 | 10 | M16x80 | 8 | M16 |
| 125-200 to 125-400 | 150 | 10 | M20x85 | 8 | M20 | 125 | 10 | M16x85 | 8 | M16 |
| 150-200 to 150-400 | 200 | 10 | M20X85 | 8 | M20 | 150 | 10 | M20x85 | 8 | M20 |
| 300-500 | 350 | 10 | M20X95 | 16 | M20 | 300 | 10 | M20x85 | 12 | M20 |

| Specifications مشخصات / Pumps size تیپ پمپ | Suction Flange فلنج مکش پمپ | | | | | Discharge Flange فلنج رانش پمپ | | | | |
|---|---|---|---|---|---|---|---|---|---|---|
| | قطر فلنج Flange Dia. DIN EN 1092-2 | فشار نامی Nominal Pressure [bar] | پیچ Bolt DIN 933 | تعداد No. | مهره Nut. DIN 934 | قطر فلنج Flange Dia. DIN EN 1092-2 | فشار نامی Nominal Pressure [bar] | پیچ Bolt DIN 933 | تعداد No. | مهره Nut. DIN 934 |
| 100-50/2 | 125 | 10 | M20x85 | 8 | M20 | 100 | 10 | M16x85 | 8 | M16 |
| 125-50/2 | 150 | 10 | M20x85 | 8 | M20 | 125 | 10 | M16x85 | 8 | M16 |
| 150-50 | 200 | 10 | M20x85 | 8 | M20 | 150 | 10 | M20x85 | 8 | M20 |
| 200-23 | 200 | 10 | M20x85 | 8 | M20 | 200 | 10 | M20x85 | 8 | M20 |
| 200-33<br>200-40<br>200-50 | 250 | 10 | M20x85 | 12 | M20 | 200 | 10 | M20x85 | 8 | M20 |
| 250-29 | 250 | 10 | M20x85 | 12 | M20 | 250 | 10 | M20x85 | 12 | M20 |
| 250-33<br>250-40<br>250-50 | 300 | 10 | M20x85 | 12 | M20 | 250 | 10 | M20x85 | 12 | M20 |
| 300-35 | 300 | 10 | M20x85 | 12 | M20 | 300 | 10 | M20x85 | 12 | M20 |

| Specifications مشخصات / Pumps size تیپ پمپ | Suction Flange فلنج مکش پمپ | | | | | Discharge Flange فلنج رانش پمپ | | | | |
|---|---|---|---|---|---|---|---|---|---|---|
| | قطر فلنج Flange Dia. DIN EN 1092-2 | فشار نامی Nominal Pressure [bar] | پیچ Bolt DIN 933 | تعداد No. | مهره Nut. DIN 934 | قطر فلنج Flange Dia. DIN EN 1092-2 | فشار نامی Nominal Pressure [bar] | پیچ Bolt DIN 933 | تعداد No. | مهره Nut. DIN 934 |
| HDS 150-300 | 200 | 10 | M20x90 | 8 | M20 | 150 | 10 | M20x85 | 8 | M20 |
| HDS 80-300 | 100 | 10 | M20x90 | 8 | M20 | 80 | 10 | M20x85 | 8 | M20 |
| HDS 50-300 | 80 | 10 | M18x80 | 4 | M18 | 50 | 10 | M18x70 | 4 | M18 |

# PUMPIRAN

## Weight and Dimensions of CENTRIFUGAL PUMPS

## وزن و ابعاد پمپ‌های گریز از مرکز

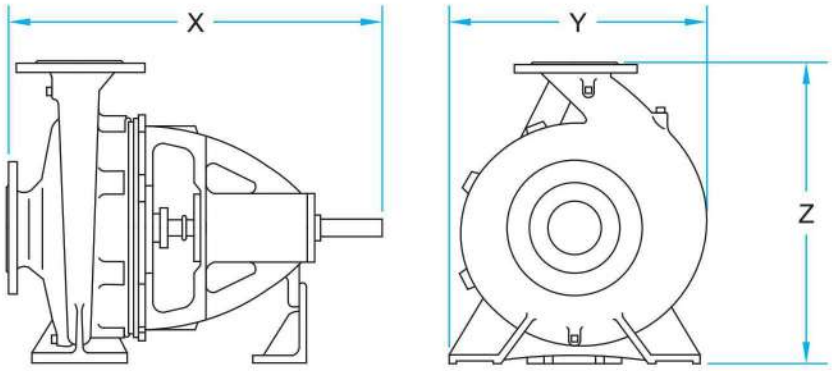


### CENTRIFUGAL PUMPS

| تیپ پمپ Pump size | X . Y . Z [mm] | وزن Weight [kg] |
|---|---|---|
| 32-125 | 440x200x252 | 26 |
| 32-160 | 440x240x292 | 33 |
| 32-200 | 440x249x 340 | 38 |
| 32-250 | 460x320x405 | 52 |
| 40-125 | 440x215x252 | 27 |
| 40-160 | 440x240x292 | 34 |
| 40-200 | 460x268x340 | 41 |
| 40-250 | 460x320x405 | 53 |
| 40-315 | 595x386x475 | 88 |
| 50-125 | 460x248x292 | 30 |
| 50-160 | 460x274x340 | 37 |
| 50-200 | 460x265x360 | 43 |
| 50-250 | 460x330x405 | 55 |
| 50-315 | 595x400x505 | 88 |
| 65-125 | 460x280x340 | 35 |
| 65-160 | 460x287x360 | 44 |
| 65-200 | 460x326x405 | 48 |
| 65-250 | 570x369x450 | 72 |
| 65-315 | 595x411x505 | 94 |
| 80-160 | 485x331x405 | 49 |

| تیپ پمپ Pump size | X . Y . Z [mm] | وزن Weight [kg] |
|---|---|---|
| 80-200 | 595x357x430 | 63 |
| 80-250 | 595x411x480 | 78 |
| 80-315 | 595x421x565 | 99 |
| 80-400 | 655x512x635 | 148 |
| 100-160 | 595x397x480 | 71 |
| 100-200 | 595x382x480 | 76 |
| 100-250 | 610x418x505 | 87 |
| 100-315 | 610x434x565 | 108 |
| 100-400 | 670x527x635 | 159 |
| 125-200 | 610x426x565 | 97 |
| 125-250 | 610x437x605 | 99 |
| 125-315 | 670x517x635 | 143 |
| 125-400 | 670x551x715 | 169 |
| 150-200 | 630x611x680 | 144 |
| 150-250 | 630x543x680 | 148 |
| 150-315 | 690x566x680 | 167 |
| 150-400 | 690x600x765 | 213 |
| 300-500 | 1020x1133x1060 | 720 |

### HDS PUMPS

| تیپ پمپ Pump size | X . Y . Z [mm] | وزن Weight [kg] |
|---|---|---|
| 50-300 | 819x468x491 | 173 |
| 80-300 | 838x483x491 | 210 |
| 150-300 | 959x646x583 | 251 |

### CENTRIFUGAL PUMPS WITH HIGH CAPACITY

| تیپ پمپ Pump size | X . Y . Z [mm] | وزن Weight [kg] |
|---|---|---|
| 100-50/2 | 854x580x700 | 200 |
| 125-50/2 | 867x590x775 | 212 |
| 150-50 | 1040x718x925 | 341 |
| 200-23 | 885x704x600 | 193 |
| 200-33 | 1050x702x875 | 347 |
| 200-40 | 1060x725x925 | 373 |
| 200-50 | 1055x853x975 | 395 |
| 250-29 | 1100x890x750 | 398 |
| 250-33 | 1098x750x925 | 405 |
| 250-40 | 1056x810x1000 | 437 |
| 250-50 | 1090x898x1100 | 518 |
| 300-35 | 1190x998x970 | 542 |

A توان موتور بر اساس حداکثر آبدهی محاسبه شده و ممکن است در نقطه کار کمتر باشد . توان الکتروموتورهای انتخاب‌شده بر مبنای شرایط استاندارد ( حداکثر دمای ۴۰°C و ارتفاع از سطح دریا ۱۰۰۰ متر ) انتخاب شده است.
در صورتی که شرایط ایستگاه متفاوت باشد امکان تغییر توان الکتروموتور وجود دارد.

B قطر لوله مکش الزاماً برابر با قطر فلنج مکش نمی‌باشد. قطر لوله مکش می‌بایست طوری انتخاب شود تا سرعت مایع در آن از ۲ متر بر ثانیه تجاوز ننماید.

C قطر لوله رانش طوری انتخاب شود تا سرعت مایع در آن تا حد امکان پایین نگه داشته شود تا توازنی اقتصادی بین قطر لوله رانش و انرژی مصرفی الکتروپمپ برقرار گردد.

توصیه می‌شود نقطه کار پمپ نزدیک به نقطه ماکزیمم راندمان، انتخاب شود.

ارتفاع هندسی مکش پمپ با توجه به نقطه کار پمپ، منحنی NPSH، فشار اتمسفر محل نصب، مشخصات فیزیکی سیال و افت‌های لوله مکش قابل محاسبه است.

www.
PUMPIRAN
.COM

**دفتر مرکزی:** تهران، خیابان ولی عصر، نبش میر داماد، برج دوم اسکان، طبقه اول تلفن: ۸۸۶۵۴۸۱۰ (۰۲۱) نمابر: ۸۸۷۹۸۹۴۲ (۰۲۱)
**کارخانه:** تبریز، صندوق پستی ۱۳۵-۵۱۸۴۵ تلفن: ۸-۳۲۸۹۰۶۴۴ (۰۴۱) نمابر: ۳۲۸۹۸۴۴۶ (۰۴۱)
**دفتر بازاریابی و فروش:** تبریز، تلفن: ۸-۳۲۸۹۰۷۰۷ (۰۴۱) و ۳۲۸۹۰۴۱۱ نمابر: ۳۲۸۷۲۲۳۳ (۰۴۱)
**مهندسی فروش:** تبریز، تلفن: ۳۲۸۸۱۲۸۶ (۰۴۱) نمابر: ۳۲۸۷۲۲۳۳ (۰۴۱) E-mail: sales_eng@pumpiran.com
**دفتر امور نفت ، گاز ، پتروشیمی:** تبریز: تلفن: ۳۲۸۹۱۴۴۸(۰۴۱) ۳۲۸۸۸۳۵۳(۰۴۱)
**مهندسی فروش نفت، گاز، پتروشیمی:** تبریز، تلفن: ۳۲۸۹۱۲۱۶(۰۴۱) فاکس: ۳۲۸۸۸۳۵۳ (۰۴۱) E-Mail: petro.sale@pumpiran.com

62061126
تاریخ انتشار: دی ماه ۱۴۰۳