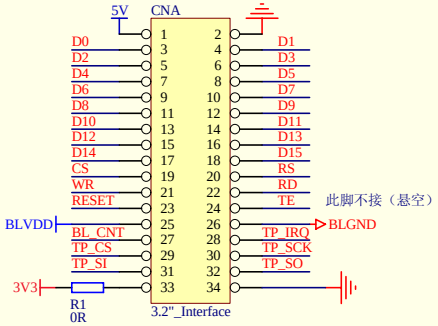

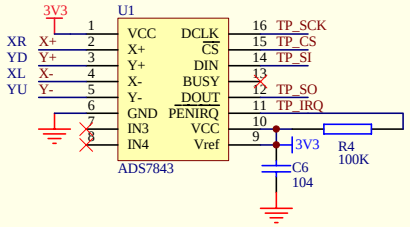

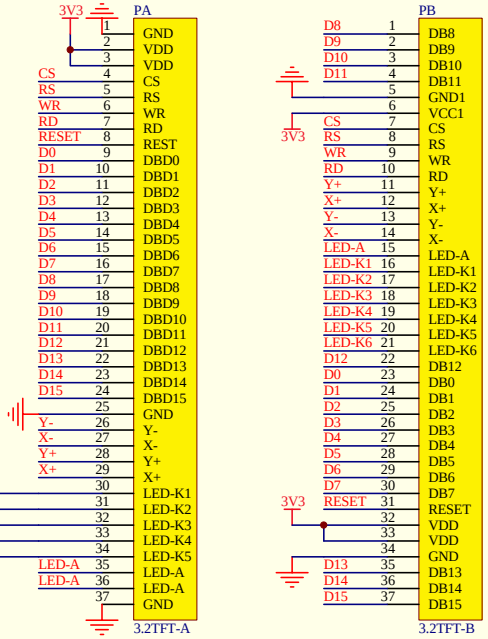

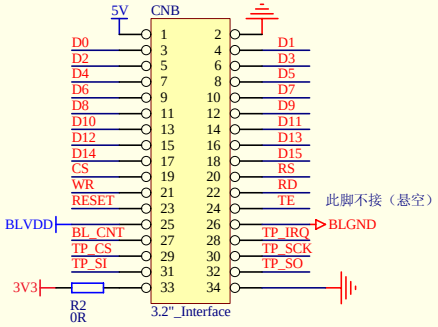

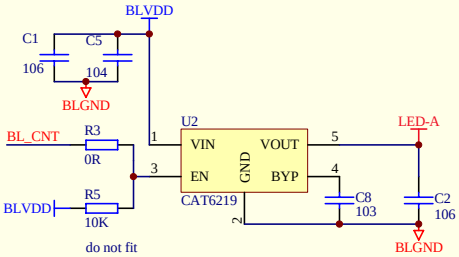

说明：

当5V供电时（1，2脚接5V电源），3.3V端（33，34脚输出3.3V电压）

当3.3V供电时（33，34脚输入3.3V） 1,2脚悬空

BLVDD BLGND 为背光输入电源 接5V

BL_CNT 背光控制脚，用MCU产生一个PWM波去控制即可 调亮度

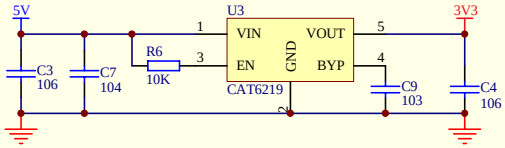

Title		
Size A4	Number	Revision
Date: 12-Sep-2010	Sheet of	