3m³JKLG.00

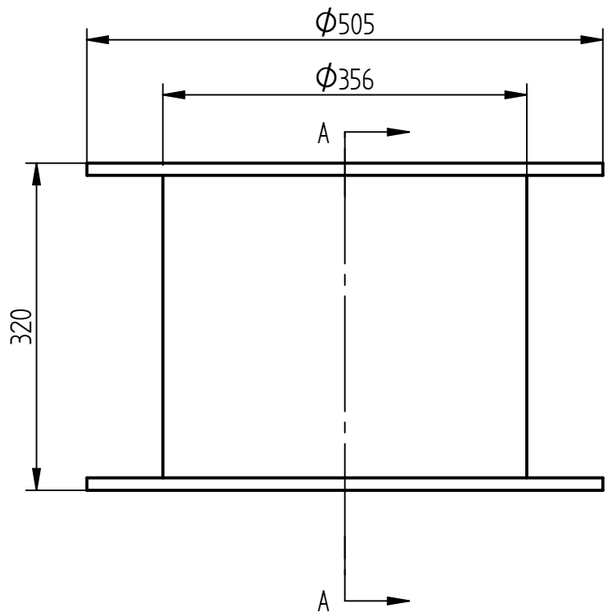

剖面 A-A
1:6

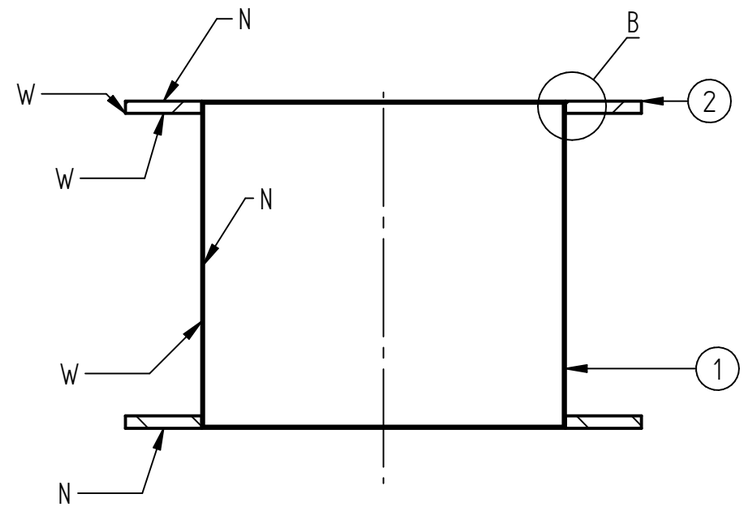

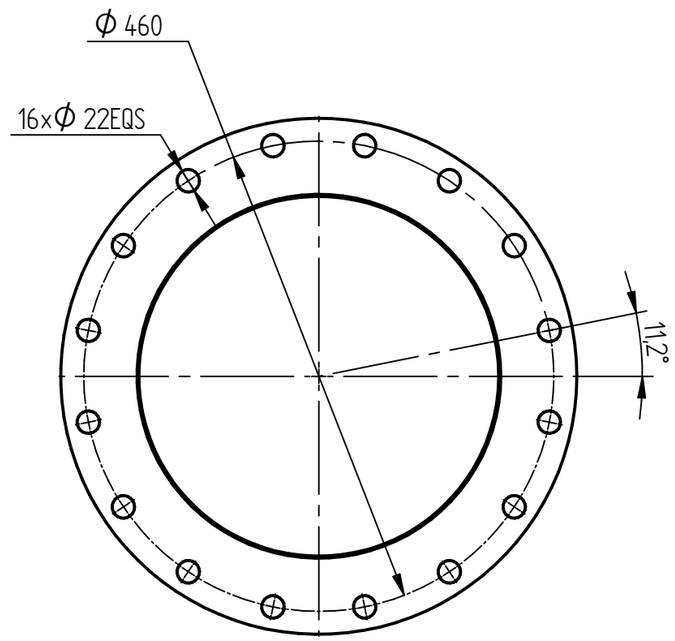

局部放大图 B
1:2

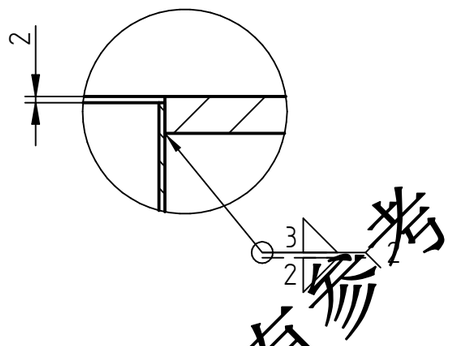

技术要求
1) 未注线性尺寸公差按：GB/T1804-M执行；
2) 未注形位公差按：GB/T1184-K执行；
3) 内表面处理面积：N：0.53m²;
4) 外表面（W）处理面积：0.58m²；
5) 焊缝表面应清理干净，保持光滑，不得有漏焊、飞溅、焊疤、凹坑等；

表面处理：N面:喷涂ECTFE0.3mm,W面:喷砂Sa2

序号	代号	名称	数量	材料	编号	备注
2	2.5m³JKLG.00-02	DN350平板法兰	2	-12/304	611160014583-00-01-00	
1	3m³JKLG.00-01	直管22	1	Φ 356x2/304	611160014575-00-01-00	无图，L=316

版本	更改文件号	更改人	更改日期	更改内容

设计		核对		审核	
工艺		标准		批准	

设 计	廖博	2026/7/24	审 核	错误:没有参考
制 图			工 艺	万晶鹏
描 图			标准化	错误:没有参考
校 对			批 准	错误:没有参考

组焊件

宏工科技股份有限公司

3立方暂存仓进口溜管

阶段标记	重量	比例	3m³JKLG.00
S	23.4	1:6	610120042026-00-01-00
共 张 第 张		版本 00	配置

错误:没有参考

3m³JKLG.00

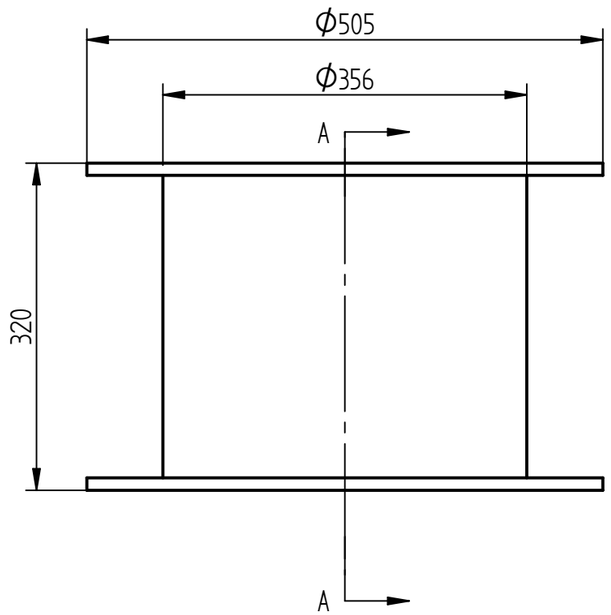

剖面 A-A
1:6

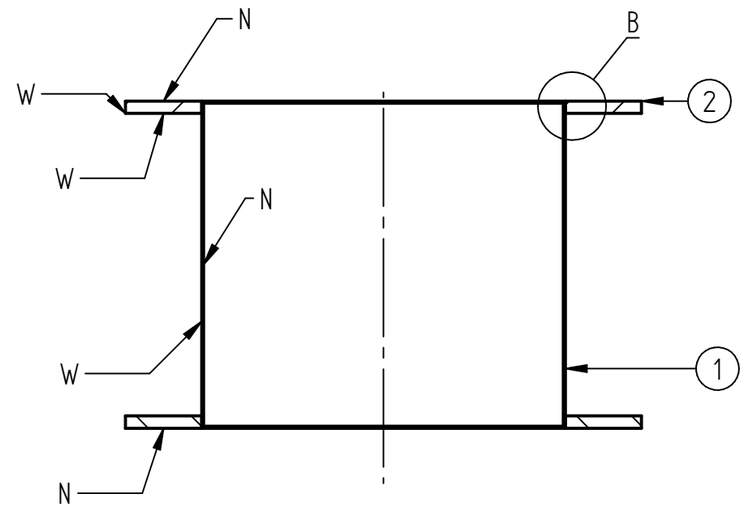

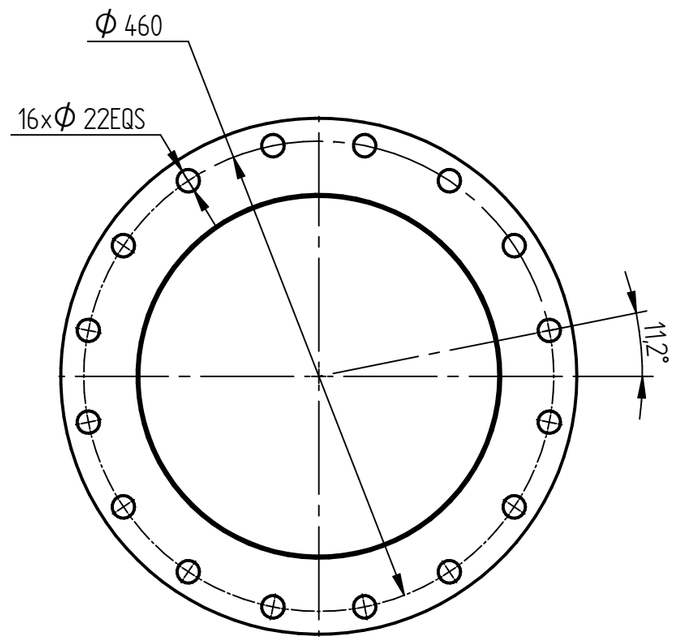

局部放大图 B
1:2

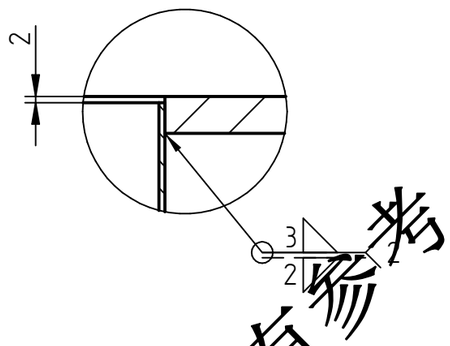

技术要求
1) 未注线性尺寸公差按：GB/T1804-M执行；
2) 未注形位公差按：GB/T1184-K执行；
3) 内表面处理面积：N：0.53m²;
4) 外表面（W）处理面积：0.58m²；
5) 焊缝表面应清理干净，保持光滑，不得有漏焊、飞溅、焊疤、凹坑等；

表面处理：N面:喷涂ECTFE0.3mm,W面:喷砂Sa2

序号	代号	名称	数量	材料	编号	备注
2	2.5m³JKLG.00-02	DN350平板法兰	2	-12/304	611160014583-00-01-00	
1	3m³JKLG.00-01	直管22	1	Φ 356x2/304	611160014575-00-01-00	无图，L=316

版本	更改文件号	更改人	更改日期	更改内容

设计		核对		审核	
工艺		标准		批准	

设 计	廖博	2026/7/24	审 核	错误:没有参考
制 图			工 艺	万晶鹏
描 图			标准化	错误:没有参考
校 对			批 准	错误:没有参考

组焊件

宏工科技股份有限公司

3立方暂存仓进口溜管

阶段标记	重量	比例	3m³JKLG.00
S	23.4	1:6	610120042026-00-01-00
共 张 第 张		版本 00	配置

错误:没有参考

2.5m³JKLG.00-02

其余 25

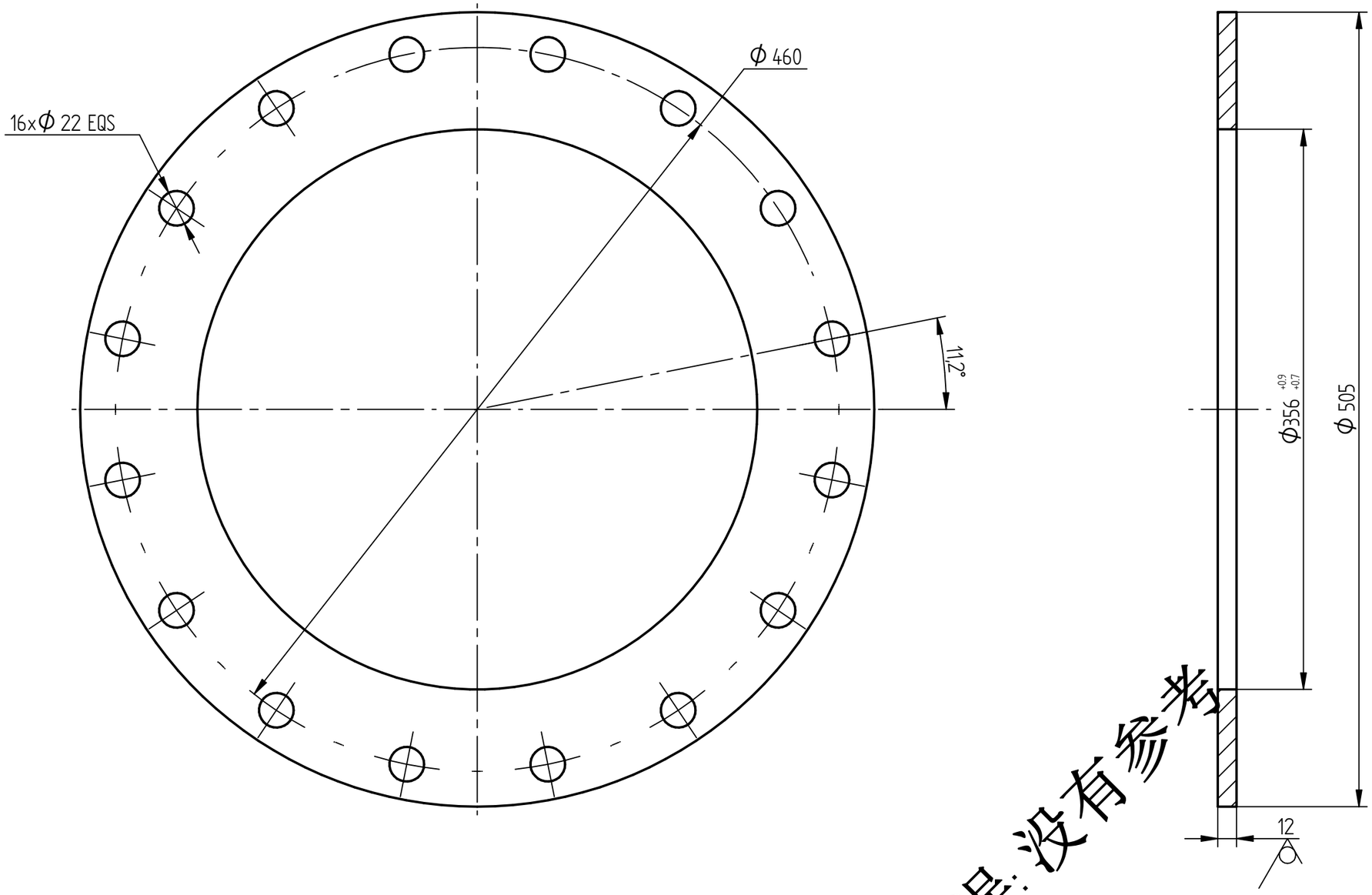

技术要求：

1. 去毛刺，锐边锐角倒钝；
2. 未注线性尺寸公差按：GB/T 1804-m;
3. 未注形位公差尺寸按：GB/T 1184-K
4. 表面不应有划痕、擦伤等损伤零件表面的缺陷;

表面处理: N面:默认图纸,W面:默认图纸

设计	
核对	
审核	
工艺	
标准	
批准	

版本	更改文件号	更改人	更改日期	更改内容

设 计	廖博	2026/7/23	审 核	错误: 没有参考
制 图			工 艺	万晶鹏
描 图			标准化	错误: 没有参考
校 对			批 准	错误: 没有参考

-12/304 错误: 没有参考

错误: 没有参考

宏工科技股份有限公司

DN350非标法兰

阶段标记	重量	比例	2.5m³JKLG.00-02
S	8.9	1:3	611160014583-00-01-00
共 张	第 张		版本 00 配置