标准公差（特例除外）：

0	～ 5.9：	±0.1
6	～ 29.9：	±0.2
30	～ 119.9：	±0.5
120	～314.9：	±0.8
315	～999.9：	±1.2
1000～		±2.0
Angle：		±0.5°

NO:	修 改 内 容	更 改 文 件 号	签 字	日 期

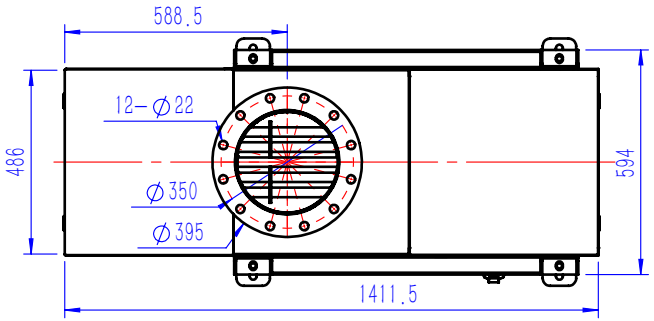

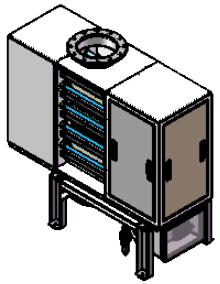

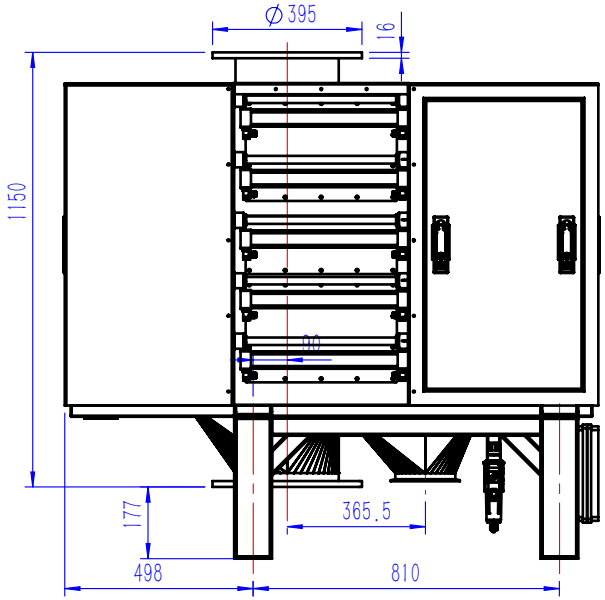

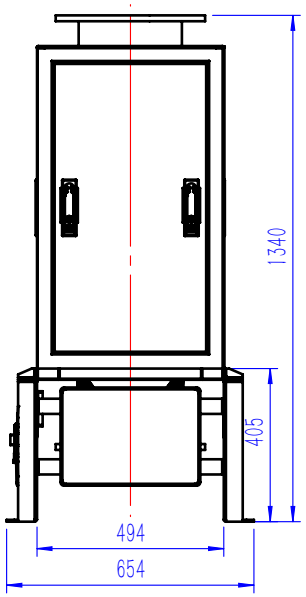

技术要求：

1. 名称：刮环抽屉式除铁器DN200，进出口法兰DN200PN10-HG/T20592；
   材质：壳体304，磁棒316L，带控制箱；
2. 磁棒数量：25根按（2+3）X5排列，裸磁磁场强度12000GS。
   裸棒峰值12000Gs，次年起年退磁率≤5%使用环境≤80℃；
3. 表面要求：内表面喷涂ECTFE厚度0.3mm，外表面喷砂Sa2；
4. 其它：卡扣及旋转部位需防止金属硬碰。

TOLERANCES: x. ±0.1 .X±0.05 .xx±0.02	ANGLE: x. ±1° .X±0.5° .xx±0.2°	DRAWINGBY(绘图):	DESIGNEDBY(设计): X X X 2026/9/2	湖南腾曦智造科技有限公司				MACHINE TYPE(机种): XXX
ROUGHNESS: 6.3		CHECKEDBY(审核):	APPOVEDBY(核准):	REV: A4	THIRD ANGLE PROJE CTION:	图样标记	数量 重量 工艺	MATERIAL(材料): XXXX / PART NENA(零件名):
		SCALE(比例): 1：1	DWGNO(图号):	UNIT: mm		A	1 Set	CUSTOMER(客户): XX / 320240200143-00-01-01 (DN250 10层5组无套管)
						共0000张	第0000张	