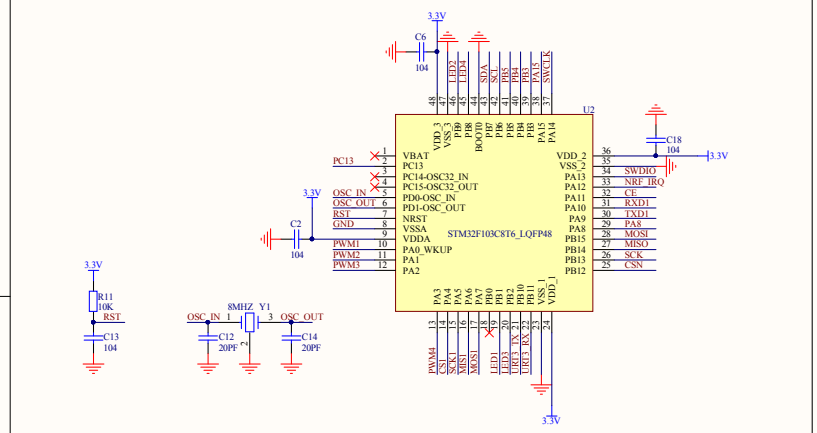

STM32最小系统电路

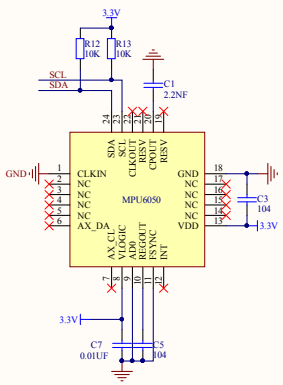

6轴陀螺仪控制电路

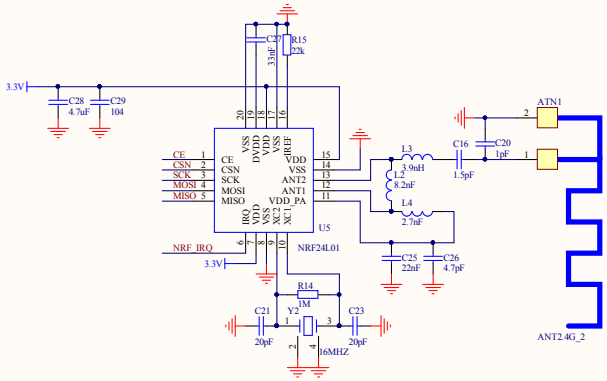

NRF24L01 2.4G通讯模块

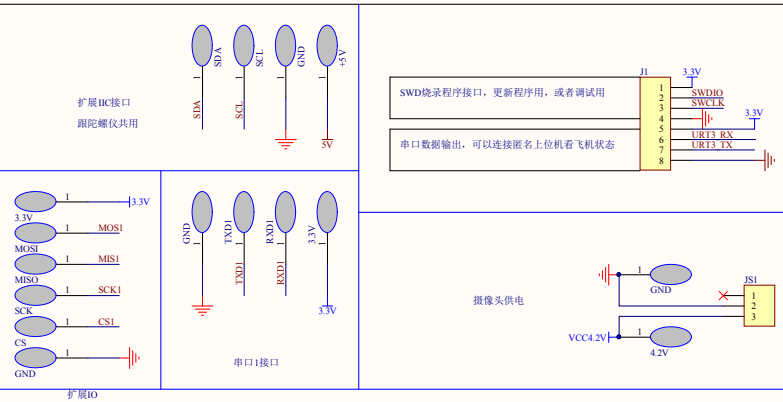

扩展输出接口电路

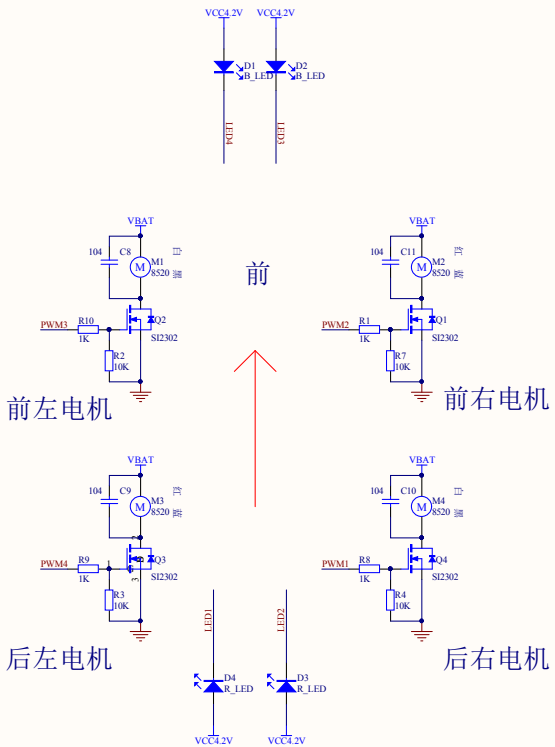

电机控制电路，指示灯电路

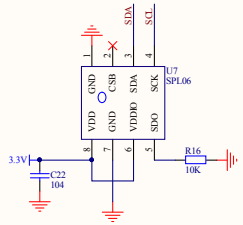

气压计

预留电路，需要自己添加

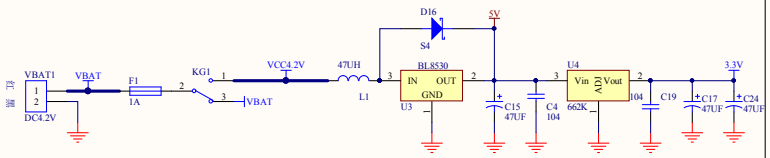

电源-开关-升压-降压电路

Title		
Size C	Number	Revision
Date: 2022/3/10	Sheet of	
File: E:\项目\STM32 DIY 飞控板V3.SchDoc	Drawn By:	