Analisi di un filtro crossover a tre vie passivo

Cristina, Caprioglio, 0000975884

30 Maggio 2022

1 Abstract

In questa esperienza di laboratorio abbiamo analizzato il comportamento di un filtro crossover a tre vie in regime sinusoidale. In particolare, abbiamo acquisito i dati relativi all'ampiezza in funzione della frequenza per ognuno dei tre rami del circuito, in modo da poter stimare i valori delle frequenze di crossover e quello di risonanza relativo al ramo centrale. Per quanto riguarda le prime, i valori ottenuti ($\nu_{LM} = (487.2 \pm 2.5)\, Hz, \nu_{LH} = (685 \pm 47)\, Hz$ e $\nu_{MH} = (1032 \pm 67)\, Hz$) sono risultati incompatibili con quelli teorici di , però è risultato che la frequenza di crossover tra il basso e l'alto fosse vicina a quella di risonanza del passa-banda ($\nu_0 = (714.7 \pm 9.7)\, Hz$), compatibile con il suo valore ottenuto dai calcoli di . Abbiamo inoltre analizzato l'andamento dello sfasamento della tensione nei rami rispetto a quella del generatore, da cui abbiamo ottenuto il valore di crossover tra woofer e tweeter e quello di risonanza del ramo di midrange, rispettivamente $\nu_{LH} = (700 \pm 16)\, Hz$ e $\nu_0 = (737.4 \pm 6.0)\, Hz$, che sono risultati in accordo con i valori attesi entro gli errori stimati.

2 Introduzione

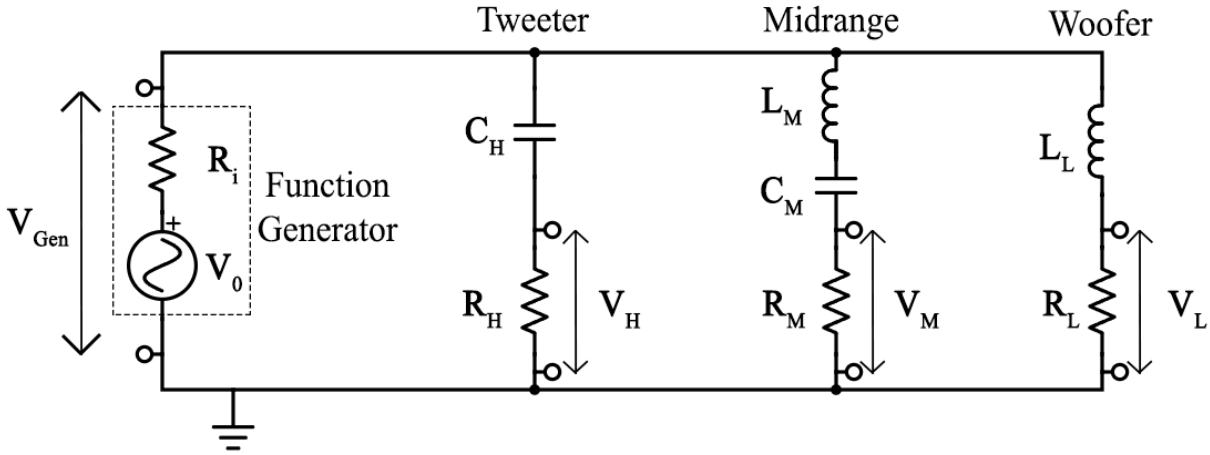

Figura 1: *Schema del circuito realizzato.*

Il filtro crossover a tre vie passivo, schematizzato in Fig.1, è un particolare tipo di circuito costituito da tre filtri (un passa-basso, un passa-banda ed un passa-alto) posti in parallelo. Questo dispositivo permette di separare i segnali in entrata sui tre rami, ognuno destinato ad un particolare range di frequenze. Questo lo rende molto utile nella riproduzione musicale, in quanto permette di suddividere lo spettro sonoro da riprodurre in più porzioni, da destinare a più altoparlanti separatamente, ciascuno con la propria predisposizione meccanica. In particolare, il ramo contenente l'induttore è filtro passa-basso, destinato alla basse frequenze e detto woofer, mentre il ramo con il condensatore è il filtro passa-alto ed è quindi quello per le frequenze superiori, chiamato tweeter. Vi è quindi il ramo centrale, o di midrange, costituito da un RLC in serie che svolge il ruolo di filtro passa-banda e si occupa delle frequenze intermedie. Il termine passivo deriva dal fatto che sono presenti solo componenti passivi, ovvero che non richiedono alimentazione esterna. Il circuito è caratterizzato dalle frequenze di separazione dei vari filtri, che sono

specifiche del circuito e sono dette *frequenze di crossover*, ossia le frequenze alle quali due rami presentano la stessa tensione ai capi del proprio resistore. In particolare si dimostra (vedasi appendice) che le tre frequenze sono:

$$\nu_{LH} = \frac{1}{2\pi\sqrt{C_M(L_M + L_L)}} \tag{1}$$

$$\nu_{LH} = \frac{1}{2\pi\sqrt{C_M(L_M + L_L)}} \tag{2}$$

$$\nu_{MH} = \frac{1}{2\pi}\sqrt{\frac{2}{L_M C_M}} \tag{3}$$

rispettivamente tra basso-medio, basso-alto e medio-alto. Inoltre per costruzione la frequenza di risonanza del ramo RLC data da:

$$\nu_{Ris} = \nu_0\sqrt{1 - \frac{1}{2Q^2}} \quad \nu_0 = \frac{1}{2\pi\sqrt{L_M C_M}} \quad Q = \frac{1}{R_M}\sqrt{\frac{L_M}{C_M}} \tag{4}$$

dove per un fattore di qualità (Q) molto elevato ν_{Ris} tende a ν_0. Si tenga inoltre conto che ν_{Ris} è la frequenza in qui la tensione misurata sul midrange (V_M) è massima mentre ν_0 è la frequenza alla quale un'onda sinusoidale generata è in fase con quella misurata ai capi del resistore del ramo centrale(R_M). Inoltre ν_0 dovrebbe avere un valore simile alla frequenza di crossover tra basso e alto.

3 Apparato sperimentale e svolgimento

Il filtro crossover 'e stato realizzato sulla breadboard della scheda di acquisizione dati NI ELVIS II ed 'e schematizzato in Fig. 1. É composto da tre rami connessi in parallelo sottoposti ad una tensione variabile prodotta dal *function generator* (a cui ci si riferirà come FGEN da qui in poi) di ELVIS. Il primo ramo è il woofer ed é costituito da un induttore $L_L = (45.22 \pm 0.45)\, mH$ ed una resistenza $R_L = (149.86 \pm 0.17)\, \Omega$. Il secondo ramo é il midrange, con un induttore $L_M = (39.45 \pm 0.39)\, mH$, un condensatore $C_M = (0.9900 \pm 0.0099)\, \mu F$ ed una resistenza $R_M = (150.15 \pm 0.17)\, \Omega$. L'ultimo ramo é infine il tweeter, su cui sono presenti un condensatore $C_H = (1.00 \pm 0.01)\, \mu F$ ed una resistenza $R_H = (149.86 \pm 0.17)\, \Omega$. Tutti i componenti dei singoli rami sono collegati in serie e condensatori ed induttori hanno resistenza interna trascurabile. Anche FGEN possiede una resistenza interna $R_{gen} = 50\, \Omega$ dichiarata dal costruttore. I valori dei vari componenti sono stati misurati tramite il multimetro digitale di ELVIS. In particolare, per le induttanze abbiamo preso il valor medio su 4 misure. Per assicurarci del corretto funzionamento del circuito abbiamo prima di tutto analizzato l'andamento della tensione rispetto al tempo nei tre rami e nel generatore a 3 frequenze, rispettivamente una bassa, una media e una alta. Abbiamo quindi acquisito la tensione in ingresso V_{in} e quelle ai capi delle resistenze dei 3 rami al variare della frequenza. Per fare ciò abbiamo eseguito uno sweep tramite FGEN, facendo variare la frequenza tra 100 e 3000 Hz con step di 20 Hz. Per l'acquisizione dei dati é stato usato il programma LabView, il cui subVI "Extract Single Tone Information" ci ha permesso di estrarre per ogni acquisizione ampiezza, fase e frequenza del segnale di tensione. Occorre tener presente che lo sfasamento é rispetto a V_{in}, pertanto dalla fase di ogni ramo ad ogni frequenza si é sottratta la fase corrispondente di FGEN. I dati sono stati acquisiti con una frequenza di campionamento di 100 kHz e con numero di campioni pari a 2000, in modo da avere un numero di punti per periodo sufficientemente elevato mantenendo la forma d'onda.

4 Risultati e discussione

4.1 Analisi dell'andamento della tensione rispetto al tempo

In Fig.2 è possibile apprezzare le risposte dei filtri a tre frequenze distinte: come avevamo previsto, a basse frequenze l'ampiezza del woofer é la maggiore, nonché la più vicina a quella del generatore, mentre a medie frequenze é il midrange quello con il segnale più ampio. A 1500 Hz invece vediamo che ad avvicinarsi all'ampiezza della sinusoide del generatore é il tweeter.

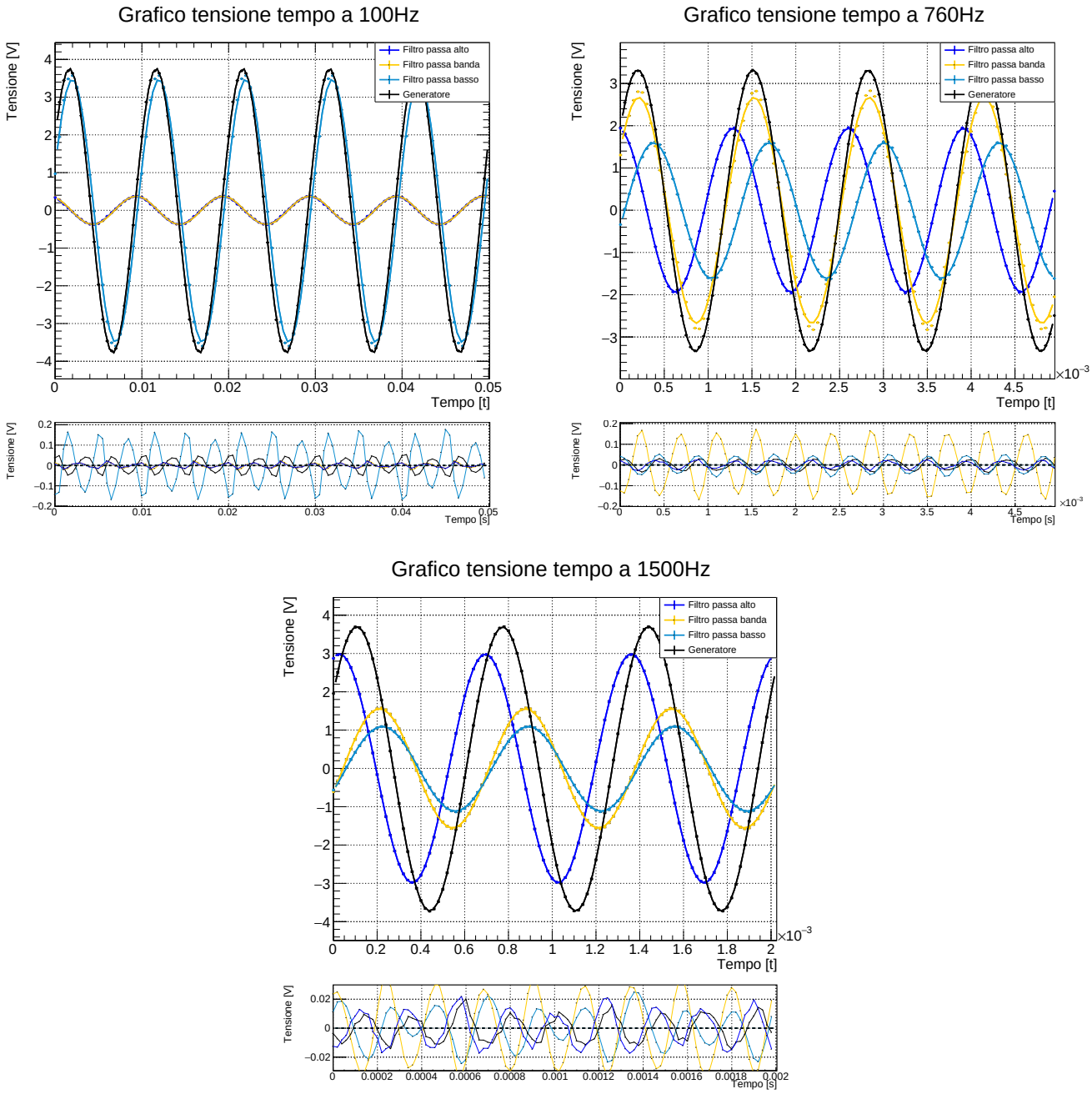

Figura 2: *Risposta dei filtri in funzione del tempo a 100Hz, 760Hz e 1500Hz. Sono raffigurati sia i punti sperimentali acquisiti, con dei punti le cui barre d'errore non sono visibili, sia i risultati dei fit effettuati con un tratto continuo. Per ogni fit sono raffigurati gli scarti dai punti sperimentali in un apposito grafico sottostante.*

Per ogni frequenza abbiamo effettuato fit con le funzioni di trasferimento dei singoli rami che ci hanno permesso di confrontare (come riportato in Tab. 1) le ampiezze e le fasi misurate con quelle calcolate conoscendo le resistenze,

le induttanze e le capacità del circuito.

Frequenza	Tweeter da fit	Midrange da fit	Woofer da fit
100Hz	$(0.36706 \pm 0.00019)V$	$(0.3719 \pm 0.0016)V$	$(3.48626 \pm 0.00019)V$
760Hz	$(1.93711 \pm 0.00019)V$	$(2.67139 \pm 0.00019)V$	$(1.60362 \pm 0.00019)V$
1500Hz	$(2.98696 \pm 0.00027)V$	$(1.5531 \pm 0.00019)V$	$(1.10361 \pm 0.00019)V$

Frequenza	Tweeter atteso	Midrange atteso	Woofer atteso
100Hz	$(0.354 \pm 0.063)V$	$(0.356 \pm 0.063)V$	$(3.711 \pm 0.022)V$
760Hz	$(1.94 \pm 0.23)V$	$(3.274 \pm 0.036)V$	$(1.94 \pm 0.23)V$
1500Hz	$(3.03 \pm 0.18)V$	$(1.90 \pm 0.26)V$	$(1.27 \pm 0.20)V$

Tabella 1: *Confronto delle ampiezze ottenute dai fit con quelle attese*

Questa analisi preliminare evidenzia un buon grado di compatibilità tra le misure effettuate e i valori attesi, talvolta è però possibile notare una certa discrepanza di cui discuteremo grazie ad ulteriori analisi che abbiamo condotto.

4.2 Analisi della risposta in frequenza

In Fig.3 é rappresentato il grafico che permette di osservare l'andamento della tensione ai capi del resistore di ogni filtro e quella del generatore rispetto alla frequenza. Sempre in Fig.3 è presente il grafico che mostra gli sfasamenti dei segnali sui tre rami del circuito rispetto al segnale del generatore.

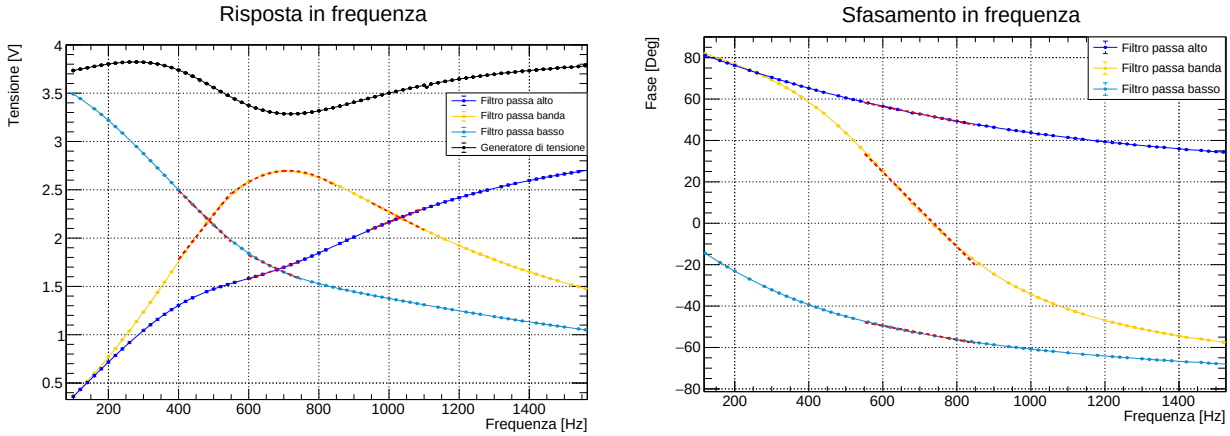

Figura 3: *Risposta in frequenza dei tre filtri. A sinistra è rappresentata l'ampiezza in funzione della frequenza mentre a destra le fasi rispetto al segnale del generatore. Sono raffigurati i punti sperimentali collegati da delle linee puramente grafiche, mentre sono state utilizzate delle linee rosse tratteggiate per i fit effettuati.*

É possibile apprezzare i punti in cui le tensioni di due rami si eguagliano, ossia i crossover, nonché il punto massimo della funzione relativa al circuito RLC. Per caratterizzare quantitativamente questi punti sono stati effettuati fit lineari nell'intorno dei crossover, così da poter ottenere il punto di intersezione, e fit a parabola nell'intorno del massimo, per ottenere quest'ultimo. Per quanto riguarda questo, dall'analisi dati si ottiene che il valore della frequenza di risonanza é pari a $\nu_0 = (714.7 \pm 9.7)\ Hz$, compatibile con il valore atteso $\nu_0 = (\pm)\ Hz$. Le frequenze di crossover rilevate ($\nu_{LM} = (487.2 \pm 2.5)\ Hz, \nu_{LH} = (685 \pm 47)\ Hz$ e $\nu_{MH} = (1032 \pm 67)\ Hz$) non risultano in particolare accordo con i valori attesi ($\nu_{LM} = 549.7 \pm 5.5\ Hz, \nu_{LH} = 748.4 \pm 7.5\ Hz$ e $\nu_{MH} = 1139 \pm 11\ Hz$).

Per quanto concerne le fasi sono stati adoperati fit lineari nell'intorno dei punti interessati per poter identificare la frequenza in cui la fase del midrange si annulla, ossia in condizioni di prossimità alla risonanza, e quando la somma delle fasi del Tweeter e del Woofer si annulla, ossia nel punto di crossover dei due filtri. L'analisi dati ha restituito un valore della frequenza di risonanza di $\nu_0 = (737.4 \pm 6.0)\ Hz$ e di crossover tra Tweeter e Woofer pari a $\nu_{LH} = (700 \pm 16)\ Hz$ che risultano in accordo entro gli errori stimati con i valori precedentemente misurati.

4.3 Analisi discrepanze

Una possibile causa delle discrepanze osservate tra risultati sperimentali e valori attesi è la presenza di una componente resistiva interna al Function Generator di Elvis. Tutte le considerazioni teoriche fatte fino ad ora infatti si basano sull'assunzione che la resistenza interna del generatore si limiti ad aumentare la resistenza totale di ogni ramo senza variare la forma delle funzioni di trasferimento. Se questa assunzione non si rivelasse valida la resistenza del generatore dovrebbe generare una ulteriore caduta di potenziale in ogni ramo dipendente dalla frequenza di operazione. Come è possibile osservare in Fig. 3 questo è proprio quanto si verifica sperimentalmente ossia che la tensione misurata ai capi del Function Generator (V_{Gen} in Fig.1) non è costante ma varia con la frequenza generata. Per valutare quantitativamente quanto questo effetto influisca sulla misura abbiamo effettuato una serie di fit per ogni funzione di risposta in una regione del dominio delle frequenze in cui la tensione del generatore permane con buona approssimazione costante.

Componenete	R_H	C_H	R_M	L_M	C_M	R_L
Misura da fit	$(0.354 \pm 0.063)V$	$(0.356 \pm 0.063)V$	$(3.711 \pm 0.022)V$	$(0.354 \pm 0.063)V$	$(0.356 \pm 0.063)V$	$(3.711 \pm 0.022)V$
Errore fit						
Misura con multimetro	$(1.94 \pm 0.23)V$	$(3.274 \pm 0.036)V$	$(1.94 \pm 0.23)V$			
Errore multimetro						

In Tab.3 sono riportati i risultati dei fit effettuati tra i $1500HZ$ e i $3000Hz$, questi fit forniscono resistenze, capacità ed induttanze delle componenti di ogni ramo che sono quindi da confrontare con quelle misurate con il multimetro. Come è possibile osservare i dati ottenuti da questi fit risultano in maggiore accordo con quanto previsto.

5 Conclusioni

c

c

Appendice

Tutte le formule sono state ricavate tramite il formalismo dei fasori. Nelle formule é stato inserito come parametro anche R_{gen}, che però abbiamo considerato si limitasse ad aumentare la resistenza di totale di ogni ramo senza variare la forma della funzione di risposta. Abbiamo inoltre considerato V_{in} come costante nel tempo.

Formule per il woofer

$$|V_L| = \frac{V_{in}}{\sqrt{1 + \frac{R_{gen}^2}{R_L^2} + \frac{\omega^2 L_L^2}{R_L^2}}} \Longrightarrow |H(\omega)| = \frac{|V_L|}{V_{in}} = \frac{1}{\sqrt{1 + \frac{R_{gen}^2}{R_L^2} + \frac{\omega^2 L_L^2}{R_L^2}}} \tag{5}$$

L'Eq.(5) determina la relazione tra il modulo del fasore della risposta e quello del generatore, nonché la risposta in ampiezza della risposta in frequenza, la cui risposta in fase é invece data da:

$$\phi_L(\omega) = \arctan\left(-\frac{2\pi\nu R_L}{L_L}\right) \tag{6}$$

Formule per il tweeter

$$|V_H| = \frac{V_{in}}{\sqrt{1 + \frac{R_{gen}^2}{R_H^2} + \frac{1}{\omega^2 C_H^2 R_H^2}}} \Longrightarrow |H(\omega)| = \frac{|V_H|}{V_{in}} = \frac{1}{\sqrt{1 + \frac{R_{gen}^2}{R_H^2} + \frac{1}{\omega^2 C_H^2 R_H^2}}} \tag{7}$$

L'Eq.(8) determina la relazione tra il modulo del fasore della risposta e quello del generatore, nonché la risposta in ampiezza della risposta in frequenza, la cui risposta in fase é invece data da:

$$\phi_H(\omega) = \arctan\left(\frac{1}{2\pi\nu R_H C_H}\right) \tag{8}$$

Formule per il midrange

$$|V_M| = \frac{V_{in}}{\sqrt{1 + \frac{R_{gen}^2}{R_M^2} + \frac{1}{R_M^2}\left(\omega L_M - \frac{1}{\omega C_M}\right)^2}} \Longrightarrow |H(\omega)| = \frac{|V_M|}{V_{in}} = \frac{1}{\sqrt{1 + \frac{R_{gen}^2}{R_M^2} + \frac{1}{R_M^2}\left(\omega L_M - \frac{1}{\omega C_M}\right)^2}} \tag{9}$$

L'Eq.(11) determina la relazione tra il modulo del fasore della risposta e quello del generatore, nonché la risposta in ampiezza della risposta in frequenza, la cui risposta in fase é invece data da:

$$\phi_M(\omega) = \arctan\left(\frac{1 - (2\pi\nu)^2 L_M C_M}{2\pi\nu R_M C_M}\right) \tag{10}$$

Importante per il ramo midrange é anche il valore della *frequenza di risonanza*, riportata nell'Eq.(5), la quale dovrebbe avere un valore prossimo alla frequenza di crossover tra il woofer ed il tweeter.

Formule per le frequenze di crossover
Per trovare i valori delle frequenze di crossover abbiamo eguagliato i moduli delle funzioni di risposta in ampiezza dei rami, ricavando ω e dividendo poi per 2π. In tutte e tre le formule sono stati semplificati i termini con le resistenze, in quanto, nonostante il loro valore non fosse esattamente identico, la modifica alla frequenza era nell'ordine dei decimi di Hz, con un errore relativo minore dello 0.1%
• **Crossover tra woofer e tweeter** L'Eq.(1) si ottiene da:

$$\frac{1}{\sqrt{1 + \frac{R_{gen}^2}{R_L^2} + \frac{\omega^2 L_L^2}{R_L^2}}} = \frac{1}{\sqrt{1 + \frac{R_{gen}^2}{R_H^2} + \frac{1}{\omega^2 C_H^2 R_H^2}}} \Longrightarrow \nu_{LH} = \frac{\omega_{LH}}{2\pi} = \frac{1}{2\pi\sqrt{L_L C_H}} \tag{11}$$

• **Crossover tra woofer e midrange** L'Eq.(2) si ottiene da:

$$\frac{1}{\sqrt{1 + \frac{R_{gen}^2}{R_L^2} + \frac{\omega^2 L_L^2}{R_L^2}}} = \frac{1}{\sqrt{1 + \frac{R_{gen}^2}{R_M^2} + \frac{1}{R_M^2}\left(\omega L_M - \frac{1}{\omega C_M}\right)^2}} \Longrightarrow \nu_{LH} = \frac{\omega_{LM}}{2\pi} = \frac{1}{2\pi\sqrt{C_M(L_M + L_L)}} \tag{12}$$

É possibile notare a denominatore un termine dato dalla somma delle due induttanze. Questo perché, nonostante avessimo scelto due induttori con gli stessi valori teorici, dalla misura con il multimetro sono risultate due induttanze abbastanza diverse. Se si fossero considerate uguali e si fosse deciso di tenere o una o l'altra moltiplicando il valore per 2 si sarebbero ottenute due frequenze distanti qualche decina di Hz da quella ottenuta con l'Eq.(2).

• **Crossover tra midrange e tweeter**
L'Eq.(3) si ottiene da:

$$\frac{1}{\sqrt{1 + \frac{R_{gen}^2}{R_M^2} + \frac{1}{R_M^2}\left(\omega L_M - \frac{1}{\omega C_M}\right)^2}} = \frac{1}{\sqrt{1 + \frac{R_{gen}^2}{R_H^2} + \frac{1}{\omega^2 C_H^2 R_H^2}}} \Longrightarrow \nu_{MH} = \frac{\omega_{MH}}{2\pi} = \frac{1}{2\pi}\sqrt{\frac{2}{L_M C_M}} \tag{13}$$

Se uno sviluppasse esattamente i calcoli si vedrebbe che invece di $\sqrt{2}$ a numeratore dovrebbe comparire $\sqrt{1 + \sqrt{1 - 1.96 \times 10^{-28}}}$, che é però approssimabile a $\sqrt{2}$ con errore tendente a 0.