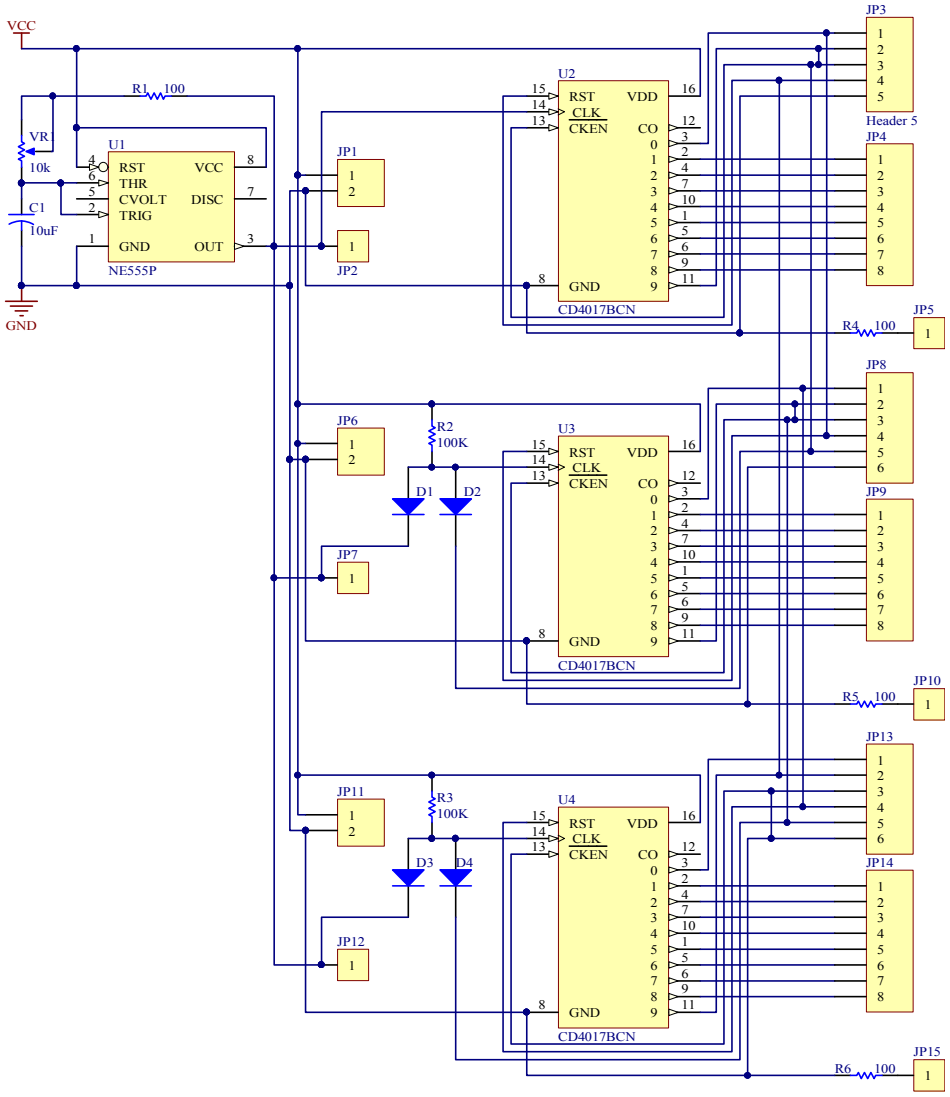
VCC
GND
R1 100
VR
10k
C1
10uF
U1
RST
THR
CVOLT
TRIG
GND
VCC
DISC
OUT
NE555P
JP1
JP2
U2
RST
CLK
CKEN
VDD
CO
GND
CD4017BCN
JP3
Header 5
JP4
R4 100
JP5
JP6
R2
100K
D1
D2
JP7
U3
JP8
JP9
R5 100
JP10
JP11
R3
100K
D3
D4
JP12
U4
JP13
JP14
R6 100
JP15

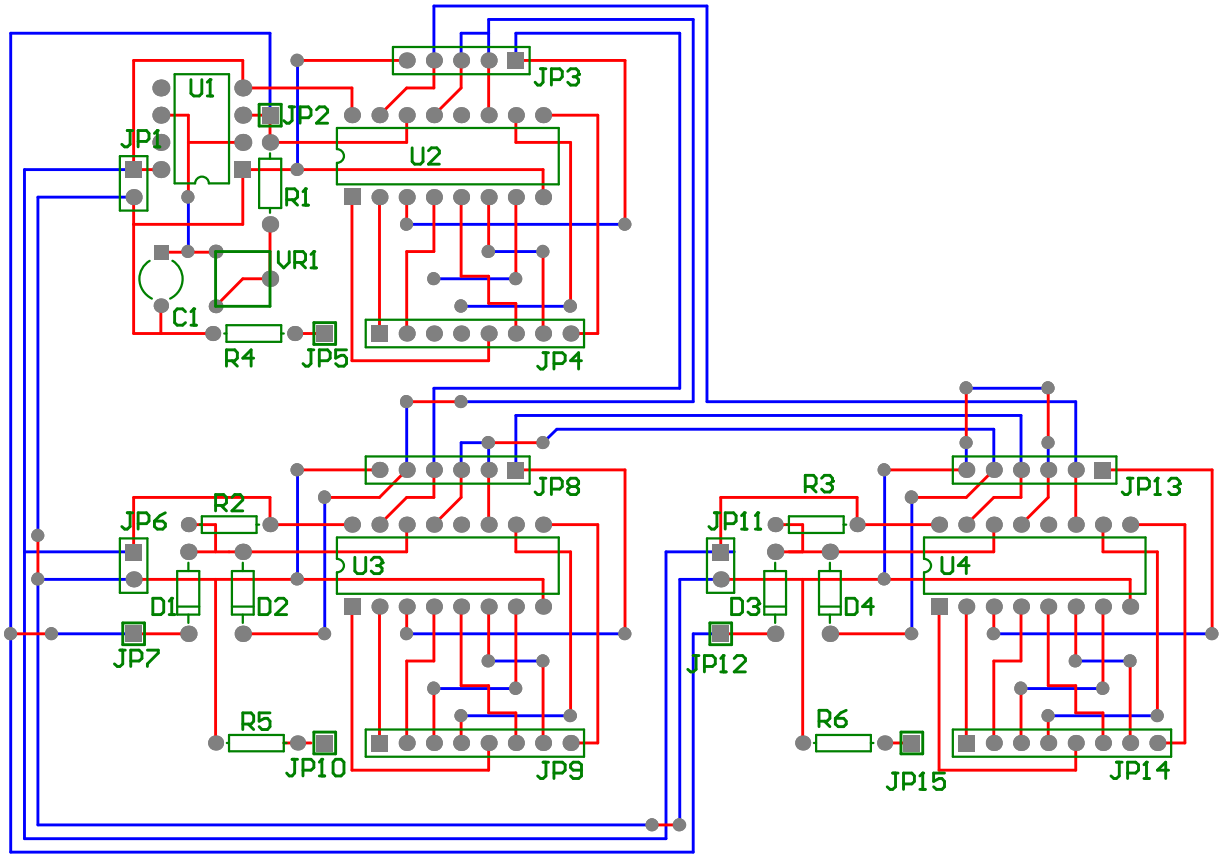
U1
JP1
JP2
JP3
U2
R1
VR1
C1
R4
JP5
JP4
JP8
R2
JP6
U3
D1
D2
JP7
R5
JP10
JP9
JP13
R3
JP11
U4
D3
D4
JP12
R6
JP15
JP14