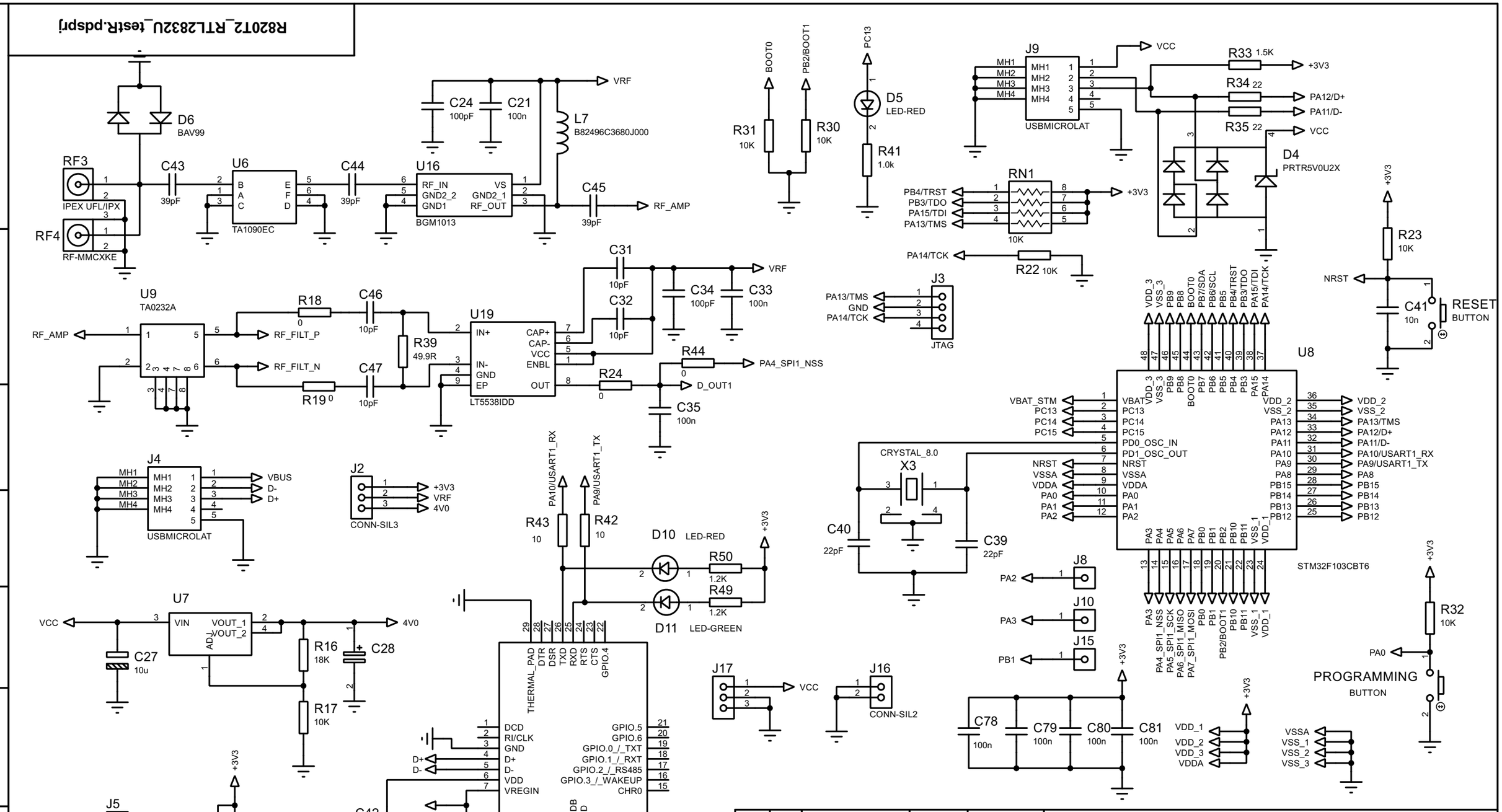

Изм.	Лист	№ докум.	Подп.	Дата	R820T2_RTL2832U
Разраб.		Мосейчук А.В.		28.04.2025	R820T2_RTL2832U_testR.pdsprj
Пров.				7:45:26	Лит. / Масса / Масштаб
Т.контр.					Лист 2 / Листов 2
Н.контр.					
Утв.			Ревиз.	01	

Перв. примен. | Справ. № | Подп. и дата | Инв. № дубл. | Взам. инв. № | Подп. и дата | Инв. № подл.

Файл проекта: R820T2_RTL2832U_testR.pdsprj | Копировал | Формат А3 | Изменен: 28.04.2025 7:45:26