ĐIỀU KHIỂN HỆ THỐNG CẤP NƯỚC NÓNG LẠNH TẠI NHÀ MÁY KINH ĐÔ, TRUYỀN THÔNG GIỮA PLC S7 - 1200 VÀ GIÁM SÁT BẰNG WEBSEVER

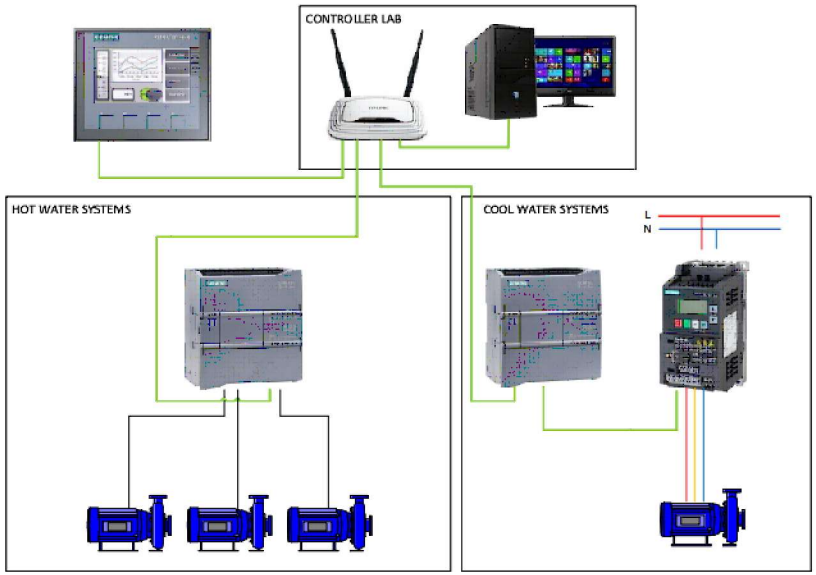

TỔNG QUAN VỀ HỆ THỐNG

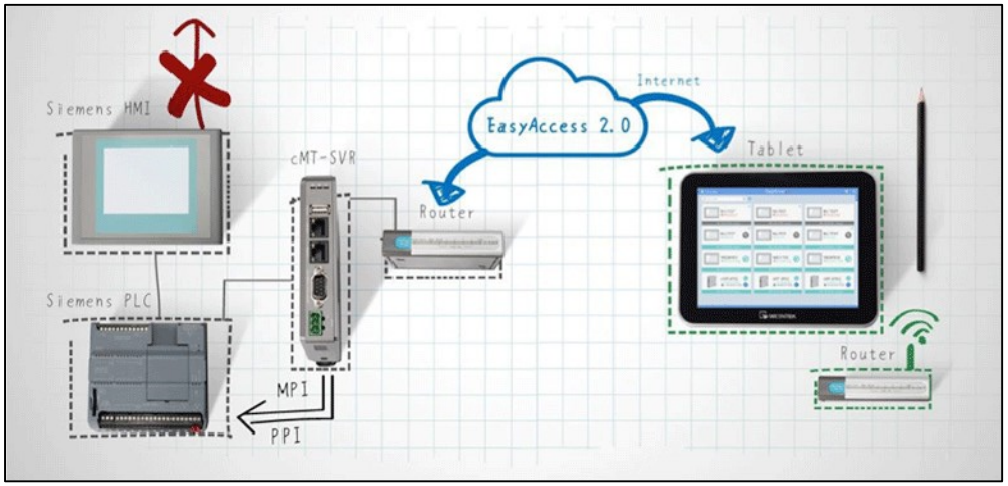


```
Sub VBFunction_1()
Dim objExcelApp
Set objExcelApp = CreateObject("Excel.Application")
objExcelApp.Visible = True
'ExcelExample.xls is to create before executing this procedure.
'Replace with the real path of the file ExcelExample.xls.
objExcelApp.Workbooks.Open "E:\capnhapdulieu.xls"
objExcelApp.Cells(14, 5).Value = ScreenItems("I/O field_1").OutputValue
objExcelApp.Cells(14, 6).Value = ScreenItems("I/O field_2").OutputValue
objExcelApp.Cells(14, 7).Value = ScreenItems("I/O field_3").OutputValue
objExcelApp.Cells(14, 7).Value = ScreenItems("Clock_1").OutputValue
'objExcelApp.ActiveWorkbook.Save
'objExcelApp.Workbooks.Close
'objExcelApp.Quit
Set objExcelApp = Nothing


End Sub
```

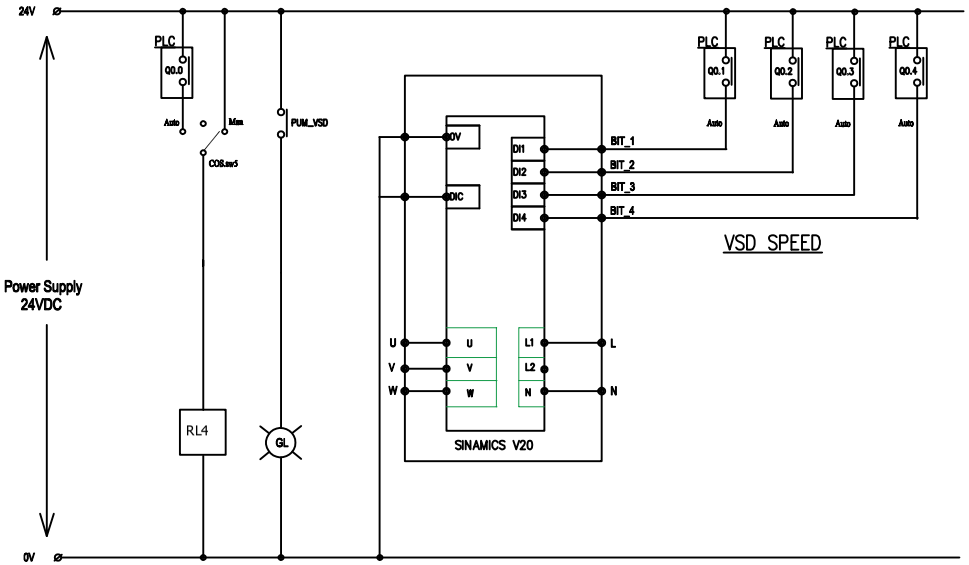

SƠ ĐỒ ĐẤU DÂY BIẾN TẦN SINAMICS V20

PLC 1212C DC/DC/DC

STT	Input	Tên	Output	Tên
1	I0.0	START	Q0.0	PUM_1
2	I0.1	STOP	Q0.1	PUM_2
3	IW64	Water Level	Q0.2	PUM_3
4	IW66	Temperature Sensor 1	Q0.3	VALVE_1
5			Q0.4	VALVE_2
6			Q.05	Đèn Start

PLC 1212C AC/DC/RLY

STT	Input	Tên	Output	Tên
1	IW64	Temperature Sensor 2	Q0.0	PUM_VSD
2			Q0.1	DI1
3			Q0.2	DI2
4			Q0.3	DI3
5			Q0.4	DI4
6			Q.05	Đèn Low

ĐỒ ÁN TỐT NGHIỆP			
ĐIỀU KHIỂN HỆ THỐNG CẤP NƯỚC NÓNG LẠNH TẠI NHÀ MÁY KINH ĐÔ, TRUYỀN THÔNG GIỮA PLC S7 - 1200 VÀ GIÁM SÁT BẰNG WEBSEVER			
CHỨC DANH	HỌ VÀ TÊN	BỘ GIÁO DỤC & ĐÀO TẠO TRƯỜNG ĐH ĐÔNG Á KHOA KỸ THUẬT ĐIỆN - Ô TÔ	
GVHD	Th.S NGUYỄN LÊ HOÀNG		
SVTH	LƯU TIẾN PHÁT ĐINH NHẬT HẬU		