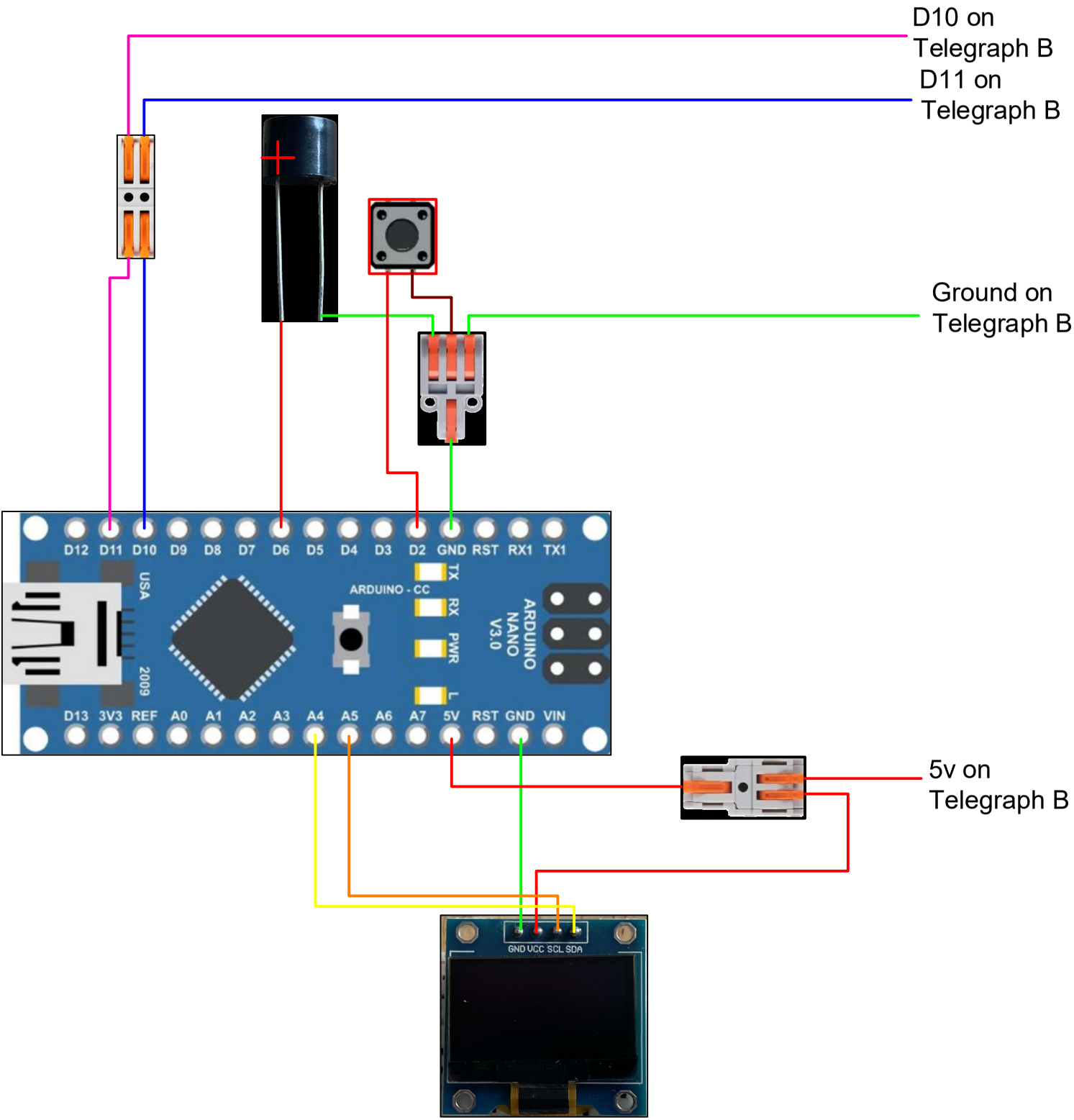
D10 on
Telegraph B
D11 on
Telegraph B
Ground on
Telegraph B
5v on
Telegraph B
D12 D11 D10 D9 D8 D7 D6 D5 D4 D3 D2 GND RST RX1 TX1
D13 3V3 REF A0 A1 A2 A3 A4 A5 A6 A7 5V RST GND VIN
ARDUINO - CC
TX
RX
PWR
L
ARDUINO
NANO
V3.0
USA
2009
GND VCC SCL SDA