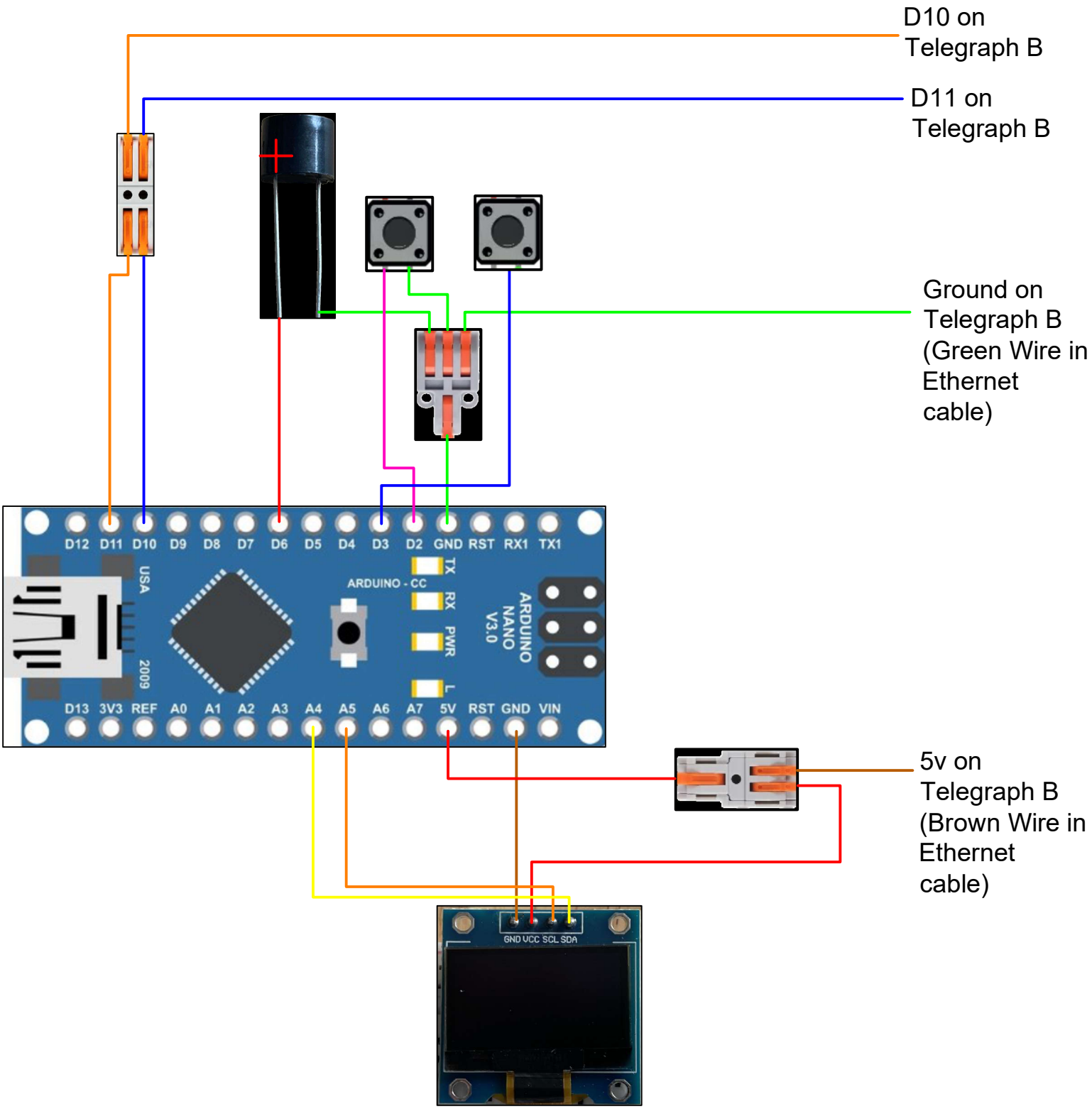
D10 on Telegraph B
D11 on Telegraph B
Ground on Telegraph B (Green Wire in Ethernet cable)
5v on Telegraph B (Brown Wire in Ethernet cable)
D12 D11 D10 D9 D8 D7 D6 D5 D4 D3 D2 GND RST RX1 TX1
D13 3V3 REF A0 A1 A2 A3 A4 A5 A6 A7 5V RST GND VIN
ARDUINO - CC
ARDUINO NANO V3.0
USA
2009
TX
RX
PWR
L
GND VCC SCL SDA