CIRCUIT DE PUISSANCE	REPONSE MARCHE	DEFAUT .	ALIMENTATION 220V

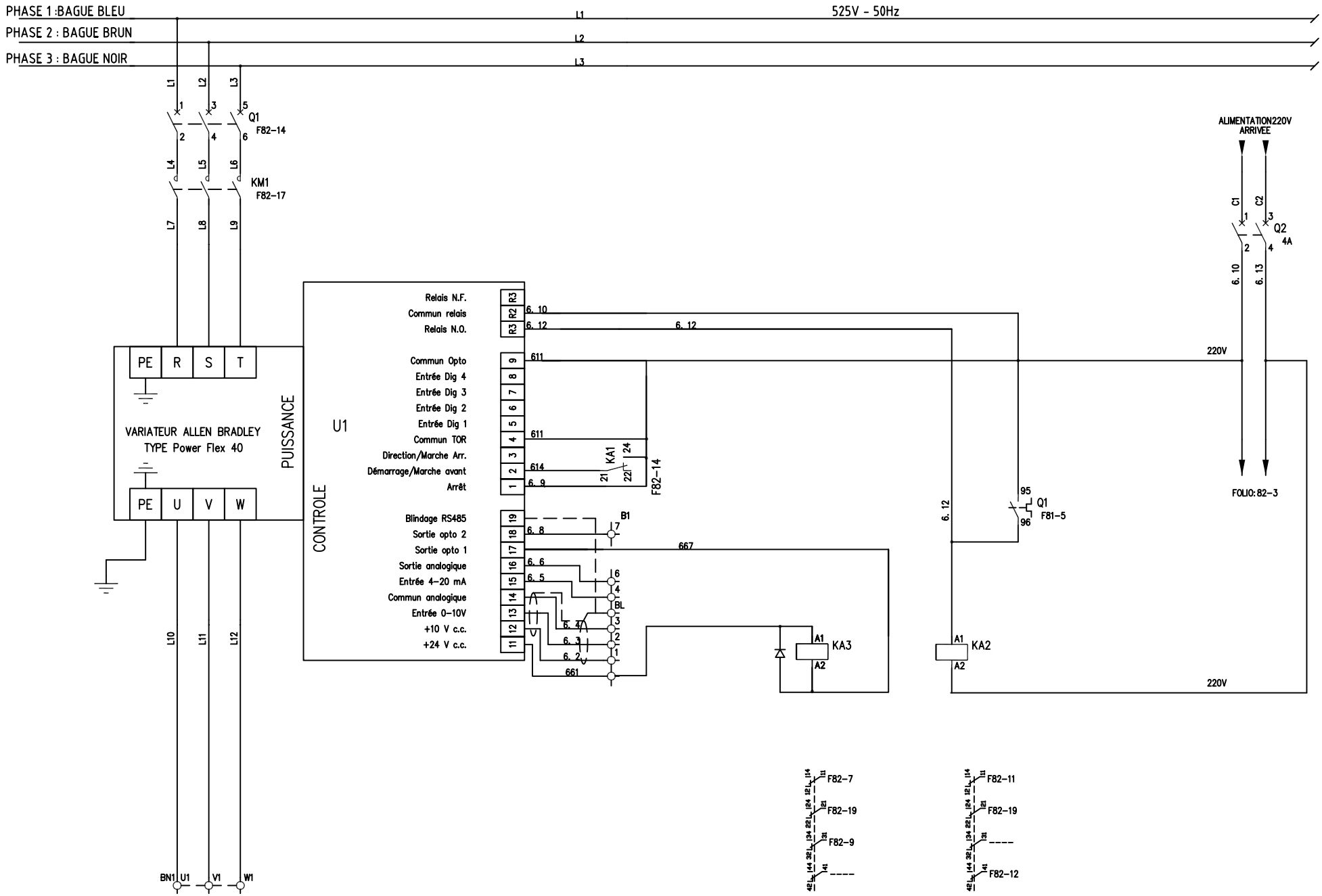

CENTRELEC Solutions Industrielles	DESSINE : W.ETTYRE	F	08-09-2006	FIN DE CHANTIER	S.MA
	VERIFIE : M.BO	E	06.04.2006	Mise à jour	S.MA
		D	20.01.2005	Mise à jour	S.MA
	DATE DE CREATION : 18/09/04	A	21-09-2004	Création de document	W.ET
		INDICE	DATE	MODIFICATION	DES.

OCP YOUSSOUFIA

Document n° : **120402-WE-09F**

LAVERIE GANTOUR - YOUSSOUFIA -

DOSSIER DES SCHEMAS TYPES

SCHEMA TYPE G7-6

FOLIO 81

◁ 80 82 ▷

Logiciel SEE v. 2