CIRCUIT DE PUISSANCE	REPONSE MARCHE	DEFAUT	ALIMENTATION 525V / 220V
		.	

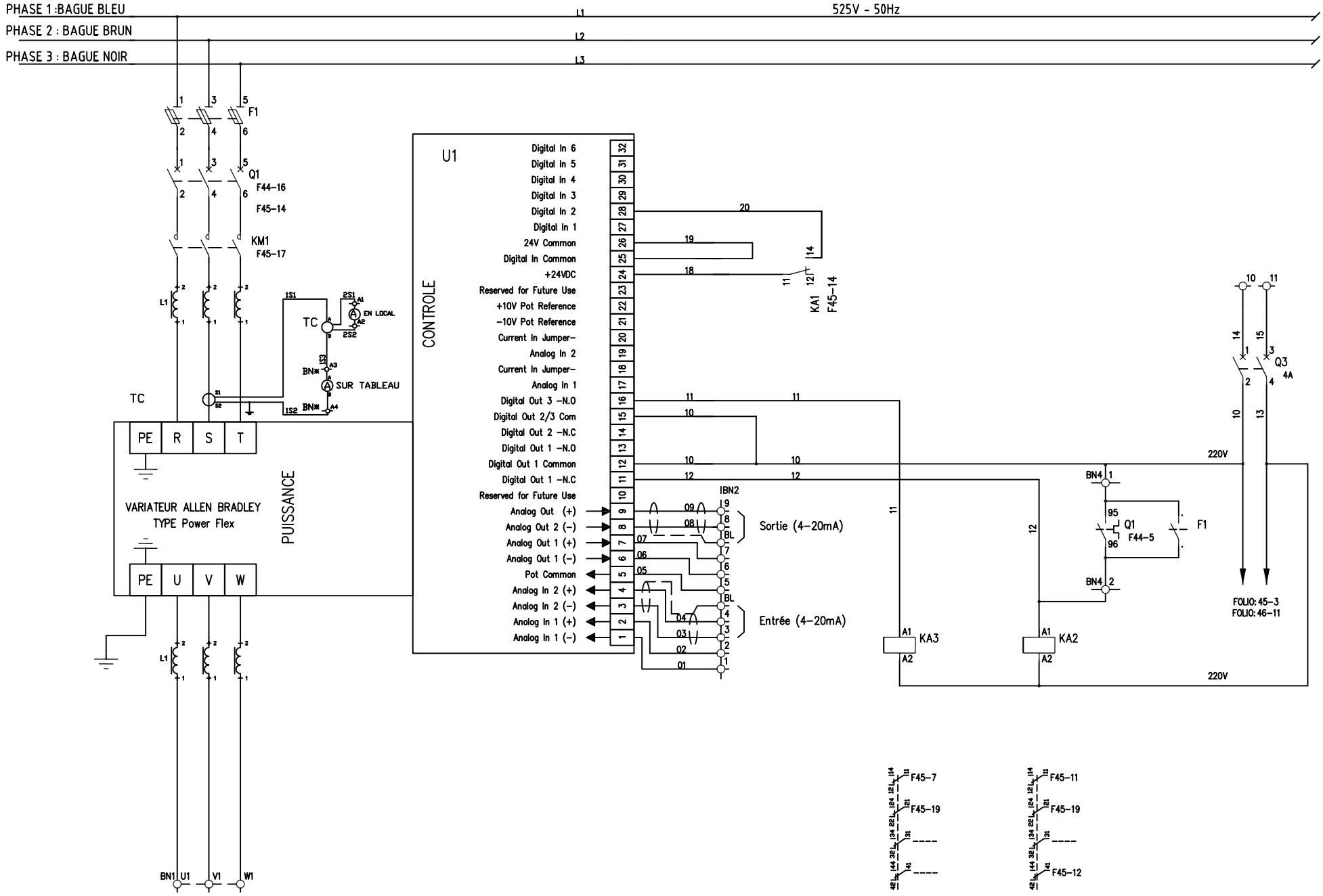

CENTRELEC Solutions Industrielles	DESSINE : W.ETTYRE				
	VERIFIE : M.BO	D	20.01.2005	Mise à jour	S.MA
	DATE DE CREATION : 18/09/04	A	21-09-2004	Création de document	W.ET
		INDICE	DATE	MODIFICATION	DES.

OCP YOUSSOUFIA

Document n° :**120402-WE-09F**

LAVERIE GANTOUR - YOUSSOUFIA -

DOSSIER DES SCHEMAS TYPES

SCHEMA TYPE G1

FOLIO 44

◁ 43 45 ▷

Logiciel SEE v. 2