	VENTILATION		MARCHE VARIATEUR	ARRET .	DEFAUT .	ORDRE DE MARCHE/ARRET MANU ET AUTO	COMMANDE CONTACTEUR	CONTACTS MARCHE/DEFAUT/AU

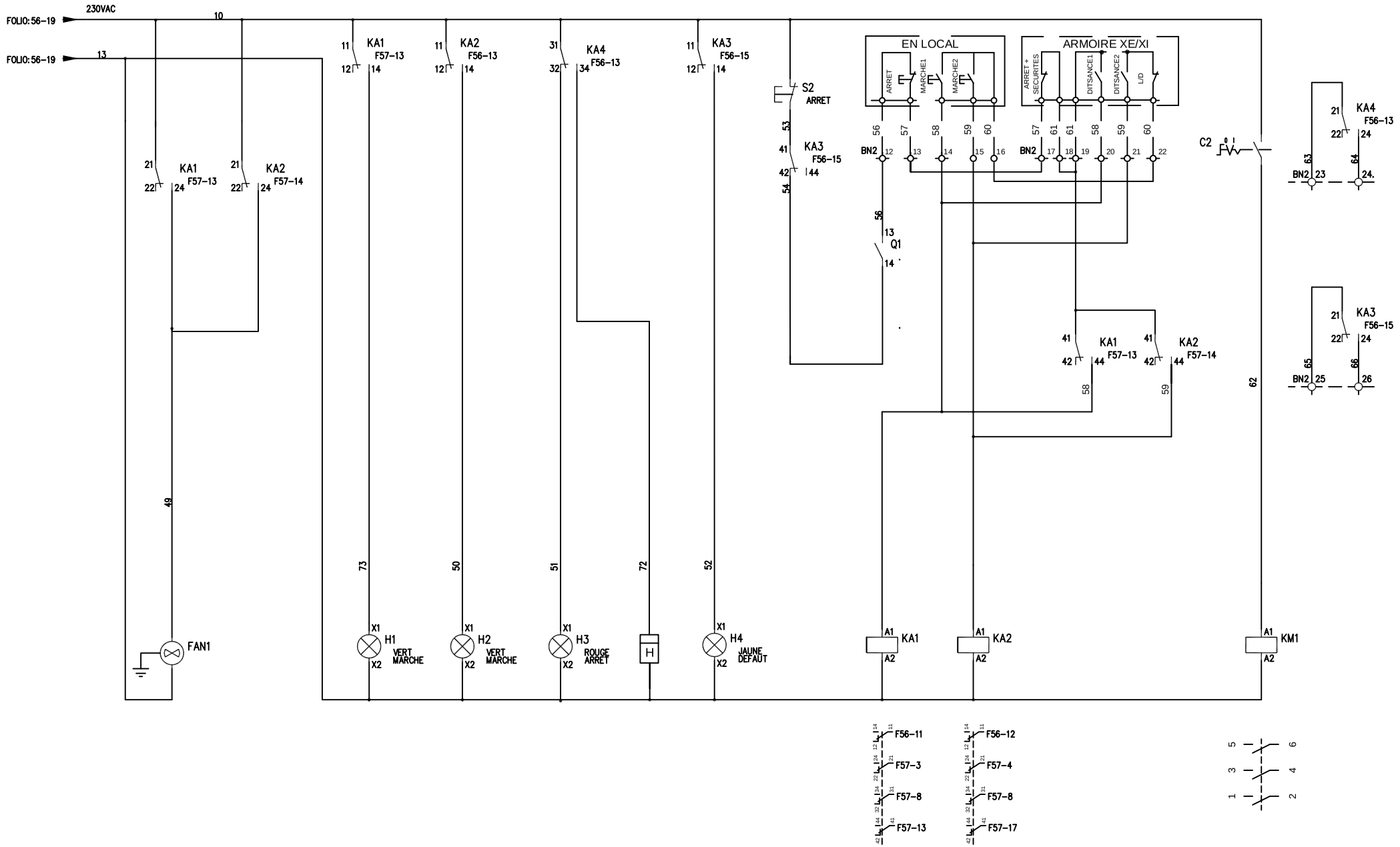

CENTRELEC Solutions Industrielles	DESSINE : W.ETTYRE				
	VERIFIE : M.BO	D	20.01.2005	Mise à jour	S.MA
	DATE DE CREATION : 18/09/04	A	21-09-2004	Création de document	W.ET
		INDICE	DATE	MODIFICATION	DES.

OCP YOUSSOUFIA

Document n° : **120402-WE-09F**

LAVERIE GANTOUR - YOUSSOUFIA -

DOSSIER DES SCHEMAS TYPES

SCHEMA TYPE G4

FOLIO 57

◁ 56 58 ▷

Logiciel SEE v. 2