	VENTILATION		MARCHE AVANT	MARCHE ARRIER	ARRET VARIATEUR	DEFAUT .	ORDRE DE MARCHE/ARRET MANU ET AUTO	COMMANDE CONTACTEUR	CONTACTS MARCHE/DEFAUT

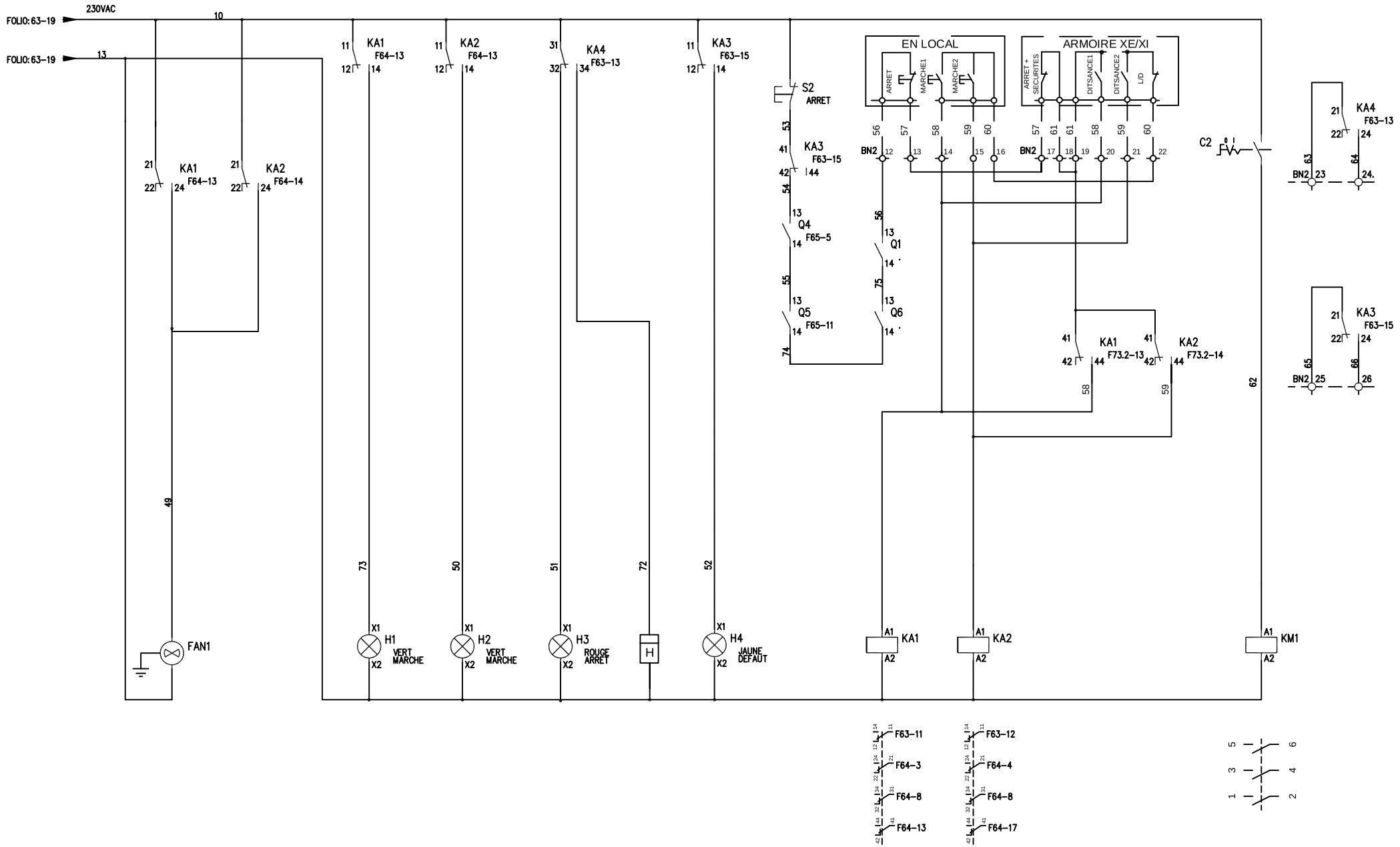

CENTRELEC Solutions Industrielles	DESSINE : W.ETTYRE					OCP YOUSSOUFIA
	VERIFIE : M.BO	D	20.01.2005	Mise à jour	S.MA	Document n° : 120402-WE-09F
	DATE DE CREATION : 18/09/04	A	21-09-2004	Création de document	W.ET	
		INDICE	DATE	MODIFICATION	DES.	

LAVERIE GANTOUR - YOUSSOUFIA -
DOSSIER DES SCHEMAS TYPES
SCHEMA TYPE G6

FOLIO 64
◁ 63 65 ▷
Logiciel SEE v. 2