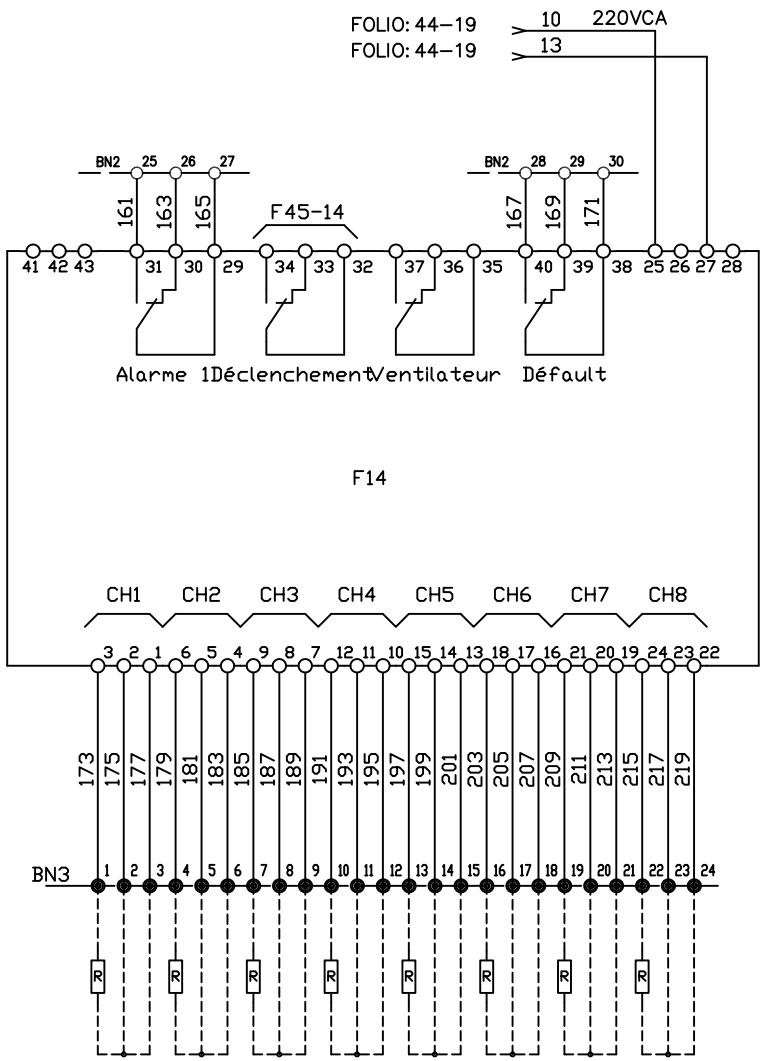

CENTRELEC Solutions Industrielles	DESSINE : W.ETTYRE					OCP YOUSSOUFIA	LAVERIE GANTOUR - YOUSSOUFIA -
	VERIFIE : M.BO	D	20.01.2005	Mise à jour	S.MA		DOSSIER DES SCHEMAS TYPES
	DATE DE CREATION : 18/09/04	B	10-11-2004	Création de document	W.ET	Document n° : 120402-WE-09F	SCHEMA TYPE G1
		INDICE	DATE	MODIFICATION	DES.		

FOLIO 46 ◁ 45 47 ▷

Logiciel SEE v. 2