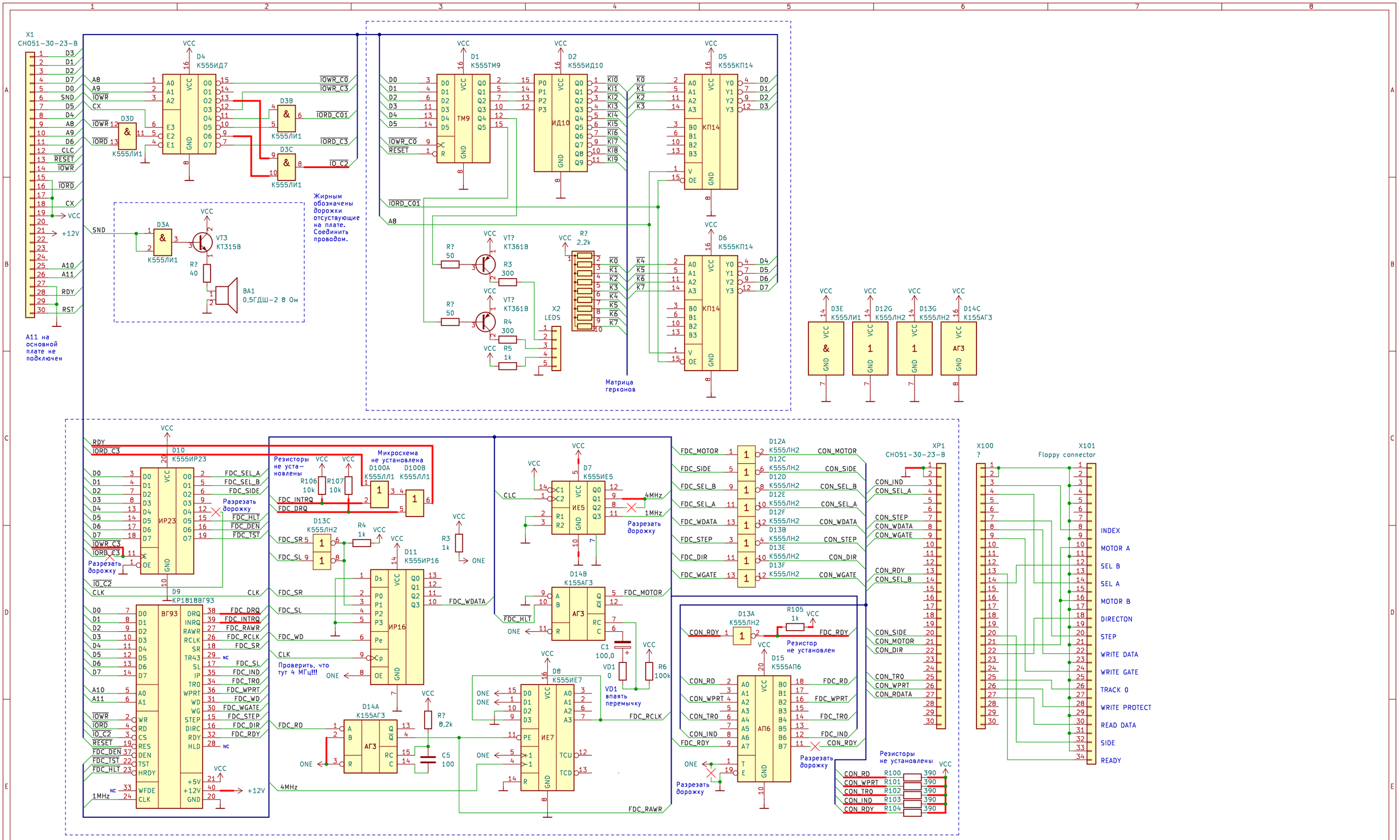

Восстановлено Алексеем Морозовым (Alemorf)
Версия от 6 июля 2023

Sheet: /
File: iska_1080_keyb_floppy.kicad_sch

Title:

Size: A3	Date:	Rev:
KiCad E.D.A. kicad 6.0.2+dfsg-1		Id: 1/1