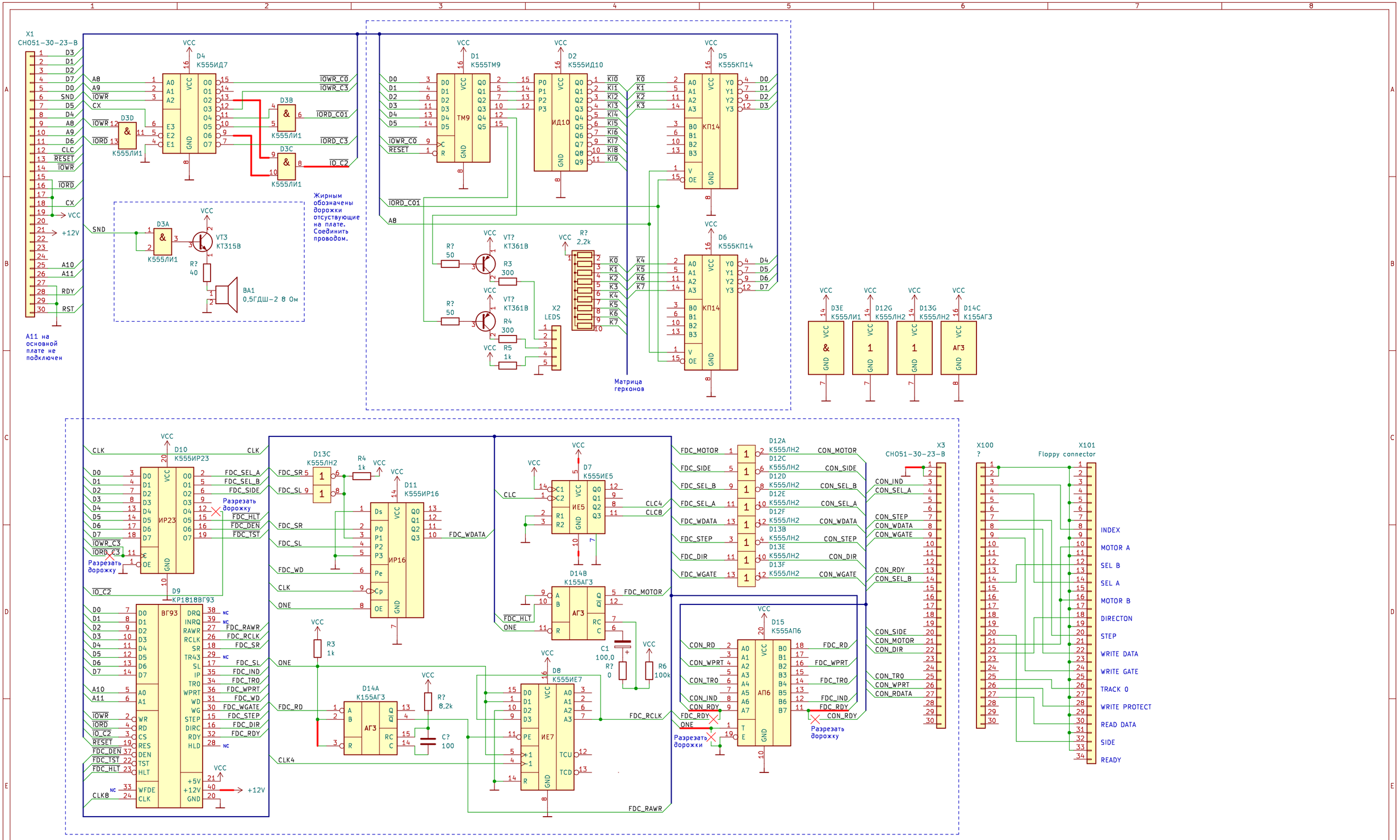

Восстановлено Алексеем Морозовым (Alemorf)
Версия от 1 июля 2023

Sheet: /		
File: iska_1080_keyb_floppy.kicad_sch		
Title:		
Size: A3	Date:	**Rev:**
KiCad E.D.A. kicad 6.0.2+dfsg-1		Id: 1/1