ДММР.КР.17.03.05.001.001

Ra 6.3

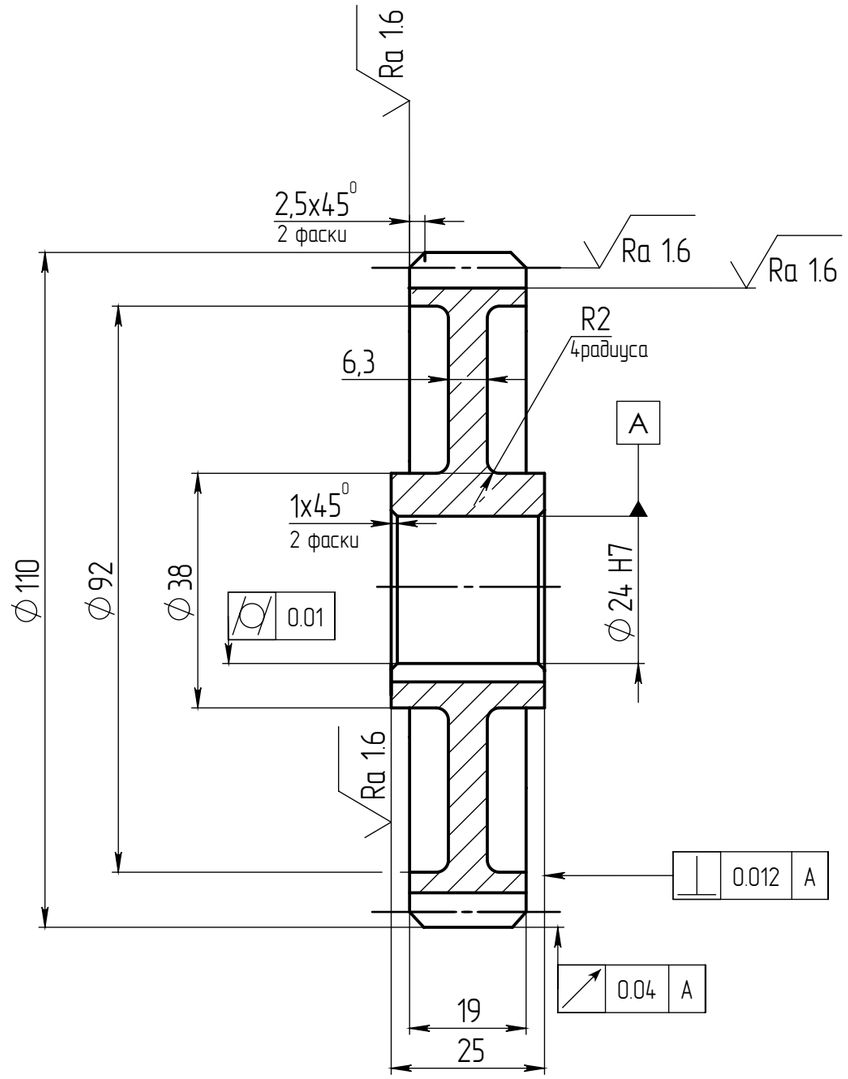

Модуль зубьев	m	2,5
Число зубьев	z	42
Делитльный диаметр	d	105
Тип зуба	–	прямой
Нормальный исходный контур	–	ГОСТ 13755–81
Коэффициент смещения	x	0
Степень точности по ГОСТ 1643–81	–	7–C

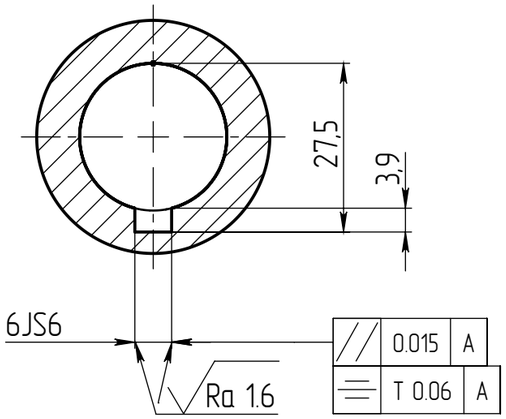

Неуказанные предельные отклонения размеров отверстий H14, размеров валов h14, остальных +– IT14/2

					ДММР.КР.17.03.05.001.001		
Изм.	Лист	№ докум.	Подп.	Дата	Зубчатое колесо	Лит.	Масса / Масштаб
Разраб.		Нургалин					1:1
Пров.		Егоров				Лист	Листов 1
Т. контр.							
Н. контр.					Сталь 45 ГОСТ 1050–88	МГТУ Станкин каф. РиМ группа ИДБ 15–05	
Утв.							

Справ. №

Подп. и дата

Инв. № дубл.

Взам. инв. №

Подп. и дата

Инв. № подл.

Копировал

Формат А3