We retain the property of this drawing by law. The drawing cannot be copied or made available to third parties or competitors in any way without our prior authorisation.

A termini di legge ci riserviamo la proprietà di questo disegno con divieto di riprodurlo o di renderlo comunque noto a terzi o a ditte concorrenti senza la nostra autorizzazione.

NOTES: (.....)

C4.021

Maximum distance and wire cross-section area from transformer to panel.		
~12, ~0, 1, 2	60 m	0,5 mm²
	90 m	0,75 mm²
	110 m	1 mm²

ELECTRIC LOCK:
12Vca - 15VA

KIT
KIT Ref.1129/61

OUTDOOR UNIT
Mod.Smyle

- SMYLE panel with 1 button and built-in door unit

* **DOOR PHONE**
Mod.Utopia
hands-free

TRANSFORMER

KIT
KIT Ref.1129/71

OUTDOOR UNIT
Mod.Smyle

- Zama panel with 1 button and built-in door unit

* **DOOR PHONE**
Mod.Utopia
hands-free

TRANSFORMER

NOTE: (.....)

C4.021

Distanza massima e sezione cavi da trasformatore a pulsantiera		
~12, ~0, 1, 2	60 m	0,5 mm²
	90 m	0,75 mm²
	110 m	1 mm²

SERRATURA ELETTRICA:
12Vca - 15VA

KIT
KIT Sch.1129/61

PORTIERE ELETTRICO
Mod.Smyle

- Pulsantiera ad 1 tasto con posto esterno integrato

* **CITOFONO**
Mod.Utopia
vivavoce

TRASFORMATORE

KIT
KIT Sch.1129/71

PORTIERE ELETTRICO
Mod.Smyle

- Pulsantiera in ZAMA ad 1 tasto con posto esterno integrato

* **CITOFONO**
Mod.Utopia
vivavoce

TRASFORMATORE

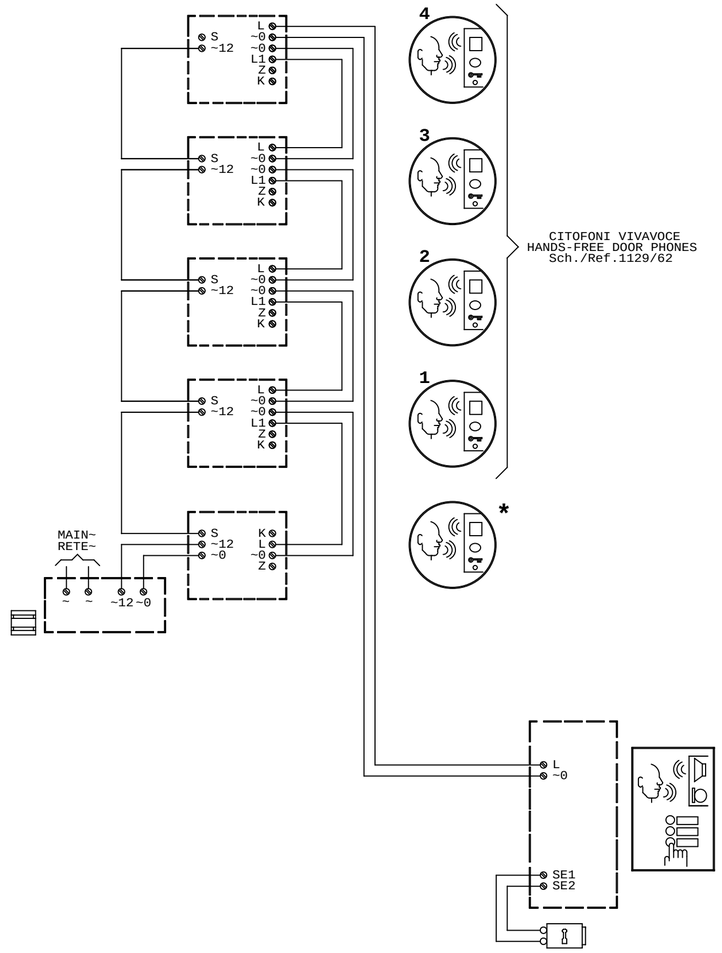

REV.	DATE	REVISION'S DESCRIPTION
A	01/09/2008	Inserite note ITA/ENG.

urmet DOMUS

Descrizione: IMPIANTO CITOFONICO -KIT- SISTEMA 2 FILI

Impiego: Collegamento di un citofono vivavoce ad un Posto Esterno. Il citofono è inoltre connesso a 4 citofoni vivavoce supplementari Sch.1129/62.
Schema di collegamento per Kit Sch.1129/61 e Kit Sch.1129/71.

Description: DOOR PHONE SYSTEM -KIT- 2 WIRES SYSTEM

Use: Connection of 1 free-hands door phone to 1 door unit. Door phone is connected to 4 supplementary free-hands door phones Ref.1129/62.
Wiring diagram for kit Ref.1129/61 and Ref.1129/71.

Drawn by:	M.Pigozzi
Checked by:	M.Daniele
Approved by:	Ing. Minarelli
Date:	27/08/2007
Issued by:	ST/UTI

Initials: **SC 101-1442 A**

Sheet 1 of 1

Related documents:

Code: ST/UTI KC.2/1A-DB