ÖĞE NO.	PARÇA NUMARASI	TANIM	MİKT.
1	krank-disk		1
2	ISO 15 ABB - 185 - 10,DE,NC,10_68		2
3	Motor_rotate		1
4	rotating part		1
5	motor-disk		1
6	table_part_1		1
7	table_part_2		1
8	table_part_3		1
9	table_part_4		1
10	Case_1		1
11	Case_2		1
12	Case_3		1
13	Case_4		1
14	Case_Holder		4
15	Case_Cover		1
16	Case_Cover_2		1
17	Case_Cover_3		1
18	Case_Cover_4		1
19	ISO 7046-1 - M3 x 10 - Z - 10N		24
20	ISO 7046-1 - M2 x 12 - Z - 12N		2
21	ISO 7046-1 - M2 x 6 - Z - 6N		6
22	ISO 4017 - M3 x 6-N		12
23	ISO - 4032 - M3 - W - N		36
24	ISO - 4032 - M2 - W - N		6
25	Center_holder		2
26	Center_holder_2		2
27	adjusting_krank		1
28	holder_2		1
29	spring_for_rotate		1
30	spring_for_rotate_2		1
31	spring_for_rotate_3		1
32	holder_1		1
33	holder_3		1
34	Ball_Adjusting_Krank		3
35	Single_arm		1
36	ISO - 4033 - M5 - W - N		4
37	ISO 4766 - M1.2 x 2-N		2
38	Table_Arm		4
39	ISO 4762 M5 x 20 - 20N		4
40	ISO 4762 M3 x 8 - 8N		16
41	Upper_Table_1		2
42	Upper_Table_2		2

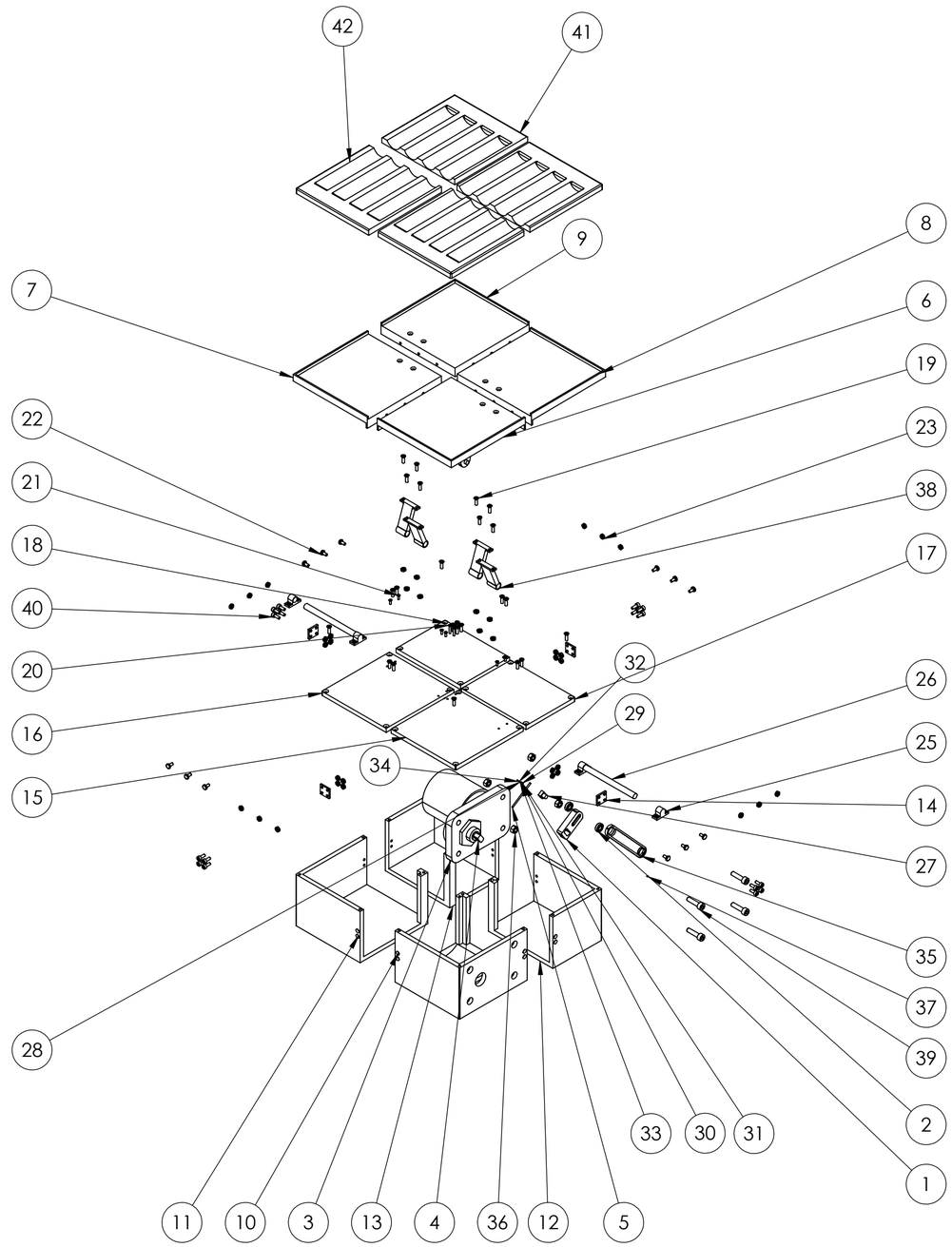

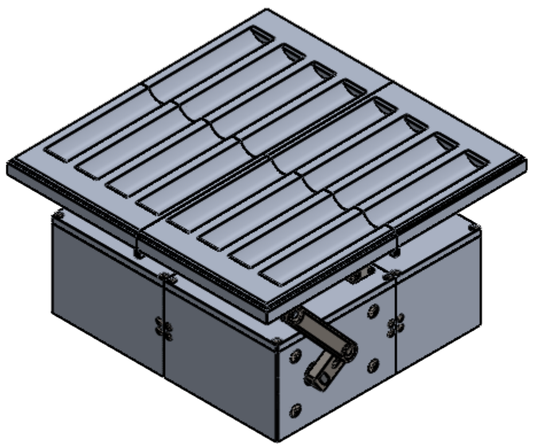

AKSİ BELİRTİLMEDİĞİ SÜRECE:
BOYUTLAR MİLİMETREDİR
YÜZEY CİLASI:
TOLERANSLAR:
DOĞRUSAL:
AÇISAL:

BİTİRME:

KESKİN KENARLARI PAHLAYIN VE KIRIN

TEKNİK RESMİ ÖLÇEKLENDİRMEYİN

REVİZYON

	İSİM	İMZA	TARİH
ÇİZEN	Muzaffer Oruç		11/06/2026
DENET.			
ONAY.			
ÜRET.			
KALİTE			

BAŞLIK:

MALZEME:

AĞIRLIK: 4923.06 grams

RESİM NO. Homework_320203014

A3

ÖLÇEK:1:5

SAYFA 1 / 30

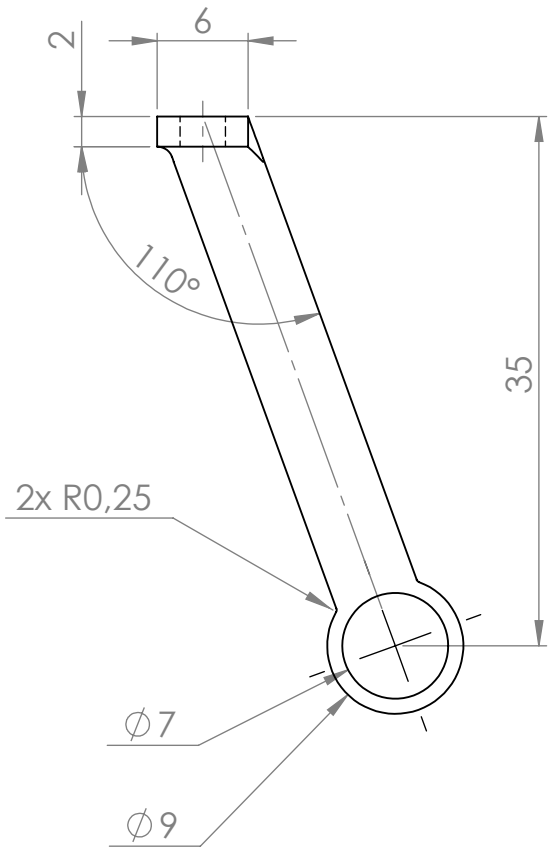

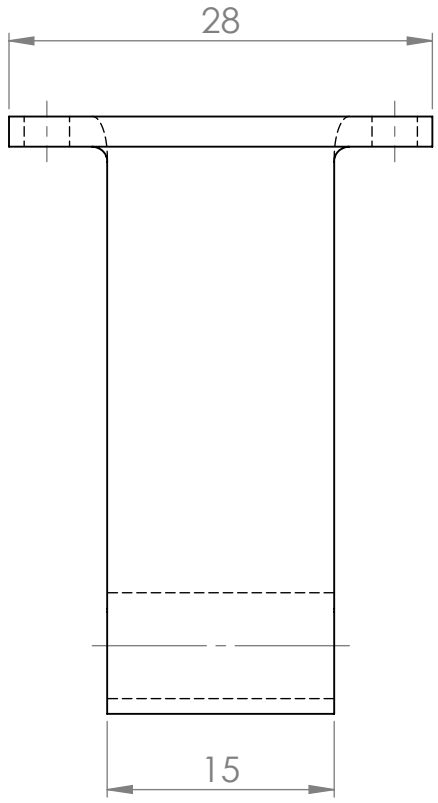

All unspecified fillets are R1

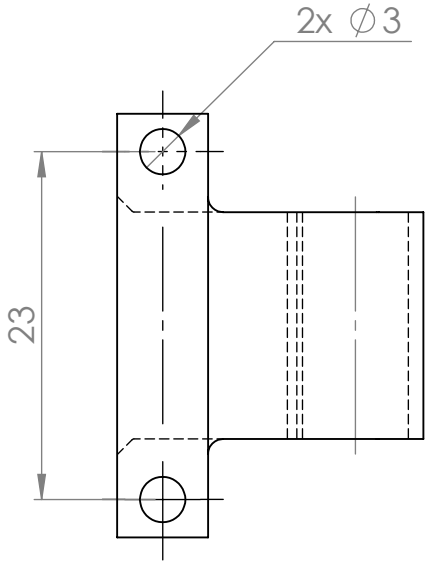

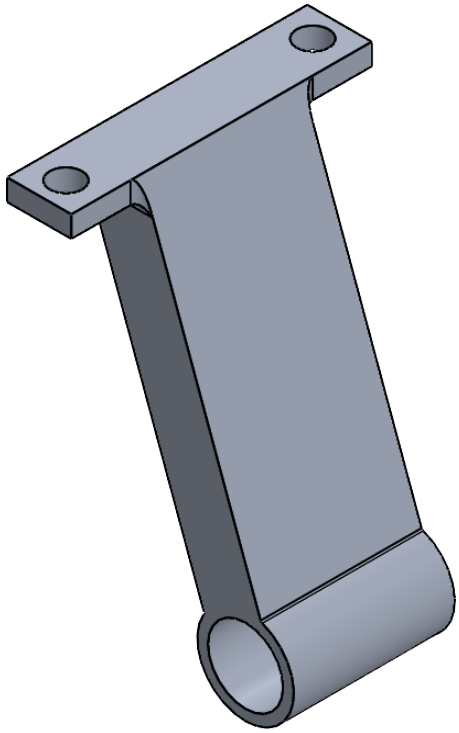

AKSİ BELİRTİLMEDİĞİ SÜRECE: BOYUTLAR MİLİMETREDİR YÜZEY CİLASI: 6.3 TOLERANSLAR: DOĞRUSAL: 0.01mm AÇISAL: 0.1°	BİTİRME:	KESKİN KENARLARI PAHLAYIN VE KIRIN	TEKNİK RESMİ ÖLÇEKLENDİRMEYİN / REVİZYON

	İSİM	İMZA	TARİH
ÇİZEN	Muzaffer Oruç		03/06/2026
DENET.			
ONAY.			
ÜRET.			
KALİTE			

BAŞLIK:

MALZEME: Aluminium Alloy 6061-T6

AĞIRLIK:

RESİM NO. Table Arm

A3

ÖLÇEK:2:1

SAYFA 2 / 30

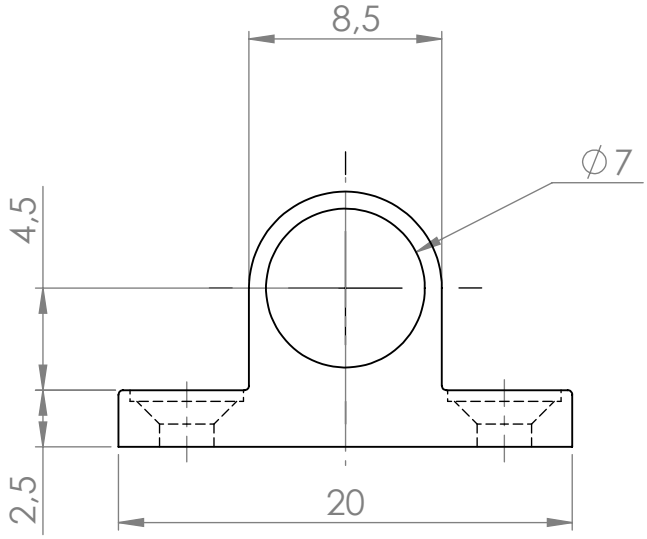

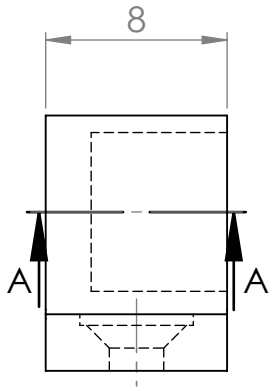

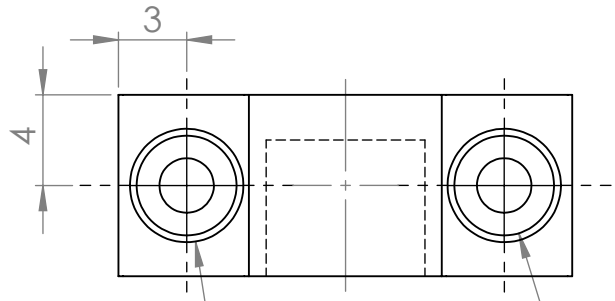

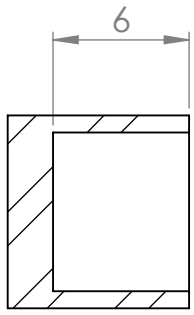

SECTION A-A

∅5 ↧ 0.5

2 x ∅ 2,4
∅ 4,4 X 90°

All fillets are R0.2

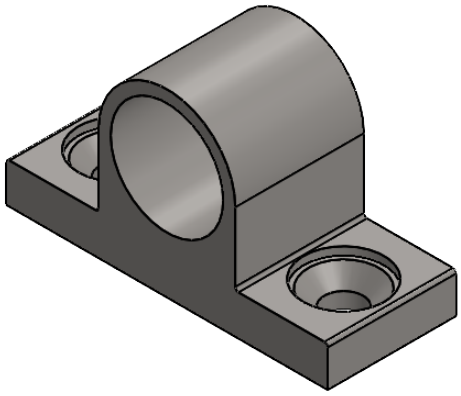

AKSİ BELİRTİLMEDİĞİ SÜRECE: BOYUTLAR MİLİMETREDİR YÜZEY CİLASI: 6.3 TOLERANSLAR: DOĞRUSAL: 0.01mm AÇISAL: 0.1°	BİTİRME:	KESKİN KENARLARI PAHLAYIN VE KIRIN	TEKNİK RESMİ ÖLÇEKLENDİRMEYİN	REVİZYON		
	İSİM	İMZA	TARİH	BAŞLIK:		
ÇİZEN	Muzaffer Oruç		03/06/2026			
DENET.						
ONAY.						
ÜRET.						
KALİTE				MALZEME: Steel AISI 304	RESİM NO. Center Holder	A3
				AĞIRLIK:	ÖLÇEK:3:1	SAYFA 3 / 30

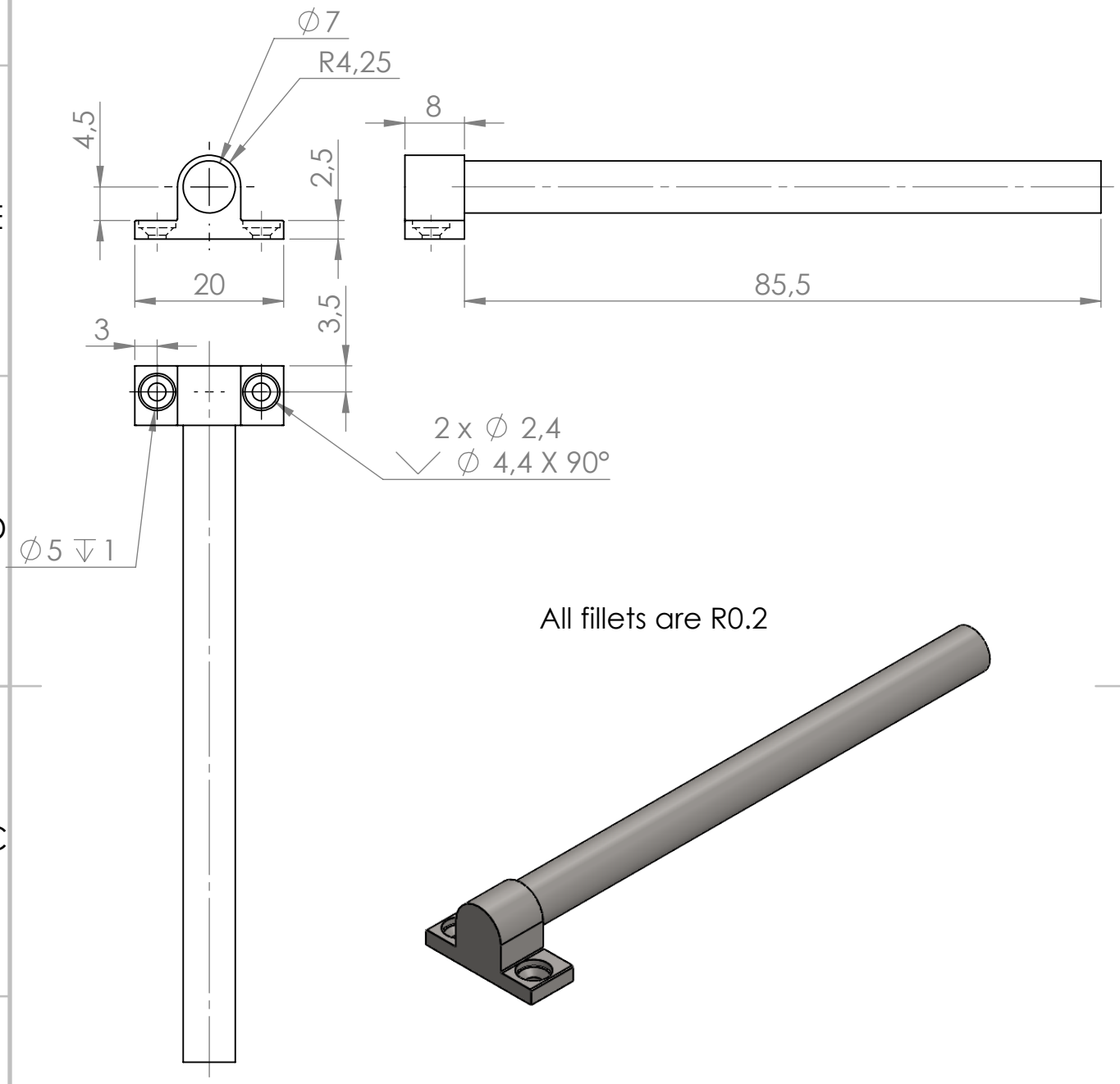

All fillets are R0.2

AKSİ BELİRTİLMEDİĞİ SÜRECE: BOYUTLAR MİLİMETREDİR YÜZEY CİLASI: 6.3 TOLERANSLAR: DOĞRUSAL: 0.001 mm AÇISAL: 0.1°	BİTİRME:	KESKİN KENARLARI PAHLAYIN VE KIRIN	TEKNİK RESMİ ÖLÇEKLENDİRMEYİN / REVİZYON

	İSİM	İMZA	TARİH
ÇİZEN	Muzaffer Oruç		03/06/2026
DENET.			
ONAY.			
ÜRET.			
KALİTE			

BAŞLIK:

MALZEME: Steel AISI 304

AĞIRLIK:

RESİM NO. Center Holder 2

A3

ÖLÇEK:1.2:1

SAYFA 4 / 30

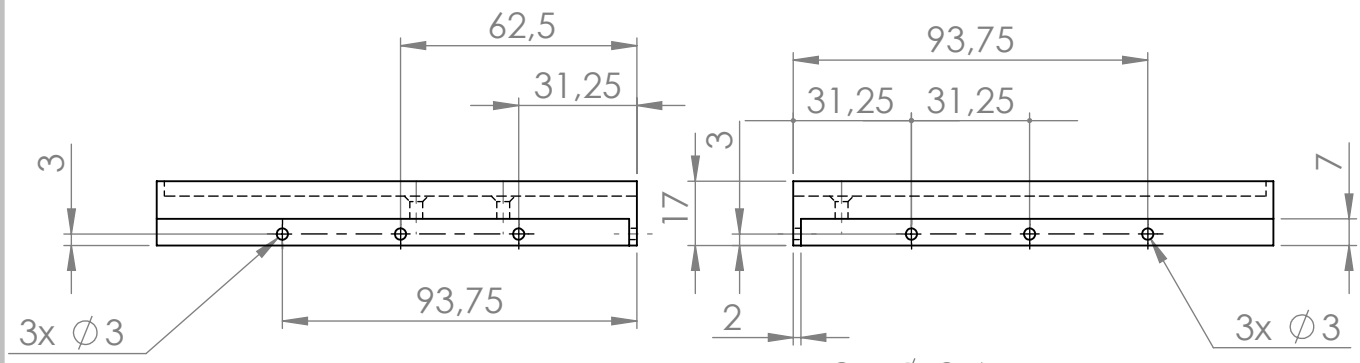

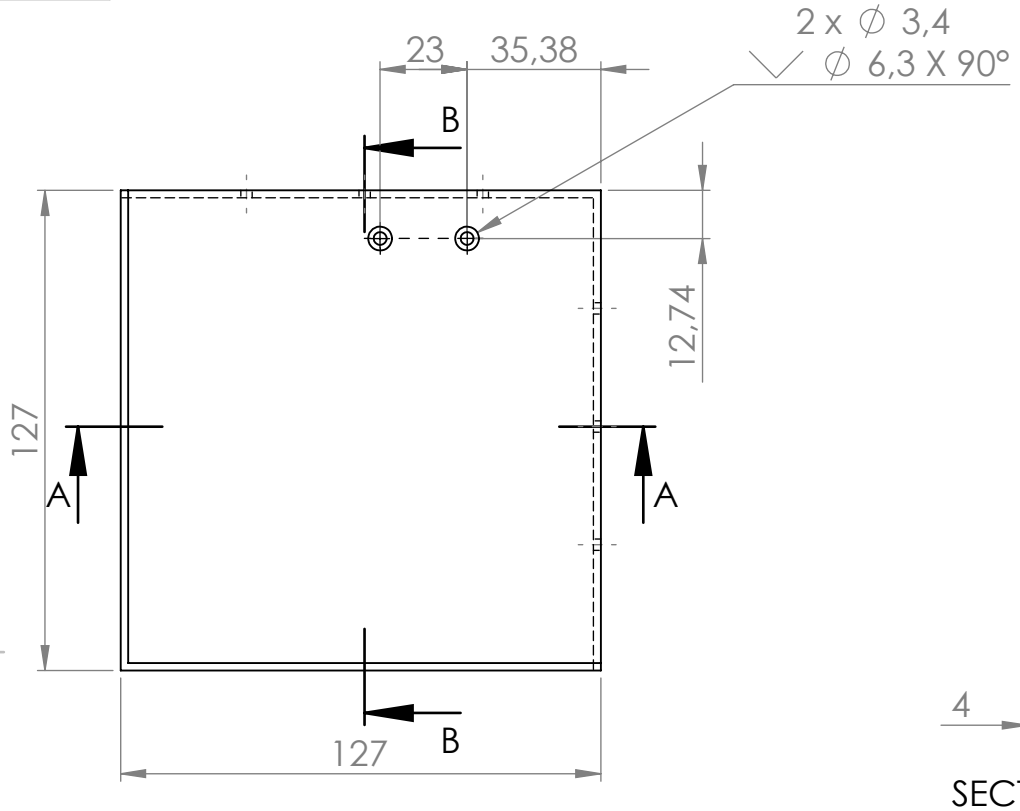

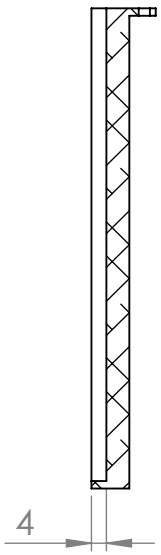

SECTION B-B
SCALE 1 : 2

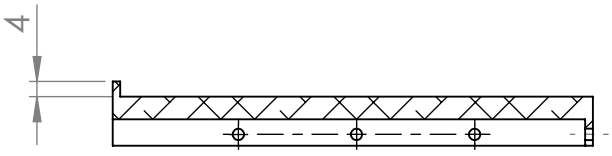

SECTION A-A
SCALE 1 : 2

AKSİ BELİRTİLMEDİĞİ SÜRECE: BOYUTLAR MİLİMETREDİR YÜZEY CİLASI: TOLERANSLAR: DOĞRUSAL: 0.01mm AÇISAL: 0.1°	BİTİRME:	KESKİN KENARLARI PAHLAYIN VE KIRIN	TEKNİK RESMİ ÖLÇEKLENDİRMEYİN / REVİZYON

	İSİM	İMZA	TARİH
ÇİZEN	Muzaffer Oruç		03/06/2026
DENET.			
ONAY.			
ÜRET.			
KALİTE			

BAŞLIK:

MALZEME: Aluminium Alloy 6061-T6

AĞIRLIK:

RESİM NO. Table Part 2

A3

ÖLÇEK:1:2

SAYFA 5 / 30

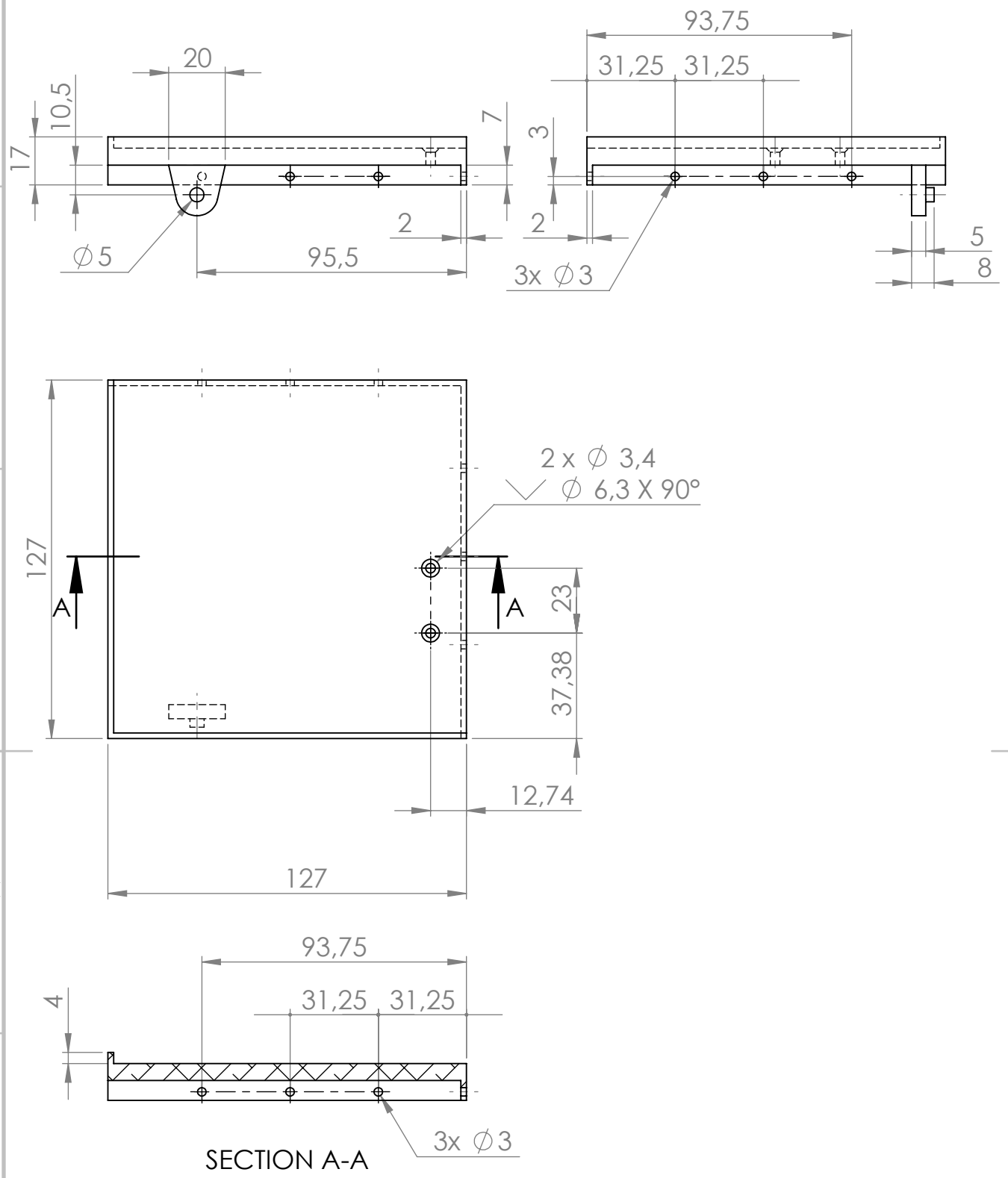

AKSİ BELİRTİLMEDİĞİ SÜRECE: BOYUTLAR MİLİMETREDİR YÜZEY CİLASI: TOLERANSLAR: DOĞRUSAL: 0.01 mm AÇISAL: 0.1°	BİTİRME:	KESKİN KENARLARI PAHLAYIN VE KIRIN	TEKNİK RESMİ ÖLÇEKLENDİRMEYİN / REVİZYON

	İSİM	İMZA	TARİH
ÇİZEN	Muzaffer Oruç		03/06/2026
DENET.			
ONAY.			
ÜRET.			
KALİTE			

BAŞLIK:

MALZEME: Aluminium Alloy 6061-T6

AĞIRLIK:

RESİM NO. Table Part 1

A3

ÖLÇEK:1:2

SAYFA 6 / 30

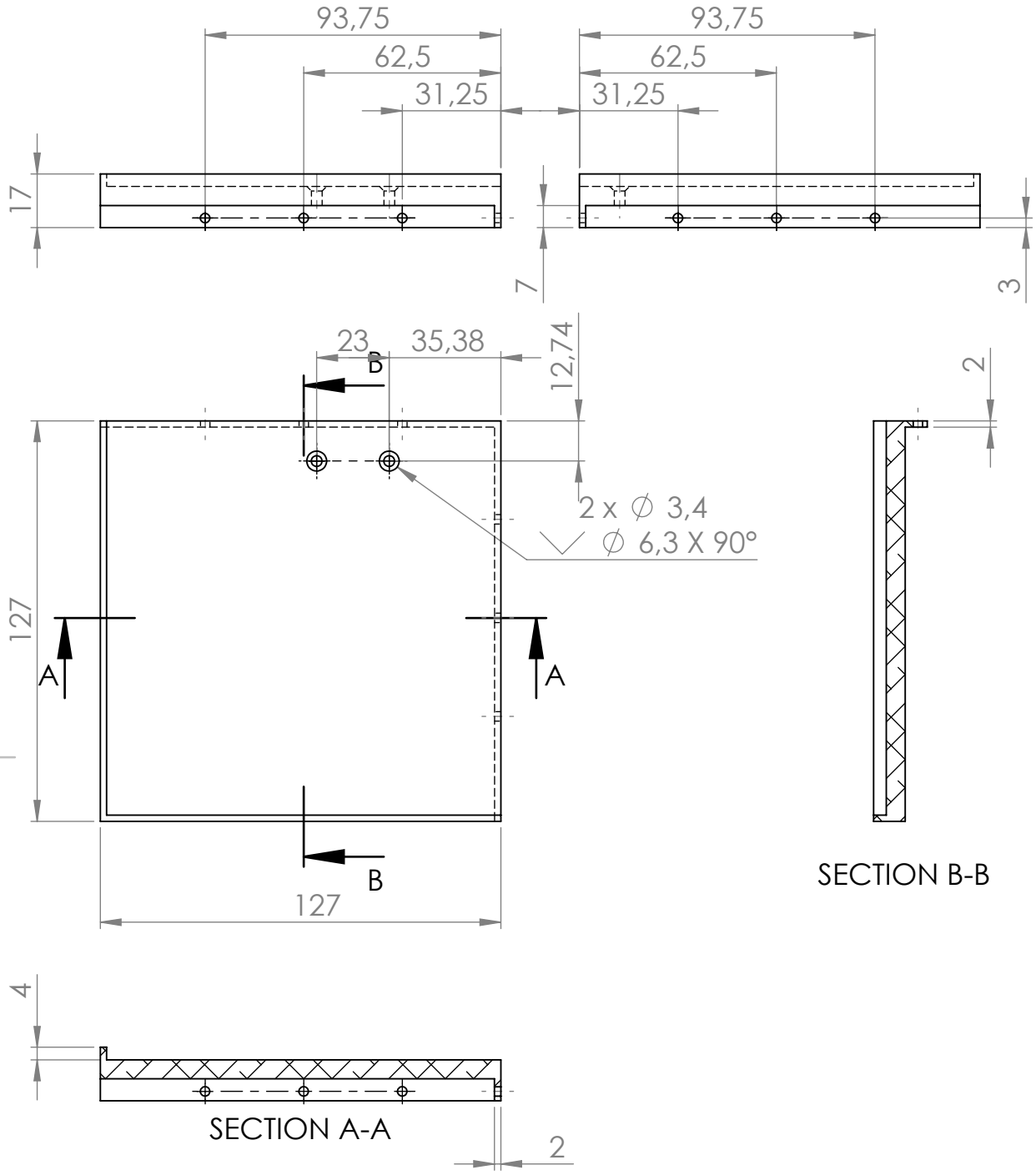

AKSİ BELİRTİLMEDİĞİ SÜRECE:
BOYUTLAR MİLİMETREDİR
YÜZEY CİLASI: 6.3
TOLERANSLAR:
DOĞRUSAL: 0.01mm
AÇISAL: 0.1°

BİTİRME:

KESKİN KENARLARI PAHLAYIN VE KIRIN

TEKNİK RESMİ ÖLÇEKLENDİRMEYİN

REVİZYON

	İSİM	İMZA	TARİH
ÇİZEN	Muzaffer Oruç		03/06/2026
DENET.			
ONAY.			
ÜRET.			
KALİTE			

BAŞLIK:

MALZEME:
Aluminium Alloy
6061-T6

AĞIRLIK:

RESİM NO.
Table Part 3

A3

ÖLÇEK:1:2

SAYFA 7 / 30

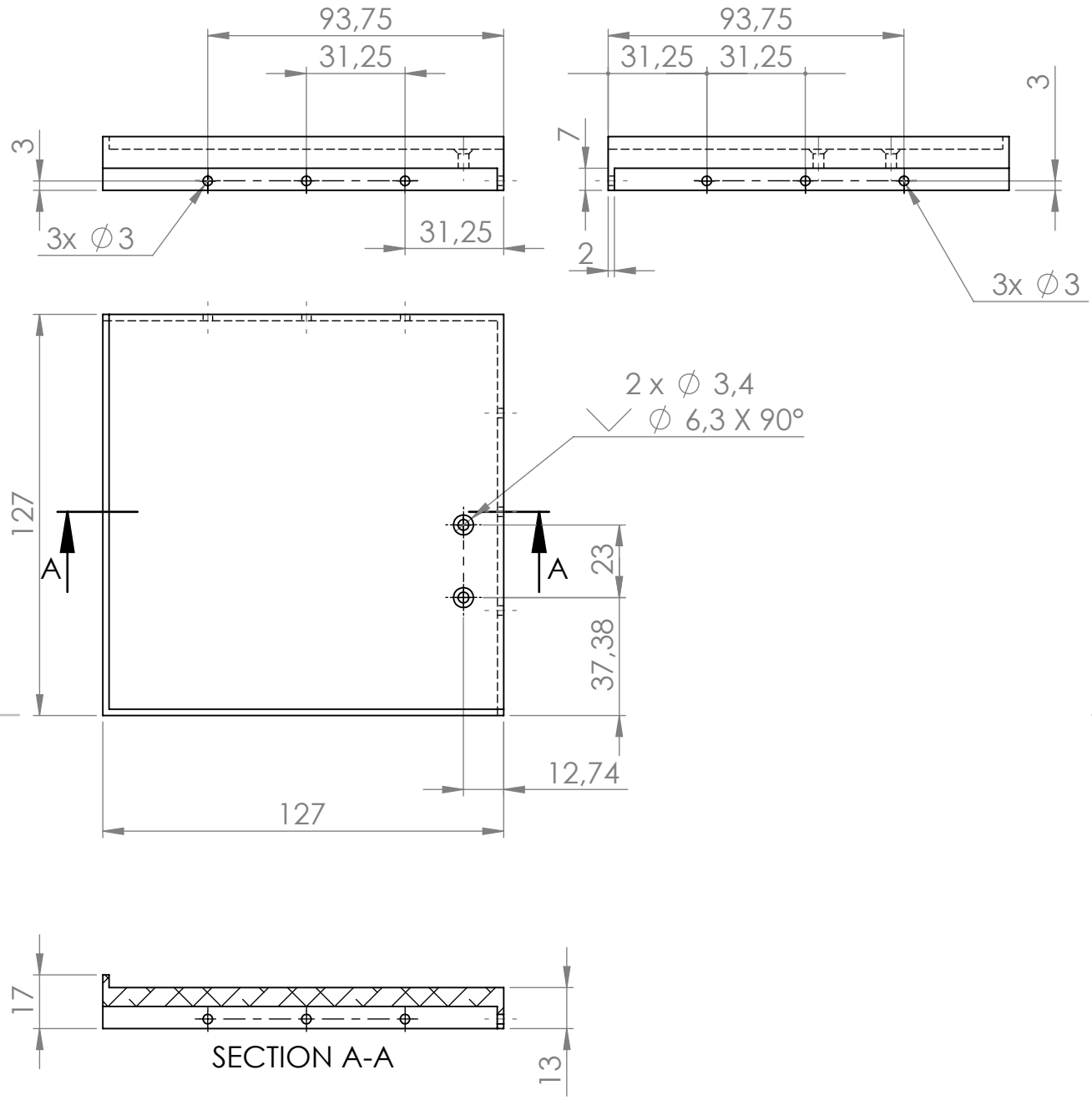

AKSİ BELİRTİLMEDİĞİ SÜRECE: BOYUTLAR MİLİMETREDİR YÜZEY CİLASI: 6.3 TOLERANSLAR: DOĞRUSAL: 0.01mm AÇISAL:0.1°	BİTİRME:	KESKİN KENARLARI PAHLAYIN VE KIRIN	TEKNİK RESMİ ÖLÇEKLENDİRMEYİN	REVİZYON	

	İSİM	İMZA	TARİH			
ÇİZEN	Muzaffer Oruç		03/06/2026			
DENET.						
ONAY.						
ÜRET.						
KALİTE						

BAŞLIK:

MALZEME: Aluminium Alloy 6061-T6

AĞIRLIK:

RESİM NO. Table Part 4

A3

ÖLÇEK:1:2

SAYFA 8 / 30

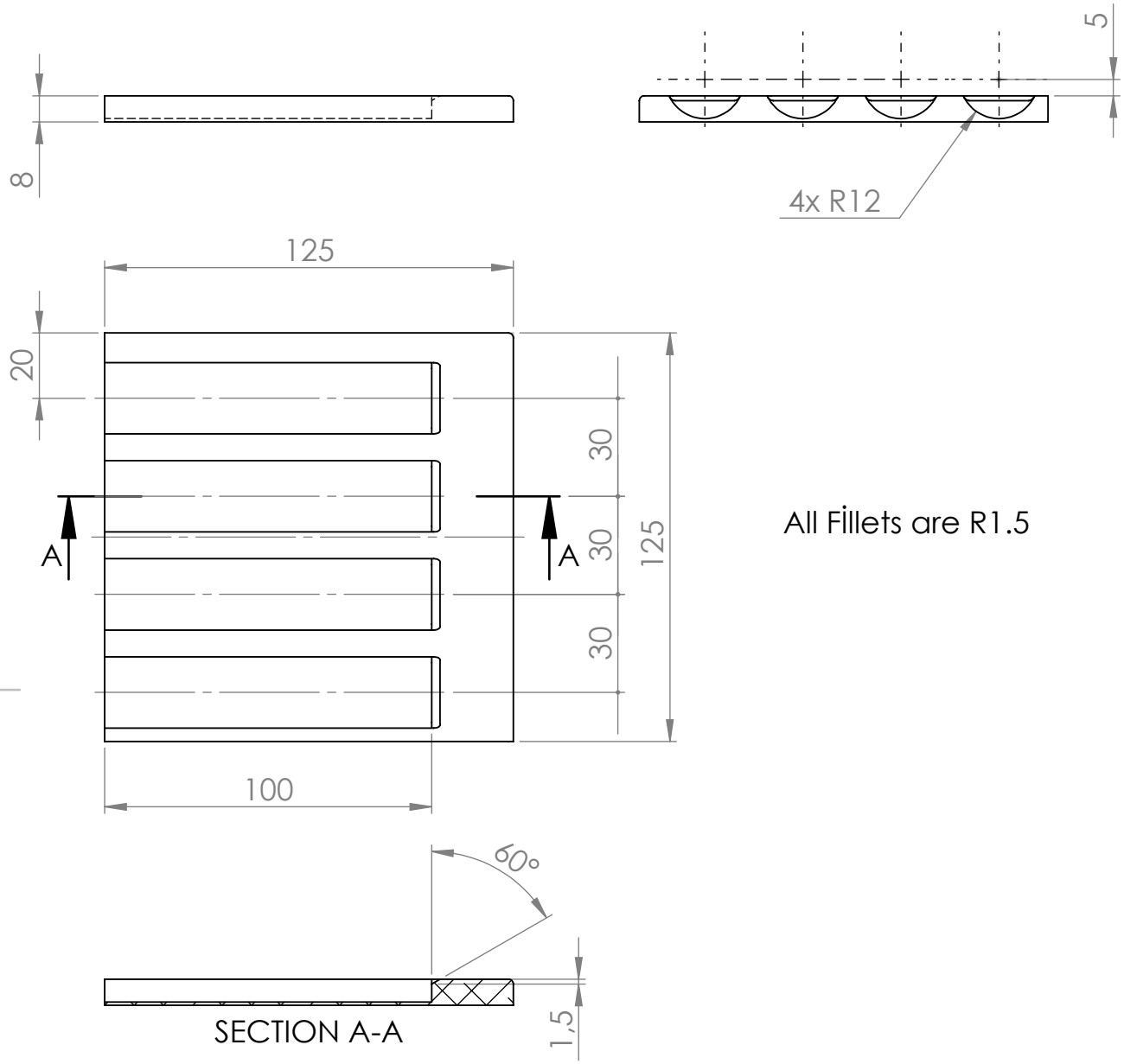

AKSİ BELİRTİLMEDİĞİ SÜRECE: BOYUTLAR MİLİMETREDİR YÜZEY CİLASI: 6.3 TOLERANSLAR: DOĞRUSAL: 0.01 mm AÇISAL: 0.1°	BİTİRME:	KESKİN KENARLARI PAHLAYIN VE KIRIN	TEKNİK RESMİ ÖLÇEKLENDİRMEYİN	REVİZYON	

	İSİM	İMZA	TARİH
ÇİZEN	Muzaffer Oruç		03/06/2026
DENET.			
ONAY.			
ÜRET.			
KALİTE			

BAŞLIK:

MALZEME: Aluminium Alloy 6061-T6

AĞIRLIK:

RESİM NO. Upper Table 1

A3

ÖLÇEK:1:2

SAYFA 9 / 30

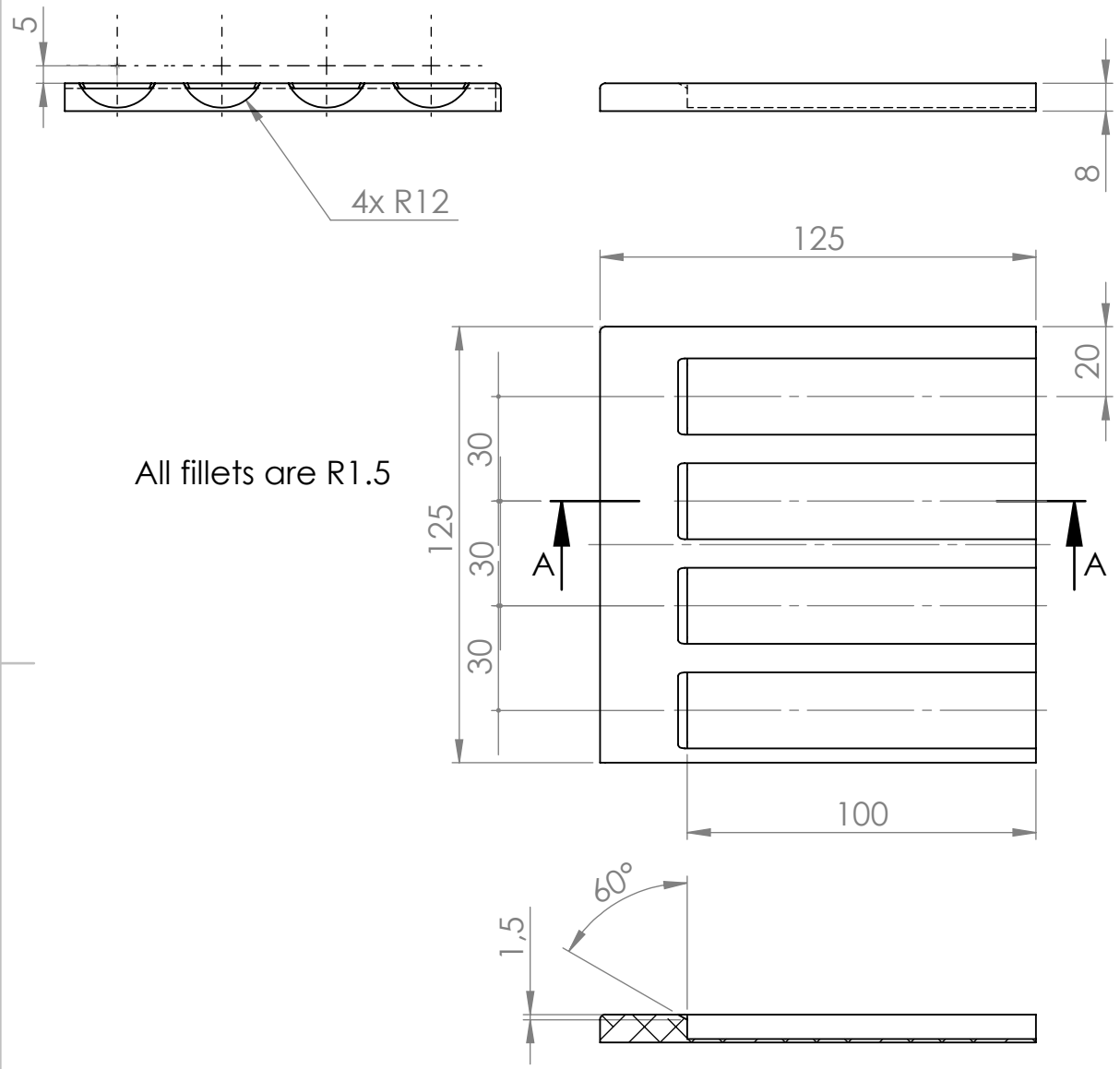

AKSİ BELİRTİLMEDİĞİ SÜRECE: BOYUTLAR MİLİMETREDİR YÜZEY CİLASI: 6.3 TOLERANSLAR: DOĞRUSAL: 0.01mm AÇISAL: 0.1°	BİTİRME:	KESKİN KENARLARI PAHLAYIN VE KIRIN	TEKNİK RESMİ ÖLÇEKLENDİRMEYİN	REVİZYON		
	İSİM	İMZA	TARİH			BAŞLIK:
ÇİZEN	Muzaffer Oruç		03/06/2026			
DENET.						
ONAY.						
ÜRET.						
KALİTE				MALZEME: Aluminium Alloy 6061-T6	RESİM NO. Upper Table 2	A3
				AĞIRLIK:	ÖLÇEK:1:5	SAYFA 10 / 30

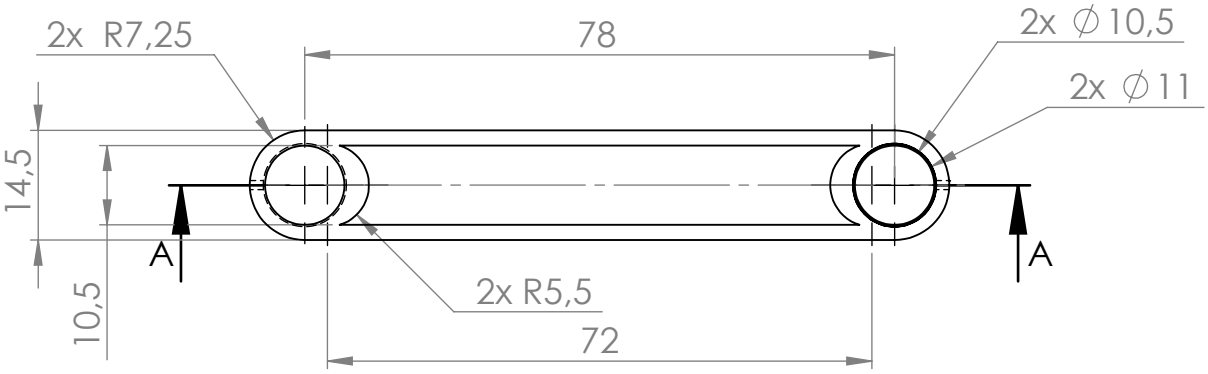

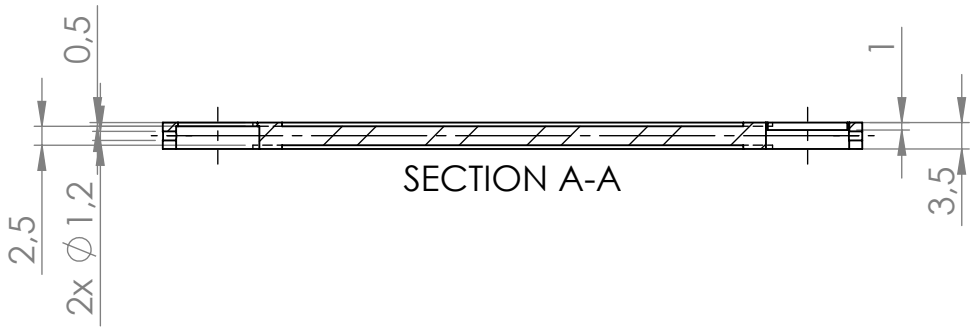

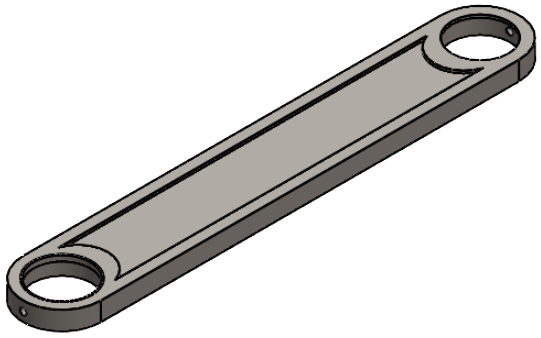

AKSİ BELİRTİLMEDİĞİ SÜRECE: BOYUTLAR MİLİMETREDİR YÜZEY CİLASI: TOLERANSLAR: DOĞRUSAL: 0.001mm AÇISAL:0.2°	BİTİRME:	KESKİN KENARLARI PAHLAYIN VE KIRIN	TEKNİK RESMİ ÖLÇEKLENDİRMEYİN / REVİZYON

	İSİM	İMZA	TARİH
ÇİZEN	Muzaffer Oruç		09/06/2026
DENET.			
ONAY.			
ÜRET.			
KALİTE			

BAŞLIK:

MALZEME: AISI 1045 Steel

AĞIRLIK:

RESİM NO. Single Arm

A3

ÖLÇEK:1:1

SAYFA 11 / 30

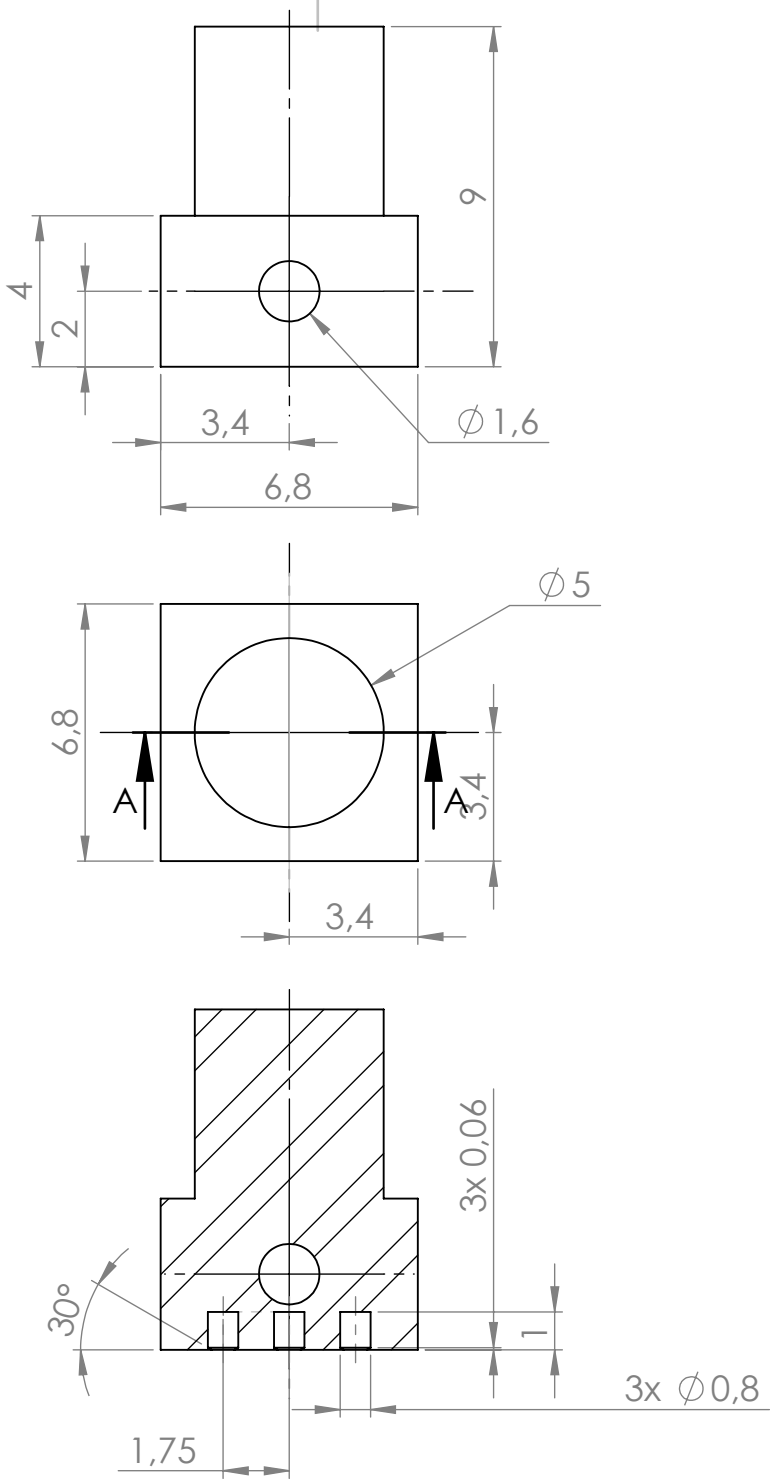

SECTION A-A

AKSİ BELİRTİLMEDİĞİ SÜRECE: BOYUTLAR MİLİMETREDİR YÜZEY CİLASI: TOLERANSLAR: DOĞRUSAL:0.004mm AÇISAL: 0.03°	BİTİRME:	KESKİN KENARLARI PAHLAYIN VE KIRIN	TEKNİK RESMİ ÖLÇEKLENDİRMEYİN / REVİZYON

	İSİM	İMZA	TARİH
ÇİZEN	Muzaffer Oruç		09/06/2026
DENET.			
ONAY.			
ÜRET.			
KALİTE			

BAŞLIK:

MALZEME: AISI 1045 Steel

AĞIRLIK:

RESİM NO. Adjusting Krank

A3

ÖLÇEK:5:1

SAYFA 12 / 30

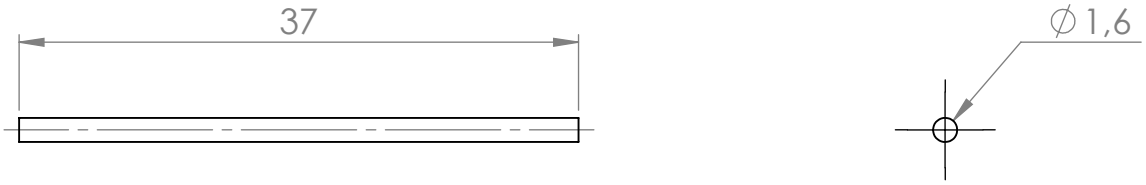

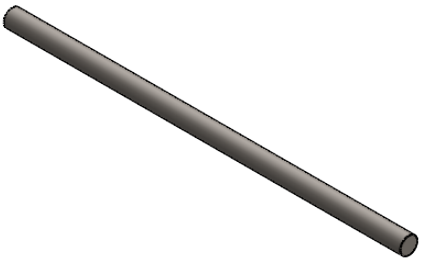

AKSİ BELİRTİLMEDİĞİ SÜRECE:
BOYUTLAR MİLİMETREDİR
YÜZEY CİLASI:
TOLERANSLAR:
DOĞRUSAL:0.05mm
AÇISAL:0.3°

BİTİRME:

KESKİN KENARLARI PAHLAYIN VE KIRIN

TEKNİK RESMİ ÖLÇEKLENDİRMEYİN

REVİZYON

	İSİM	İMZA	TARİH
ÇİZEN	Muzaffer Oruç		09/06/2026
DENET.			
ONAY.			
ÜRET.			
KALİTE			

BAŞLIK:

MALZEME: AISI 1045 Steel

AĞIRLIK:

RESİM NO. Motor Disk Line

A3

ÖLÇEK:2:1

SAYFA 13 / 30

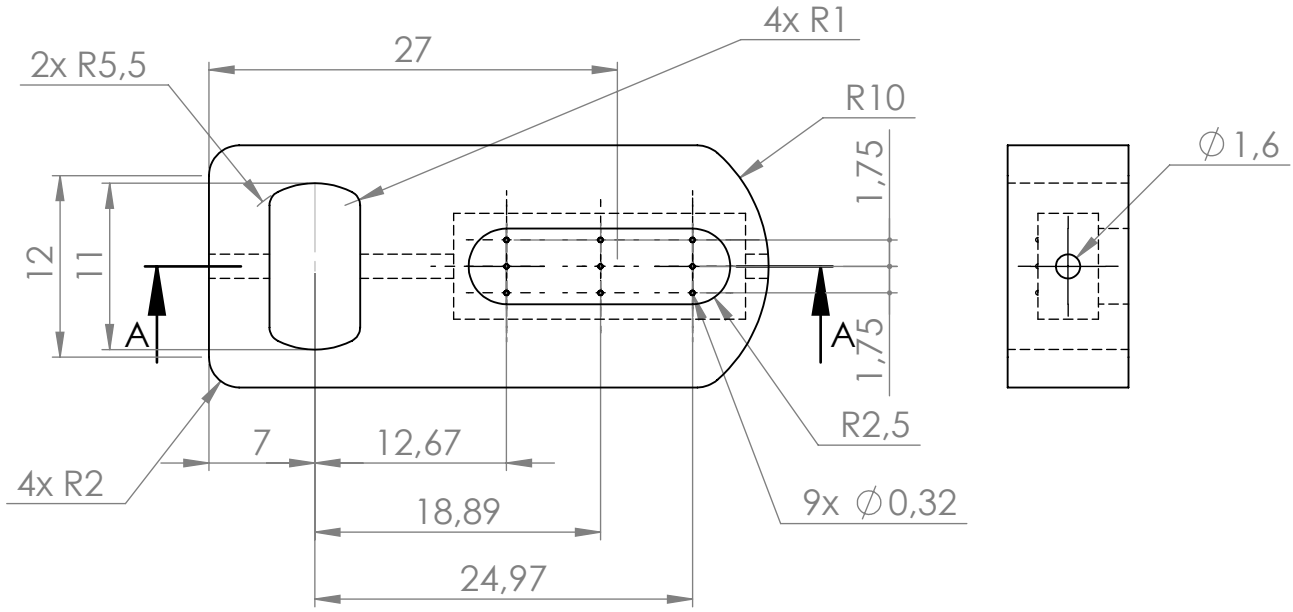

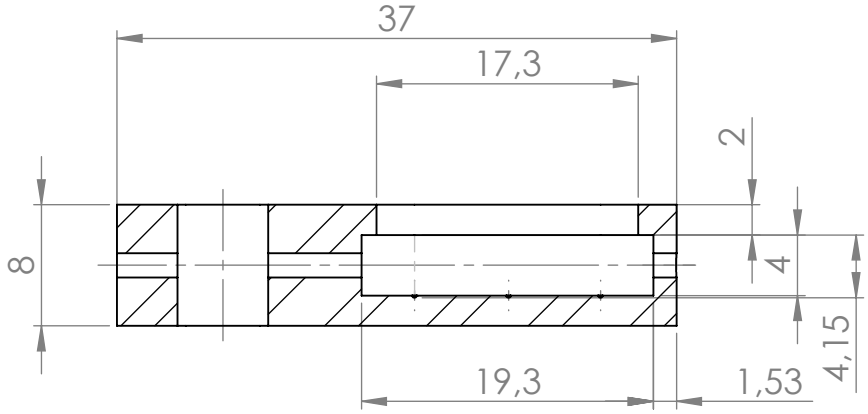

SECTION A-A

AKSİ BELİRTİLMEDİĞİ SÜRECE: BOYUTLAR MİLİMETREDİR YÜZEY CİLASI: TOLERANSLAR: DOĞRUSAL: 0.01mm AÇISAL:0.2°	BİTİRME:	KESKİN KENARLARI PAHLAYIN VE KIRIN	TEKNİK RESMİ ÖLÇEKLENDİRMEYİN / REVİZYON

	İSİM	İMZA	TARİH
ÇİZEN	Muzaffer Oruç		10/06/2026
DENET.			
ONAY.			
ÜRET.			
KALİTE			

BAŞLIK:

MALZEME: AISI 1045 Steel

AĞIRLIK:

RESİM NO. Crank Disk

A3

ÖLÇEK:2:1

SAYFA 14 / 30

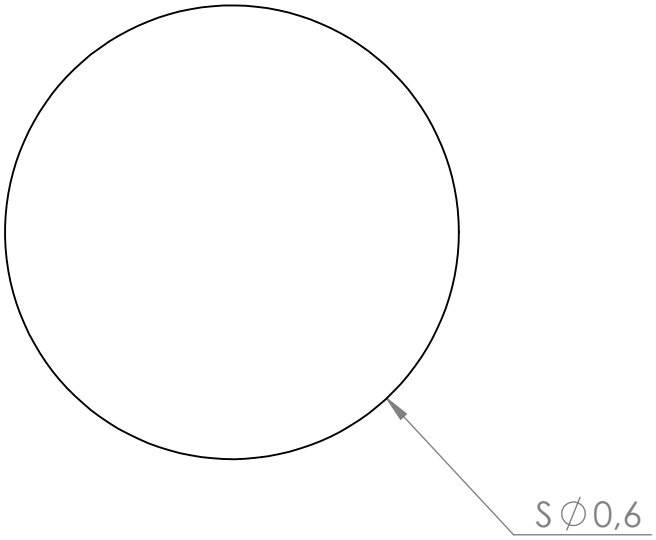

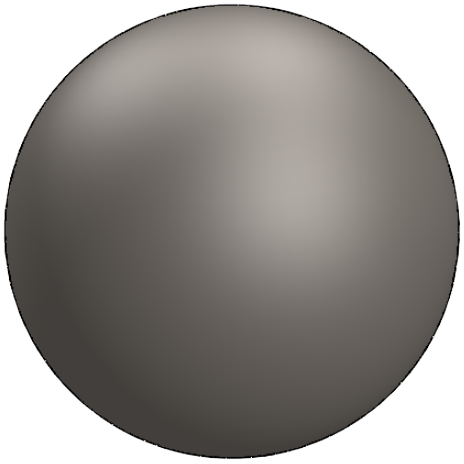

AKSİ BELİRTİLMEDİĞİ SÜRECE:
BOYUTLAR MİLİMETREDİR
YÜZEY CİLASI:
TOLERANSLAR:
DOĞRUSAL: 0.002mm
AÇISAL:0.04°

BİTİRME:

KESKİN KENARLARI PAHLAYIN VE KIRIN

TEKNİK RESMİ ÖLÇEKLENDİRMEYİN

REVİZYON

	İSİM	İMZA	TARİH
ÇİZEN	Muzaffer Oruç		10/06/2026
DENET.			
ONAY.			
ÜRET.			
KALİTE			

BAŞLIK:

MALZEME: AISI 1045 Steel

AĞIRLIK:

RESİM NO. Adjusting Crank Ball

A3

ÖLÇEK:100:1

SAYFA 15 / 30

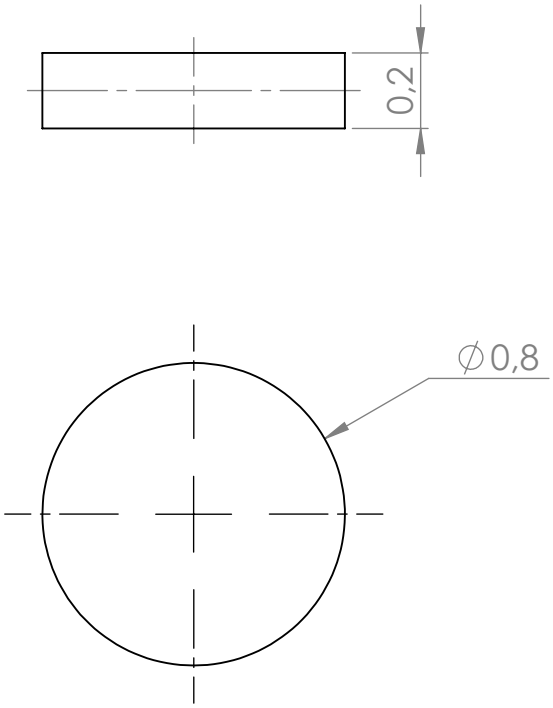

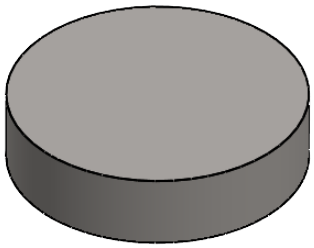

AKSİ BELİRTİLMEDİĞİ SÜRECE:
BOYUTLAR MİLİMETREDİR
YÜZEY CİLASI:
TOLERANSLAR:
DOĞRUSAL:0.002mm
AÇISAL:0.03°

BİTİRME:

KESKİN KENARLARI PAHLAYIN VE KIRIN

TEKNİK RESMİ ÖLÇEKLENDİRMEYİN

REVİZYON

	İSİM	İMZA	TARİH
ÇİZEN	Muzaffer Oruç		10/06/2026
DENET.			
ONAY.			
ÜRET.			
KALİTE			

BAŞLIK:

MALZEME: AISI 1045 Steel

AĞIRLIK:

RESİM NO. Holder 1

A3

ÖLÇEK:50:1

SAYFA 16 / 30

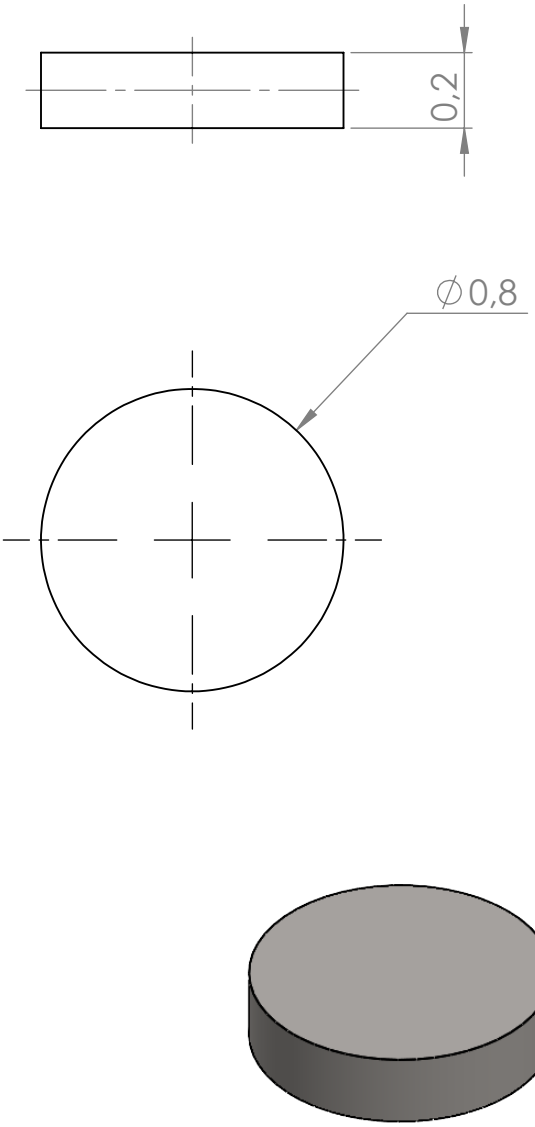

AKSİ BELİRTİLMEDİĞİ SÜRECE: BOYUTLAR MİLİMETREDİR YÜZEY CİLASI: TOLERANSLAR: DOĞRUSAL: 0.001mm AÇISAL:0.02°	BİTİRME:	KESKİN KENARLARI PAHLAYIN VE KIRIN	TEKNİK RESMİ ÖLÇEKLENDİRMEYİN	REVİZYON			
	İSİM	İMZA	TARİH				BAŞLIK:
ÇİZEN	Muzaffer Oruç		10/06/2026				
DENET.							
ONAY.							
ÜRET.							
KALİTE				MALZEME: AISI 1045 Steel		RESİM NO. Holder 2	A3
				AĞIRLIK:		ÖLÇEK:50:1	SAYFA 17 / 30

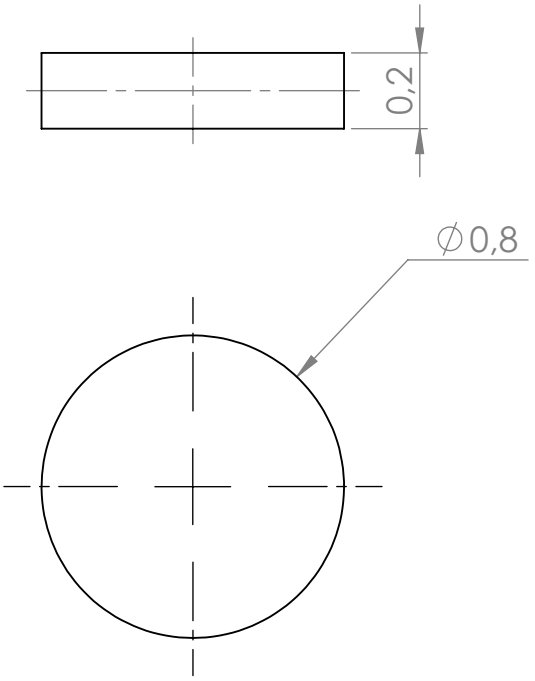

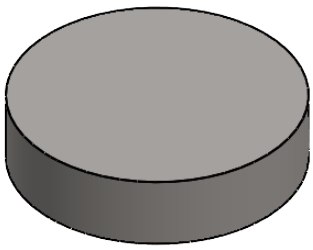

AKSİ BELİRTİLMEDİĞİ SÜRECE:
BOYUTLAR MİLİMETREDİR
YÜZEY CİLASI:
TOLERANSLAR:
DOĞRUSAL: 0.002
AÇISAL:0.03°

BİTİRME:

KESKİN KENARLARI PAHLAYIN VE KIRIN

TEKNİK RESMİ ÖLÇEKLENDİRMEYİN

REVİZYON

	İSİM	İMZA	TARİH
ÇİZEN	Muzaffer Oruç		10/06/2026
DENET.			
ONAY.			
ÜRET.			
KALİTE			

BAŞLIK:

MALZEME: AISI 1045 Steel

AĞIRLIK:

RESİM NO. Holder 3

A3

ÖLÇEK:50:1

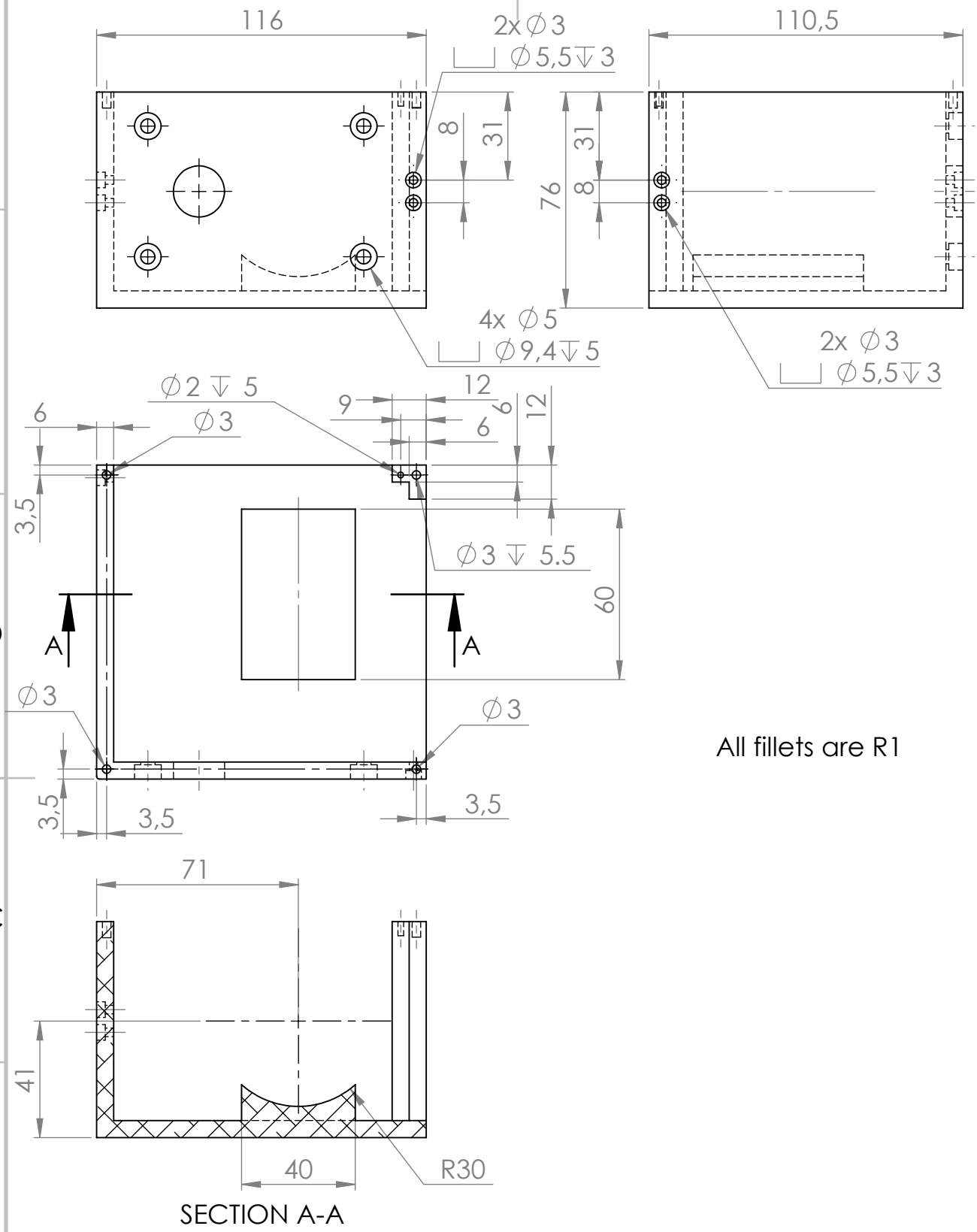

AKSİ BELİRTİLMEDİĞİ SÜRECE: BOYUTLAR MİLİMETREDİR YÜZEY CİLASI: TOLERANSLAR: DOĞRUSAL: 0.03mm AÇISAL:0.4°	BİTİRME:	KESKİN KENARLARI PAHLAYIN VE KIRIN	TEKNİK RESMİ ÖLÇEKLENDİRMEYİN / REVİZYON

	İSİM	İMZA	TARİH
ÇİZEN	Muzaffer Oruç		10/06/2026
DENET.			
ONAY.			
ÜRET.			
KALİTE			

BAŞLIK:

MALZEME: Aluminium Alloy 6061-T6

AĞIRLIK:

RESİM NO. Case part 1

A3

ÖLÇEK:1:2

SAYFA 19 / 30

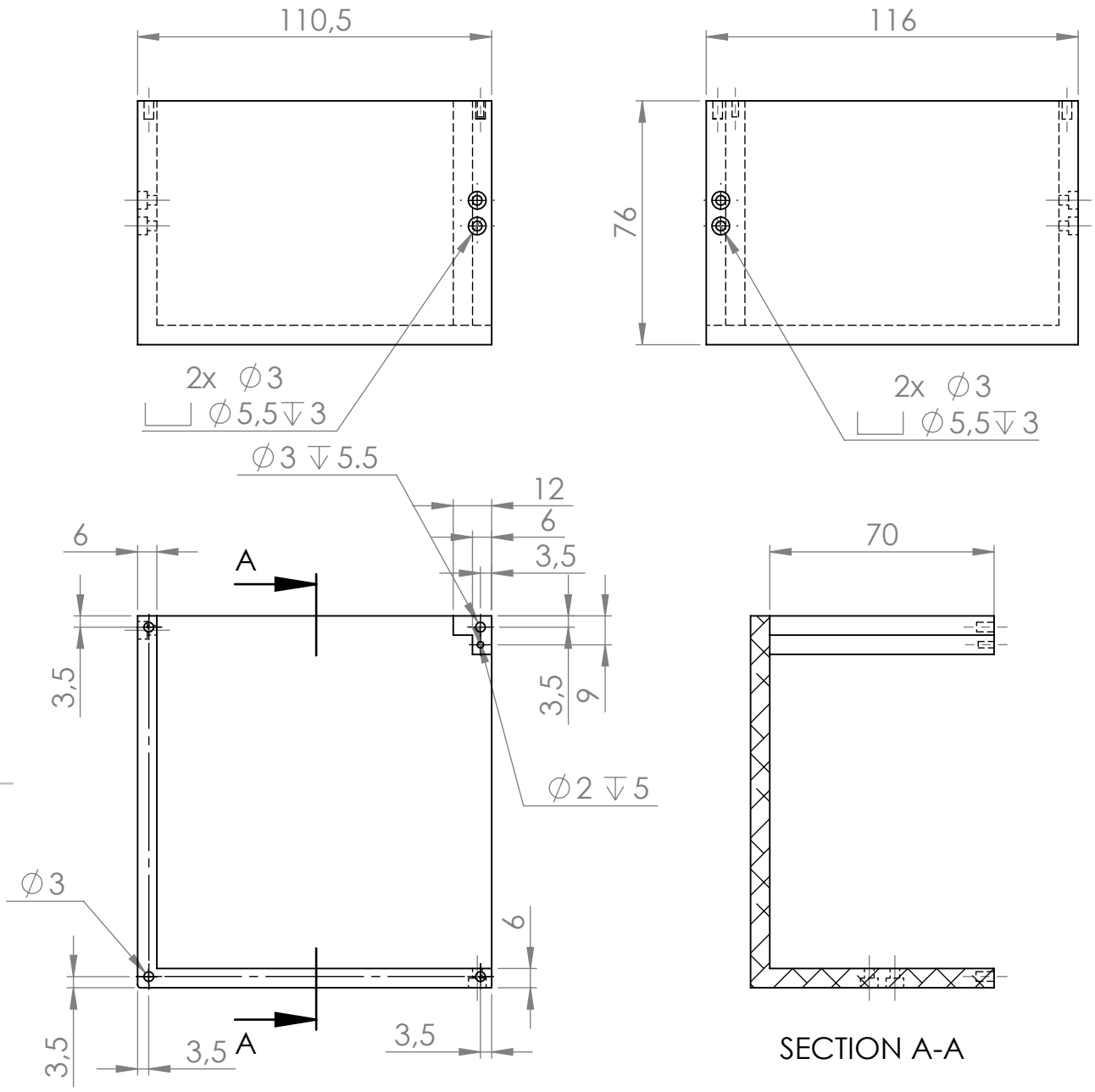

All fillets are R1

AKSİ BELİRTİLMEDİĞİ SÜRECE: BOYUTLAR MİLİMETREDİR YÜZEY CİLASI: TOLERANSLAR: DOĞRUSAL: 0.03mm AÇISAL:0.4°	BİTİRME:	KESKİN KENARLARI PAHLAYIN VE KIRIN	TEKNİK RESMİ ÖLÇEKLENDİRMEYİN / REVİZYON

	İSİM	İMZA	TARİH
ÇİZEN	Muzaffer Oruç		10/06/2026
DENET.			
ONAY.			
ÜRET.			
KALİTE			

BAŞLIK:

MALZEME: Aluminium Alloy 6061-T6

AĞIRLIK:

RESİM NO. Case Part 2

A3

ÖLÇEK:1:2

SAYFA 20 / 30

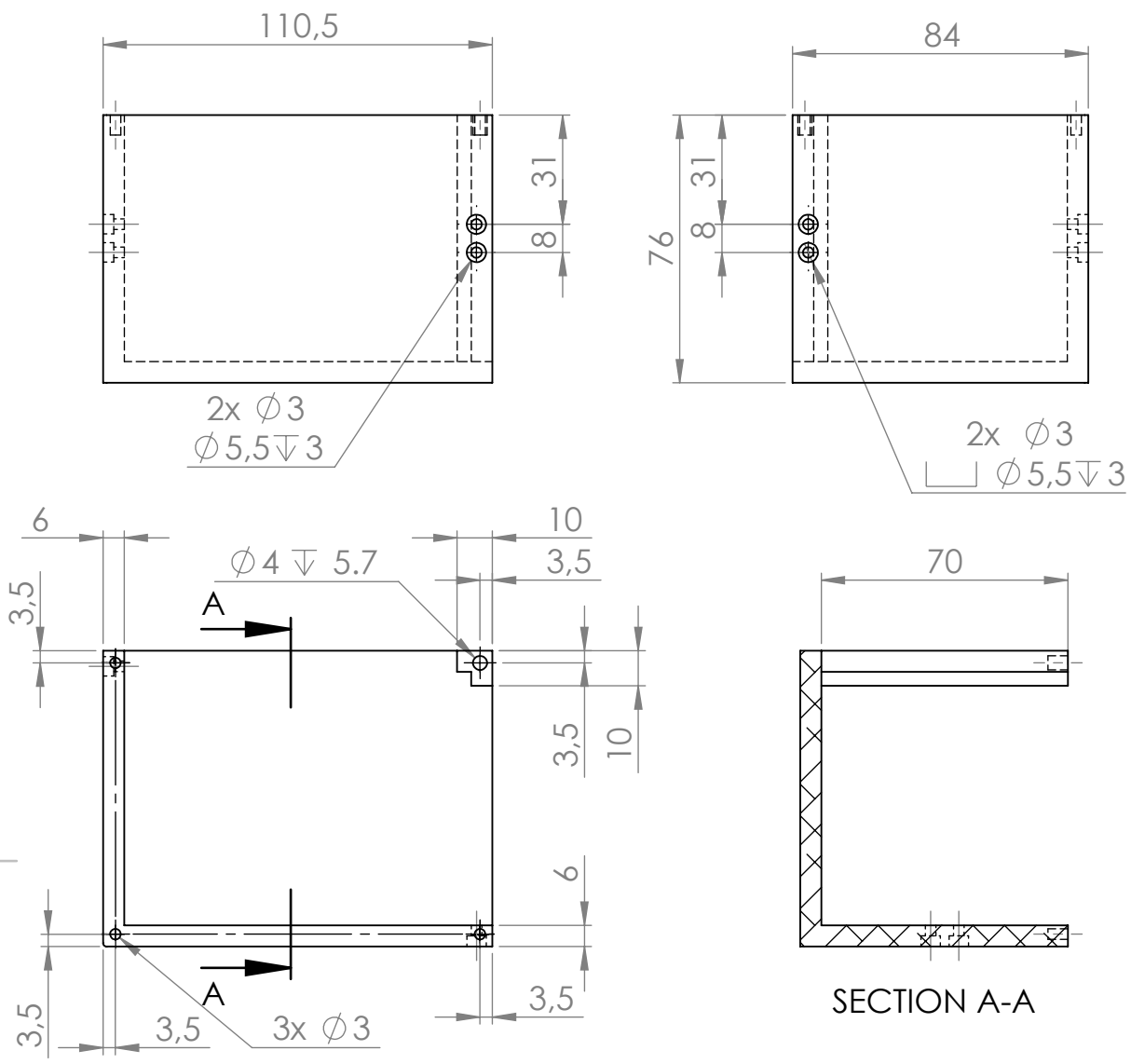

All fillets are R1

AKSİ BELİRTİLMEDİĞİ SÜRECE: BOYUTLAR MİLİMETREDİR YÜZEY CİLASI: TOLERANSLAR: DOĞRUSAL: 0.03mm AÇISAL:0.4°	BİTİRME:	KESKİN KENARLARI PAHLAYIN VE KIRIN	TEKNİK RESMİ ÖLÇEKLENDİRMEYİN / REVİZYON

	İSİM	İMZA	TARİH
ÇİZEN	Muzaffer Oruç		10/06/2026
DENET.			
ONAY.			
ÜRET.			
KALİTE			

BAŞLIK:

MALZEME: Aluminium Alloy 6061-T6

AĞIRLIK:

RESİM NO. Case Part 3

A3

ÖLÇEK:1:2

SAYFA 21 / 30

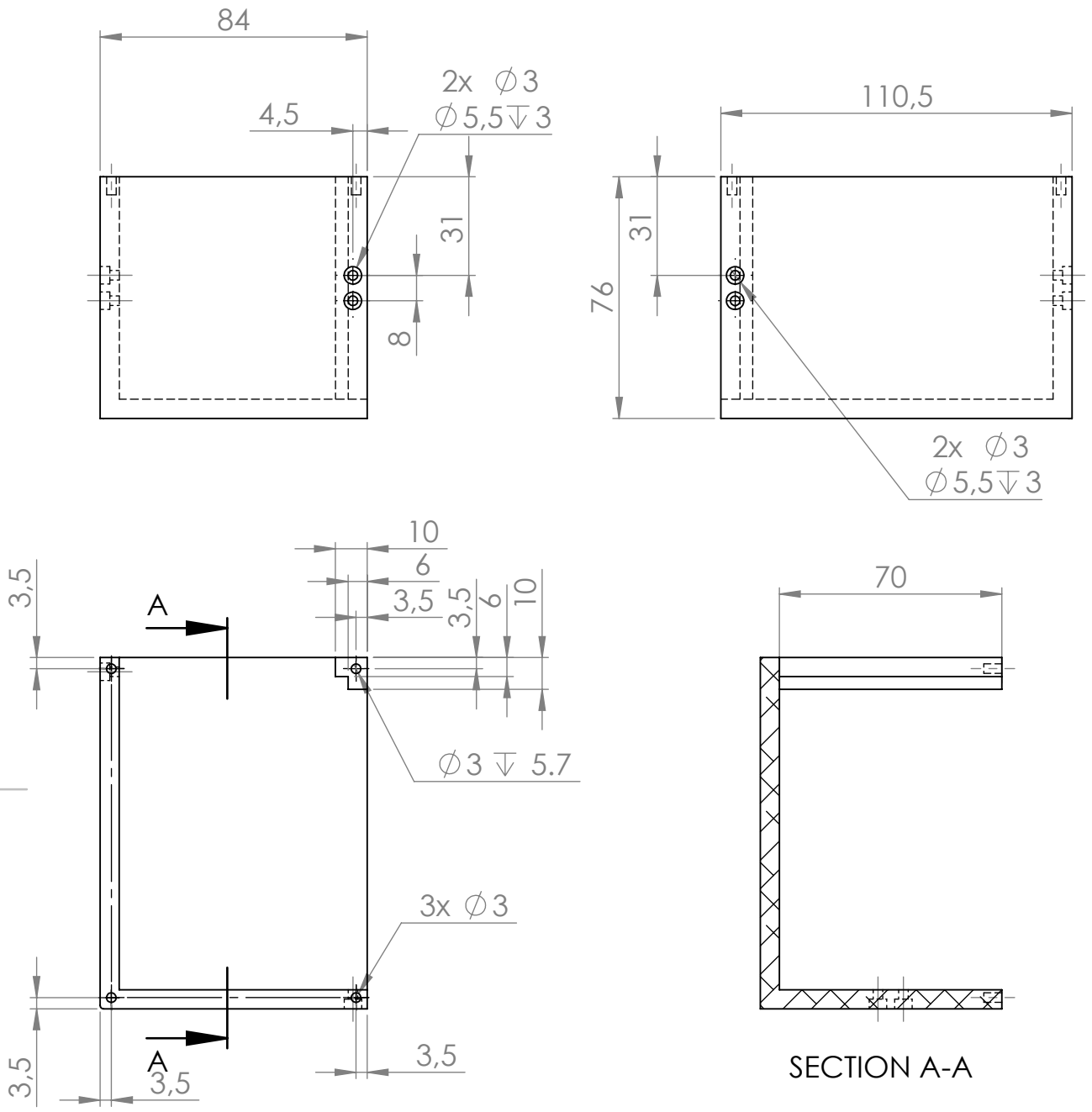

All fillets are R1

AKSİ BELİRTİLMEDİĞİ SÜRECE: BOYUTLAR MİLİMETREDİR YÜZEY CİLASI: TOLERANSLAR: DOĞRUSAL: 0.03mm AÇISAL:0.4°	BİTİRME:	KESKİN KENARLARI PAHLAYIN VE KIRIN	TEKNİK RESMİ ÖLÇEKLENDİRMEYİN / REVİZYON

	İSİM	İMZA	TARİH
ÇİZEN	Muzaffer Oruç		10/06/2026
DENET.			
ONAY.			
ÜRET.			
KALİTE			

BAŞLIK:

MALZEME: Aluminium Alloy 6061-T6

AĞIRLIK:

RESİM NO. Case Part 4

A3

ÖLÇEK:1:2

SAYFA 22 / 30

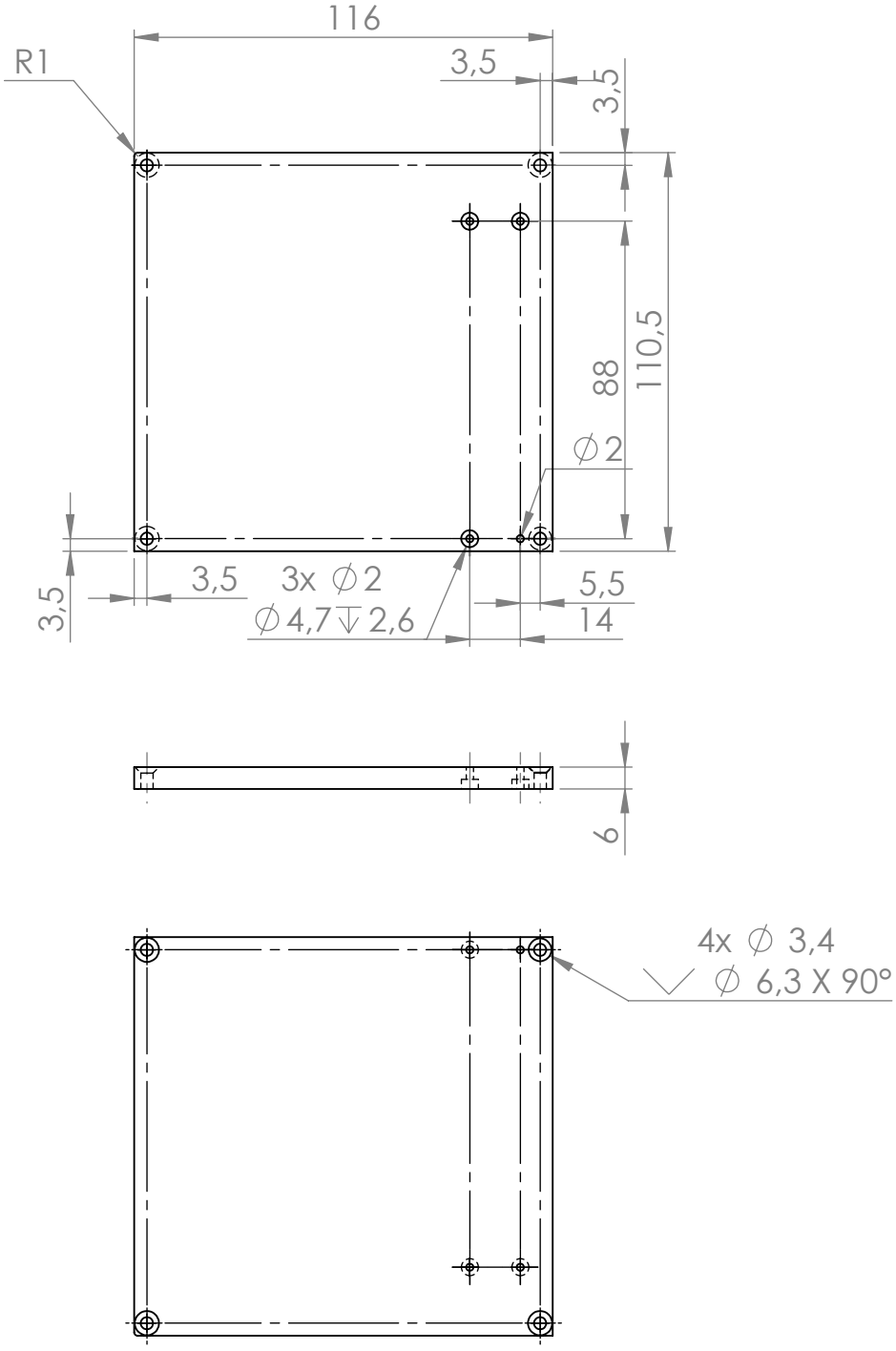

AKSİ BELİRTİLMEDİĞİ SÜRECE: BOYUTLAR MİLİMETREDİR YÜZEY CİLASI: TOLERANSLAR: DOĞRUSAL: 0.03mm AÇISAL:0.4°	BİTİRME:	KESKİN KENARLARI PAHLAYIN VE KIRIN	TEKNİK RESMİ ÖLÇEKLENDİRMEYİN / REVİZYON

	İSİM	İMZA	TARİH
ÇİZEN	Muzaffer Oruç		10/06/2026
DENET.			
ONAY.			
ÜRET.			
KALİTE			

BAŞLIK:

MALZEME: Aluminium Alloy 6061-T6

AĞIRLIK:

RESİM NO. Case Cover 1

A3

ÖLÇEK:1:2

SAYFA 23 / 30

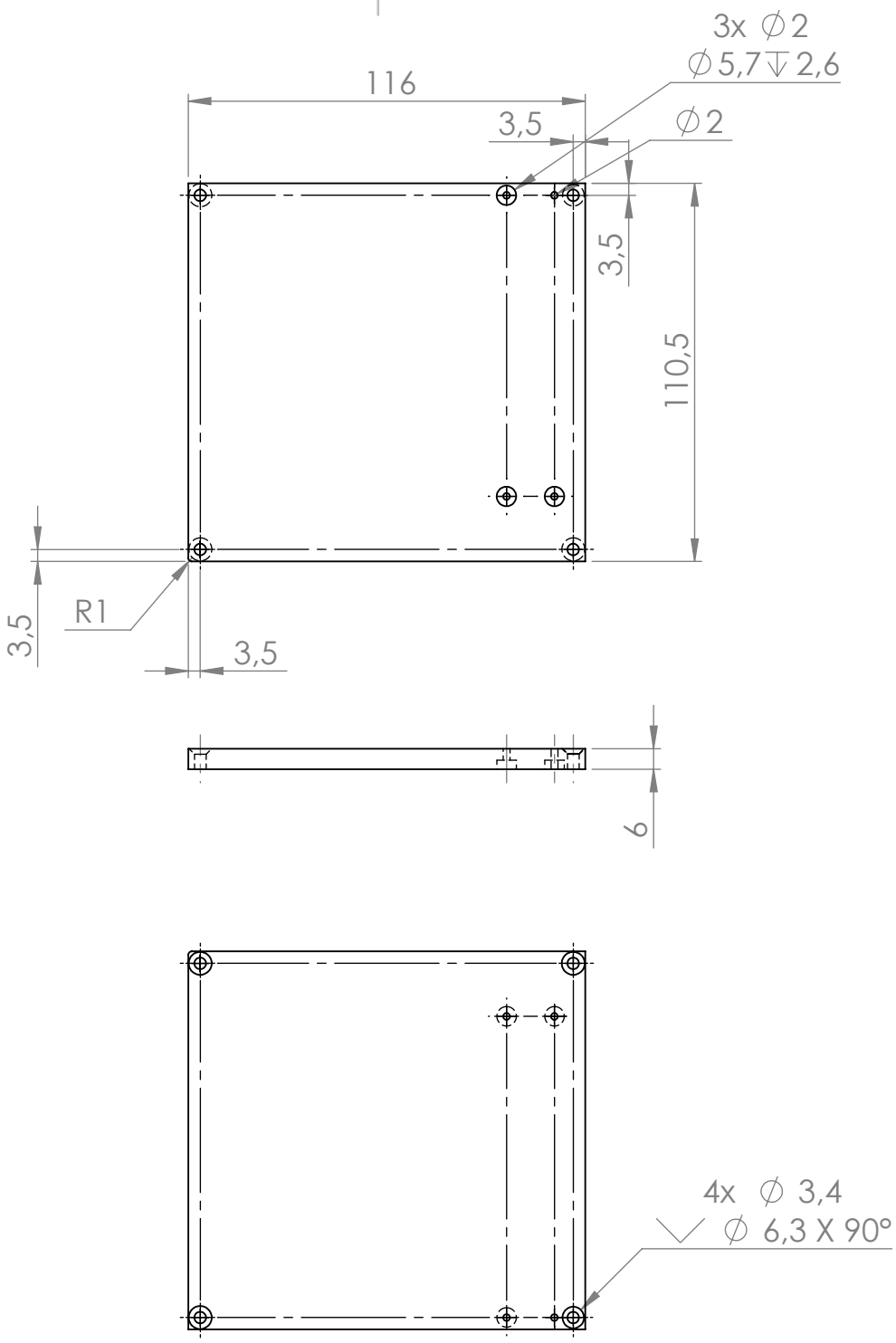

AKSİ BELİRTİLMEDİĞİ SÜRECE: BOYUTLAR MİLİMETREDİR YÜZEY CİLASI: TOLERANSLAR: DOĞRUSAL: 0.03mm AÇISAL:0.4°	BİTİRME:	KESKİN KENARLARI PAHLAYIN VE KIRIN	TEKNİK RESMİ ÖLÇEKLENDİRMEYİN / REVİZYON

	İSİM	İMZA	TARİH
ÇİZEN	Muzaffer Oruç		10/06/2026
DENET.			
ONAY.			
ÜRET.			
KALİTE			

BAŞLIK:

MALZEME: Aluminium Alloy 6061-T6

AĞIRLIK:

RESİM NO. Case Cover 2

A3

ÖLÇEK:1:2

SAYFA 24 / 30

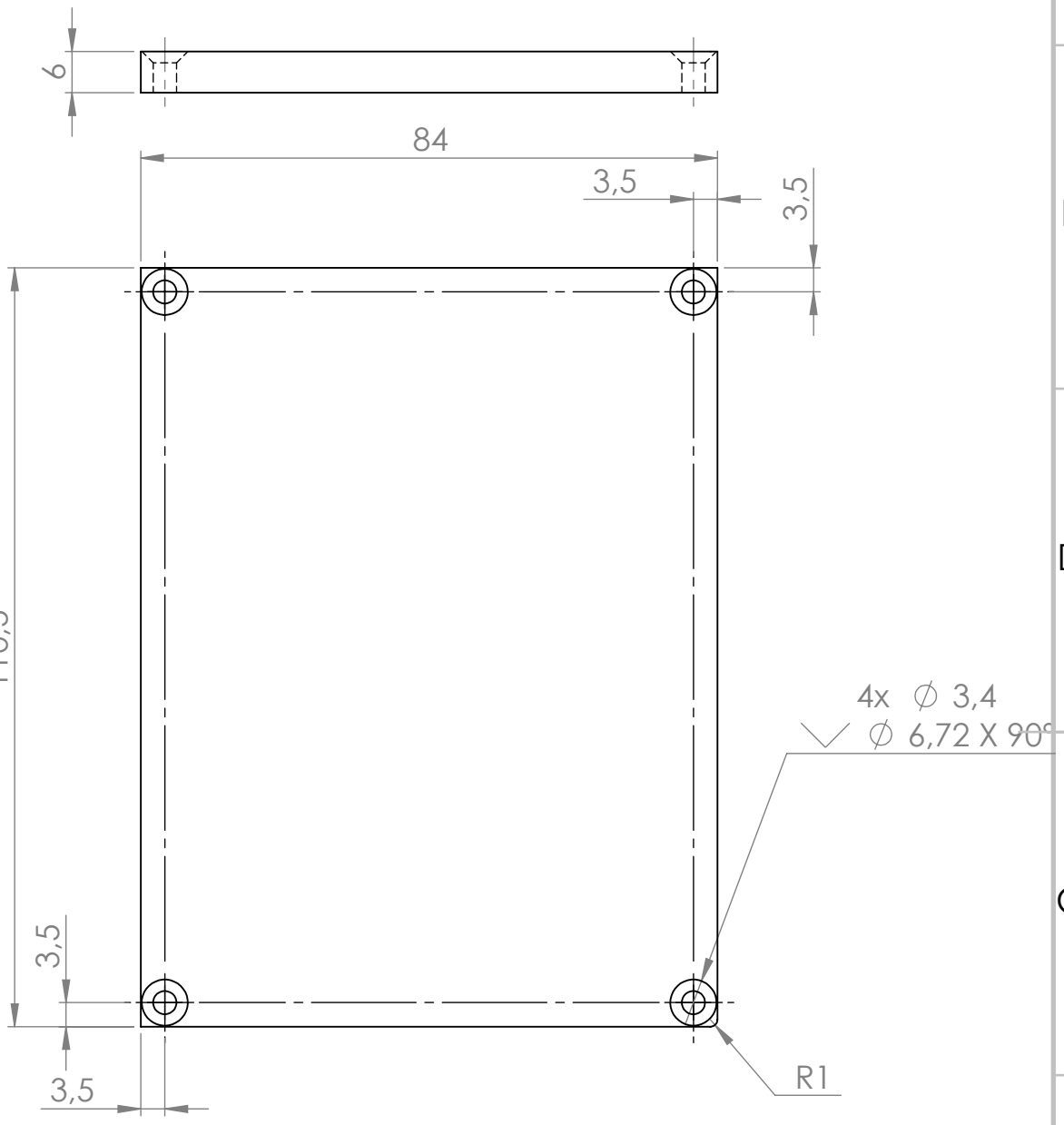

AKSİ BELİRTİLMEDİĞİ SÜRECE: BOYUTLAR MİLİMETREDİR YÜZEY CİLASI: TOLERANSLAR: DOĞRUSAL: 0.03mm AÇISAL:0.4°	BİTİRME:	KESKİN KENARLARI PAHLAYIN VE KIRIN	TEKNİK RESMİ ÖLÇEKLENDİRMEYİN / REVİZYON

	İSİM	İMZA	TARİH
ÇİZEN	Muzaffer Oruç		10/06/2026
DENET.			
ONAY.			
ÜRET.			
KALİTE			

BAŞLIK:

MALZEME: Aluminium Alloy 6061-T6

AĞIRLIK:

RESİM NO. Case Cover 3

A3

ÖLÇEK:1:1

SAYFA 25 / 30

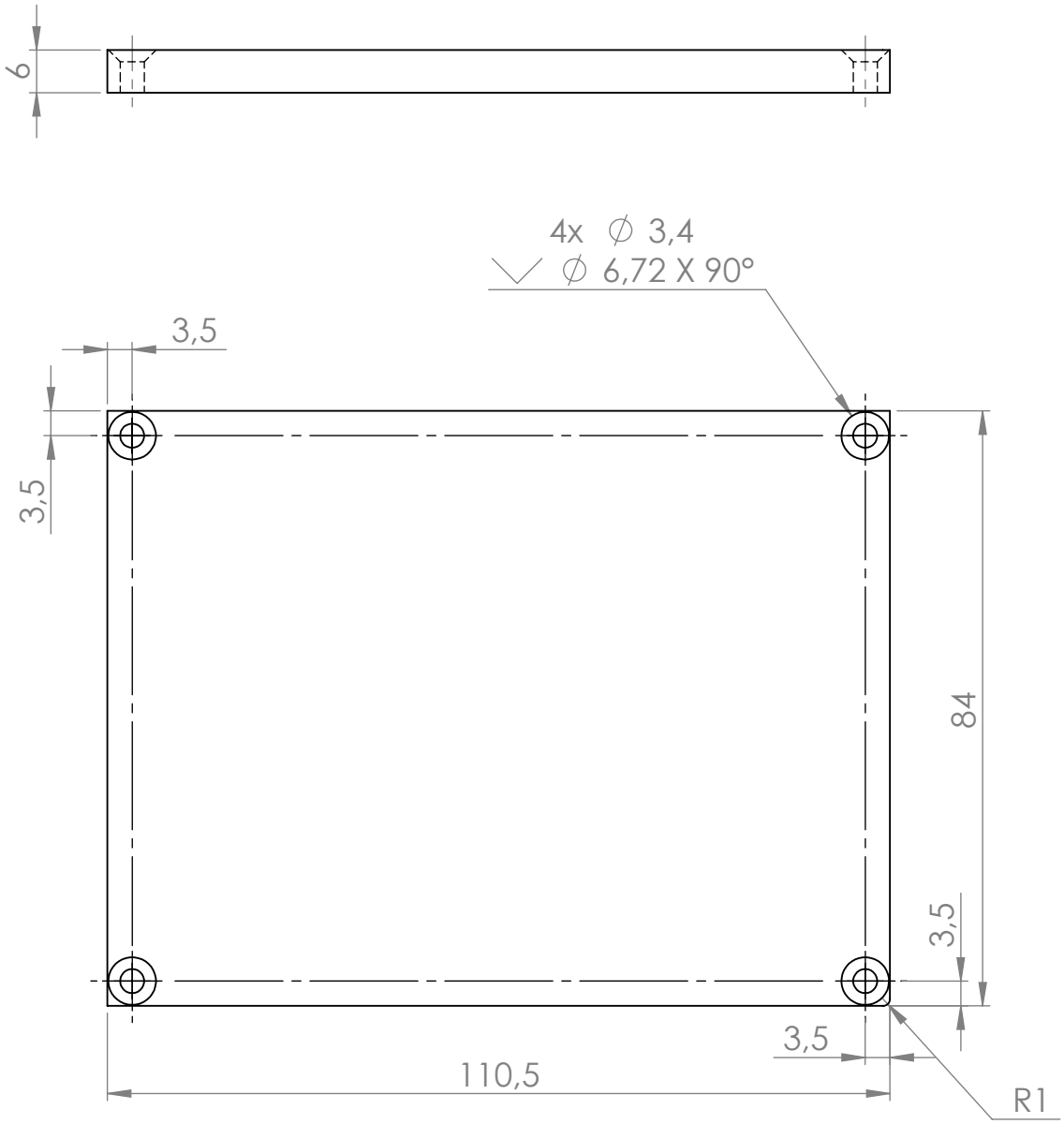

AKSİ BELİRTİLMEDİĞİ SÜRECE: BOYUTLAR MİLİMETREDİR YÜZEY CİLASI: TOLERANSLAR: DOĞRUSAL: 0.03mm AÇISAL:0.4°	BİTİRME:	KESKİN KENARLARI PAHLAYIN VE KIRIN	TEKNİK RESMİ ÖLÇEKLENDİRMEYİN / REVİZYON

	İSİM	İMZA	TARİH
ÇİZEN	Muzaffer Oruç		10/06/2026
DENET.			
ONAY.			
ÜRET.			
KALİTE			

BAŞLIK:

MALZEME: Aluminium Alloy 6061-T6

AĞIRLIK:

RESİM NO. Case cover 4

A3

ÖLÇEK:1:1

SAYFA 26 / 30

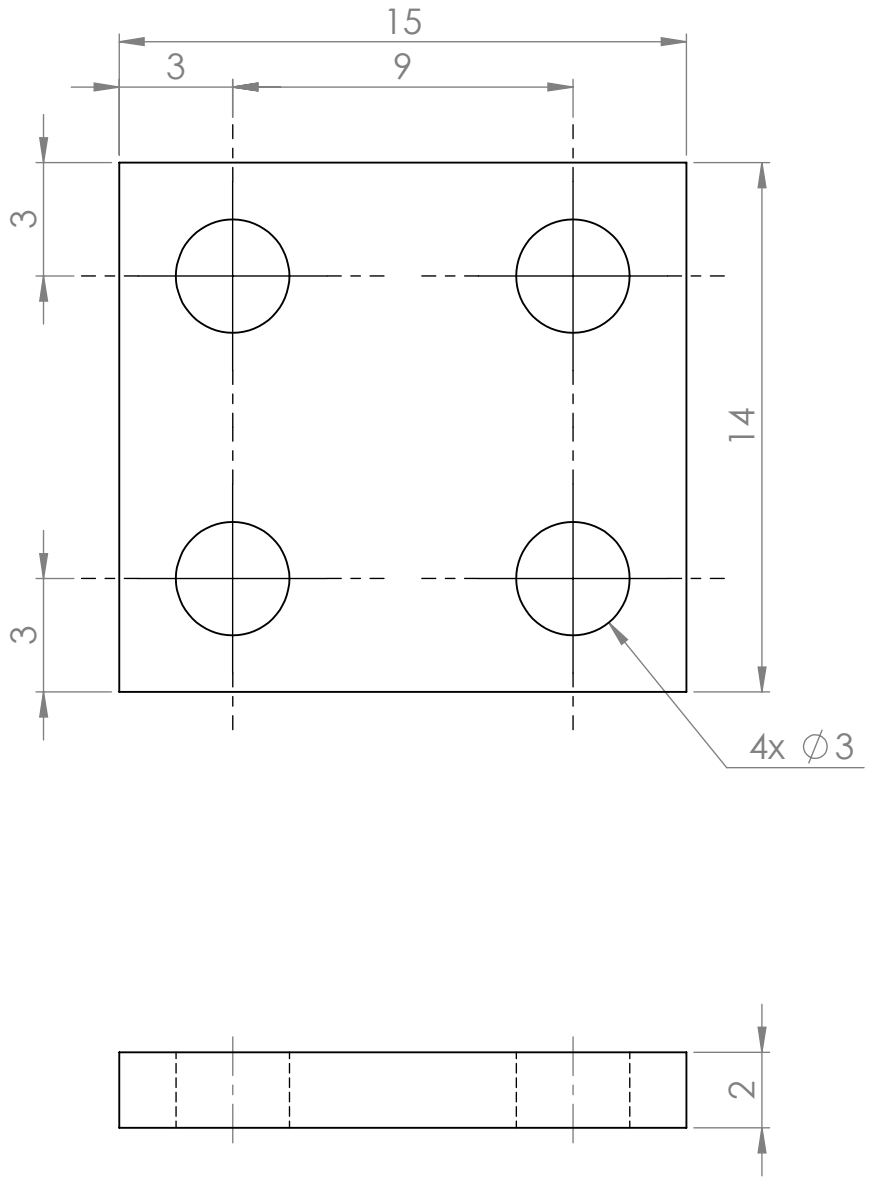

AKSİ BELİRTİLMEDİĞİ SÜRECE: BOYUTLAR MİLİMETREDİR YÜZEY CİLASI: TOLERANSLAR: DOĞRUSAL: 0.008mm AÇISAL:0.07°	BİTİRME:	KESKİN KENARLARI PAHLAYIN VE KIRIN	TEKNİK RESMİ ÖLÇEKLENDİRMEYİN / REVİZYON

	İSİM	İMZA	TARİH
ÇİZEN	Muzaffer Oruç		10/06/2026
DENET.			
ONAY.			
ÜRET.			
KALİTE			

BAŞLIK:

MALZEME: AISI 1045 Steel

AĞIRLIK:

RESİM NO. Case Holder

A3

ÖLÇEK:5:1

SAYFA 27 / 30

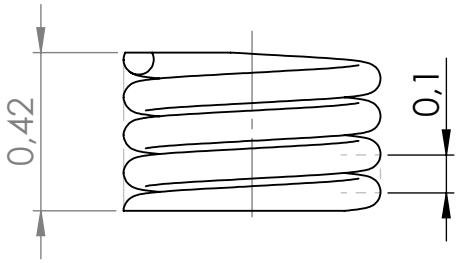

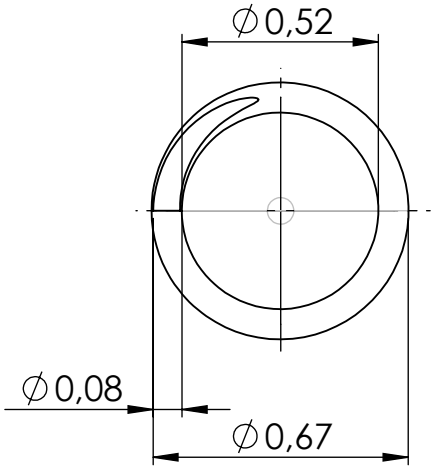

AKSİ BELİRTİLMEDİĞİ SÜRECE:
BOYUTLAR MİLİMETREDİR
YÜZEY CİLASI:
TOLERANSLAR:
DOĞRUSAL:0.0002mm
AÇISAL:0.003°

BİTİRME:

KESKİN KENARLARI PAHLAYIN VE KIRIN

TEKNİK RESMİ ÖLÇEKLENDİRMEYİN

REVİZYON

	İSİM	İMZA	TARİH
ÇİZEN	Muzaffer Oruç		11/06/2026
DENET.			
ONAY.			
ÜRET.			
KALİTE			

BAŞLIK:

MALZEME: AISI 1045 Steel

AĞIRLIK:

RESİM NO. Spring For Rotate

A3

ÖLÇEK:50:1

SAYFA 28 / 30

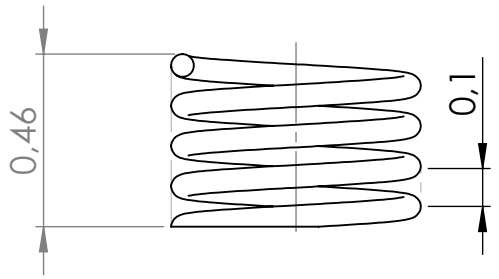

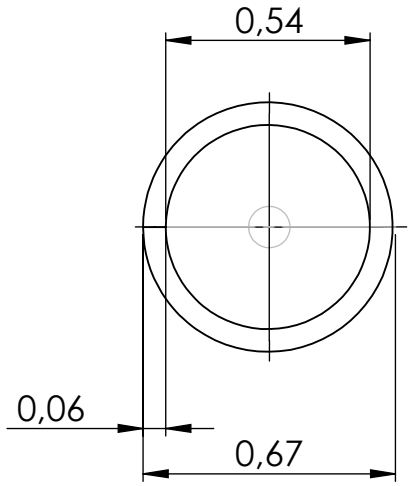

AKSİ BELİRTİLMEDİĞİ SÜRECE:
BOYUTLAR MİLİMETREDİR
YÜZEY CİLASI:
TOLERANSLAR:
DOĞRUSAL: 0.002
AÇISAL:0.03°

BİTİRME:

KESKİN KENARLARI PAHLAYIN VE KIRIN

TEKNİK RESMİ ÖLÇEKLENDİRMEYİN

REVİZYON

	İSİM	İMZA	TARİH
ÇİZEN	Muzaffer Oruç		11/06/2026
DENET.			
ONAY.			
ÜRET.			
KALİTE			

BAŞLIK:

MALZEME: AISI 1045 Steel

AĞIRLIK:

RESİM NO. Spring for rotate 2

A3

ÖLÇEK:50:1

SAYFA 29 / 30

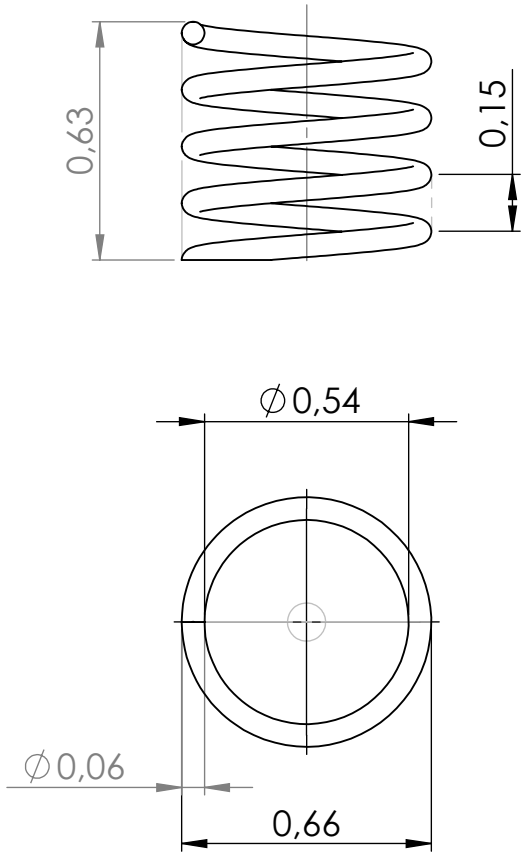

AKSİ BELİRTİLMEDİĞİ SÜRECE:
BOYUTLAR MİLİMETREDİR
YÜZEY CİLASI:
TOLERANSLAR:
DOĞRUSAL: 0.002
AÇISAL:0.03°

BİTİRME:

KESKİN KENARLARI PAHLAYIN VE KIRIN

TEKNİK RESMİ ÖLÇEKLENDİRMEYİN

REVİZYON

	İSİM	İMZA	TARİH
ÇİZEN	Muzaffer Oruç		11/06/2026
DENET.			
ONAY.			
ÜRET.			
KALİTE			

BAŞLIK:

MALZEME: AISI 1045 Steel

AĞIRLIK:

RESİM NO. Spring for Rotate 3

A3

ÖLÇEK:50:1

SAYFA 30 / 30