Формат Size	Зона Area	Поз. Item	Обозначение Designation	Наименование Name	Кол. Qnty	Примечание Note
				Документация		
				Documentation		
A3			КПУ-АСп-4-II-200x400-У-Ф-000.000 МЧ	Монтажный чертеж		
				Installation drawing		
				Сборочные единицы		
				Assembly units		
A4		1	КПУ-АСп-4-II-200x400-У-Ф-00.000	Клапан противопожарный универсальный	1	17,2 кг
				Universal fire damper		17,2 kg
				Стандартные изделия		
				Standard products		
		2		Винт с шестигранной головкой	32	0,018 кг
				ГОСТ Р ИСО 4017 - М8x30-А2-70		
				Hexagon head screw		0,018 kg
				GOST R ISO 4017-M8x30-A2-70		
		3		Винт с шестигранной головкой	4	0,001 кг
				ГОСТ Р ИСО 4017 - М6x70-А2-70		
				Hexagon head screw		0,001 kg
				GOST R ISO 4017-M6x70-A2-70		

Перв. примен. / Primary Usage

Справ. № / Reference No.

Подп. и дата / Sign. and Date

Инв. № дубл. / Copy inv. No.

Взам. инв. № / Repl. Inv. No.

Подп. и дата / Sign. and Date

Инв. № подл. / Orig. Inv. No.

Rev. / Изм.	Sheet / Лист	Doc. No. / № докум.	Sign. / Подп.	Date / Дата	КПУ-АСп-4-II-200x400-У-Ф-000.000			
Разраб. / Drafted by		Хилюк / Hilyuk		12.11.2022	Клапан противопожарный универсальный / Universal fire damper	Лит. / Letter	Лист / Sheet	Листов / Sheets
Н.контр. / Reg.Doc.Ctrl.		Вершинина / Vershinina		12.11.2022			1	6
Утв. / Approved by		Хабибуллин / Khabibullin		12.11.2022				

Копировал Copied by Формат Size A4

Формат Size	Зона Area	Поз. Item	Обозначение Designation	Наименование Name	Кол. Qnty	Примечание Note
						Масса ед.
						Unit weight
		4		Винт М6х16-А2-70-Z	4	0,006 kг
				ГОСТ Р ИСО 7045-2013		
				Screw M6x16-A2-70-Z		0,006 kg
				GOST R ISO 7045-2013		
		5		Гайка шестигранная нормальная	64	0,006 кг
				ГОСТ ISO 4032 - М8-А2-70		
				Hexagon regular nut		0,006 kg
				GOST ISO 4032-M8-A2-70		
		6		Гайка шестигранная нормальная	4	0,002 кг
				ГОСТ ISO 4032 - М6-А2-70		
				Hexagon regular nut		0,002 kg
				GOST ISO 4032-M6-A2-70		
		7		Шайба С.8.21 ГОСТ 11371-78	64	0,002 кг
				Washer C.8.21 GOST 11371-78		0,002 kg
		8		Шайба С.6.21 ГОСТ 11371-78	8	0,001 кг
				Washer C.6.21 GOST 11371-78		0,001 kg
		10		Шайба 6 30Х13 ГОСТ 6402-70	4	0,001 кг
				Washer 6 30X13 GOST 6402-70		0,001 kg
		11		Шайба С.6.21 ГОСТ 6958-78	4	0,001 кг
				Washer C.6.21 GOST 6958-78		0,001 kg
				Прочие изделия		
				Other products		
		12		ШПВ-00152400 Коробка клеммная	1	1,0 кг
				электромонтажная для КПУ		
				Electric junction box ШПВ-00152400		1,0 kg
				for universal fire damper		

Подп. и дата / Sign. and Date

Инв. № дубл. / Copy inv. No.

Взам. инв. № / Repl. Inv. No.

Подп. и дата / Sign. and Date

Инв. № подл. / Orig. Inv. No.

Rev. / Изм.	Sheet. / Лист	Doc. No. / № докум.	Sign. / Подп.	Date / Дата	КПУ-АСп-4-II-200х400-У-Ф-000.000	Лист / Sheet 2

Копировал Copied by

Формат Size A4

Формат Size	Зона Area	Поз. Item	Обозначение Designation	Наименование Name	Кол. Qnty	Примечание Note
						Масса ед.
						Unit weight
				Материалы		
				Materials		
		13		Шнур уплотнительный ШКН(Н)-1-5	6,8 м	0,02 кг/м
				Filled silica cord ШКН(Н)-1-5	6,8 m	0,02 kg/m
			Переменные данные	для исполнений		
			Variable data	for versions		
				КПУ-АСп-4-II-200х400-У-Ф-000.000		
				Документация		
				Documentation		
А3			КПУ-АСп-4-II-200х400-У-Ф-009.000-01 МЭ	Электромонтажный чертеж		
				Electrical installation drawing		
А3			КПУ-АСп-4-II-200х400-У-Ф-009.000-01 Э3	Схема электрическая принципиальная		
				Electrical schematic diagram		
				Сборочные единицы		
				Assembly units		
А3		14	ФО-КПУ-205х405-00.000-01	Фланец ответный	2	1,46 кг
				Counter flange		1,46 kg

Подп. и дата Sign. and Date	Инв. № дубл. Copy inv. No.	Взам. инв. № Repl. Inv. No.	Подп. и дата Sign. and Date	Инв. № подл. Orig. Inv. No.

Rev. Изм.	Sheet. Лист	Doc. No. № докум.	Sign. Подп.	Date Дата	КПУ-АСп-4-II-200х400-У-Ф-000.000	Лист Sheet 3

Копировал Copied by Формат Size A4

Формат Size	Зона Area	Поз. Item	Обозначение Designation	Наименование Name	Кол. Qnty	Примечание Note
						Масса ед.
						Unit weight
				Прочие изделия		
				Other products		
		15		Электропривод	1	2,8 кг
				BELIMO BF24-TN-2		
				Electric drive, BELIMO, BF24-TN-2		2,8 kg
				КПУ-АСп-4-II-200х400-У-Ф-000.010		
				Документация		
				Documentation		
А3			КПУ-АСп-4-II-200х400-У-Ф-009.000 МЭ	Электромонтажный чертеж		
				Electrical installation drawing		
А3			КПУ-АСп-4-II-200х400-У-Ф-009.000 Э3	Схема электрическая принципиальная		
				Electrical schematic diagram		
				Сборочные единицы		
				Assembly units		
А3		14	ФО-КПУ-205х405-00.000-01	Фланец ответный	8	1,46 кг
				Counter flange		1,46 kg
				Прочие изделия		
				Other products		
		15		Электропривод	1	0,9 кг
				BELIMO BEN24		
				Electric drive, BELIMO, BEN24		0,9 kg

Подп. и дата / Sign. and Date

Инв. № дубл. / Copy inv. No.

Взам. инв. № / Repl. Inv. No.

Подп. и дата / Sign. and Date

Инв. № подл. / Orig. Inv. No.

Rev. / Изм.	Sheet. / Лист	Doc. No. / № докум.	Sign. / Подп.	Date / Дата	КПУ-АСп-4-II-200х400-У-Ф-000.000	Лист / Sheet 4

Копировал Copied by

Формат Size A4

Формат Size	Зона Area	Поз. Item	Обозначение Designation	Наименование Name	Кол. Qnty	Примечание Note
				КПУ-АСп-4-II-200х400-У-Ф-000.020		Масса ед.
						Unit weight
				Документация		
				Documentation		
А3			КПУ-АСп-4-II-200х400-У-Ф-009.000-01 МЭ	Электромонтажный чертеж		
				Electrical installation drawing		
А3			КПУ-АСп-4-II-200х400-У-Ф-009.000-01 Э3	Схема электрическая принципиальная		
				Electrical schematic diagram		
				Сборочные единицы		
				Assembly units		
А3		14	ФО-КПУ-203х403-00.000-01	Фланец ответный	2	1,46 кг
				Counter flange		1,46 kg
				Прочие изделия		
				Other products		
		15		Электропривод	1	2,8 кг
				BELIMO BF24-TN-2		
				Electric drive, BELIMO, BF24-TN-2		2,8 kg

Подп. и дата Sign. and Date	Инв. № дубл. Copy inv. No.	Взам. инв. № Repl. Inv. No.	Подп. и дата Sign. and Date	Инв. № подл. Orig. Inv. No.

Rev. Изм.	Sheet. Лист	Doc. No. № докум.	Sign. Подп.	Date Дата	КПУ-АСп-4-II-200х400-У-Ф-000.000	Лист Sheet 5

Копировал Copied by Формат Size A4

Формат Size	Зона Area	Поз. Item	Обозначение Designation	Наименование Name	Кол. Qnty	Примечание Note
				КПУ-АСп-4-II-200х400-У-Ф-000.030		Масса ед.
						Unit weight
				Документация		
				Documentation		
A3			КПУ-АСп-4-II-200х400-У-Ф-009.000 МЭ	Электромонтажный чертеж		
				Electrical installation drawing		
A3			КПУ-АСп-4-II-200х400-У-Ф-009.000 ЭЗ	Схема электрическая принципиальная		
				Electrical schematic diagram		
				Сборочные единицы		
				Assembly units		
A3		14	ФО-КПУ-203х403-00.000-01	Фланец ответный	2	1,46 кг
				Counter flange		1,46 kg
				Прочие изделия		
				Other products		
		15		Электропривод	1	0,9 кг
				BELIMO BEN24		
				Electric drive, BELIMO, BEN24		0,9 kg

Подп. и дата Sign. and Date	Инв. № дубл. Copy inv. No.	Взам. инв. № Repl. Inv. No.	Подп. и дата Sign. and Date	Инв. № подл. Orig. Inv. No.

Rev. Изм.	Sheet. Лист	Doc. No. № докум.	Sign. Подп.	Date Дата	КПУ-АСп-4-II-200х400-У-Ф-000.000	Лист Sheet 6

Копировал Copied by Формат Size A4

КПУ-АСп-4-II-200х400-У-Ф-000.000 МЧ

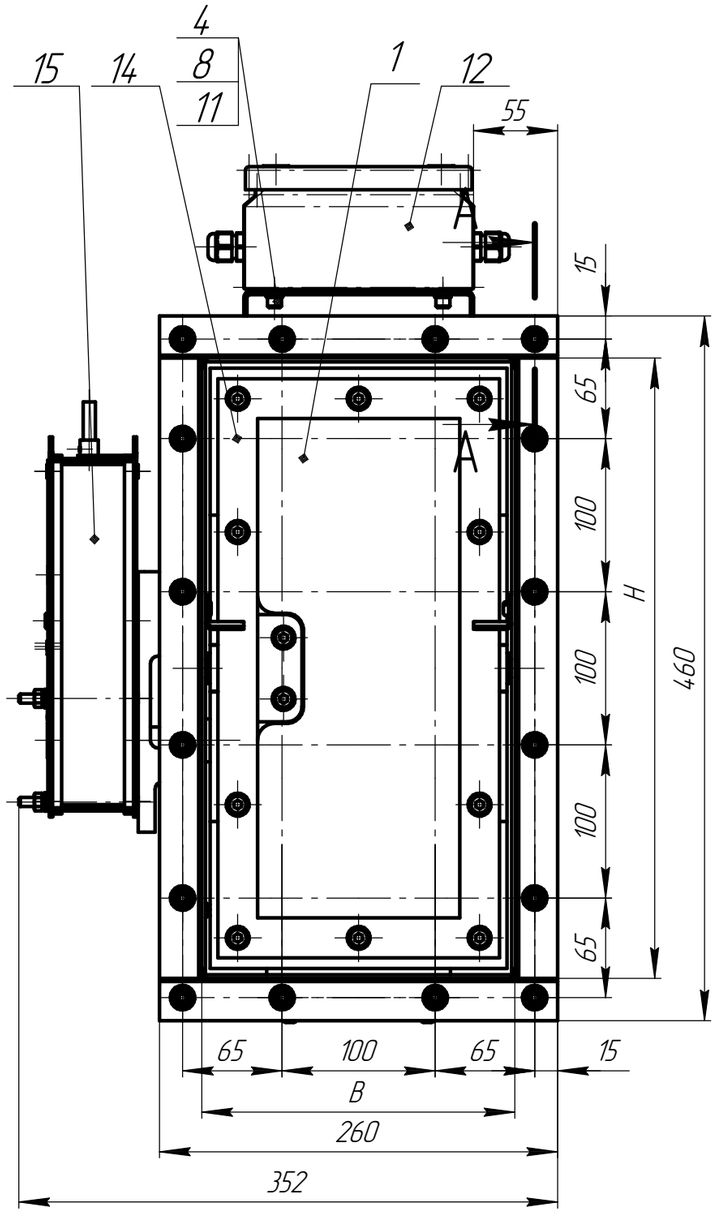

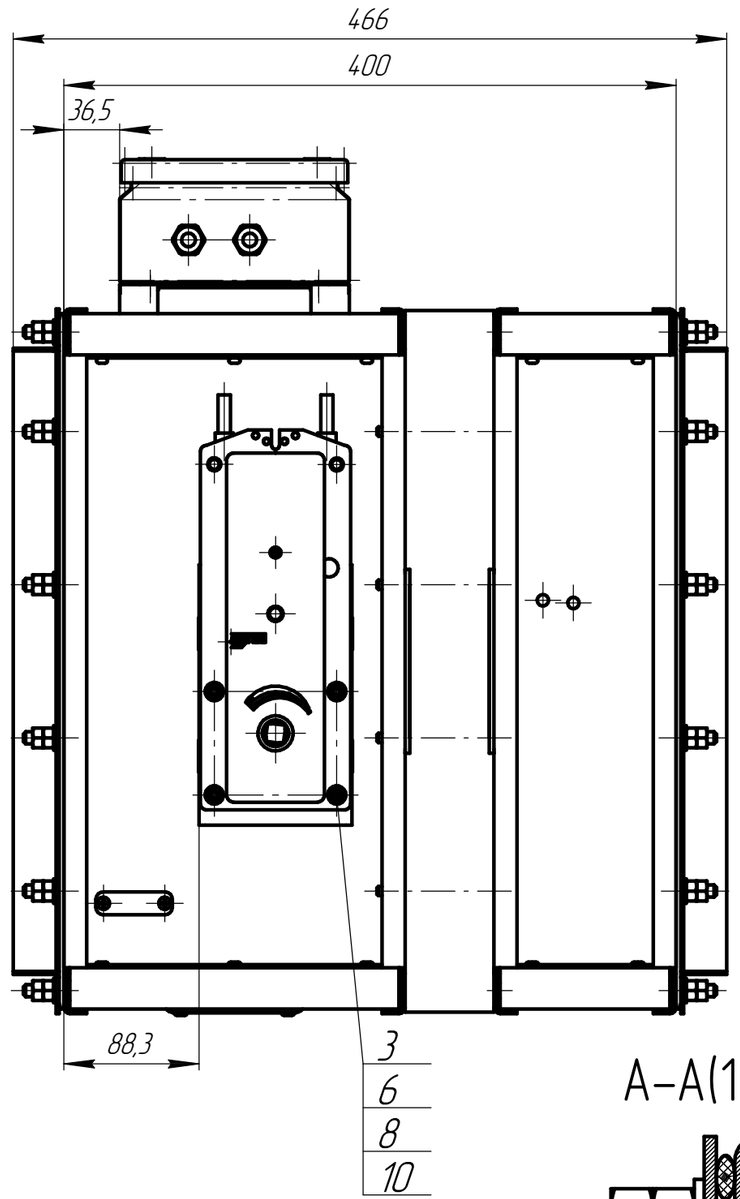

A–A(1:1)

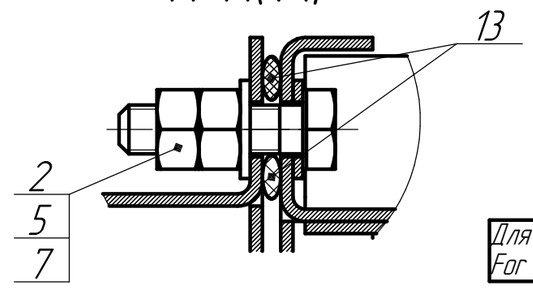

Размеры для справок.
Reference dimensions

Для АЭС
For NPP

Обозначение Designation	B, мм B, mm	H, мм H, mm	Обозначение исполнения электрооборудования в сборе The version designation of the electrical equipment assembly	Масса, кг Weight, kg
КПУ-АСп-4-II-200х400-У-Ф-000.000	205	405	Электропривод BELIMO BF24-TN-2 Electric drive, BELIMO, BF24-TN-2	24.5
КПУ-АСп-4-II-200х400-У-Ф-000.010	205	405	Электропривод BELIMO BEN24 Electric drive, BELIMO, BEN24	22.6
КПУ-АСп-4-II-200х400-У-Ф-000.020	203	403	Электропривод BELIMO BF24-TN-2 Electric drive, BELIMO, BF24-TN-2	24.5
КПУ-АСп-4-II-200х400-У-Ф-000.030	203	403	Электропривод BELIMO BEN24 Electric drive, BELIMO, BEN24	22.6

КПУ-АСп-4-II-200х400-У-Ф-000.000 МЧ

Rev. / Изм.	Sheet / Лист	Doc. No. / № докум.	Sign. / Подп.	Date / Дата	Клапан противопожарный универсальный The Universal fire damper Монтажный чертеж Installation drawing	Лит. / Letter	Масса / Weight	Масштаб / Scale
Разраб. / Drafted by		Хилюк / Hilyuk					См. табл. 1	1:4
Н.контр. / Reg.Doc.Ctrl.		Вершинина / Vershinina				Лист / Sheet	Листов / Sheets	1
Утв. / Approved by		Хабибуллин / Khabibullin				ООО "ИнСетКом" InSetKom LLC		

Копировал Copied by Формат Size A3

Перв. примен. / Primary Usage
Справ. № / Reference No.
Подп. и дата / Sign. and Date
Инв. № дубл. / Repl. Inv. No.
Взам. инв. № / Copy Inv. No.
Подп. и дата / Sign. and Date
Инв. № подл. / Orig. Inv. No

Формат Size	Зона Area	Поз. Item	Обозначение Designation	Наименование Name	Кол. Qnty	Примечание Note
				Документация		
				Documentation		
A3			КПУ-АСп-4-II-200x400-У-Ф-000.000-01 МЧ	Монтажный чертеж		
				Installation drawing		
				Сборочные единицы		
				Assembly units		
A4		1	КПУ-АСп-4-II-200x400-У-Ф-00.000	Клапан противопожарный универсальный	1	22,2 кг
				Universal fire damper		22,2 kg
A4		2	Рп-КПУ-200x400-00.000-01	Рама монтажная	1	4,1 кг
				Mounting frame		4,1 kg
				Стандартные изделия		
				Standard products		
		3		Винт с шестигранной головкой	32	0,018 кг
				ГОСТ Р ИСО 4017 - М8x30-А2-70		
				Hexagon head screw		0,018 kg
				GOST R ISO 4017-M8x30-A2-70		
		4		Винт с шестигранной головкой	4	0,001 кг
				ГОСТ Р ИСО 4017 - М6x70-А2-70		
				Hexagon head screw		0,001 kg
				GOST R ISO 4017-M6x70-A2-70		

Перв. примен. / Primary Usage

Справ. № / Reference No.

Подп. и дата / Sign. and Date

Инв. № дубл. / Copy inv. No.

Взам. инв. № / Repl. Inv. No.

Подп. и дата / Sign. and Date

Инв. № подл. / Orig. Inv. No.

Rev. / Изм.	Sheet / Лист	Doc. No. / № докум.	Sign. / Подп.	Date / Дата	КПУ-АСп-4-II-200x400-У-Ф-000.000-01			
Разраб. / Drafted by		Хилюк / Hilyuk		12.11.2022	Клапан противопожарный универсальный / Universal fire damper	Лит. / Letter	Лист / Sheet	Листов / Sheets
Н.контр. / Reg.Doc.Ctrl.		Вершинина / Vershinina		12.11.2022			1	6
Утв. / Approved by		Хабибуллин / Khabibullin		12.11.2022				

Копировал Copied by

Формат Size A4

Формат Size	Зона Area	Поз. Item	Обозначение Designation	Наименование Name	Кол. Qnty	Примечание Note
						Масса ед.
						Unit weight
		5		Винт М6х16-А2-70-Z	4	0,006 kг
				ГОСТ Р ИСО 7045-2013		
				Screw M6x16-A2-70-Z		0,006 kg
				GOST R ISO 7045-2013		
		6		Гайка шестигранная нормальная	64	0,006 кг
				ГОСТ ISO 4032 - М8-А2-70		
				Hexagon regular nut		0,006 kg
				GOST ISO 4032-M8-A2-70		
		7		Гайка шестигранная нормальная	4	0,002 кг
				ГОСТ ISO 4032 - М6-А2-70		
				Hexagon regular nut		0,002 kg
				GOST ISO 4032-M6-A2-70		
		8		Шайба С.8.21 ГОСТ 11371-78	64	0,002 кг
				Washer C.8.21 GOST 11371-78		0,002 kg
		9		Шайба С.6.21 ГОСТ 11371-78	8	0,001 кг
				Washer C.6.21 GOST 11371-78		0,001 kg
		10		Шайба 6 30Х13 ГОСТ 6402-70	4	0,001 кг
				Washer 6 30X13 GOST 6402-70		0,001 kg
		11		Шайба С.6.21 ГОСТ 6958-78	4	0,001 кг
				Washer C.6.21 GOST 6958-78		0,001 kg
				Прочие изделия		
				Other products		
		12		ШПВ-00152400 Коробка клеммная	1	1,0 кг
				электромонтажная для КПУ		
				Electric junction box ШПВ-00152400		1,0 kg
				for universal fire damper		

Подп. и дата / Sign. and Date

Инв. № дубл. / Copy inv. No.

Взам. инв. № / Repl. Inv. No.

Подп. и дата / Sign. and Date

Инв. № подл. / Orig. Inv. No.

Rev. / Изм.	Sheet. / Лист	Doc. No. / № докум.	Sign. / Подп.	Date / Дата	КПУ-АСп-4-II-200х400-У-Ф-000.000-01	Лист / Sheet 2

Копировал Copied by

Формат Size A4

Формат Size	Зона Area	Поз. Item	Обозначение Designation	Наименование Name	Кол. Qnty	Примечание Note
						Масса ед.
						Unit weight
				Материалы		
				Materials		
		13		Шнур уплотнительный ШКН(Н)-1-5	6,8 м	0,02 кг/м
				Filled silica cord ШКН(Н)-1-5	6,8 m	0,02 kg/m
			Переменные данные	для исполнений		
			Variable data	for versions		
				КПУ-АСп-4-II-200х400-У-Ф-000.000-01		
				Документация		
				Documentation		
А3			КПУ-АСп-4-II-200х400-У-Ф-009.000 МЭ	Электромонтажный чертеж		
				Electrical installation drawing		
А3			КПУ-АСп-4-II-200х400-У-Ф-009.000 Э3	Схема электрическая принципиальная		
				Electrical schematic diagram		
				Сборочные единицы		
				Assembly units		
А3		14	ФО-КПУ-205х405-00.000-01	Фланец ответный	1	1,46 кг
				Counter flange		1,46 kg

Подп. и дата / Sign. and Date
Инв. № дубл. / Copy inv. No.
Взам. инв. № / Repl. Inv. No.
Подп. и дата / Sign. and Date
Инв. № подл. / Orig. Inv. No.

Rev. Изм.	Sheet. Лист	Doc. No. № докум.	Sign. Подп.	Date Дата	КПУ-АСп-4-II-200х400-У-Ф-000.000-01	Лист Sheet 3

Копировал Copied by Формат Size A4

Формат Size	Зона Area	Поз. Item	Обозначение Designation	Наименование Name	Кол. Qnty	Примечание Note
						Масса ед.
						Unit weight
				Прочие изделия		
				Other products		
		15		Электропривод	1	2,8 кг
				BELIMO BF24-TN-2		
				Electric drive, BELIMO, BF24-TN-2		2,8 kg
				КПУ-АСп-4-II-200х400-У-Ф-000.010-01		
				Документация		
				Documentation		
А3			КПУ-АСп-4-II-200х400-У-Ф-009.000-01 МЭ	Электромонтажный чертеж		
				Electrical installation drawing		
А3			КПУ-АСп-4-II-200х400-У-Ф-009.000-01 Э3	Схема электрическая принципиальная		
				Electrical schematic diagram		
				Сборочные единицы		
				Assembly units		
А3		14	ФО-КПУ-205х405-00.000-01	Фланец ответный	1	1,46 кг
				Counter flange		1,46 kg
				Прочие изделия		
				Other products		
		15		Электропривод	1	0,9 кг
				BELIMO BEN24		
				Electric drive, BELIMO, BEN24		0,9 kg

Подп. и дата / Sign. and Date
Инв. № дубл. / Copy inv. No.
Взам. инв. № / Repl. Inv. No.
Подп. и дата / Sign. and Date
Инв. № подл. / Orig. Inv. No.

Rev. / Изм.	Sheet. / Лист	Doc. No. / № докум.	Sign. / Подп.	Date / Дата	КПУ-АСп-4-II-200х400-У-Ф-000.000-01	Лист / Sheet 4

Копировал Copied by Формат Size A4

Формат Size	Зона Area	Поз. Item	Обозначение Designation	Наименование Name	Кол. Qnty	Примечание Note
						Масса ед.
						Unit weight
				КПУ-АСп-4-II-200х400-У-Ф-000.020-01		
				Документация		
				Documentation		
А3			КПУ-АСп-4-II-200х400-У-Ф-009.000 МЭ	Электромонтажный чертеж		
				Electrical installation drawing		
А3			КПУ-АСп-4-II-200х400-У-Ф-009.000 ЭЗ	Схема электрическая принципиальная		
				Electrical schematic diagram		
				Сборочные единицы		
				Assembly units		
А3		14	ФО-КПУ-203х403-00.000-01	Фланец ответный	1	1,46 кг
				Counter flange		1,46 kg
				Прочие изделия		
				Other products		
		15		Электропривод	1	2,8 кг
				BELIMO BF24-TN-2		
				Electric drive, BELIMO, BF24-TN-2		2,8 kg

Подп. и дата / Sign. and Date
Инв. № дубл. / Copy inv. No.
Взам. инв. № / Repl. Inv. No.
Подп. и дата / Sign. and Date
Инв. № подл. / Orig. Inv. No.

Rev. / Изм.	Sheet. / Лист	Doc. No. / № докум.	Sign. / Подп.	Date / Дата	КПУ-АСп-4-II-200х400-У-Ф-000.000-01	Лист / Sheet 5

Копировал Copied by Формат Size A4

Формат Size	Зона Area	Поз. Item	Обозначение Designation	Наименование Name	Кол. Qnty	Примечание Note
				КПУ-АСп-4-II-200х400-У-Ф-000.030-01		Масса ед.
						Unit weight
				Документация		
				Documentation		
А3			КПУ-АСп-4-II-200х400-У-Ф-009.000-01 МЭ	Электромонтажный чертеж		
				Electrical installation drawing		
А3			КПУ-АСп-4-II-200х400-У-Ф-009.000-01 Э3	Схема электрическая принципиальная		
				Electrical schematic diagram		
				Сборочные единицы		
				Assembly units		
А3		14	ФО-КПУ-203х403-00.000-01	Фланец ответный	1	1,46 кг
				Counter flange		1,46 kg
				Прочие изделия		
				Other products		
		15		Электропривод	1	0,9 кг
				BELIMO BEN24		
				Electric drive, BELIMO, BEN24		0,9 kg

Подп. и дата Sign. and Date	Инв. № дубл. Copy inv. No.	Взам. инв. № Repl. Inv. No.	Подп. и дата Sign. and Date	Инв. № подл. Orig. Inv. No.

Rev. Изм.	Sheet. Лист	Doc. No. № докум.	Sign. Подп.	Date Дата	КПУ-АСп-4-II-200х400-У-Ф-000.000-01	Лист Sheet 6

Копировал Copied by Формат Size A4

КПУ-АСп-4-II-200х400-У-Ф-000.000-01 МЧ

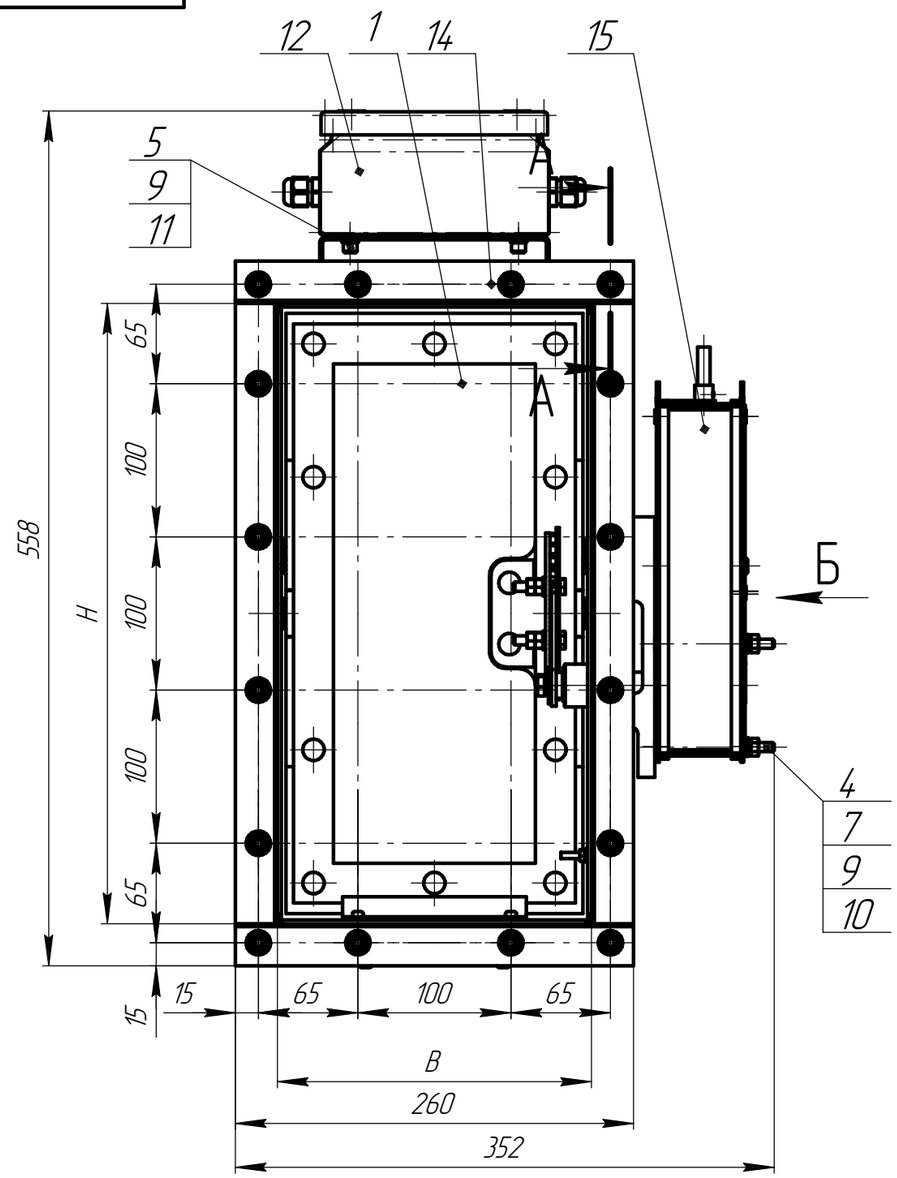

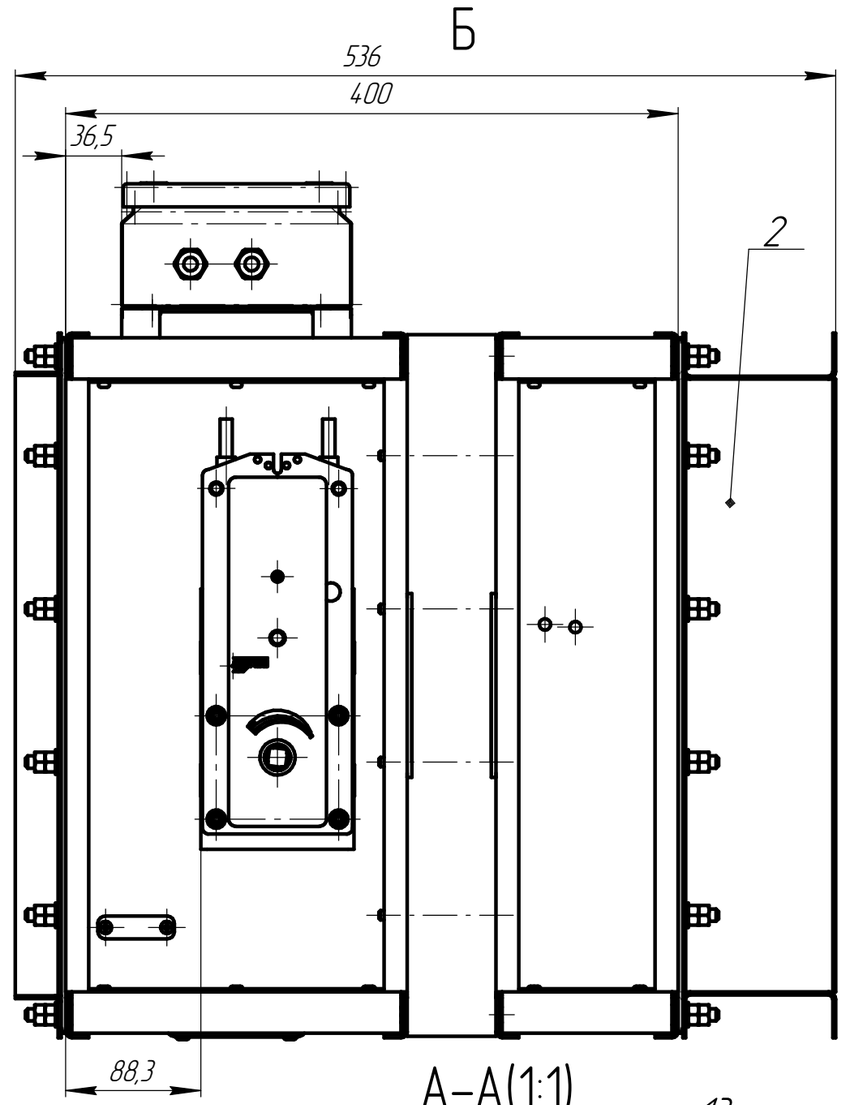

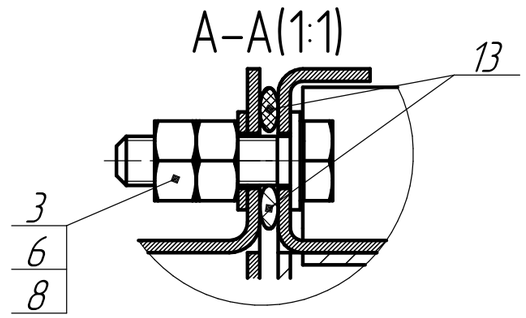

Размеры для справок
Reference dimensions

Для АЭС
For NPP

Обозначение Designation	B, мм B, mm	H, мм H, mm	Обозначение исполнения электрооборудования в сборе The version designation of the electrical equipment assembly	Масса, кг Weight, kg
КПУ-АСп-4-II-200х400-У-Ф-000.000-01	205	405	Электропривод BELIMO BF24-TN-2 Electric drive, BELIMO, BF24-TN-2	27.6
КПУ-АСп-4-II-200х400-У-Ф-000.010-01	205	405	Электропривод BELIMO BEN24 Electric drive, BELIMO, BEN24	25.7
КПУ-АСп-4-II-200х400-У-Ф-000.020-01	203	403	Электропривод BELIMO BF24-TN-2 Electric drive, BELIMO, BF24-TN-2	27.6
КПУ-АСп-4-II-200х400-У-Ф-000.030-01	203	403	Электропривод BELIMO BEN24 Electric drive, BELIMO, BEN24	25.7

Rev. / Изм.	Sheet / Лист	Doc. No. / № докум.	Sign. / Подп.	Date / Дата	КПУ-АСп-4-II-200х400-У-Ф-000.000-01 МЧ
Разраб. / Drafted by		Хилюк / Hilyuk			Клапан противопожарный универсальный / Universal fire damper / Монтажный чертеж / Installation drawing
Н.контр. / Reg.Doc.Ctrl.		Вершинина / Vershinina			
Утв. / Approved by		Хабибуллин / Khabibullin			

Лит. / Letter	Масса / Weight	Масштаб / Scale
	См. табл. 1	1:4
Лист / Sheet	Листов / Sheets	1

ООО "ИнСетКом" / InSetKom LLC

Перв. примен. / Primary Usage
Справ. № / Reference No.
Подп. и дата / Sign. and Date
Инв. № дубл. / Repl. Inv. No.
Взам. инв. № / Copy Inv. No.
Подп. и дата / Sign. and Date
Инв. № подл. / Orig. Inv. No

Копировал Copied by
Формат Size A3

Формат Size	Зона Area	Поз. Item	Обозначение Designation	Наименование Name	Кол. Qnty	Примечание Note
				Документация		
				Documentation		
*1)			КПУ-АСп-4-II-200х400-У-Ф-00.000 СБ	Сборочный чертеж		*1)3хА3
				Assembly drawing		
				Сборочные единицы		
				Assembly units		
А4		1	КПУ-АСп-4-II-200х400-Ф-01.000-01	Корпус клапана	1	7,6 кг
				Valve body		7,6 kg
А4		2	КПУ-АСп-4-II-200х400-Ф-02.000-01	Холодный корпус	1	4,4 кг
				Cold body		4,4 kg
А4		3	КПУ-АСп-4-II-200х400-Ф-03.000-01	Заслонка	1	3,2 кг
				Damper		3,2 kg
А4		4	КПУ-АСп-4-II-200х400-Ф-04.000	Стенка горизонтальная	2	0,14 кг
				Horizontal wall		0,14 kg
А4		5	КПУ-АСп-4-II-200х400-Ф-05.000	Стенка вертикальная	2	0,44 кг
				Vertical wall		0,44 kg
				Детали		
				Parts		

Перв. примен. / Primary Usage

Справ. № / Reference No.

Подп. и дата / Sign. and Date

Инв. № дубл. / Copy inv. No.

Взам. инв. № / Repl. Inv. No.

Подп. и дата / Sign. and Date

Инв. № подл. / Orig. Inv. No.

Rev. Изм.	Sheet Лист	Doc. No. № докум.	Sign. Подп.	Date Дата	КПУ-АСп-4-II-200х400-У-Ф-00.000		
Разраб. Drafted by					Клапан противопожарный универсальный Universal fire damr	Лит. Letter	Лист Sheet 1	Листов Sheets 4
Н.контр. Reg.Doc.Ctrl.							
Утв. Approved by							

Копировал Copied by Формат Size А4

Формат Size	Зона Area	Поз. Item	Обозначение Designation	Наименование Name	Кол. Qnty	Примечание Note
А3		8	КПУ-АСп-4-II-200х400-Ф-00.001-01	Упор	1	0,08 кг
				Stop		0,08 kg
А4		9	Т-000.01.02	Шильдик	1	0,03 кг
				Nameplate		0,03 kg
А3		10	Т-006.01.00	Ось привода	1	0,14 кг
				Drive axle		0,14 kg
А3		11	Т-006.08.02	Сектор зубчатый	1	0,08 кг
				Gear sector		0,08 kg
А3		12	Т-006.13.00-01	Ограничитель	2	0,03 кг
				Stop plate		0,03 kg
А3		13	Т-006.17.00	Заглушка	1	0,003 кг
				Plug		0,003 kg
А3		14	Т-006.18.00	Гильза	1	0,02 кг
				Bushing		0,02 kg
				Стандартные изделия		
				Standard products		
		17		Кольцо DIN 471-17х1	1	0,001 кг
				Ring DIN 471-17х1		0,001 kg
		18		Винт с шестигранной головкой	16	0,02 кг
				ГОСТ Р ИСО 4017 - М6 х 80 - А2-70		
				Hexagon head screw		0,02 kg
				GOST R ISO 4017 - M6 x 80 - A2-70		
		19		Шайба 4 30Х13 ГОСТ 6402-70	2	0,001 кг
				Washer 4 30X13 GOST 6402-70		0,001 kg
		20		Шайба 8 30Х13 ГОСТ 6402-70	1	0,001 кг
				Washer 8 30X13 GOST 6402-70		0,001 kg
		21		Шайба С.4.21 ГОСТ 11371-78	2	0,001 кг
				Washer C.4.21 GOST 11371-78		0,001 kg

Подп. и дата / Sign. and Date

Инв. № дубл. / Copy inv. No.

Взам. инв. № / Repl. Inv. No.

Подп. и дата / Sign. and Date

Инв. № подл. / Orig. Inv. No.

Rev. / Изм.	Sheet. / Лист	Doc. No. / № докум.	Sign. / Подп.	Date / Дата	КПУ-АСп-4-II-200х400-У-Ф-00.000	Лист / Sheet 2

Копировал Copied by

Формат Size А4

Формат Size	Зона Area	Поз. Item	Обозначение Designation	Наименование Name	Кол. Qnty	Примечание Note
		22		Шайба С.6.21 ГОСТ 11371-78	32	0,001 кг
				Washer C.6.21 GOST 11371-78		0,001 kg
		23		Гайка шестигранная нормальная	2	0,001 кг
				ГОСТ ISO 4032-M4-A2-70		0,001 kg
				Hexagon regular nut		
				GOST ISO 4032-M4-A2-70		
		24		Гайка шестигранная нормальная	32	0,001 кг
				ГОСТ ISO 4032-M6-A2-70		
				Regular hexagon nut		0,001 kg
				GOST ISO 4032-M6-A2-70		
		25		Шайба 8-200 HV-A2	1	0,001 кг
				ГОСТ ISO 7093-1-2016		
				Washer 8-200 HV-A2		0,001 kg
				GOST ISO 7093-1-2016		
		26		Заклепка "слепая" ГОСТ Р ИСО 15979-2017-4 x 6-A2/A2	4	0,002 кг
				Blend rivet GOST R ISO 15979-2017-4 x 6-A2/A2		
						0,002 kg
		27		Заклепка "слепая"	6	0,002 кг
				ГОСТ Р ИСО 15979-2017-4 x 8-A2/A2		
				Blend rivet		0,002 kg
				GOST R ISO 15979-2017-4 x 8-A2/A2		
		28		Винт с шестигранной головкой	1	0,002 кг
				ГОСТ Р ИСО 4017-M8 x 16-A2-70		
				Hexagon head screw		0,002 kg
				GOST R ISO 4017-M8 x 16-A2-70		
		29		Винт со скругленной головкой	2	0,002 кг
				ГОСТ Р ИСО 7045-M4 x 20-Z		
				Pan head screw		0,002 kg
				ГОСТ Р ИСО 7045-M4 x 20-Z		

Подп. и дата / Sign. and Date

Инв. № дубл. / Copy inv. No.

Взам. инв. № / Repl. Inv. No.

Подп. и дата / Sign. and Date

Инв. № подл. / Orig. Inv. No.

Rev. / Изм.	Sheet. / Лист	Doc. No. / № докум.	Sign. / Подп.	Date / Дата	КПУ-АСп-4-II-200x400-У-Ф-00.000	Лист / Sheet 3

Копировал Copied by

Формат Size A4

Формат Size	Зона Area	Поз. Item	Обозначение Designation	Наименование Name	Кол. Qnty	Примечание Note
				Прочие изделия		
				Other products		
		32		Гайка-заклепка стальная	4	0,004 кг
				А2 М6х15, внешний ⌀8.9 мм,		
				фланец ⌀13 мм, s=2 мм		
				(Артикул 104006360, Letfix)		
				Steel rivet nut		0,004 kg
				A2 M6x15, outer ⌀ 8.9 mm,		
				flange ⌀ 13 mm, s=2mm		
				(Part number 104006360, Letfix)		
				Материалы		
				Materials		
А3		35		Герметик противопожарный	1	0,001 кг
				ТУ 2257-003-33680530-2003 изм.01		
				Fire-fighting sealant		0,001 kg
				TU 2257-003-33680530-2003 rev.01		

Подп. и дата / Sign. and Date

Инв. № дубл. / Copy inv. No.

Взам. инв. № / Repl. Inv. No.

Подп. и дата / Sign. and Date

Инв. № подл. / Orig. Inv. No.

Rev. / Изм.	Sheet. / Лист	Doc. No. / № докум.	Sign. / Подп.	Date / Дата	КПУ-АСп-4-II-200х400-У-Ф-00.000	Лист / Sheet 4

Копировал Copied by

Формат Size A4

КПУ-АСп-4-II-200х400-У-Ф-00.000 СБ

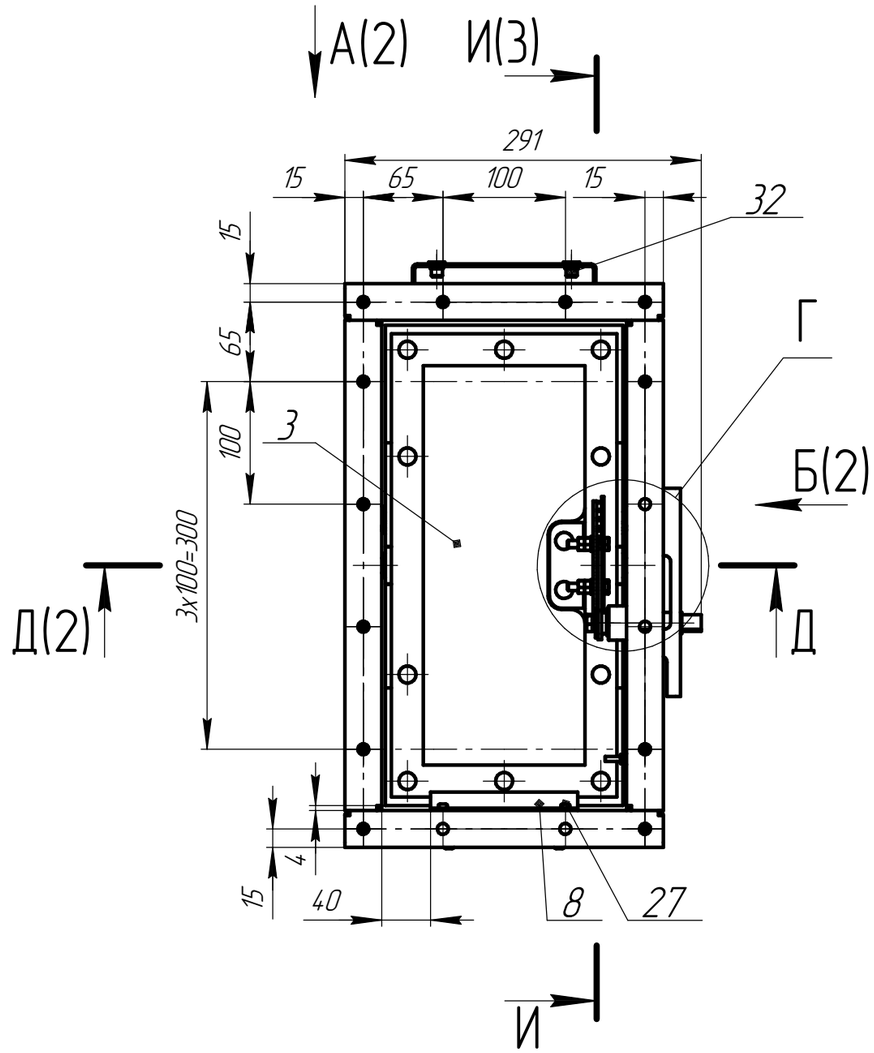

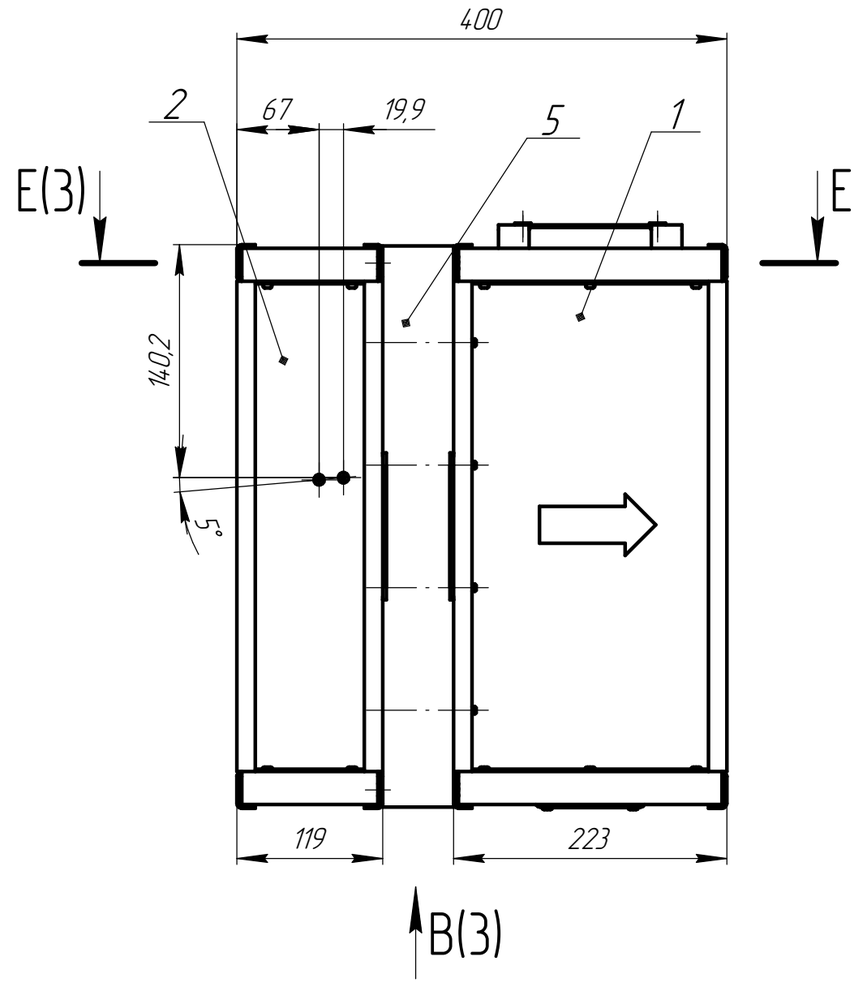

Для АЭС
For NPP

Категория сейсмостойкости по НП-031-01 – II
Seismic category according to NP-031-01
4 Размеры для справок.
Reference dimensions.
5 Герметик противопожарный "СИЛОТЕРМ ЭП-71" ТУ 2257-003-33680530-2003 изм.01.
Fire-fighting sealant "СИЛОТЕРМ ЭП-71" TU 2257-003-33680530-2003 rev.01.
6 Грязь, масляные подтеки и пр. загрязнения на внутренней поверхности не допускаются.
Dirt, oil smudges and other contaminants on the inner surface are not allowed.
7 Перед установкой гильзы поз. 12 на поверхности К корпуса клапана поз. 1 нанести смазку "Modengy-1001", "Modengy-1002" или "Modengy-1003", предварительно поверхности в соответствии с рекомендациями завода-изготовителя смазки. Контроль проводить визуально.
Before busing item 12 installation, apply "Modengy-1001", "Modengy-1002" or "Modengy-1003" grease on the surface area K of the valve body (item 1), previously preparing the surfaces in accordance with the recommendations of the grease Manufacturer. Carry out visual control
8 После сборки заслонка должна свободно вращаться на оси.
The damper should rotate freely on the axis after assembly.
9 Остальные ТТ по ТУ 28.25.00-006-25013156-2021.
Other technical requirements according to TU 28.25.00-006-25013156-2021.

1 Настоящий чертеж разработан на клапан противопожарный универсальный для атомных станций, устанавливаемый в системах вентиляции и кондиционирования.
The present drawing is designed for a universal fire damper for ventilation and air conditioning systems.
2 Клапан противопожарный универсальный предназначен для перекрытия вентиляционных каналов или проемов в ограждающих конструкциях зданий.
The universal fire damper is designed to block off ventilation ducts or openings in building envelopes.
3 Класс безопасности по НП-001-97 (НП-001-15) – 4
Safety class according to NP-001-97 (NP-001-15)

					КПУ-АСп-4-II-200х400-У-Ф-00.000 СБ			
Rev.	Sheet	Doc. No.	Sign.	Date	Клапан противопожарный универсальный The universal fire damper Сборочный чертеж Assembly drawing	Лит.	Масса	Масштаб
Изм.	Лист	№ докум.	Подп.	Дата		Letter	Weight	Scale
Разраб.							17,2	1:5
Drafted by								
Н.контр.						Лист	1	Листов 3
Reg.Doc.Ctrl.						Sheet		Sheets
Утв.								
Approved by								

Перв. примен. | Primary Usage
Справ. № | Reference No.
Подп. и дата | Sign. and Date
Инв. № дубл. | Repl. Inv. No.
Взам. инв. № | Copy Inv. No.
Подп. и дата | Sign. and Date
Инв. № подл. | Orig. Inv. No

Копировал Copied by Формат Size A3

КПУ-АСп-4-II-200х400-У-Ф-00.000 СБ

А(1:4)(1)

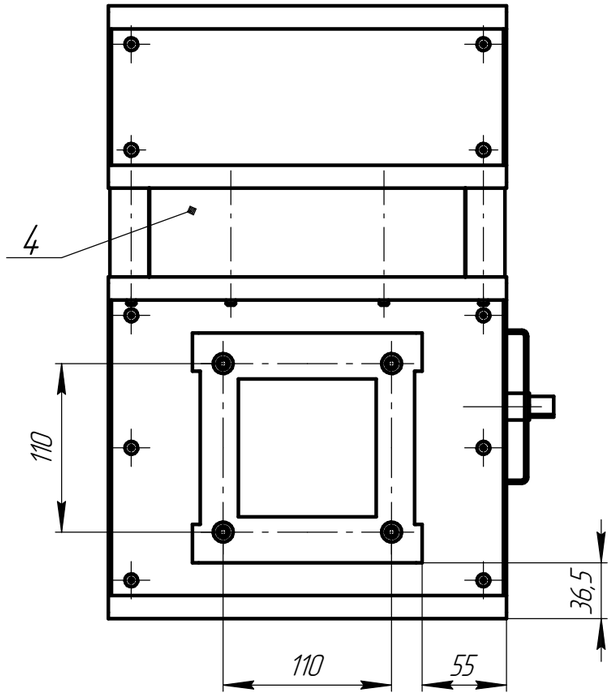

Б(1)

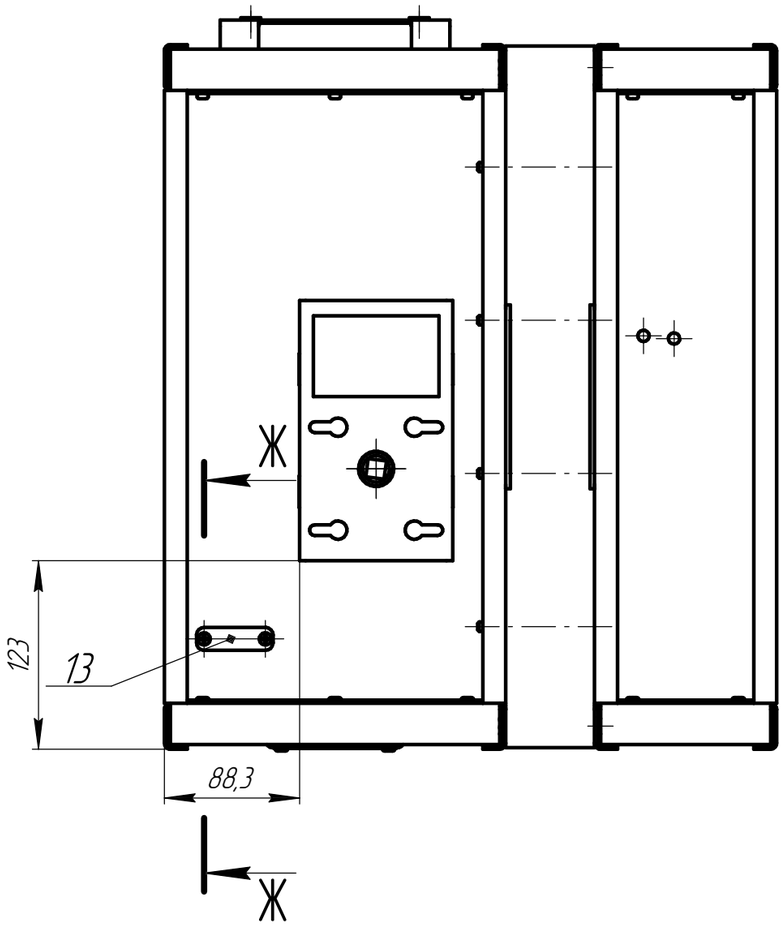

Д–Д(1:4)(1)

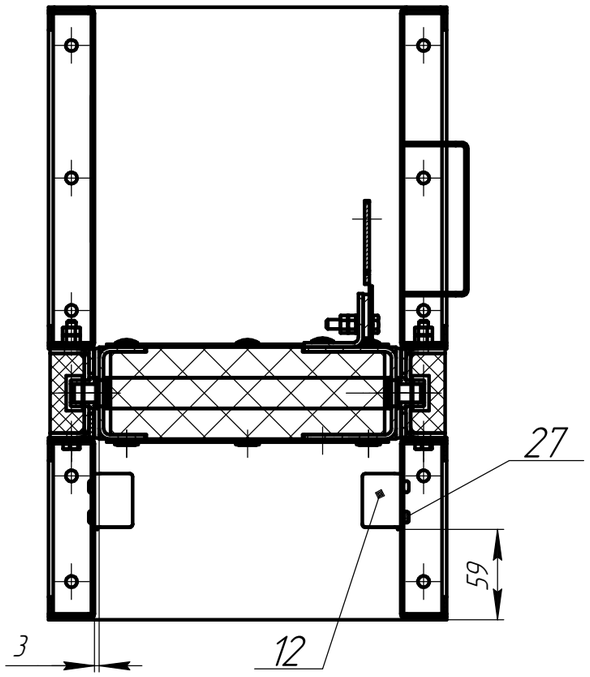

Ж–Ж(2:1)

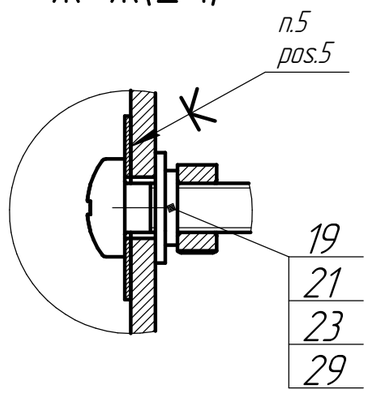

Инв. № подл. / Orig. Inv. No.	Подп. и дата / Sign. and Date	Взам. инв. № / Repl. Inv. No.	Инв. № дубл. / Copy inv. No.	Подп. и дата / Sign. and Date

Rev. / Изм.	Sheet / Лист	Doc. No. / № докум.	Sign. / Подп.	Date / Дата	КПУ-АСп-4-II-200х400-У-Ф-00.000 СБ	Лист / Sheet 2

Копировал Copied by Формат Size А3

КПУ-АСп-4-II-200х400-У-Ф-00.000 СБ

Г(1:2)(1)

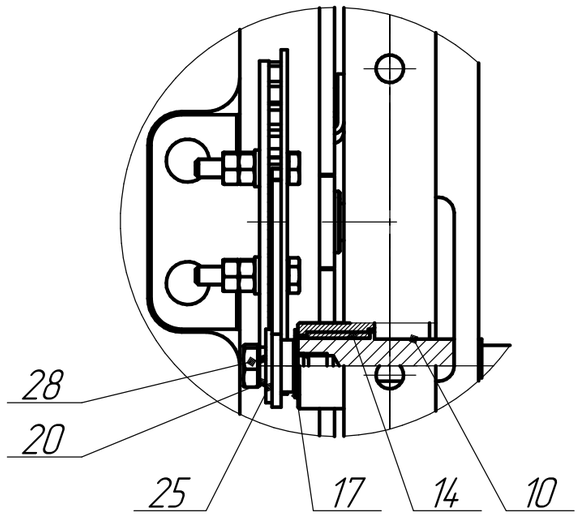

Е–Е(1:2,5)(1)

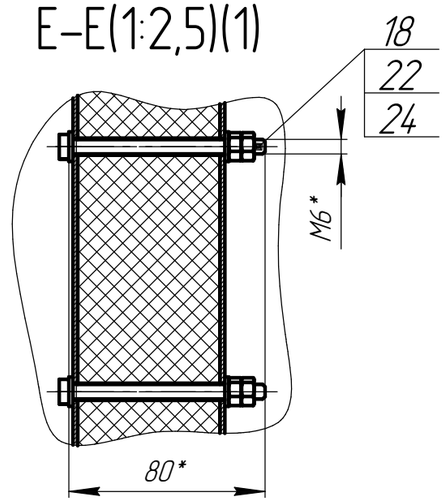

В(1:4)(1)

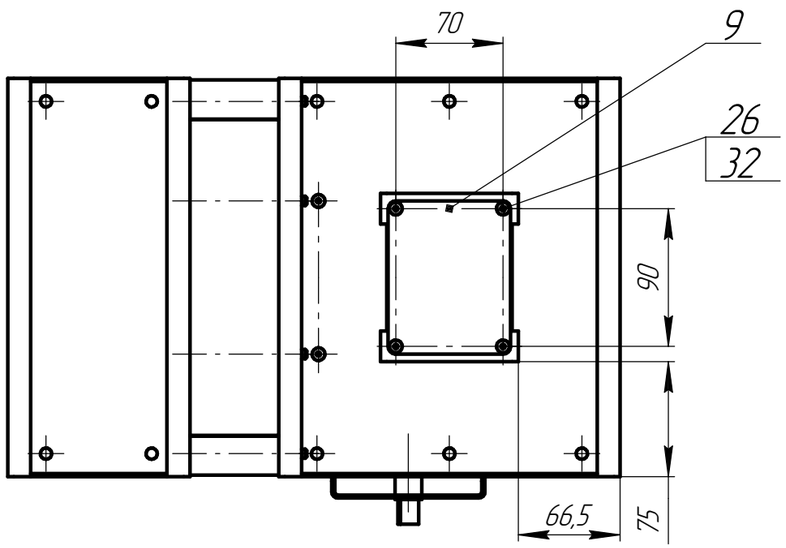

И–И(1:2)

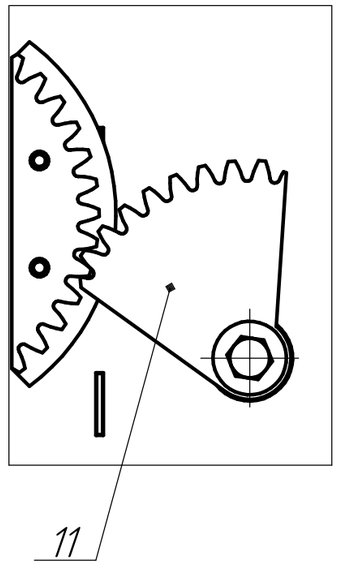

Подп. и дата / Sign. and Date	Инв. № дубл. / Copy inv. No.	Взам. инв. № / Repl. Inv. No.	Подп. и дата / Sign. and Date	Инв. № подл. / Orig. Inv. No.

Rev. / Изм.	Sheet / Лист	Doc. No. / № докум.	Sign. / Подп.	Date / Дата	КПУ-АСп-4-II-200х400-У-Ф-00.000 СБ	Лист / Sheet 3

Копировал Copied by Формат Size A3

Комплект чертежей КД
Set of design documentation drawings

Сборочные единицы и детали для клапана противопожарного универсального КПУ-АСп-4-II-200х400-У-Ф
Assembly units and parts for the universal fire damper of КПУ-АСп-4-II-200х400-У-Ф type

КПУ-АСп-4-II-200х400-У-Ф-00.000

ООО "ИнСетКом"
г. Екатеринбург
InSetKom LLC
Ekaterinburg
2022

Primary usage	Перв. примен.
Ref. No.	Справ. №
Sign. and date	Подп. и дата
Copy Inv. No.	Инв. № дубл.
Repl. Inv. No.	Взам. инв. №
Sign. and date	Подп. и дата
Orig. Inv. No.	Инв. № подл.

Ведомость рабочих чертежей
List of working drawings

Номер чертежа Drawing No.	Наименование Name	Кол. листов Number of sheets	Масса, кг Weight, kg	Примечание Note
С1	Ведомость рабочих чертежей List of working drawings	1		
С2	Спецификация применяемых материалов Bill of materials	1		
С3	Спецификация. Корпус клапана КПУ-АСп-4-II-200х400-Ф-01.000-01 Bill. Valve body КПУ-АСп-4-II-200х400-Ф-01.000-01	2		
С4	Спецификация. Холодный корпус КПУ-АСп-4-II-200х400-Ф-02.000-01 Bill. Cold body КПУ-АСп-4-II-200х400-Ф-02.000-01	1		
С5	Спецификация. Заслонка КПУ-АСп-4-II-200х400-Ф-03.000-01 Bill. Damper КПУ-АСп-4-II-200х400-Ф-03.000-01	2		
С6	Спецификация. Стенка горизонтальная КПУ-АСп-4-II-200х400-Ф-04.000 Bill. Horizontal wall КПУ-АСп-4-II-200х400-Ф-04.000	1		
С7	Спецификация. Стенка вертикальная КПУ-АСп-4-II-200х400-Ф-05.000 Bill. Vertical wall КПУ-АСп-4-II-200х400-Ф-05.000	2		
С8	Спецификация. Фланец ответный ФО-КПУ-203х403-00.000-01 СБ Bill. Counter flange ФО-КПУ-203х403-00.000-01 СБ	1		
С9	Спецификация. Фланец ответный ФО-КПУ-205х405-00.000-01 СБ Bill. Counter flange ФО-КПУ-205х405-00.000-01 СБ	1		
8	Сборочный чертеж. Корпус клапана КПУ-АСп-4-II-200х400-Ф-01.000-01 СБ Assambly drawing. Valve body КПУ-АСп-4-II-200х400-Ф-01.000-01 СБ	2	7,56	
8.1	Стенка нижняя КПУ-АСп-4-II-200х400-Ф-01.001-01 Bottom wall КПУ-АСп-4-II-200х400-Ф-01.001-01	2		
8.2	Стенка левая КПУ-АСп-4-II-200х400-Ф-01.002-01 Left wall КПУ-АСп-4-II-200х400-Ф-01.002-01	2		
8.3	Стенка правая КПУ-АСп-4-II-200х400-Ф-01.003-01 Right wall КПУ-АСп-4-II-200х400-Ф-01.003-01	2		
8.4	Стенка верхняя КПУ-АСп-4-II-200х400-Ф-01.004-01 Upper wall КПУ-АСп-4-II-200х400-Ф-01.004-01	2		
8.5	Полка шильдика Т-000.03.02-01 Nameplate shelf Т-000.03.02-01	1		
8.6	Втулка привода Т-006.03.00-01 Drive bushing Т-006.03.00-01	1		
8.7	Полка привода Т-006.14.00-01 Drive shelf Т-006.14.00-01	1		
8.8	Полка коробки Т-006.09.00-01 Box shelf Т-006.09.00-01	1		
9	Сборочный чертеж. Холодный корпус КПУ-АСп-4-II-200х400-Ф-02.000-01 СБ Assambly drawing. Cold body КПУ-АСп-4-II-200х400-Ф-02.000-01 СБ	2	4,37	
9.1	Стенка нижняя КПУ-АСп-4-II-200х400-Ф-02.001-01 Bottom wall КПУ-АСп-4-II-200х400-Ф-02.001-01	2		
9.2	Стенка левая КПУ-АСп-4-II-200х400-Ф-02.002-01 Left wall КПУ-АСп-4-II-200х400-Ф-02.002-01	2		
9.3	Стенка правая КПУ-АСп-4-II-200х400-Ф-02.003-01 Right wall КПУ-АСп-4-II-200х400-Ф-02.003-01	2		
9.4	Стенка верхняя КПУ-АСп-4-II-200х400-Ф-02.004-01 Upper wall КПУ-АСп-4-II-200х400-Ф-02.004-01	2		
10	Сборочный чертеж. Заслонка КПУ-АСп-4-II-200х400-Ф-03.000-01 СБ Assambly drawing. Damper КПУ-АСп-4-II-200х400-Ф-03.000-01 СБ	2	3,2	
10.1	Плита КПУ-АСп-4-II-200х400-Ф-03.001 Plate КПУ-АСп-4-II-200х400-Ф-03.001	1		
10.2	Плита КПУ-АСп-4-II-200х400-Ф-03.002 Plate КПУ-АСп-4-II-200х400-Ф-03.002	1		
10.3	Ухо КПУ-АСп-4-II-200х400-Ф-03.003 Lug КПУ-АСп-4-II-200х400-Ф-03.003	1		
10.4	Планка КПУ-АСп-4-II-200х400-Ф-03.004-01 Strap КПУ-АСп-4-II-200х400-Ф-03.004-01	1		
10.5	Планка КПУ-АСп-4-II-200х400-Ф-03.005-01 Strap КПУ-АСп-4-II-200х400-Ф-03.005-01	1		
10.6	Ухо КПУ-АСп-4-II-200х400-Ф-03.007 Lug КПУ-АСп-4-II-200х400-Ф-03.007	1		
10.7	Полуось Т-006.02.00 Axle shaft Т-006.02.00	1		
10.8	Сегмент Т-006.08.00 Segment Т-006.08.00	1		
10.9	Сегмент зубчатый Т-006.08.01 Gear segment Т-006.08.01	1		
10.10	Уголок Т-006.19.00 Angle Т-006.19.00	1		
11	Сборочный чертеж. Стенка горизонтальная КПУ-АСп-4-II-200х400-Ф-04.000 СБ Assambly drawing. Horizontal wall КПУ-АСп-4-II-200х400-Ф-04.000 СБ	1	0.14	
11.1	Уплотнитель КПУ-АСп-4-II-200х400-Ф-04.001 Sealing КПУ-АСп-4-II-200х400-Ф-04.001	1		
12	Сборочный чертеж. Стенка вертикальная КПУ-АСп-4-II-200х400-Ф-05.000 СБ Assambly drawing. Vertical wall КПУ-АСп-4-II-200х400-Ф-05.000 СБ	1	0.40	
12.1	Уплотнитель КПУ-АСп-4-II-200х400-Ф-05.001 Sealing КПУ-АСп-4-II-200х400-Ф-05.001	1		

Ведомость рабочих чертежей
List of working drawings

Номер чертежа Drawing No.	Наименование Name	Кол. листов Number of sheets	Масса, кг Weight, kg	Примечание Note
12.2	Ухо КПУ-АСп-4-II-200х400-Ф-05.002 Lug КПУ-АСп-4-II-200х400-Ф-05.002	1		
12.3	Втулка заслонки Т-006.04.00 Damper bushing Т-006.04.00	1		
13	Упор КПУ-АСп-4-II-200х400-Ф-00.001-01 Stop КПУ-АСп-4-II-200х400-Ф-00.001-01	1	0.08	
14	Шильдик Т-000.01.02 Nameplate Т-000.01.02	1	0.03	
15	Ось привода Т-006.01.00 Drive axle Т-006.01.00	1	0.14	
16	Сектор зубчатый Т-006.08.02 Gear sector Т-006.08.02	1	0.08	
17	Ограничитель Т-006.13.00-01 Stop plate Т-006.13.00-01	1	0.02	
18	Заглушка Т-006.17.00 Plug Т-006.17.00	1	0.003	
19	Гильза Т-006.18.00 Bushing Т-006.18.00	1	0.02	
20	Сборочный чертеж. Фланец ответный ФО-КПУ-203х403-00.000-01 СБ Assembly drawing. Counter flange ФО-КПУ-203х403-00.000-01 СБ	1	1.60	
20.1	Уголок ФО-КПУ-203х403-00.001-01 Angle ФО-КПУ-203х403-00.001-01	1		
20.2	Уголок ФО-КПУ-203х403-00.002-01 Angle ФО-КПУ-203х403-00.002-01	1		
21	Сборочный чертеж. Фланец ответный ФО-КПУ-205х405-00.000-01 СБ Assembly drawing. Counter flange ФО-КПУ-205х405-00.000-01 СБ	1	1.60	
21.1	Уголок ФО-КПУ-205х405-00.001-01 Angle ФО-КПУ-205х405-00.001-01	1		
21.2	Уголок ФО-КПУ-205х405-00.002-01 Angle ФО-КПУ-205х405-00.002-01	1		
22	Сборочный чертеж. Рама монтажная Рп-КПУ-200х400-00.000-01 СБ Assembly drawing. Mounting frame Рп-КПУ-200х400-00.000-01 СБ	2	3.15	
22.1	Швеллер горизонтальный Рп-КПУ-200х400-00.001-01 Horizontal steel channel Рп-КПУ-200х400-00.001-01	1		
22.2	Швеллер вертикальный Рп-КПУ-200х400-00.002-01 Vertical steel channel Рп-КПУ-200х400-00.002-01	1		
Итого: Total:		57		

Rev.	Sheet	Doc. No.	Sign.	Date
Изм.	Лист	№ докум.	Подп.	Дата
Разраб.		Белодед		
Drafted by		Beloded		
Н.контр.		Вершинина		
Reg.Doc.Ctrl		Vershinina		
Утв.		Хабибуллин		
Approved by		Khabibullin		

КПУ-АСп-4-II-200х400-У-Ф-00.000

Сборочные единицы и детали для клапана противопожарного универсального типа КПУ-АСп-4-II-400х200-У-Ф
Assembly units and parts for the universal fire damper of КПУ-АСп-4-II-400х200-У-Ф

Лит. Letter	Лист Sheet	Листов Sheets
	С1	60

Ведомость рабочих чертежей
List of working drawings

ООО "ИнСетКом"
InSetKom LLC

Копировал Copied by

Формат Size А3

Перв. примен. Primary Usage

Справ. № Reference No.

Подп. и дата Sign. and Date

Инв. № дубл. Repl. Inv. No.

Взам. инв. № Copy Inv. No.

Подп. и дата Sign. and Date

Инв. № подл. Orig. Inv. No

Спецификация применяемых материалов
Bill of materials

	Сортамент Product range	Материал Material	Примечание Note
1	Листовая углеродистая сталь, δ=2,0 мм по ГОСТ 19903-2015 Carbon sheet steel, δ=2,0 mm as per GOST 19903-2015	ОК360В-Ст3сп5 ГОСТ 16523-97 OK360B-Ст3сп5 steel grade, GOST 16523-97	
2	Листовая нержавеющая сталь, δ=0,5 мм по ГОСТ 19904-90 Stainless sheet steel, δ=0,5 mm as per GOST 19904-90	12Х18Н10Т ГОСТ 5582-75 12X18H10T steel grade, GOST 5582-75	Допускается замена материала на Лист 0,5 мм, AISI 306/ AISI 316/ AISI 321 Replacing the material with rolleled sheet metal 0,5 mm of AISI 306/ AISI 316/ AISI 321
3	Листовая нержавеющая сталь, δ=2,0 мм по ГОСТ 19903-2015 Stainless sheet steel, δ=2,0 mm as per GOST 19903-2015	12Х18Н10Т ГОСТ 5582-75 12X18H10T steel grade, GOST 5582-75	
4	Листовая нержавеющая сталь, δ=3,0 мм по ГОСТ 19903-2015 Stainless sheet steel, δ=3,0 mm as per GOST 19903-2015	12Х18Н10Т ГОСТ 5582-75 12X18H10T steel grade, GOST 5582-75	
5	Листовая нержавеющая сталь, δ=4,0 мм по ГОСТ 19903-2015 Stainless sheet steel, δ=4,0 mm as per GOST 19903-2015	12Х18Н10Т ГОСТ 7350-77 12X18H10T steel grade, GOST 7350-77	
6	Проволока стальная сварочная по ГОСТ 2246-70 Welding steel wire as per GOST 2246-70	Проволока Св-08Г2С Welding wire Св-08Г2С	
7	Прокат сортовой стальной круглый, Ф 22 мм по ГОСТ 2590-2006 Steel round bar, Ф 22 mm as per GOST 2590-2006	12Х18Н10Т ГОСТ 5949-2018 12X18H10T steel grade, GOST 5949-2018	
8	Прокат сортовой стальной круглый, Ф 34 мм по ГОСТ 2590-2006 Steel round bar, Ф 34 mm as per GOST 2590-2006	20 ГОСТ 1050-2013 20 steel grade, GOST 1050-2013	

Primary usage / Перв. примен.

Ref. No. / Справ. №

Sign. and date / Подп. и дата

Copy Inv. No. / Инв. № дубл.

Repl. Inv. No. / Взам. инв. №

Sign. and date / Подп. и дата

Orig. Inv. No. / Инв. № подл.

Rev. / Изм.	Sheet / Лист	Doc. No / № докум.	Signature / Подп.	Date / Дата
Разраб. / Drafted by		Белодед / Beloded		18.10.2022
Н.контр. / Reg.Doc.Ctrl.		Вершинина / Vershinina		18.10.2022
Утв. / Approved by		Хабибуллин / Khabibullin		18.10.2022

КПУ-АСп-4-II-200х400-У-Ф-00.000

Сборочные единицы и детали для клапана противопожарного универсального типа КПУ-АСп-4-II-200х400-У-Ф
Assembly units and parts for the universal fire damper of КПУ-АСп-4-II-200х400-У-Ф type

Лит. / Letter	Лист / Sheet	Листов / Sheets
	С2	56

Спецификация применяемых материалов
Bill of materials

ООО "ИнСетКом"
InSetKom LLC

Формат А3 / A3 size

Формат Size	Зона Area	Поз. Item	Обозначение Designation	Наименование Name	Кол. Qnty	Примечание Note
				Документация		
				Documentation		
А3			КПУ-АСп-4-II-200х400-Ф-01.000-01 СБ	Сборочный чертеж		
				Assembly drawing		
				Детали		
				Parts		
*)		1	КПУ-АСп-4-II-800х800-Ф-01.001-01	Стенка нижняя	1	*)2хА3
				Bottom wall		
*)		2	КПУ-АСп-4-II-800х800-Ф-01.002-01	Стенка левая	1	*)2хА3
				Left wall		
*)		3	КПУ-АСп-4-II-800х800-Ф-01.003-01	Стенка правая	1	*)2хА3
				Right wall		
*)		4	КПУ-АСп-4-II-800х800-Ф-01.004-01	Стенка верхняя	1	*)2хА3
				Upper wall		
А3		5	Т-000.03.02-01	Полка шильдика	1	
				Nameplate shelf		
А3		6	Т-006.03.00-01	Втулка привода	1	
				Drive bushing		
А3		7	Т-006.09.00-01	Полка коробки	1	
				Box shelf		
А3		8	Т-006.14.00-01	Полка привода	1	
				Drive shelf		

Перв. примен. / Primary Usage

Справ. № / Reference No.

Подп. и дата / Sign. and Date

Инв. № дубл. / Copy inv. No.

Взам. инв. № / Repl. Inv. No.

Подп. и дата / Sign. and Date

Инв. № подл. / Orig. Inv. No.

Rev. / Изм.	Sheet / Лист	Doc. No. / № докум.	Sign. / Подп.	Date / Дата	КПУ-АСп-4-II-200х400-Ф-01.000-01		
Разраб. / Drafted by					Корпус клапана / Valve body	Лит. / Letter	Лист / Sheet 1	Листов / Sheets 2
Н.контр. / Reg.Doc.Ctrl.							
Утв. / Approved by							

Копировал Copied by Формат Size A4

Формат Size	Зона Area	Поз. Item	Обозначение Designation	Наименование Name	Кол. Qnty	Примечание Note
				Стандартные изделия		
				Standard products		
		11		Заклепка "слепая" ГОСТ Р ИСО 15979-2017-4 x 8-St/St	12	
				Blind rivet GOST R ISO 15979-2017-4 x 8-St/St		

Подп. и дата Sign. and Date	Инв. № дубл. Copy inv. No.	Взам. инв. № Repl. Inv. No.	Подп. и дата Sign. and Date	Инв. № подл. Orig. Inv. No.

КПУ-АСп-4-II-200х400-Ф-01.000-01 СБ

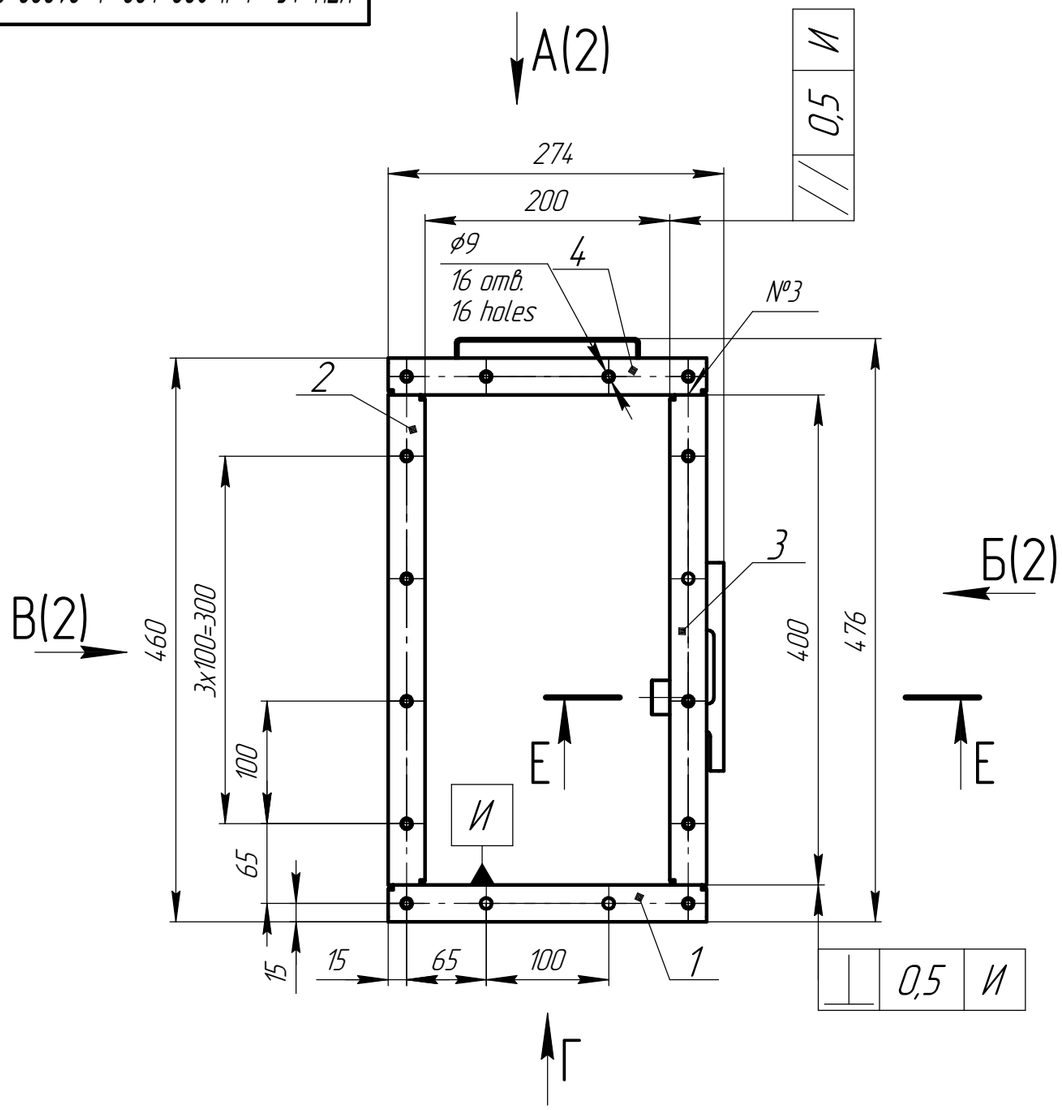

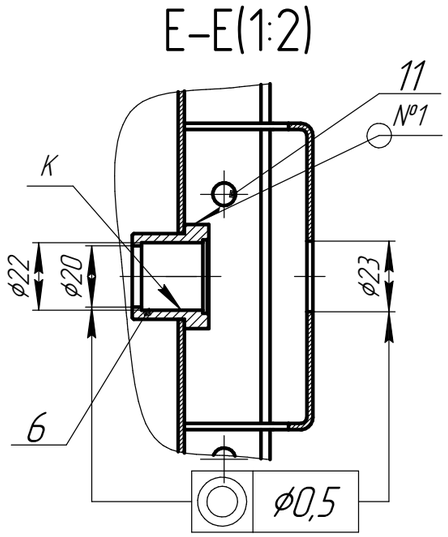

Таблица 2 – Сварные соединения
Table 2 – Welded joints

№ шва Weld No	Обозначение Designation	Кол-во Qnty	Примечание Note
1	ГОСТ 14771-76 Т1-◺2 GOST 14771-76 Т1-◺2	9	○
2	Нестандартный шов Non-standard weld	4	⌣
3	ГОСТ 14771-76 С3 GOST 14771-76 С3	8	○
4	ГОСТ 14771-76 У2-◺2 GOST 14771-76 У2-◺2	4	○

Для АЭС
For NPP

1 *Размеры для справок.
*Reference dimension.
2 Общие допуски по ГОСТ 30893.1-2002 H14, h14, ±IT14/2.
General tolerances according to GOST 30893.1-2002: H14, h14, ±IT14/2.
3 Сварка дуговая в среде защитных газов. Конструкция сварных соединений в соответствии с ГОСТ 14771-76. Конструкция сварных соединений: см. табл. 2. Сварочная проволока: см. табл. 1.
Shielded gas arc welding. Welded joints construction according to GOST 14771-76. Welded joints construction: see Table 2. Welding wire: see Table 1.
4 Методы и объемы контроля сварных соединений: визуальный и измерительный контроль – 100% по ПНАЭ Г-7-016-89.
Methods and scope of control of welded joints: visual and dimensional inspection – 100% according to Rules and Norms of Nuclear Power Industry PNAE G-7-016-89.
5 Оценку качества сварных соединений выполнять по ПНАЭ Г-7-010-89 как для категории III.
The quality assessment of welded joints should be carried out according to Rules and Norms of Nuclear Power Industry PNAE G-7-010-89 as for category III.
6 Антикоррозионная защита поверхности изделия, кроме поверхности К – в соответствии с табл. 1. Подготовка поверхности по ГОСТ 9.402-2004. Класс поверхности – V по ГОСТ 9.032-74.
Anticorrosive protection of product surface exept surface K – according to Table 1. Surface preparation according to GOST 9.402-2004. Surface coating – V as per GOST 9.032-74.
7 После нанесения антикоррозионной защиты, нанести направление потока воздуха несмываемой краской RAL 9004. Шрифт и способ нанесения не регламентированы.
After applying anticorrosion protection, apply with indelible paint RAL 9004 air flow direction. The font style and application method are not regulated.
8 Маркировать Ч. на бирке.
Mark the drawing No. on the tag.

Таблица 1 – Переменные данные для исполнений
Table 1 – Variable data for versions

Обозначение Designation	Покрытие Coating	Сварочная проволока Welding wire
КПУ-АСп-4-II-200х400-Ф-01.000-01	Покраска поверхности в 2 слоя: –первый слой грунт GRUNT (9018 Like) (MICW400 PE-GLOSSY) толщина слоя – не менее 60 мкм; –второй слой порошковая краска RAL 7035 PE-MATT THIN FILM, толщина слоя – не менее 80 мкм. Общая толщина покрытия – не менее 140 мкм. Painting the surface in 2 layers: – the first layer is primer GRUNT (9018 Like) (MICW400 PE-GLOSSY), layer thickness is 60 μm min.; –the second layer is powder paint RAL 7035 PE-MATT THIN FILM, layer thickness is 80 μm min. The total thickness of the coating is 140 μm min.	СВ-08Г2С ГОСТ 2246-70 СВ-08Г2С GOST 2246-70
КПУ-АСп-4-II-200х400-Ф-01.000-02	Без покрытия Without coating	СВ-04Х19Н11М3 ГОСТ 2246-70 СВ-04Х19Н11М3 GOST 2246-70

КПУ-АСп-4-II-200х400-Ф-01.000-01 СБ

Rev. / Изм.	Sheet / Лист	Doc. No. / № докум.	Sign. / Подп.	Date / Дата
Разраб. / Drafted by				
Н.контр. / Reg.Doc.Ctrl.				
Утв. / Approved by				

Корпус клапана
Valve body
Сборочный чертеж
Assembly drawing

Лит. / Letter	Масса / Weight	Масштаб / Scale
	7,56	1:5

Лист / Sheet 1 Листов / Sheets 2

Перв. примен. / Primary Usage
Справ. № / Reference No.
Подп. и дата / Sign. and Date
Инв. № дубл. / Repl. Inv. No.
Взам. инв. № / Copy Inv. No.
Подп. и дата / Sign. and Date
Инв. № подл. / Orig. Inv. No

Копировал Copied by Формат Size А3

КПУ-АСп-4-II-200х400-Ф-01.000-01 СБ

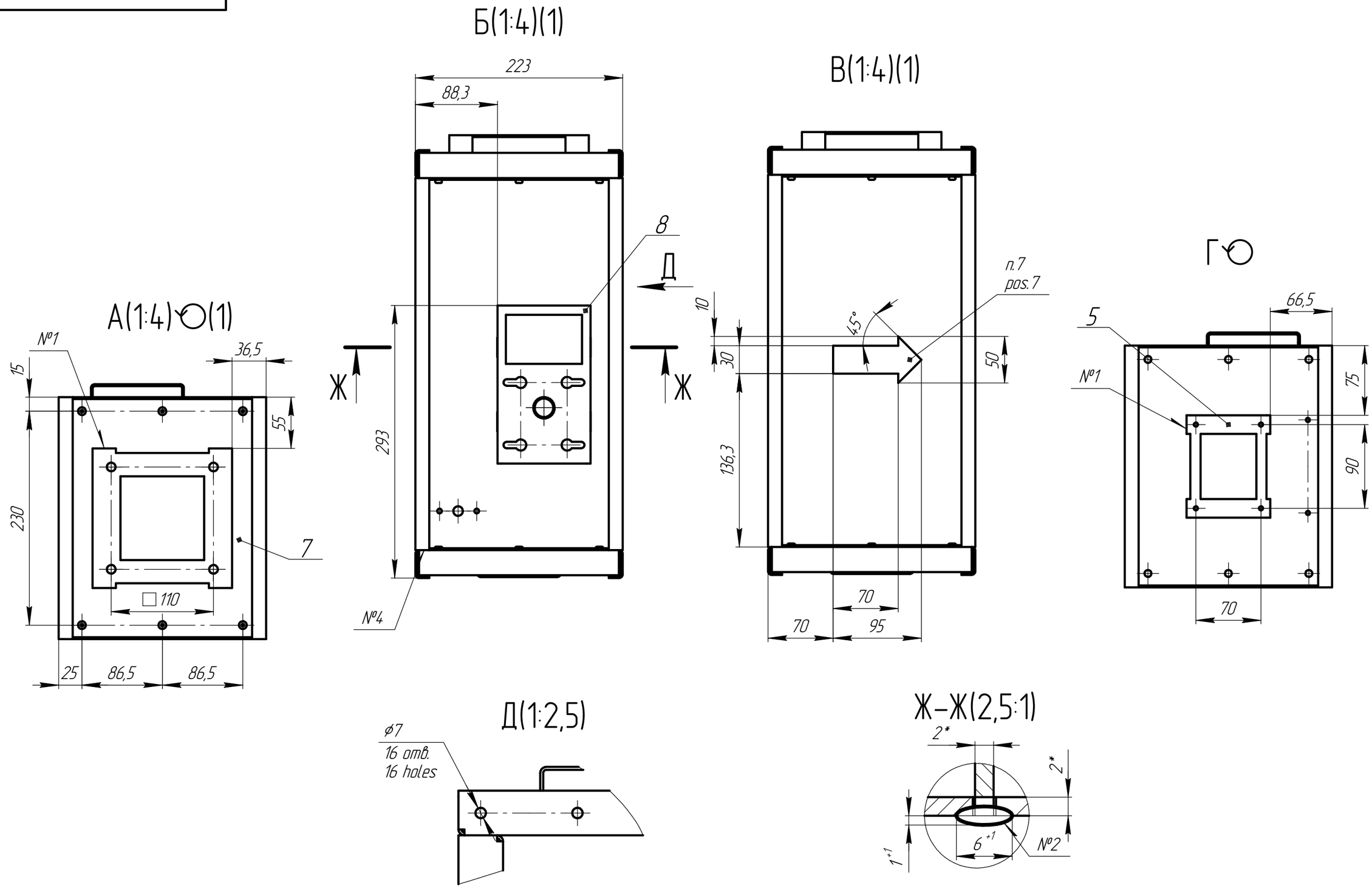

Подп. и дата / Sign. and Date	Инв. № дубл. / Copy inv. No.	Взам. инв. № / Repl. Inv. No.	Подп. и дата / Sign. and Date	Инв. № подл. / Orig. Inv. No.

Rev. / Изм.	Sheet / Лист	Doc. No. / № докум.	Sign. / Подп.	Date / Дата	КПУ-АСп-4-II-200х400-Ф-01.000-01 СБ	Лист / Sheet 2

Копировал Copied by Формат Size A3

КПУ-АСп-4-II-200х400-Ф-01001-01

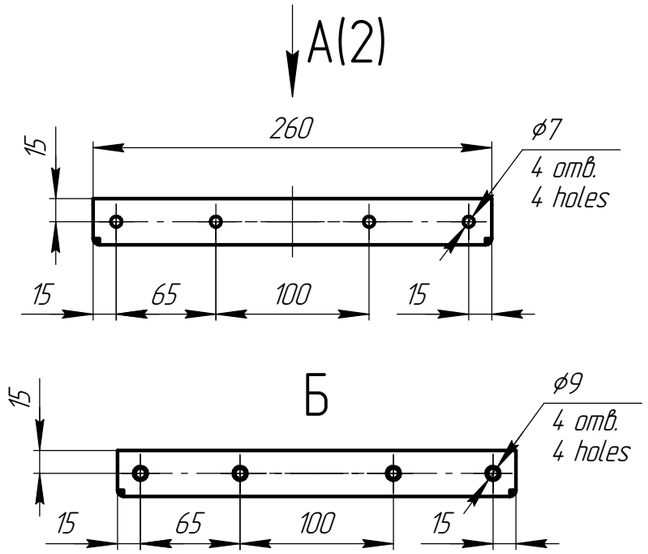

Ra 12,5 (√)

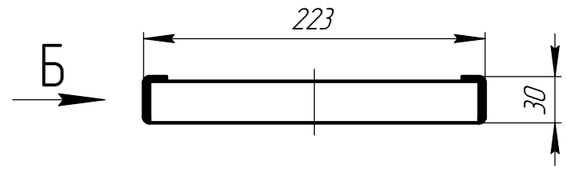

1 *Размер для справок.
*Reference dimension.
2 **Размеры обеспечить инструментом.
**The size to be determined by the tool.
3 Общие допуски по ГОСТ 30893.1-2002: H14, h14, ±IT14/2.
General tolerances according to GOST 30893.1-2002: H14, h14, ±IT14/2.
4 Развертку изготовить по электронной модели "КПУ-АСп-4-II-200х400-Ф-01.001 - Стенка нижняя.dxf".
Make developed views according to electronic model "КПУ-АСп-4-II-200х400-Ф-01.001 - Bottom wall.dxf".
5 Сварка дуговая в среде защитных газов. Конструкция сварных соединений в соответствии с ГОСТ 14771-76. Сварочная проволока: см. табл. 1. Сварные швы обработать с шероховатостью Ra 12,5 мкм (Rz 80 мкм).
Shielded gas arc welding. Welded joints construction according to GOST 14771-76. Welding wire: see Table 1. Finish welded joints with a roughness of Ra 12,5 μm (Rz 80 μm).
6 Методы контроля сварных соединений: визуальный и измерительный контроль - 100% по ПНАЭ Г-7-016-89.
Methods and scope of control of welded joints: visual and dimensional inspection - 100% according to Rules and Norms of Nuclear Power Industry PNAE G-7-016-89.
7 Оценку качества сварных соединений выполнять по ПНАЭ Г-7-010-89 как для категории III.
The quality assessment of welded joints should be carried out accordingto Rules and Norms of Nuclear Power Industry PNAE G-7-010-89 as for category III.
8 Маркировать Ч.
Mark the drawing No.

Таблица 1 - Переменные данные для исполнений
Table 1 - Variable data for versions

Обозначение Designation	Материал Material	Сварочная проволока Welding wire
КПУ-АСп-4-II-200х400-Ф-01.001-01	Лист Б-ПН-2 ГОСТ 19903-2015 / ОК360В-Ст3сп5 ГОСТ 16523-97 Sheet Б-ПН-2 GOST 19903-2015 / ОК360В-Ст3сп5 steel grade, GOST 16523-97	СВ-08Г2С ГОСТ 2246-70 СВ-08Г2С GOST 2246-70
КПУ-АСп-4-II-200х400-Ф-01.001-02	Лист Б-ПН-2 ГОСТ 19903-2015 / 12Х18Н10Т ГОСТ 5582-75 Sheet Б-ПН-2 GOST 19903-2015 / 12Х18Н10Т steel grade, GOST 5582-75	СВ-04Х19Н11М3 ГОСТ 2246-70 СВ-04Х19Н11М3 GOST 2246-70

Rev. / Изм.	Sheet / Лист	Doc. No. / № докум.	Sign. / Подп.	Date / Дата	КПУ-АСп-4-II-200х400-Ф-01.001-01			
Разраб. / Drafted by					Стенка нижняя Bottom wall	Лит. / Letter	Масса / Weight	Масштаб / Scale
Н.контр. / Reg.Doc.Ctrl.							1,37	1:4
Утв. / Approved by					См. табл. 1 See Table 1	Лист / Sheet 1	Листов / Sheets 2	

Перв. примен. / Primary Usage
Справ. № / Reference No.
Подп. и дата / Sign. and Date
Инв. № дубл. / Repl. Inv. No.
Взам. инв. № / Copy Inv. No.
Подп. и дата / Sign. and Date
Инв. № подл. / Orig. Inv. No.

Копировал / Copied by
Формат / Size A3

КПУ-АСп-4-II-200х400-Ф-01001-01

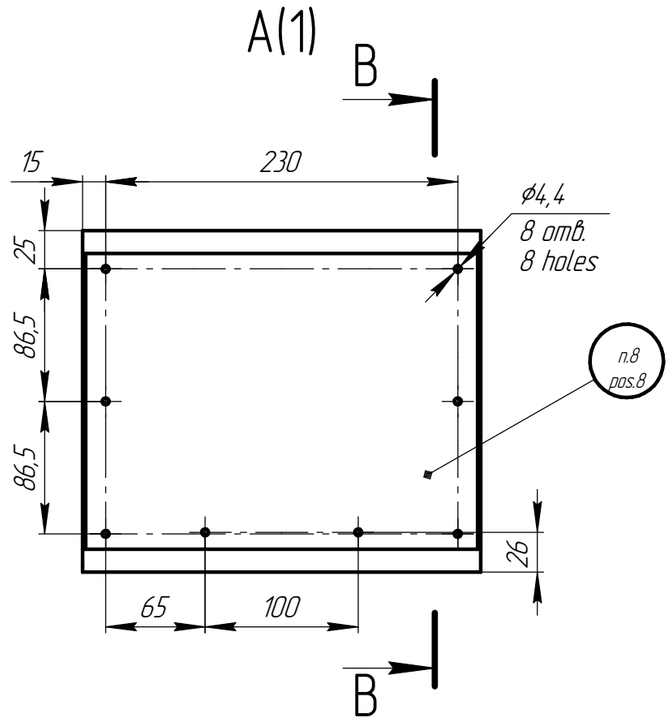

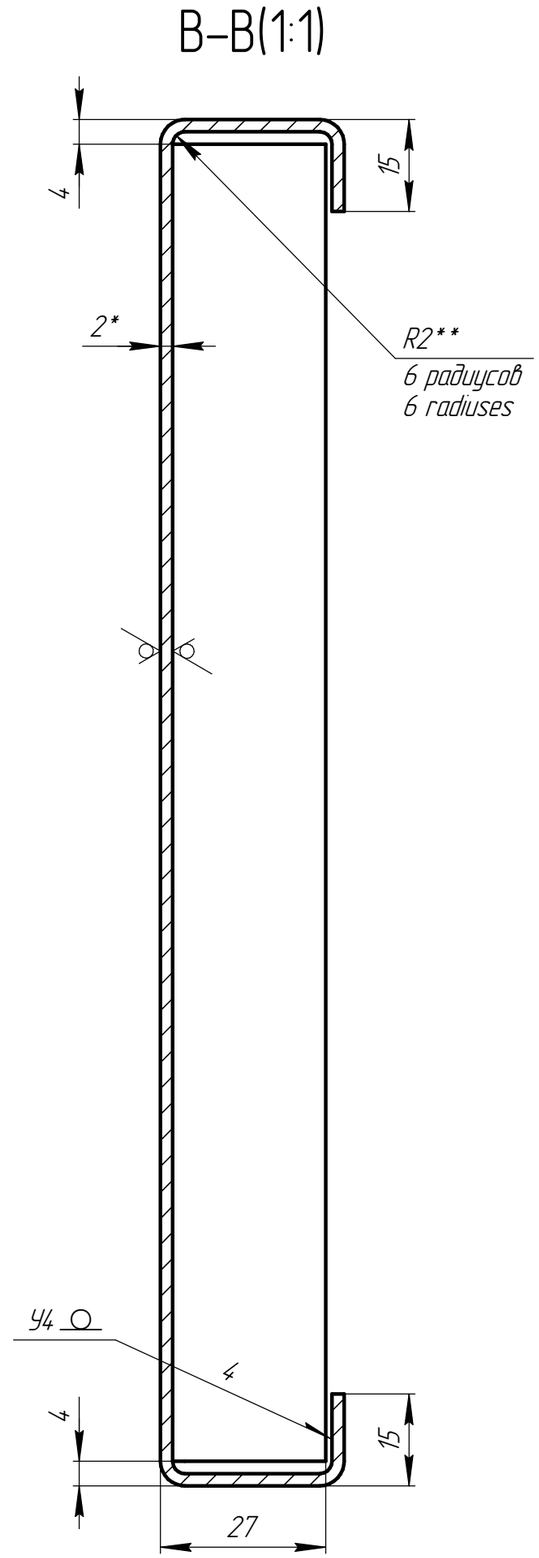

Инв. № подл. / Orig. Inv. No.	Подп. и дата / Sign. and Date	Взам. инв. № / Repl. Inv. No.	Инв. № дубл. / Copy inv. No.	Подп. и дата / Sign. and Date

Rev. / Изм.	Sheet / Лист	Doc. No. / № докум.	Sign. / Подп.	Date / Дата	КПУ-АСп-4-II-200х400-Ф-01.001-01	Лист / Sheet 2

Копировал Copied by Формат Size A3

КПУ-АСп-4-II-200х400-Ф-01002-01

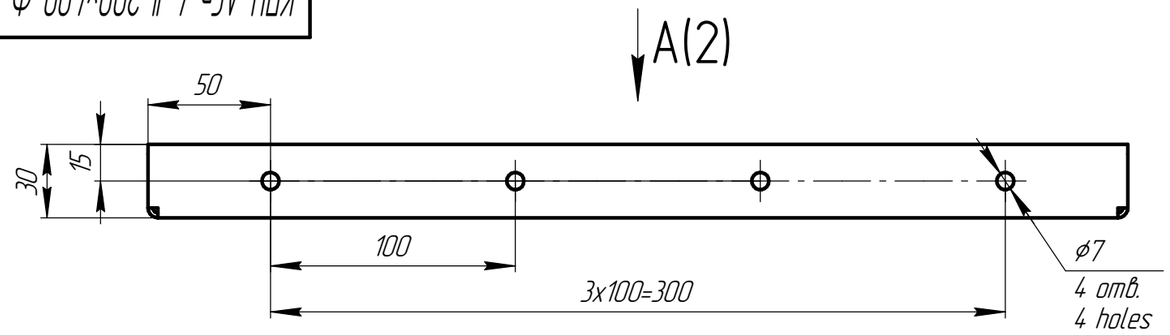

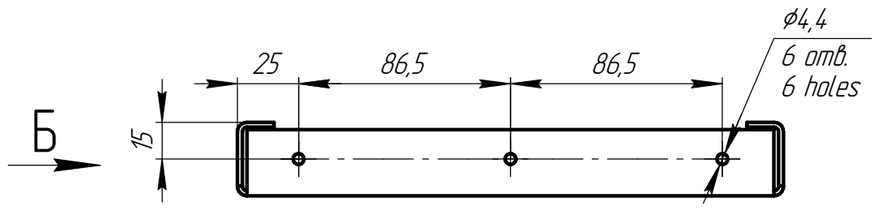

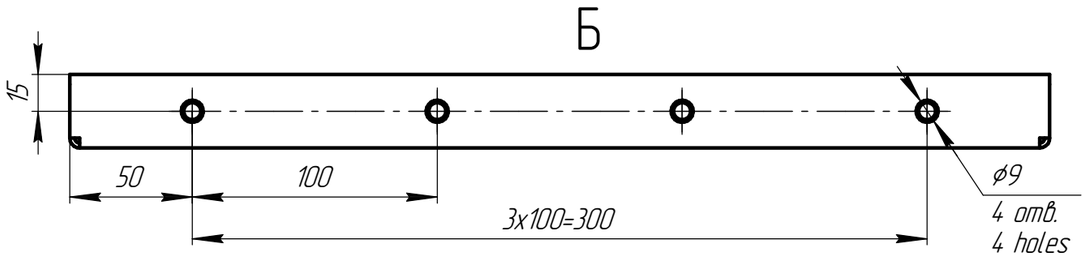

1 *Размер для справок.
*Reference dimension.
2 **Размеры обеспечить инструментом.
**The size to be determined by the tool.
3 Общие допуски по ГОСТ 30893.1-2002: H14, h14, ±IT14/2.
General tolerances according to GOST 30893.1-2002: H14, h14, ±IT14/2.
4 Развертку изготовить по электронной модели "КПУ-АСп-4-II-200х400-Ф-01.002 - Стенка левая.dxf".
Make developed views according to electronic model "КПУ-АСп-4-II-200х400-Ф-01.002 - Left wall.dxf".
5 Сварка дуговая в среде защитных газов. Конструкция сварных соединений в соответствии с ГОСТ 14.771-76. Сварочная проволока: ст. табл. 1. Сварные швы обработать с шероховатостью Ra 12,5 мкм (Rz 80 мкм).
Shielded gas arc welding. Welded joints construction according to GOST 14.771-76. Welding wire: see Table 1. Finish welded joints with a roughness of Ra 12,5 μm (Rz 80 μm).
6 Методы контроля сварных соединений: визуальный и измерительный контроль - 100% по ПНАЭ Г-7-016-89.
Methods and scope of control of welded joints: visual and dimensional inspection - 100% according to Rules and Norms of Nuclear Power Industry PNAE G-7-016-89.
7 Оценку качества сварных соединений выполнять по ПНАЭ Г-7-010-89 как для категории III.
The quality assessment of welded joints should be carried out accordingto Rules and Norms of Nuclear Power Industry PNAE G-7-010-89 as for category III.
8 Маркировать Ч.
Mark the drawing No.

Таблица 1 - Переменные данные для исполнений
Table 1 - Variable data for versions

Обозначение Designation	Материал Material	Сварочная проволока Welding wire
КПУ-АСп-4-II-200х400-Ф-01.002-01	Лист Б-ПН-2 ГОСТ 19903-2015 / ОК360В-Ст3сп5 ГОСТ 16523-97 Sheet Б-ПН-2 GOST 19903-2015 / OK360B-Ст3сп5 steel grade, GOST 16523-97	Св-08Г2С ГОСТ 2246-70 Св-08Г2С GOST 2246-70
КПУ-АСп-4-II-200х400-Ф-01.002-02	Лист Б-ПН-2 ГОСТ 19903-2015 / 12Х18Н10Т ГОСТ 5582-75 Sheet Б-ПН-2 GOST 19903-2015 / 12Х18Н10Т steel grade, GOST 5582-75	Св-04Х19Н11М3 ГОСТ 2246-70 Св-04Х19Н11М3 GOST 2246-70

Rev. / Изм.	Sheet / Лист	Doc. No. / № докум.	Sign. / Подп.	Date / Дата
Разраб. / Drafted by				
Н.контр. / Reg.Doc.Ctrl.				
Утв. / Approved by				

КПУ-АСп-4-II-200х400-Ф-01.002-01

Стенка левая
Left wall

См. табл. 1
See Table 1

Лит. / Letter	Масса / Weight	Масштаб / Scale
	2,03	1:2,5

Лист / Sheet 1 Листов / Sheets 2

Перв. примен. / Primary Usage
Справ. № / Reference No.
Подп. и дата / Sign. and Date
Инв. № дубл. / Repl. Inv. No.
Взам. инв. № / Copy Inv. No.
Подп. и дата / Sign. and Date
Инв. № подл. / Orig. Inv. No

Копировал Copied by
Формат Size A3

КПУ-АСп-4-II-200х400-Ф-01002-01

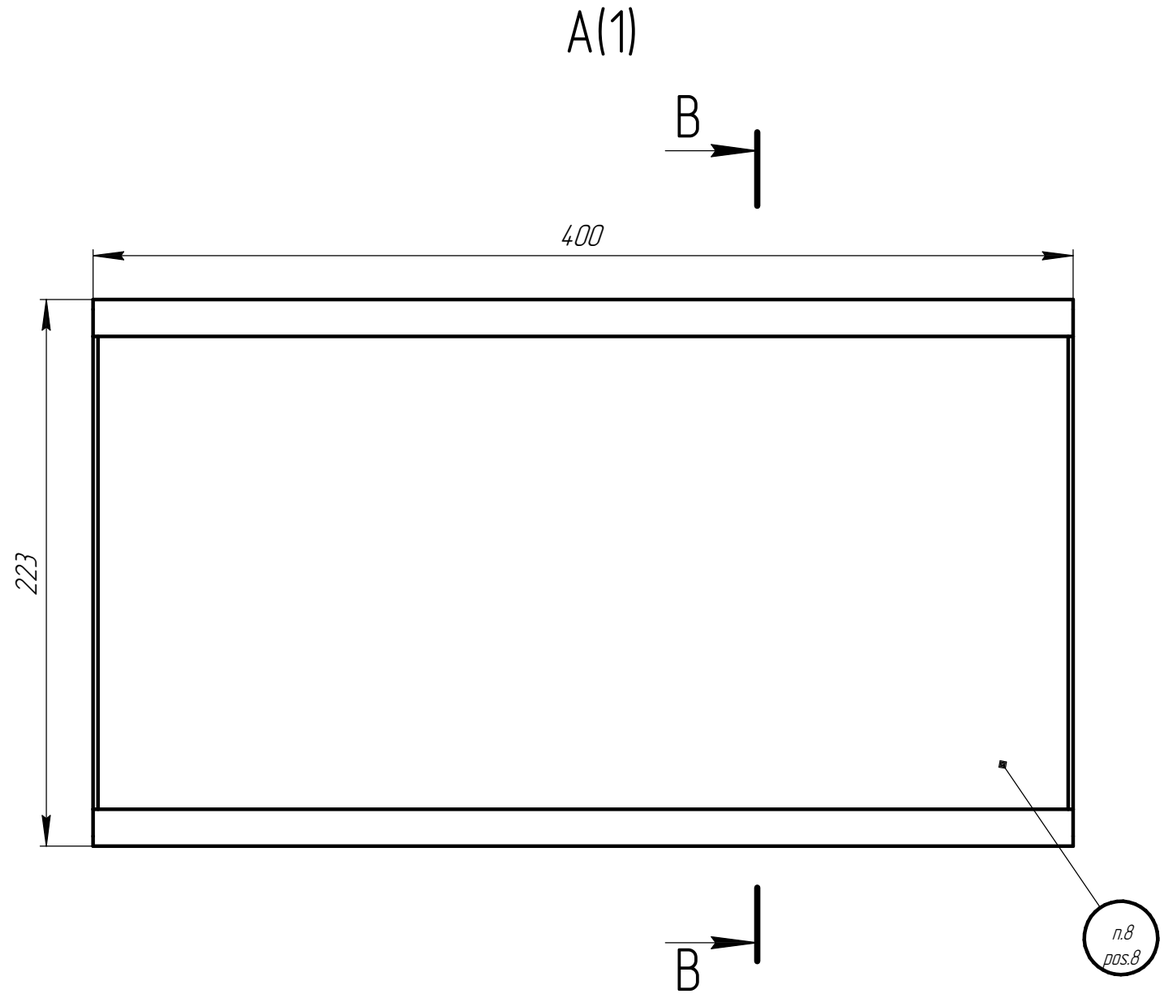

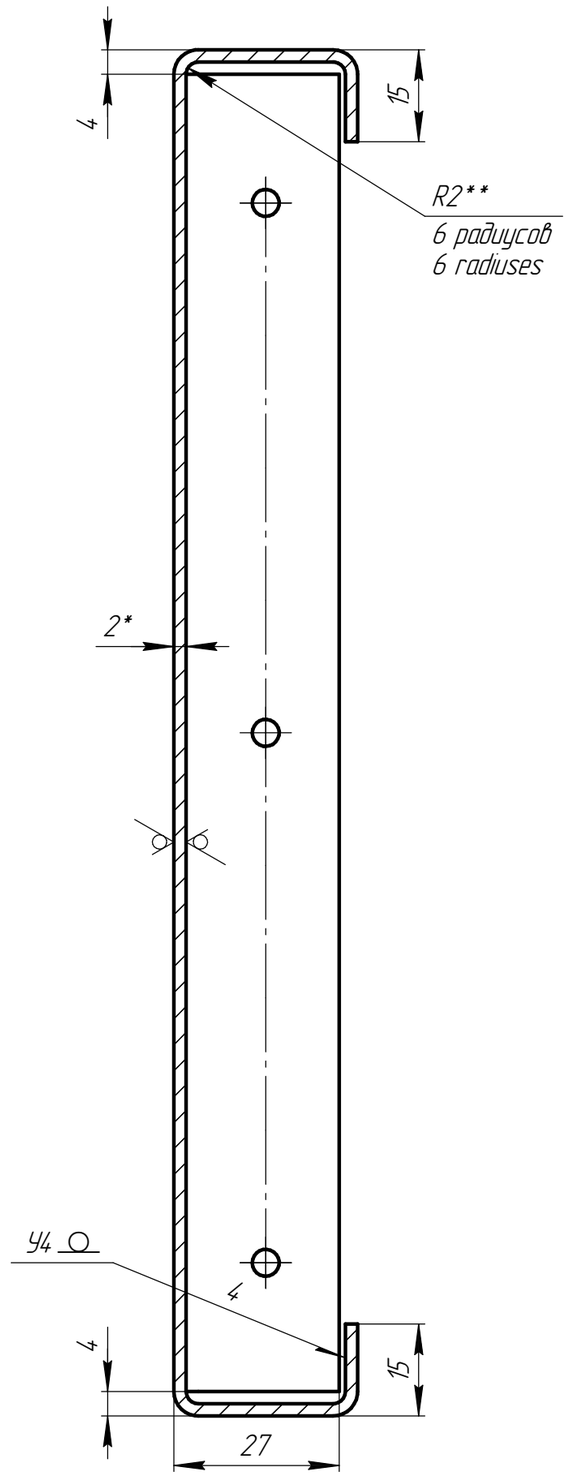

Инв. № подл. / Orig. Inv. No.	Подп. и дата / Sign. and Date	Взам. инв. № / Repl. Inv. No.	Инв. № дубл. / Copy inv. No.	Подп. и дата / Sign. and Date

Rev. / Изм.	Sheet / Лист	Doc. No. / № докум.	Sign. / Подп.	Date / Дата	КПУ-АСп-4-II-200х400-Ф-01.002-01	Лист / Sheet 2

Копировал Copied by Формат Size A3

КПУ-АСп-4-II-200х400-Ф-01.003-01

Ra 12,5 (√)

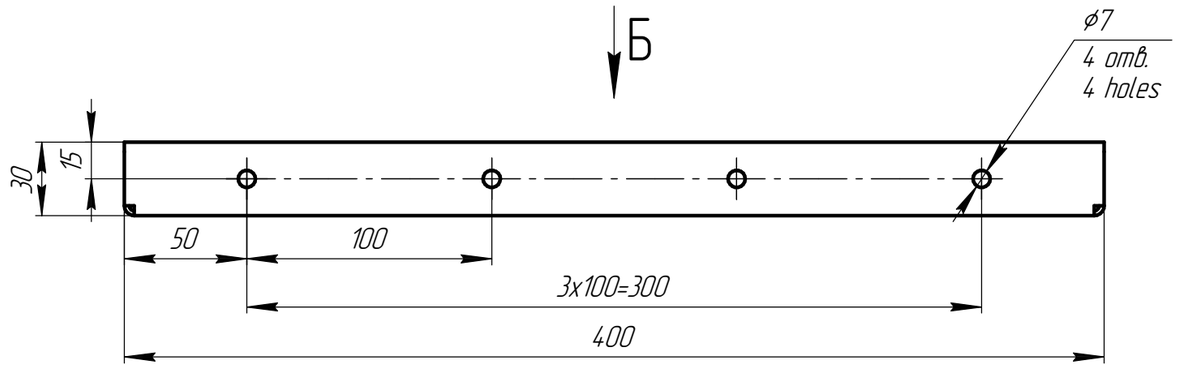

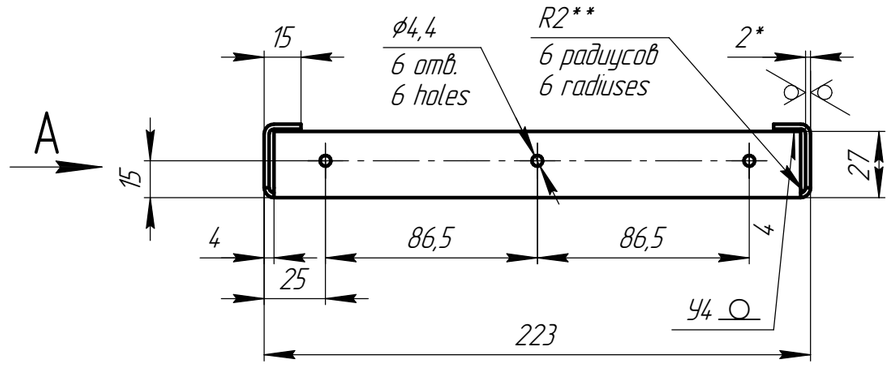

1 *Размер для справок.
*Reference dimension.
2 **Размеры обеспечить инструментом.
**The size to be determined by the tool.
3 Общие допуски по ГОСТ 30893.1-2002: H14, h14, ±IT14/2.
General tolerances according to GOST 30893.1-2002: H14, h14, ±IT14/2.
4 Развертку изготовить по электронной модели "КПУ-АСп-4-II-200х400-Ф-01.003 - Стенка правая.dxf".
Make developed views according to electronic model "КПУ-АСп-4-II-200х400-Ф-01.003 - Right wall.dxf".
5 Сварка дуговая в среде защитных газов. Конструкция сварных соединений в соответствии с ГОСТ 14.771-76. Сварочная проволока: см. табл. 1. Сварные швы обработать с шероховатостью Ra 12,5 мкм (Rz 80 мкм).
Shielded gas arc welding. Welded joints construction according to GOST 14.771-76. Welding wire: see Table 1. Finish welded joints with a roughness of Ra 12,5 μm (Rz 80 μm).
6 Методы контроля сварных соединений: визуальный и измерительный контроль - 100% по ПНАЭ Г-7-016-89.
Methods and scope of control of welded joints: visual and dimensional inspection - 100% according to Rules and Norms of Nuclear Power Industry PNAE G-7-016-89.
7 Оценку качества сварных соединений выполнять по ПНАЭ Г-7-010-89 как для категории III.
The quality assessment of welded joints should be carried out accordingto Rules and Norms of Nuclear Power Industry PNAE G-7-010-89 as for category III.
8 Маркировать Ч.
Mark the drawing No.

Таблица 1 - Переменные данные для исполнений
Table 1 - Variable data for versions

Обозначение Designation	Материал Material	Сварочная проволока Welding wire
КПУ-АСп-4-II-200х400-Ф-01.003-01	Лист Б-ПН-2 ГОСТ 19903-2015 / ОК360В-Ст3сп5 ГОСТ 16523-97 Sheet Б-ПН-2 GOST 19903-2015 / ОК360В-Ст3сп5 steel grade, GOST 16523-97	Св-08Г2С ГОСТ 2246-70 Св-08Г2С GOST 2246-70
КПУ-АСп-4-II-200х400-Ф-01.003-02	Лист Б-ПН-2 ГОСТ 19903-2015 / 12Х18Н10Т ГОСТ 5582-75 Sheet Б-ПН-2 GOST 19903-2015 / 12Х18Н10Т steel grade, GOST 5582-75	Св-04Х19Н11М3 ГОСТ 2246-70 Св-04Х19Н11М3 GOST 2246-70

Rev. Изм.	Sheet Лист	Doc. No. № докум.	Sign. Подп.	Date Дата	КПУ-АСп-4-II-200х400-Ф-01.003-01			
Разраб. Drafted by					Стенка правая Right wall	Лит. Letter	Масса Weight	Масштаб Scale
Н.контр. Reg.Doc.Ctrl.							2,02	1:2,5
Утв. Approved by					См. табл. 1 See Table 1	Лист Sheet 1	Листов Sheets 2	

Перв. примен. Primary Usage
Справ. № Reference No.
Подп. и дата Sign. and Date
Инв. № дубл. Repl. Inv. No.
Взам. инв. № Copy Inv. No.
Подп. и дата Sign. and Date
Инв. № подл. Orig. Inv. No.

Копировал Copied by
Формат Size A3

КПУ-АСп-4-II-200х400-Ф-01.003-01

А(1)

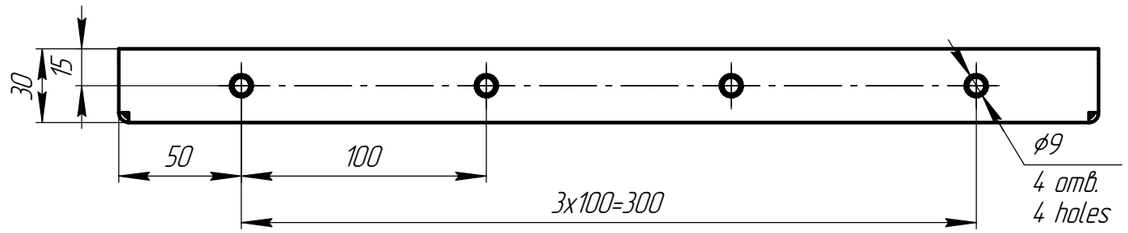

Б(1)

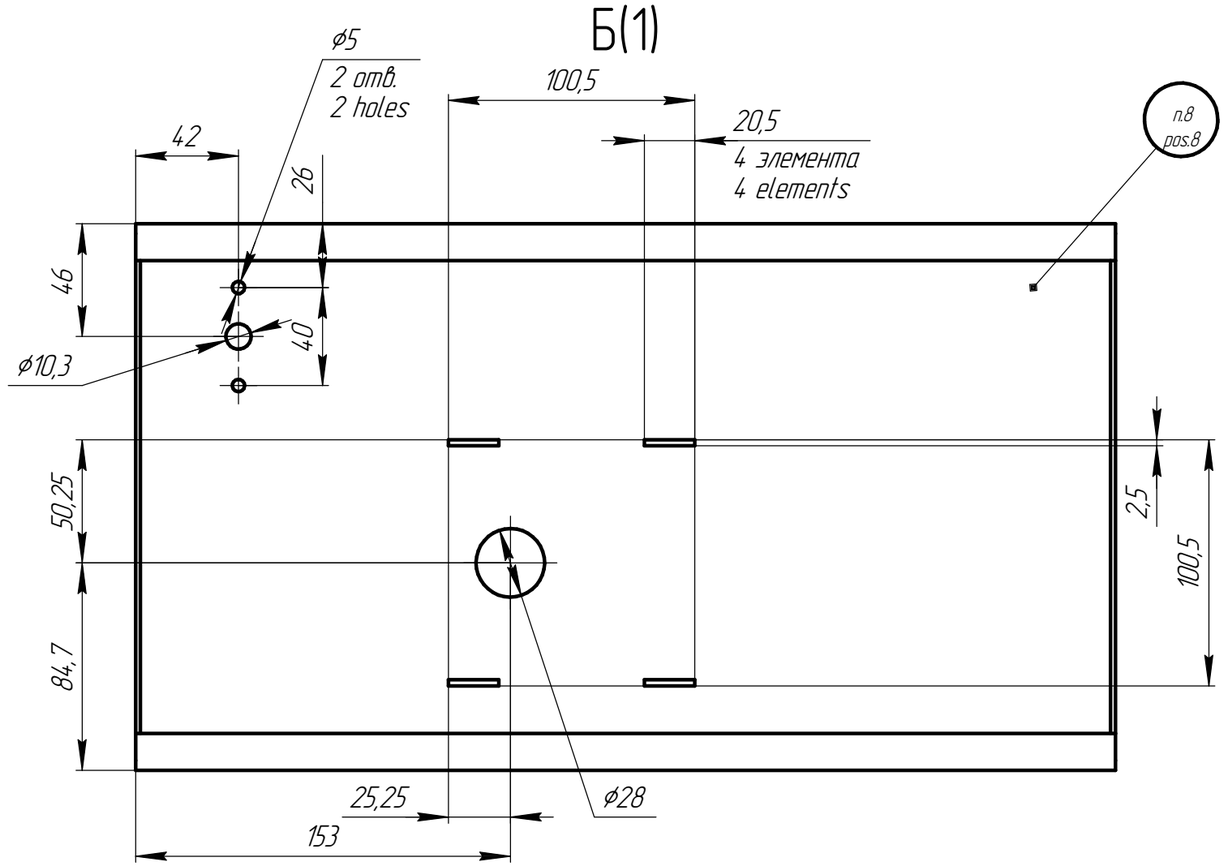

Инв. № подл.	Подп. и дата	Взам. инв. №	Инв. № дубл.	Подп. и дата
Orig. Inv. No.	Sign. and Date	Repl. Inv. No.	Copy inv. No.	Sign. and Date

Rev.	Sheet	Doc. No.	Sign.	Date	КПУ-АСп-4-II-200х400-Ф-01.003-01	Лист
Изм.	Лист	№ докум.	Подп.	Дата		Sheet 2

Копировал Copied by Формат Size A3

КПУ-АСп-4-II-200х400-Ф-01.004-01

Перв. примен. / Primary Usage

Справ. № / Reference No.

Подп. и дата / Sign. and Date

Инв. № дубл. / Repl. Inv. No.

Взам. инв. № / Copy Inv. No.

Подп. и дата / Sign. and Date

Инв. № подл. / Orig. Inv. No.

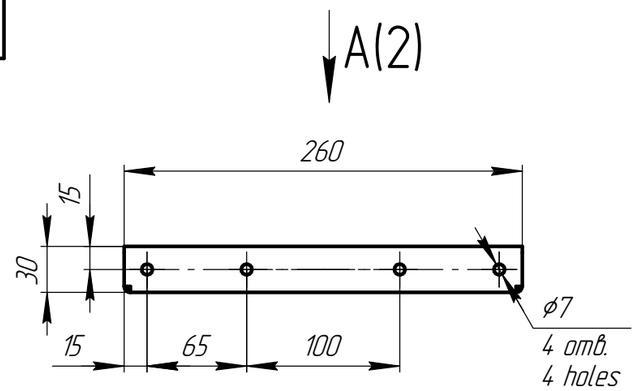

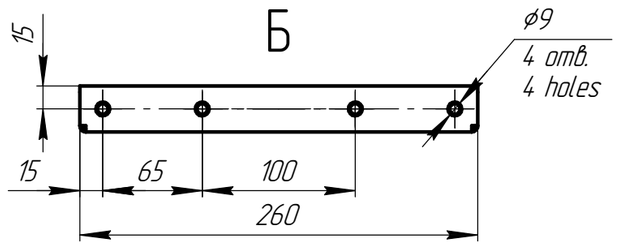

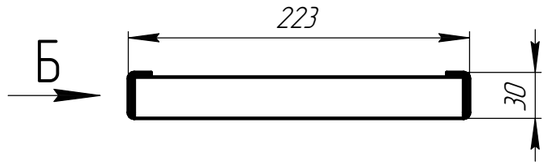

Ra 12,5 (√)

1 *Размер для справок.
*Reference dimension.
2 **Размеры обеспечить инструментом.
**The size to be determined by the tool.
3 Общие допуски по ГОСТ 30893.1-2002: H14, h14, ±IT14/2.
General tolerances according to GOST 30893.1-2002: H14, h14, ±IT14/2.
4 Развертку изготовить по электронной модели "КПУ-АСп-4-II-200х400-Ф-01.004 - Стенка верхняя.dxf".
Make developed views according to electronic model "КПУ-АСп-4-II-200х400-Ф-01.004 - Upper wall.dxf".
5 Сварка дуговая в среде защитных газов. Конструкция сварных соединений в соответствии с ГОСТ 14771-76. Сварочная проволока: ст. табл. 1. Сварные швы обработать с шероховатостью Ra 12,5 мкм (Rz 80 мкм).
Shielded gas arc welding. Welded joints construction according to GOST 14771-76. Welding wire: see Table 1. Finish welded joints with a roughness of Ra 12,5 μm (Rz 80 μm).
6 Методы контроля сварных соединений: визуальный и измерительный контроль - 100% по ПНАЭ Г-7-016-89.
Methods and scope of control of welded joints: visual and dimensional inspection - 100% according to Rules and Norms of Nuclear Power Industry PNAE G-7-016-89.
7 Оценку качества сварных соединений выполнять по ПНАЭ Г-7-010-89 как для категории III.
The quality assessment of welded joints should be carried out accordingto Rules and Norms of Nuclear Power Industry PNAE G-7-010-89 as for category III.
8 Маркировать Ч.
Mark the drawing No.

Таблица 1 - Переменные данные для исполнений
Table 1 - Variable data for versions

Обозначение Designation	Материал Material	Сварочная проволока Welding wire
КПУ-АСп-4-II-200х400-Ф-01.004-01	Лист Б-ПН-2 ГОСТ 19903-2015 / ОК360В-Ст3сп5 ГОСТ 16523-97 Sheet Б-ПН-2 GOST 19903-2015 / ОК360В-Ст3сп5 steel grade, GOST 16523-97	Св-08Г2С ГОСТ 2246-70 Св-08Г2С GOST 2246-70
КПУ-АСп-4-II-200х400-Ф-01.004-02	Лист Б-ПН-2 ГОСТ 19903-2015 / 12Х18Н10Т ГОСТ 5582-75 Sheet Б-ПН-2 GOST 19903-2015 / 12Х18Н10Т steel grade, GOST 5582-75	Св-04Х19Н11М3 ГОСТ 2246-70 Св-04Х19Н11М3 GOST 2246-70

Rev. / Изм.	Sheet / Лист	Doc. No. / № докум.	Sign. / Подп.	Date / Дата	КПУ-АСп-4-II-200х400-Ф-01.004-01			
Разраб. / Drafted by					Стенка верхняя Upper wall	Лит. / Letter	Масса / Weight	Масштаб / Scale
Н.контр. / Reg.Doc.Ctrl.							1,38	1:4
Утв. / Approved by					См. табл. 1 See Table 1	Лист / Sheet 1	Листов / Sheets 2	

Копировал Copied by Формат Size A3

КПУ-АСп-4-II-200х400-Ф-01.004-01

A(1:2,5)(1)

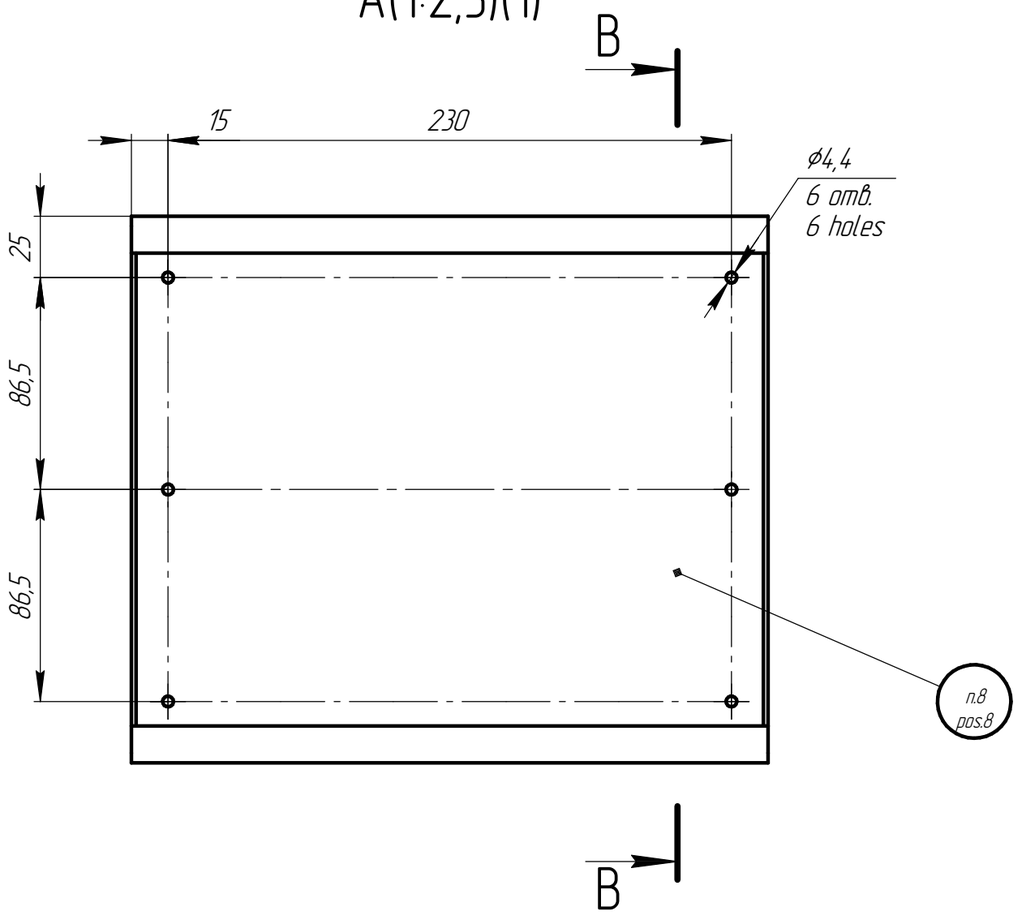

B–B(1:1)

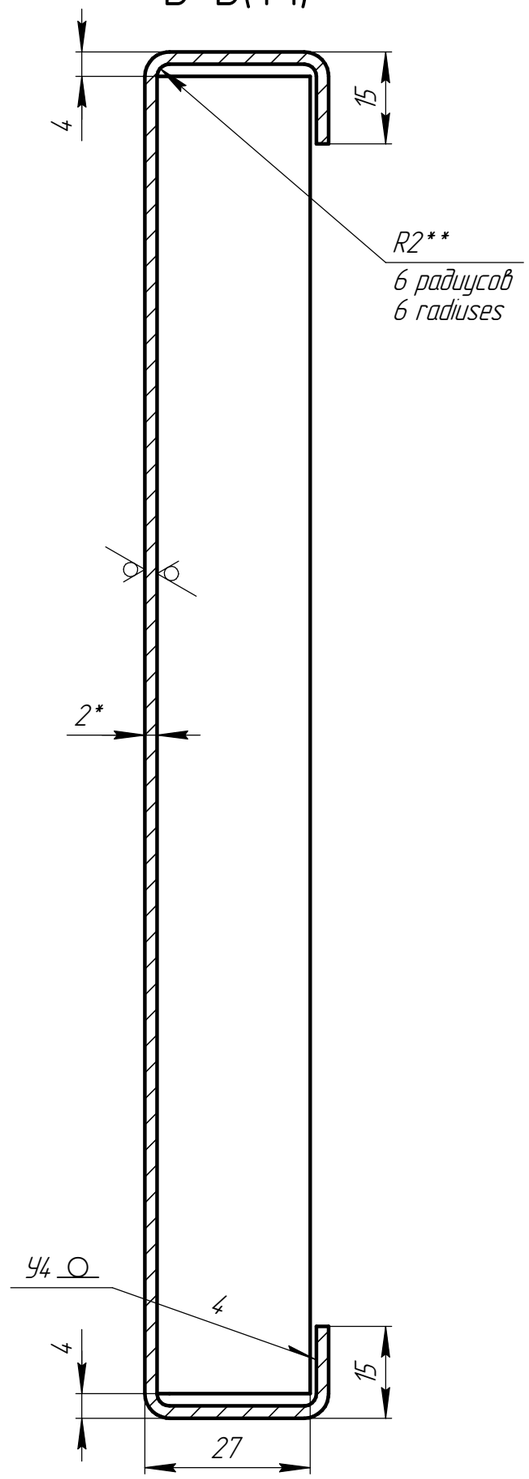

Подп. и дата / Sign. and Date						
Инв. № дубл. / Copy inv. No.						
Взам. инв. № / Repl. Inv. No.						
Подп. и дата / Sign. and Date						
Инв. № подл. / Orig. Inv. No.						

Rev. / Изм.	Sheet / Лист	Doc. No. / № докум.	Sign. / Подп.	Date / Дата	КПУ-АСп-4-II-200х400-Ф-01.004-01	Лист / Sheet 2

Копировал Copied by Формат Size A3

Формат Size	Зона Area	Поз. Item	Обозначение Designation	Наименование Name	Кол. Qnty	Примечание Note
				Документация		
				Documentation		
*)			КПУ-АСп-4-II-200x400-Ф-02.000-01 СБ	Сборочный чертеж		*) А4, А3
				Assembly drawing		
				Детали		
				Parts		
*)		1	КПУ-АСп-4-II-800x800-Ф-02.001-01	Стенка нижняя	1	*)А4, А3
				Bottom wall		
*)		2	КПУ-АСп-4-II-800x800-Ф-02.002-01	Стенка левая	1	*)А4, А3
				Left wall		
*)		3	КПУ-АСп-4-II-800x800-Ф-02.003-01	Стенка правая	1	*)А4, А3
				Right wall		
*)		4	КПУ-АСп-4-II-800x800-Ф-02.004-01	Стенка верхняя	1	*)А4, А3
				Upper wall		
				Стандартные изделия		
				Standard products		
		7		Заклепка "слепая"	8	
				ГОСТ Р ИСО 15979-2017-4 x 8-St/St		
				Blind rivet		
				GOST R ISO 15979-2017-4 x 8-St/St		

Перв. примен. / Primary Usage

Справ. № / Reference No.

Подп. и дата / Sign. and Date

Инв. № дубл. / Copy inv. No.

Взам. инв. № / Repl. Inv. No.

Подп. и дата / Sign. and Date

Инв. № подл. / Orig. Inv. No.

Rev. / Изм.	Sheet / Лист	Doc. No. / № докум.	Sign. / Подп.	Date / Дата	КПУ-АСп-4-II-200x400-Ф-02.000-01		
Разраб. / Drafted by					Холодный корпус / Cold body	Лит. / Letter	Лист / Sheet	Листов / Sheets
Н.контр. / Reg.Doc.Ctrl.								1
Утв. / Approved by								

Копировал Copied by Формат Size A4

КПУ-АСп-4-II-200х400-Ф-02.000-01 СБ

Таблица 2 – Сварные соединения
Table 2 – Welded joints

№ шва Weld No	Обозначение Designation	Кол-во Qnty	Примечание Note
1	С3	8	○
2	У2-◺2	4	○

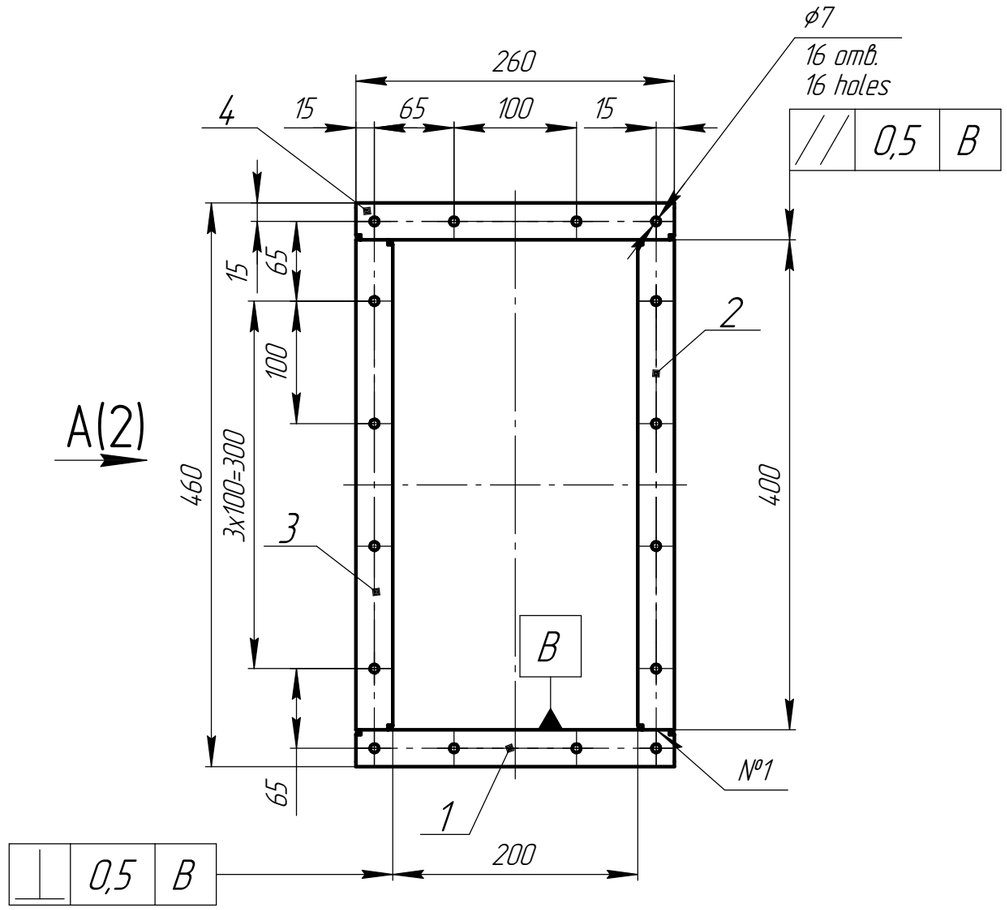

1 *Размеры для справок.
*Reference dimension.
2 Общие допуски по ГОСТ 30893.1-2002 H14, h14, ±IT14/2.
General tolerances according to GOST 30893.1-2002: H14, h14, ±IT14/2.
3 Сварка дуговая в среде защитных газов. Конструкция сварных соединений в соответствии с
ГОСТ 14771-76. Конструкция сварных соединений: см. табл. 2. Сварочная проволока: см. табл. 1.
Shielded gas arc welding. Welded joints construction according to GOST 14771-76. Welded joints
construction: see Table 2. Welding wire: see Table 1.
4 Методы и объемы контроля сварных соединений: визуальный и измерительный контроль –
100% по ПНАЭ Г-7-016-89.
Methods and scope of control of welded joints: visual and dimensional inspection – 100% according
to Rules and Norms of Nuclear Power Industry PNAE G-7-016-89.
5 Оценку качества сварных соединений выполнять по ПНАЭ Г-7-010-89 как для категории III.
The quality assessment of welded joints should be carried out according to Rules and Norms of
Nuclear Power Industry PNAE G-7-010-89 as for category III.
6 Антикоррозионная защита поверхности изделия, кроме поверхности К – в соответствии с
табл. 1. Подготовка поверхности по ГОСТ 9.402-2004. Класс поверхности – V по ГОСТ 9.032-74.
Anticorrosive protection of product surface exept surface K – according to Table 1. Surface preparation according to GOST 9.402-2004. Surface coating – V as per GOST 9.032-74.
7 После нанесения антикоррозионной защиты, нанести направление потока воздуха несмываемой краской RAL 9004. Шрифт и способ нанесения не регламентированы.
After applying anticorrosion protection, apply with indelible paint RAL 9004 air flow direction. The font style and application method are not regulated.
8 Маркировать Ч. на бирке.
Mark the drawing No. on the tag.

Таблица 1 – Переменные данные для исполнений
Table 1 – Variable data for versions

Обозначение Designation	Покрытие Coating	Сварочная проволока Welding wire
КПУ-АСп-4-II-200х400-Ф-02.000-01	Покраска поверхности в 2 слоя: -первый слой грунт GRUNT (9018 Like) (MICW400 PE-GLOSSY) толщина слоя – не менее 60 мкм; -второй слой порошковая краска RAL 7035 PE-MATT THIN FILM, толщина слоя – не менее 80 мкм. Общая толщина покрытия – не менее 140 мкм. Painting the surface in 2 layers: – the first layer is primer GRUNT (9018 Like) (MICW400 PE-GLOSSY), layer thickness is 60 μm min.; -the second layer is powder paint RAL 7035 PE-MATT THIN FILM, layer thickness is 80 μm min. The total thickness of the coating is 140 μm min.	Св-08Г2С ГОСТ 2246-70 Св-08Г2С GOST 2246-70
КПУ-АСп-4-II-200х400-Ф-02.000-02	Без покрытия Without coating	Св-04Х19Н11М3 ГОСТ 2246-70 Св-04Х19Н11М3 GOST 2246-70

Rev. / Изм.	Sheet / Лист	Doc. No. / № докум.	Sign. / Подп.	Date / Дата	КПУ-АСп-4-II-200х400-Ф-02.000-01 СБ			
Разраб. / Drafted by					Холодный корпус Cold valve Сборочный чертеж Assembly drawing	Лит. / Letter	Масса / Weight	Масштаб / Scale
Н.контр. / Reg.Doc.Ctrl.							4,37	1:5
Утв. / Approved by						Лист / Sheet 1	Листов / Sheets 2	

Перв. примен. / Primary Usage
Справ. № / Reference No.
Подп. и дата / Sign. and Date
Инв. № дубл. / Repl. Inv. No.
Взам. инв. № / Copy Inv. No.
Подп. и дата / Sign. and Date
Инв. № подл. / Orig. Inv. No

Копировал Copied by Формат Size A3

А(1:4)(1)

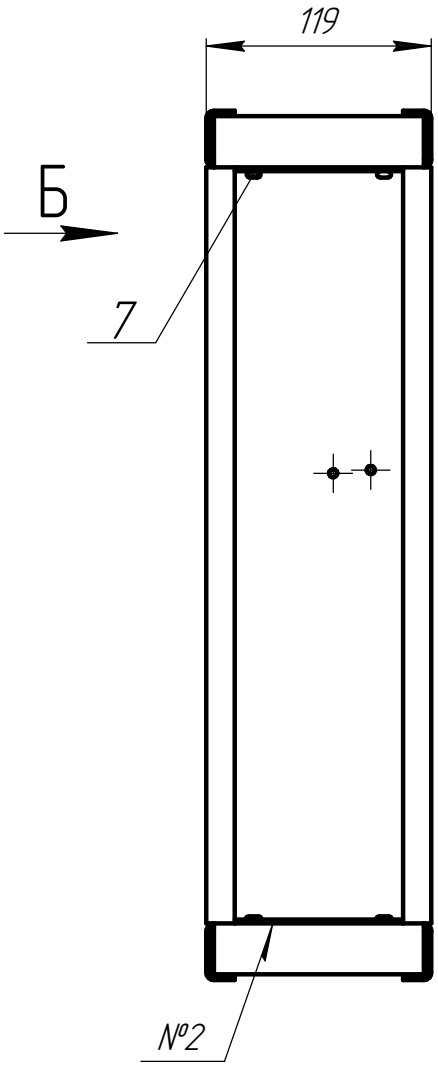

Б

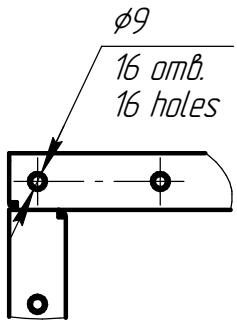

Подп. и дата / Sign. and Date	Инв. № дубл. / Copy inv. No.	Взам. инв. № / Repl. Inv. No.	Подп. и дата / Sign. and Date	Инв. № подл. / Orig. Inv. No.

Rev. / Изм.	Sheet / Лист	Doc. No. / № докум.	Sign. / Подп.	Date / Дата	КПУ-АСп-4-II-200х400-Ф-02.000-01 СБ	Лист / Sheet 2

Копировал Copied by Формат Size A4

КПУ-АСп-4-II-200х400-Ф-02.001-01

Ra 12,5 (√)

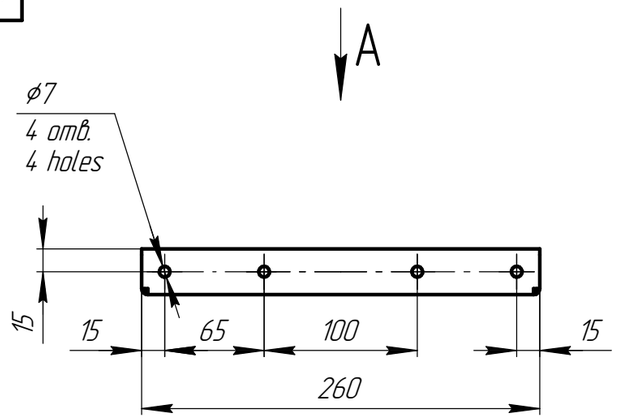

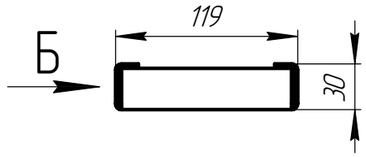

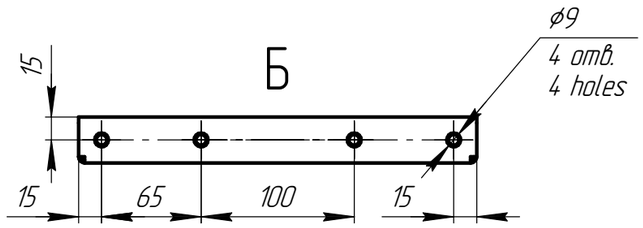

1 *Размер для справок.
*Reference dimension.
2 **Размеры обеспечить инструментом.
**The size to be determined by the tool.
3 Общие допуски по ГОСТ 30893.1-2002: H14, h14, ±IT14/2.
General tolerances according to GOST 30893.1-2002: H14, h14, ±IT14/2.
4 Развертку изготовить по электронной модели "КПУ-АСп-4-II-200х400-Ф-02.001 - Стенка нижняя.dxf".
Make developed views according to electronic model "КПУ-АСп-4-II-200х400-Ф-02.001 - Bottom wall.dxf".
5 Сварка дуговая в среде защитных газов. Конструкция сварных соединений в соответствии с ГОСТ 14771-76. Сварочная проволока: ст. табл. 1. Сварные швы обработать с шероховатостью Ra 12,5 мкм (Rz 80 мкм).
Shielded gas arc welding. Welded joints construction according to GOST 14771-76. Welding wire: see Table 1. Finish welded joints with a roughness of Ra 12,5 μm (Rz 80 μm).
6 Методы контроля сварных соединений: визуальный и измерительный контроль - 100% по ПНАЭ Г-7-016-89.
Methods and scope of control of welded joints: visual and dimensional inspection - 100% according to Rules and Norms of Nuclear Power Industry PNAE G-7-016-89.
7 Оценку качества сварных соединений выполнять по ПНАЭ Г-7-010-89 как для категории III.
The quality assessment of welded joints should be carried out accordingto Rules and Norms of Nuclear Power Industry PNAE G-7-010-89 as for category III.
8 Маркировать Ч.
Mark the drawing No.

Таблица 1 - Переменные данные для исполнений
Table 1 - Variable data for versions

Обозначение Designation	Материал Material	Сварочная проволока Welding wire
КПУ-АСп-4-II-200х400-Ф-02.001-01	Лист Б-ПН-2 ГОСТ 19903-2015 / ОК360В-Ст3сп5 ГОСТ 16523-97 Sheet Б-ПН-2 GOST 19903-2015 / ОК360В-Ст3сп5 steel grade, GOST 16523-97	СВ-08Г2С ГОСТ 2246-70 СВ-08Г2С GOST 2246-70
КПУ-АСп-4-II-200х400-Ф-02.001-02	Лист Б-ПН-2 ГОСТ 19903-2015 / 12Х18Н10Т ГОСТ 5582-75 Sheet Б-ПН-2 GOST 19903-2015 / 12Х18Н10Т steel grade, GOST 5582-75	СВ-04Х19Н11М3 ГОСТ 2246-70 СВ-04Х19Н11М3 GOST 2246-70

Rev. / Изм.	Sheet / Лист	Doc. No. / № докум.	Sign. / Подп.	Date / Дата	КПУ-АСп-4-II-200х400-Ф-02.001-01			
Разраб. / Drafted by					Стенка нижняя Bottom wall	Лит. / Letter	Масса / Weight	Масштаб / Scale
Н.контр. / Reg.Doc.Ctrl.							0,87	1:4
Утв. / Approved by					См. табл. 1 See Table 1	Лист / Sheet 1	Листов / Sheets 2	

Перв. примен. / Primary Usage
Справ. № / Reference No.
Подп. и дата / Sign. and Date
Инв. № дубл. / Repl. Inv. No.
Взам. инв. № / Copy Inv. No.
Подп. и дата / Sign. and Date
Инв. № подл. / Orig. Inv. No

Копировал Copied by Формат Size A3

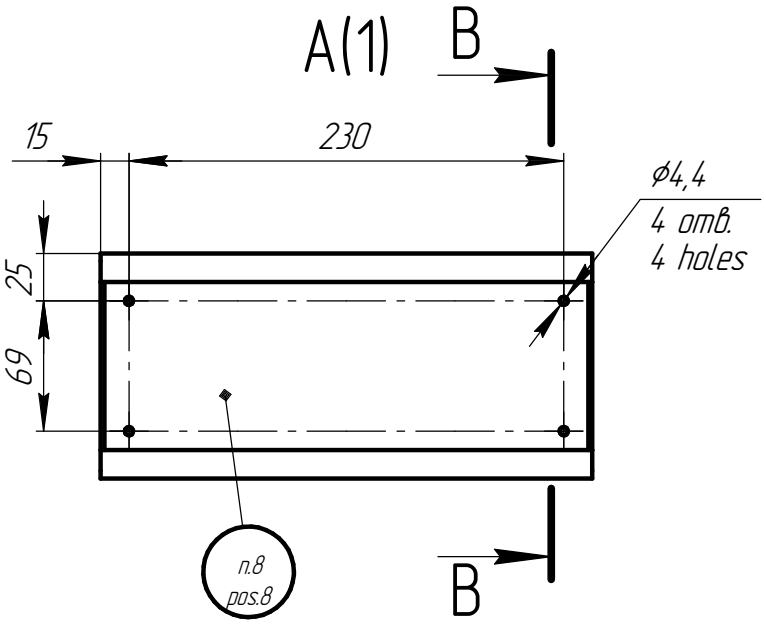

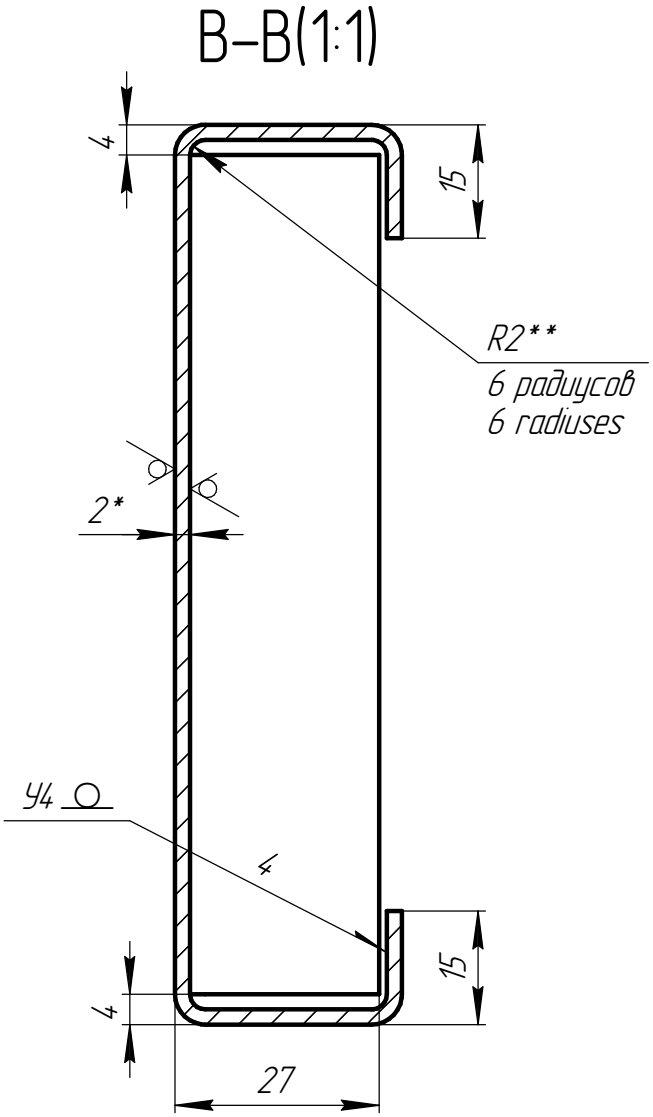

Подп. и дата / Sign. and Date						
Инв. № дубл. / Copy inv. No.						
Взам. инв. № / Repl. Inv. No.						
Подп. и дата / Sign. and Date						
Инв. № подл. / Orig. Inv. No.						
	Rev. / Изм.	Sheet / Лист	Doc. No. / № докум.	Sign. / Подп.	Date / Дата	КПУ-АСп-4-II-200х400-Ф-02.001-01

Лист / Sheet 2

Копировал Copied by Формат Size A4

КПУ-АСп-4-II-200х400-Ф-02.002-01

Ra 12,5 (√)

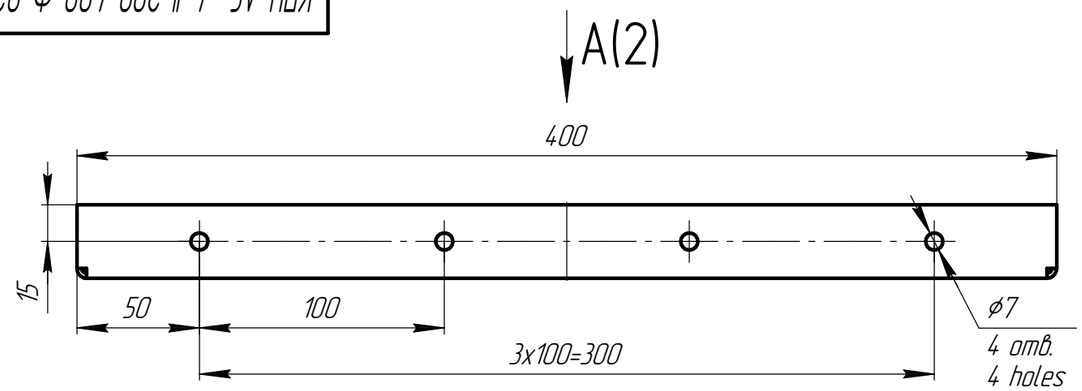

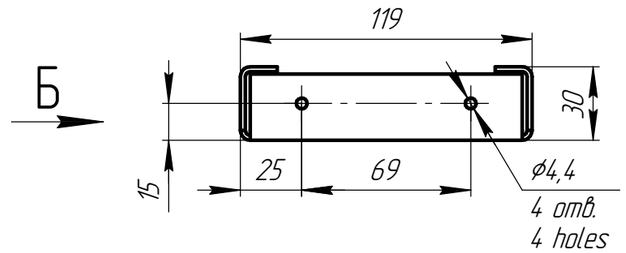

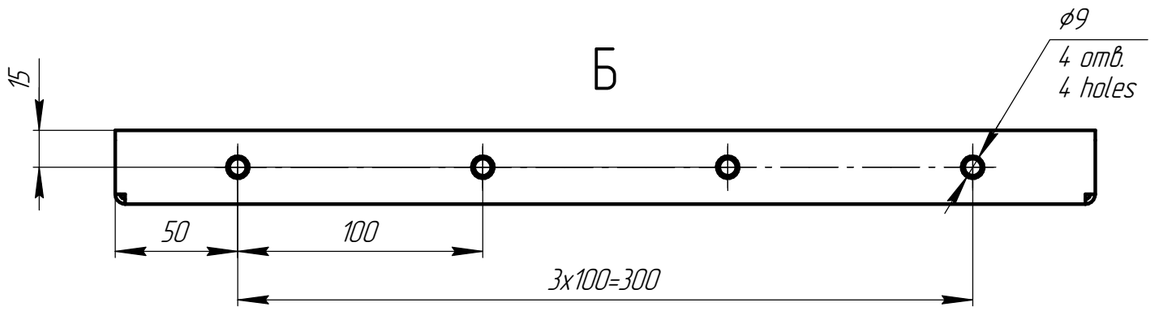

1 *Размер для справок.
*Reference dimension.
2 **Размеры обеспечить инструментом.
**The size to be determined by the tool.
3 Общие допуски по ГОСТ 30893.1-2002: H14, h14, ±IT14/2.
General tolerances according to GOST 30893.1-2002: H14, h14, ±IT14/2.
4 Развертку изготовить по электронной модели "КПУ-АСп-4-II-200х400-Ф-02.002 - Стенка левая.dxf".
Make developed views according to electronic model "КПУ-АСп-4-II-200х400-Ф-02.002 - Left wall.dxf".
5 Сварка дуговая в среде защитных газов. Конструкция сварных соединений в соответствии с ГОСТ 14771-76. Сварочная проволока: см. табл. 1. Сварные швы обработать с шероховатостью Ra 12,5 мкм (Rz 80 мкм).
Shielded gas arc welding. Welded joints construction according to GOST 14771-76. Welding wire: see Table 1. Finish welded joints with a roughness of Ra 12,5 μm (Rz 80 μm).
6 Методы контроля сварных соединений: визуальный и измерительный контроль - 100% по ПНАЭ Г-7-016-89.
Methods and scope of control of welded joints: visual and dimensional inspection - 100% according to Rules and Norms of Nuclear Power Industry PNAE G-7-016-89.
7 Оценку качества сварных соединений выполнять по ПНАЭ Г-7-010-89 как для категории III.
The quality assessment of welded joints should be carried out accordingto Rules and Norms of Nuclear Power Industry PNAE G-7-010-89 as for category III.
8 Маркировать Ч.
Mark the drawing No.

Таблица 1 - Переменные данные для исполнений
Table 1 - Variable data for versions

Обозначение Designation	Материал Material	Сварочная проволока Welding wire
КПУ-АСп-4-II-200х400-Ф-02.002-01	Лист Б-ПН-2 ГОСТ 19903-2015 / ОК360В-Ст3сп5 ГОСТ 16523-97 Sheet Б-ПН-2 GOST 19903-2015 / ОК360В-Ст3сп5 steel grade, GOST 16523-97	Св-08Г2С ГОСТ 2246-70 Св-08Г2С GOST 2246-70
КПУ-АСп-4-II-200х400-Ф-02.002-02	Лист Б-ПН-2 ГОСТ 19903-2015 / 12Х18Н10Т ГОСТ 5582-75 Sheet Б-ПН-2 GOST 19903-2015 / 12Х18Н10Т steel grade, GOST 5582-75	Св-04Х19Н11М3 ГОСТ 2246-70 Св-04Х19Н11М3 GOST 2246-70

Rev. / Изм.	Sheet / Лист	Doc. No. / № докум.	Sign. / Подп.	Date / Дата
Разраб. / Drafted by				
Н.контр. / Reg.Doc.Ctrl.				
Утв. / Approved by				

КПУ-АСп-4-II-200х400-Ф-02.002-01

Стенка левая
Left wall

См. табл. 1
See Table 1

Лит. / Letter	Масса / Weight	Масштаб / Scale
	1,3	1:2,5

Лист / Sheet 1 — Листов / Sheets 2

Перв. примен. / Primary Usage
Справ. № / Reference No.
Подп. и дата / Sign. and Date
Инв. № дубл. / Repl. Inv. No.
Взам. инв. № / Copy Inv. No.
Подп. и дата / Sign. and Date
Инв. № подл. / Orig. Inv. No

Копировал Copied by
Формат Size A3

КПУ-АСп-4-II-200х400-Ф-02.002-01

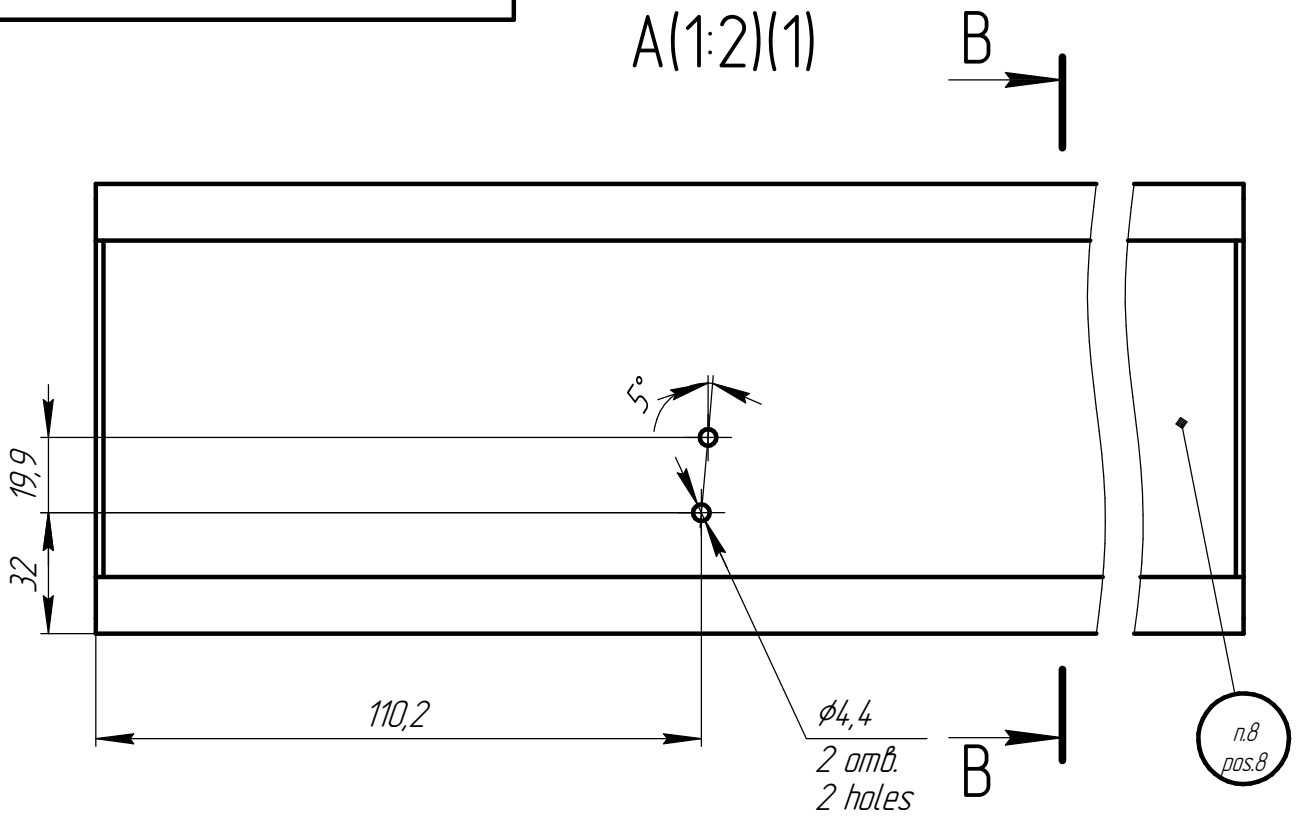

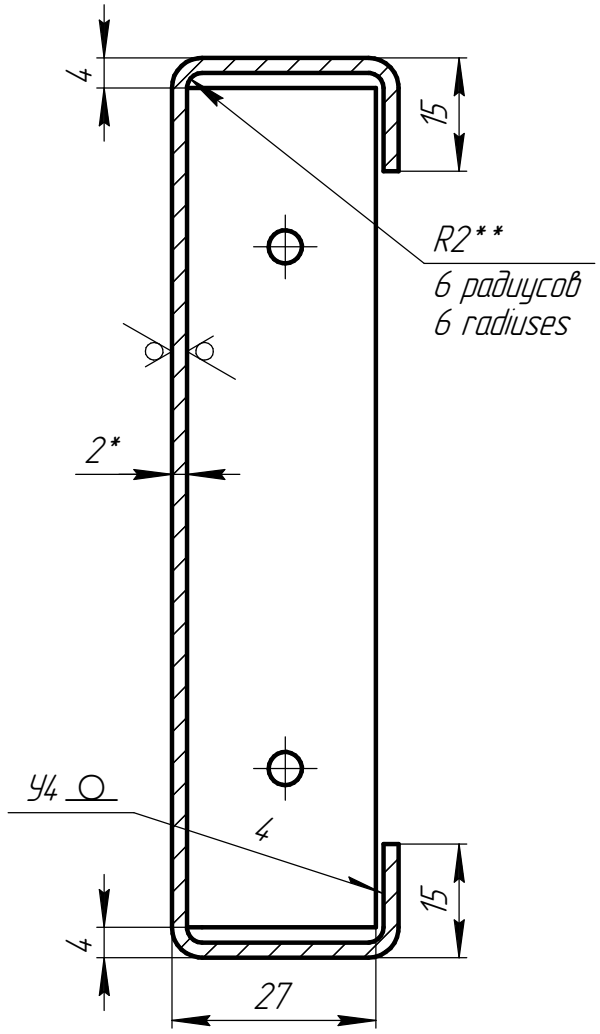

Подп. и дата / Sign. and Date	Инв. № дубл. / Copy inv. No.	Взам. инв. № / Repl. Inv. No.	Подп. и дата / Sign. and Date	Инв. № подл. / Orig. Inv. No.

Rev. / Изм.	Sheet / Лист	Doc. No. / № докум.	Sign. / Подп.	Date / Дата	КПУ-АСп-4-II-200х400-Ф-02.002-01	Лист / Sheet 2

Копировал Copied by Формат Size A4

КПУ-АСп-4-II-200х400-Ф-02.003-01

Ra 12,5 (√)

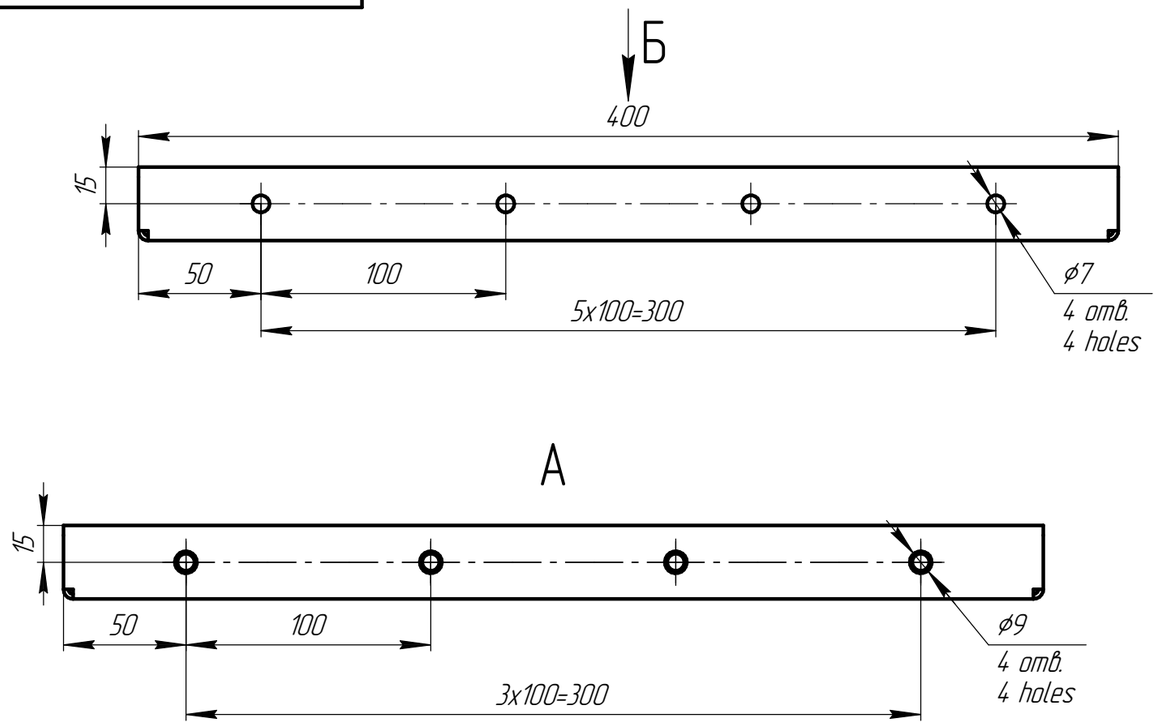

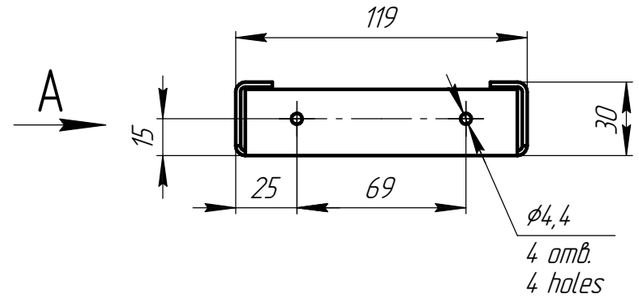

1 *Размер для справок.
*Reference dimension.
2 **Размеры обеспечить инструментом.
**The size to be determined by the tool.
3 Общие допуски по ГОСТ 30893.1-2002: H14, h14, ±IT14/2.
General tolerances according to GOST 30893.1-2002: H14, h14, ±IT14/2.
4 Развертку изготовить по электронной модели "КПУ-АСп-4-II-200х400-Ф-02.003 - Стенка правая.dxf".
Make developed views according to electronic model "КПУ-АСп-4-II-200х400-Ф-02.003 - Right wall.dxf".
5 Сварка дуговая в среде защитных газов. Конструкция сварных соединений в соответствии с ГОСТ 14771-76. Сварочная проволока: ст. табл. 1. Сварные швы обработать с шероховатостью Ra 12,5 мкм (Rz 80 мкм).
Shielded gas arc welding. Welded joints construction according to GOST 14771-76. Welding wire: see Table 1. Finish welded joints with a roughness of Ra 12,5 μm (Rz 80 μm).
6 Методы контроля сварных соединений: визуальный и измерительный контроль - 100% по ПНАЭ Г-7-016-89.
Methods and scope of control of welded joints: visual and dimensional inspection - 100% according to Rules and Norms of Nuclear Power Industry PNAE G-7-016-89.
7 Оценку качества сварных соединений выполнять по ПНАЭ Г-7-010-89 как для категории III.
The quality assessment of welded joints should be carried out accordingto Rules and Norms of Nuclear Power Industry PNAE G-7-010-89 as for category III.
8 Маркировать Ч.
Mark the drawing No.

Таблица 1 - Переменные данные для исполнений
Table 1 - Variable data for versions

Обозначение Designation	Материал Material	Сварочная проволока Welding wire
КПУ-АСп-4-II-200х400-Ф-02.003-01	Лист Б-ПН-2 ГОСТ 19903-2015 / ОК360В-Ст3сп5 ГОСТ 16523-97 Sheet Б-ПН-2 GOST 19903-2015 / ОК360В-Ст3сп5 steel grade, GOST 16523-97	СВ-08Г2С ГОСТ 2246-70 СВ-08Г2С GOST 2246-70
КПУ-АСп-4-II-200х400-Ф-02.003-02	Лист Б-ПН-2 ГОСТ 19903-2015 / 12Х18Н10Т ГОСТ 5582-75 Sheet Б-ПН-2 GOST 19903-2015 / 12Х18Н10Т steel grade, GOST 5582-75	СВ-04Х19Н11М3 ГОСТ 2246-70 СВ-04Х19Н11М3 GOST 2246-70

Rev. / Изм.	Sheet / Лист	Doc. No. / № докум.	Sign. / Подп.	Date / Дата
Разраб. / Drafted by				
Н.контр. / Reg.Doc.Ctrl.				
Утв. / Approved by				

КПУ-АСп-4-II-200х400-Ф-02.003-01

Стенка правая
Right wall

См. табл. 1
See Table 1

Лит. / Letter	Масса / Weight	Масштаб / Scale
	1,3	1:2,5

Лист / Sheet 1 — Листов / Sheets 2

Перв. примен. / Primary Usage
Справ. № / Reference No.
Подп. и дата / Sign. and Date
Инв. № дубл. / Repl. Inv. No.
Взам. инв. № / Copy Inv. No.
Подп. и дата / Sign. and Date
Инв. № подл. / Orig. Inv. No

Копировал Copied by
Формат Size A3

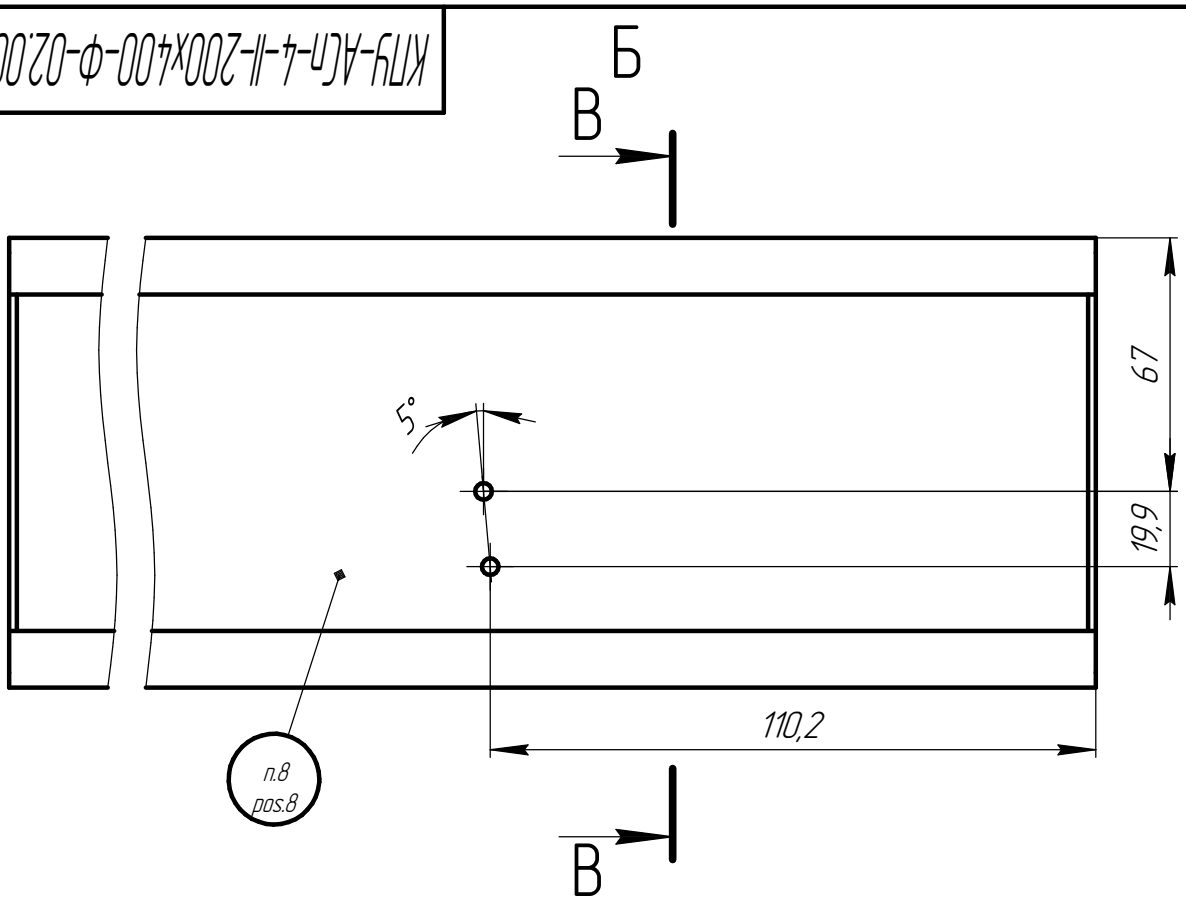

В–В(1:1)

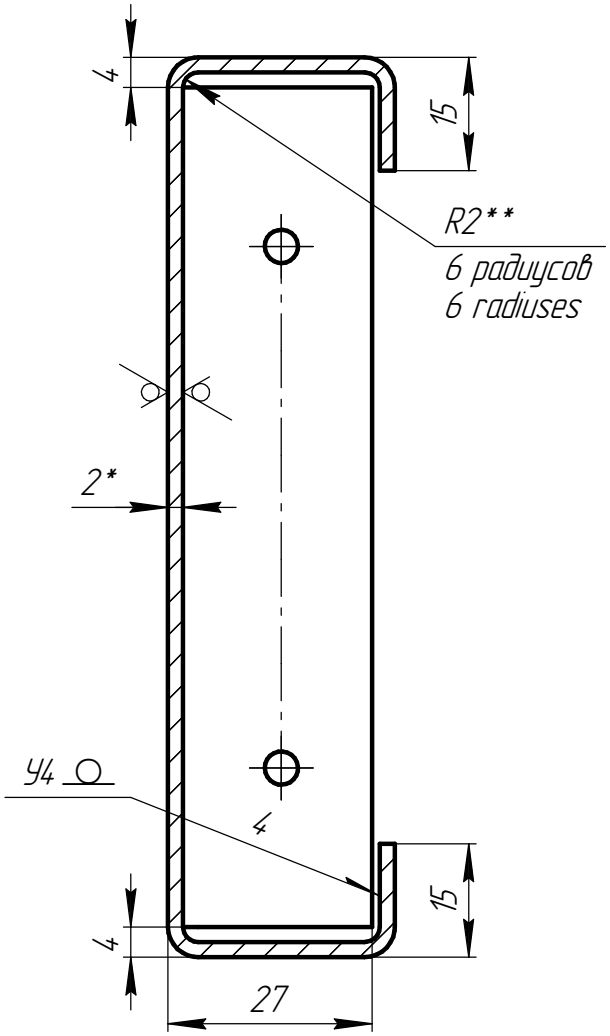

Rev.	Sheet	Doc. No.	Sign.	Date	КПУ-АСп-4-II-200х400-Ф-02.003-01	Лист Sheet 2
Изм.	Лист	№ докум.	Подп.	Дата		

Подп. и дата / Sign. and Date
Инв. № дубл. / Copy inv. No.
Взам. инв. № / Repl. Inv. No.
Подп. и дата / Sign. and Date
Инв. № подл. / Orig. Inv. No.

Копировал Copied by Формат Size A4

КПУ-АСп-4-II-200х400-Ф-02.004-01

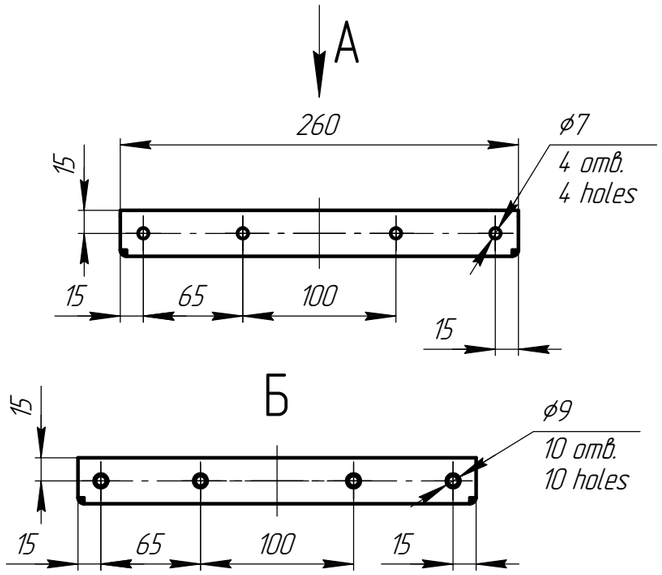

Ra 12,5 (√)

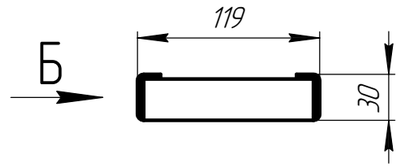

1 *Размер для справок.
*Reference dimension.
2 **Размеры обеспечить инструментом.
**The size to be determined by the tool.
3 Общие допуски по ГОСТ 30893.1-2002: H14, h14, ±IT14/2.
General tolerances according to GOST 30893.1-2002: H14, h14, ±IT14/2.
4 Развертку изготовить по электронной модели "КПУ-АСп-4-II-200х400-Ф-02.004 - Стенка верхняя.dxf".
Make developed views according to electronic model "КПУ-АСп-4-II-200х400-Ф-02.004 - Upper wall.dxf".
5 Сварка дуговая в среде защитных газов. Конструкция сварных соединений в соответствии с ГОСТ 14771-76. Сварочная проволока: ст. табл. 1. Сварные швы обработать с шероховатостью Ra 12,5 мкм (Rz 80 мкм).
Shielded gas arc welding. Welded joints construction according to GOST 14771-76. Welding wire: see Table 1. Finish welded joints with a roughness of Ra 12,5 μm (Rz 80 μm).
6 Методы контроля сварных соединений: визуальный и измерительный контроль - 100% по ПНАЭ Г-7-016-89.
Methods and scope of control of welded joints: visual and dimensional inspection - 100% according to Rules and Norms of Nuclear Power Industry PNAE G-7-016-89.
7 Оценку качества сварных соединений выполнять по ПНАЭ Г-7-010-89 как для категории III.
The quality assessment of welded joints should be carried out accordingto Rules and Norms of Nuclear Power Industry PNAE G-7-010-89 as for category III.
8 Маркировать Ч.
Mark the drawing No.

Таблица 1 - Переменные данные для исполнений
Table 1 - Variable data for versions

Обозначение Designation	Материал Material	Сварочная проволока Welding wire
КПУ-АСп-4-II-200х400-Ф-02.004-01	Лист Б-ПН-2 ГОСТ 19903-2015 / ОК360В-Ст3сп5 ГОСТ 16523-97 Sheet Б-ПН-2 GOST 19903-2015 / ОК360В-Ст3сп5 steel grade, GOST 16523-97	СВ-08Г2С ГОСТ 2246-70 СВ-08Г2С GOST 2246-70
КПУ-АСп-4-II-200х400-Ф-02.004-02	Лист Б-ПН-2 ГОСТ 19903-2015 / 12Х18Н10Т ГОСТ 5582-75 Sheet Б-ПН-2 GOST 19903-2015 / 12Х18Н10Т steel grade, GOST 5582-75	СВ-04Х19Н11М3 ГОСТ 2246-70 СВ-04Х19Н11М3 GOST 2246-70

Rev. / Изм.	Sheet / Лист	Doc. No. / № докум.	Sign. / Подп.	Date / Дата
Разраб. / Drafted by				
Н.контр. / Reg.Doc.Ctrl.				
Утв. / Approved by				

КПУ-АСп-4-II-200х400-Ф-02.004-01

Стенка верхняя
Upper wall

См. табл. 1
See Table 1

Лит. / Letter	Масса / Weight	Масштаб / Scale
	0,87	1:4

Лист / Sheet 1 Листов / Sheets 2

Перв. примен. / Primary Usage
Справ. № / Reference No.
Подп. и дата / Sign. and Date
Инв. № дубл. / Repl. Inv. No.
Взам. инв. № / Copy Inv. No.
Подп. и дата / Sign. and Date
Инв. № подл. / Orig. Inv. No

Копировал Copied by Формат Size A3

КПУ-АСп-4-II-200х400-Ф-02.004-01

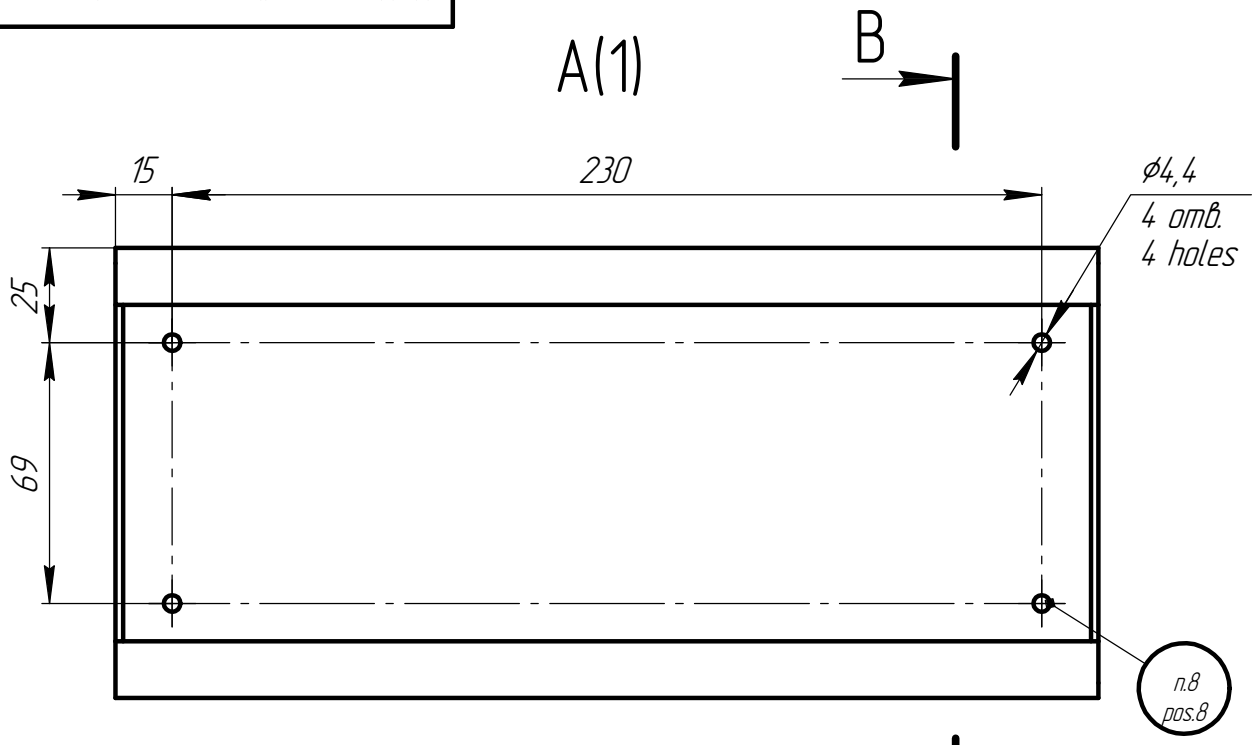

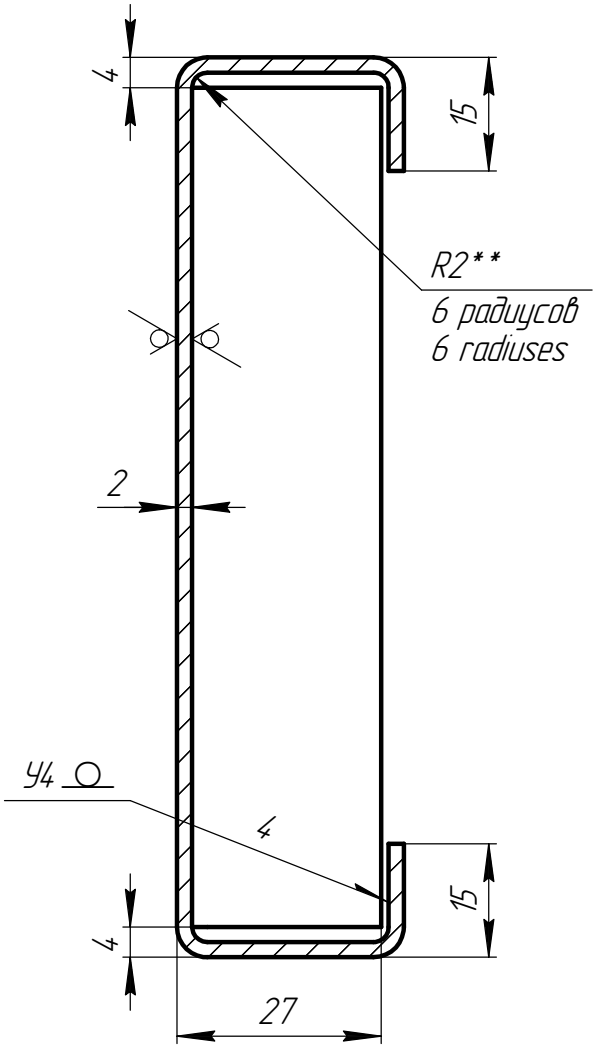

Подп. и дата / Sign. and Date	Инв. № дубл. / Copy inv. No.	Взам. инв. № / Repl. Inv. No.	Подп. и дата / Sign. and Date	Инв. № подл. / Orig. Inv. No.

Rev. / Изм.	Sheet / Лист	Doc. No. / № докум.	Sign. / Подп.	Date / Дата	КПУ-АСп-4-II-200х400-Ф-02.004-01	Лист / Sheet 2

Копировал Copied by Формат Size A4

Формат Size	Зона Area	Поз. Item	Обозначение Designation	Наименование Name	Кол. Qnty	Примечание Note
				Документация		
				Documentation		
А3			КПУ-АСп-4-II-200х400-Ф-03.000-01 СБ	Сборочный чертеж		
				Assembly drawing.		
				Детали		
				Parts		
А3		1	КПУ-АСп-4-II-200х400-Ф-03.001	Плита	2	
				Plate		
А3		2	КПУ-АСп-4-II-200х400-Ф-03.002	Плита	1	
				Plate		
А3		2	КПУ-АСп-4-II-200х400-Ф-03.003	Ухо	1	
				Lug		
А3		2	КПУ-АСп-4-II-200х400-Ф-03.004-01	Планка	1	
				Strap		
А3		2	КПУ-АСп-4-II-200х400-Ф-03.005-01	Планка	1	
				Strap		
А3		3	КПУ-АСп-4-II-200х400-Ф-03.007	Ухо	1	
				Lug		
А3		4	Т-006.02.00	Полуось	2	
				Axle shaft		
А3		5	Т-006.08.00	Сегмент	1	
				Segment		
А3		6	Т-006.08.01	Сегмент зубчатый	1	

Перв. примен. / Primary Usage

Справ. № / Reference No.

Подп. и дата / Sign. and Date

Инв. № дубл. / Copy inv. No.

Взам. инв. № / Repl. Inv. No.

Подп. и дата / Sign. and Date

Инв. № подл. / Orig. Inv. No.

Rev. / Изм.	Sheet / Лист	Doc. No. / № докум.	Sign. / Подп.	Date / Дата
Разраб. / Drafted by				
Н.контр. / Reg.Doc.Ctrl.				
Утв. / Approved by				

КПУ-АСп-4-II-200х400-Ф-03.000-01

Заслонка
Damper

Лит. / Letter	Лист / Sheet	Листов / Sheets
	1	2

Копировал Copied by

Формат Size A4

Формат Size	Зона Area	Поз. Item	Обозначение Designation	Наименование Name	Кол. Qnty	Примечание Note
				Gear segment		
A3		7	T-006.19.00	Уголок	1	
				Angle		
				Стандартные изделия		
				Standard products		
		10		Кольцо DIN 471-17 x 1-A2	2	
				Ring DIN 471-17 x 1-A2		
		11		Болт M6x60.21.12Х18Н10Т	12	
				ГОСТ 7802-81		
				Bolt M6x60.21.12Х18Н10Т		
				GOST 7802-81		
		12		Шайба С.6.21 ГОСТ 11371-78	2	
				Washer C.6.21 GOST 11371-78		
		13		Гайка шестигранная нормальная	4	
				ГОСТ ISO 4032-M6-A2-70		
				Hexagon regular nut		
				GOST ISO 4032-M6-A2-70		
		14		Болт с шестигранной головкой	2	
				ГОСТ Р ИСО 4014-M6 x 25-A2-70		
				Hexagon head screw		
				GOST R ISO 4014-M6 x 25-A2-70		
				Прочие изделия		
				Other products		
		15		Гайка Эриксона M6x15-A2	12	Доп. зам. на A4
				Erickson nut M6x15-A2		Acpt. repl. with A4

Подп. и дата / Sign. and Date
Инв. № дубл. / Copy inv. No.
Взам. инв. № / Repl. Inv. No.
Подп. и дата / Sign. and Date
Инв. № подл. / Orig. Inv. No.

КПУ-АСп-4-II-200х400-Ф-03.000-01 СБ

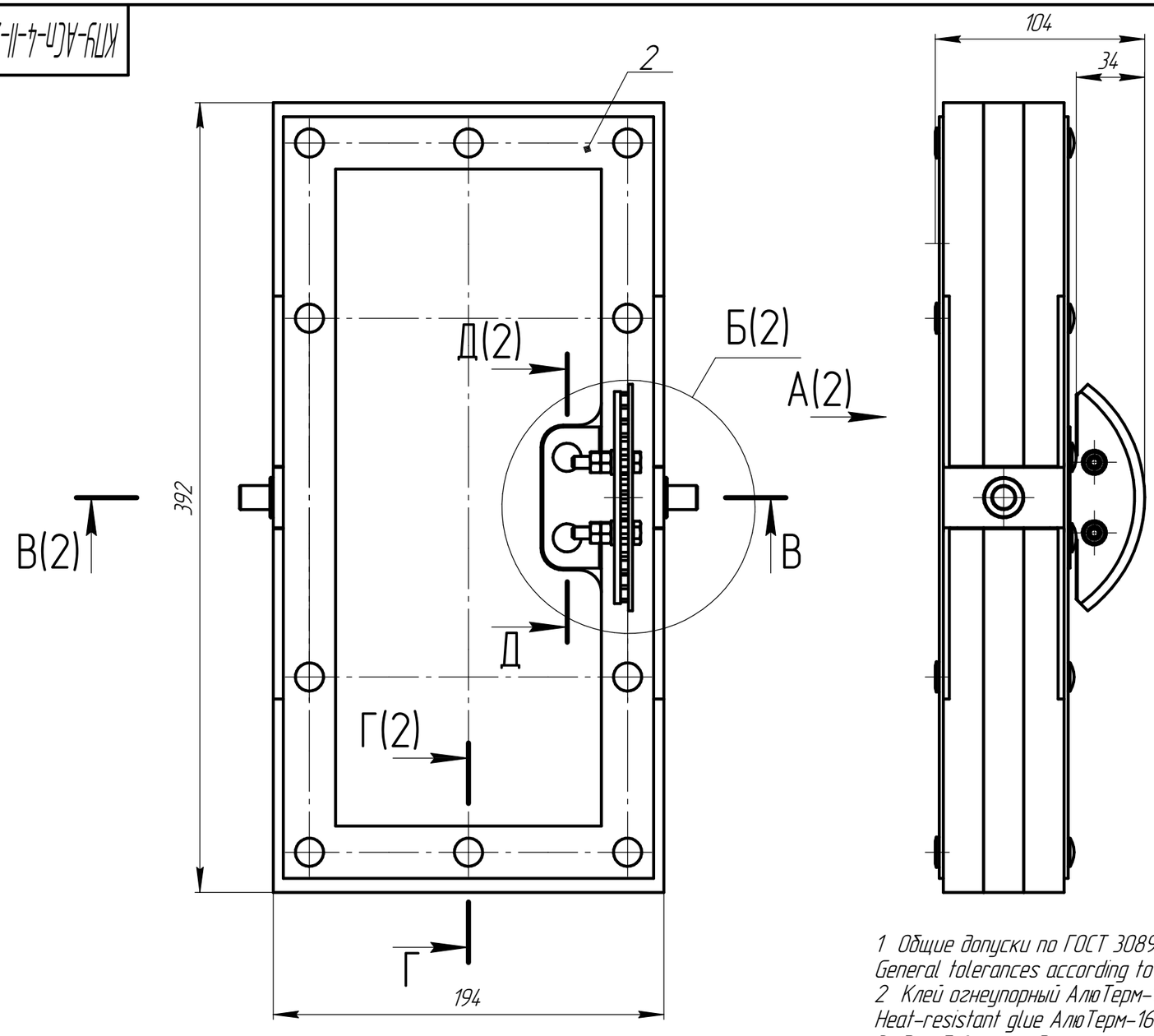

Для АЭС
For NPP

1 Общие допуски по ГОСТ 30893.1-2002 H14, h14, ±IT14/2.
General tolerances according to GOST 30893.1-2002: H14, h14, ±IT14/2.
2 Клей огнеупорный АлюТерм-1600 ТУ 23.20.13.190-002-33066103-2018.
Heat-resistant glue АлюТерм-1600 ТУ 23.20.13.190-002-33066103-2018.
3 Резьбовое соединение зафиксировать при помощи герметика "DoneDeal DD 6670" по инструкции завода-изготовителя.
Fix thread joints with sealant "DoneDeal DD 6670" in accordance with the manufacturer's instruction.
4 Маркировать Ч. на бирке.
Mark the drawing No. on the tag.

					КПУ-АСп-4-II-200х400-Ф-03.000-01 СБ			
Rev. / Изм.	Sheet / Лист	Doc. No. / № докум.	Sign. / Подп.	Date / Дата	Заслонка Damper Сборочный чертеж Assembly drawing	Лит. / Letter	Масса / Weight	Масштаб / Scale
Разраб. / Drafted by							3,2	1:2,5
Н.контр. / Reg.Doc.Ctrl.						Лист / Sheet 1	Листов / Sheets 2	
Утв. / Approved by								

Копировал Copied by Формат Size A3

Перв. примен. / Primary Usage

Справ. № / Reference No.

Подп. и дата / Sign. and Date

Инв. № дубл. / Repl. Inv. No.

Взам. инв. № / Copy Inv. No.

Подп. и дата / Sign. and Date

Инв. № подл. / Orig. Inv. No

КПУ-АСп-4-II-200х400-Ф-03.000-01 СБ

А(1)

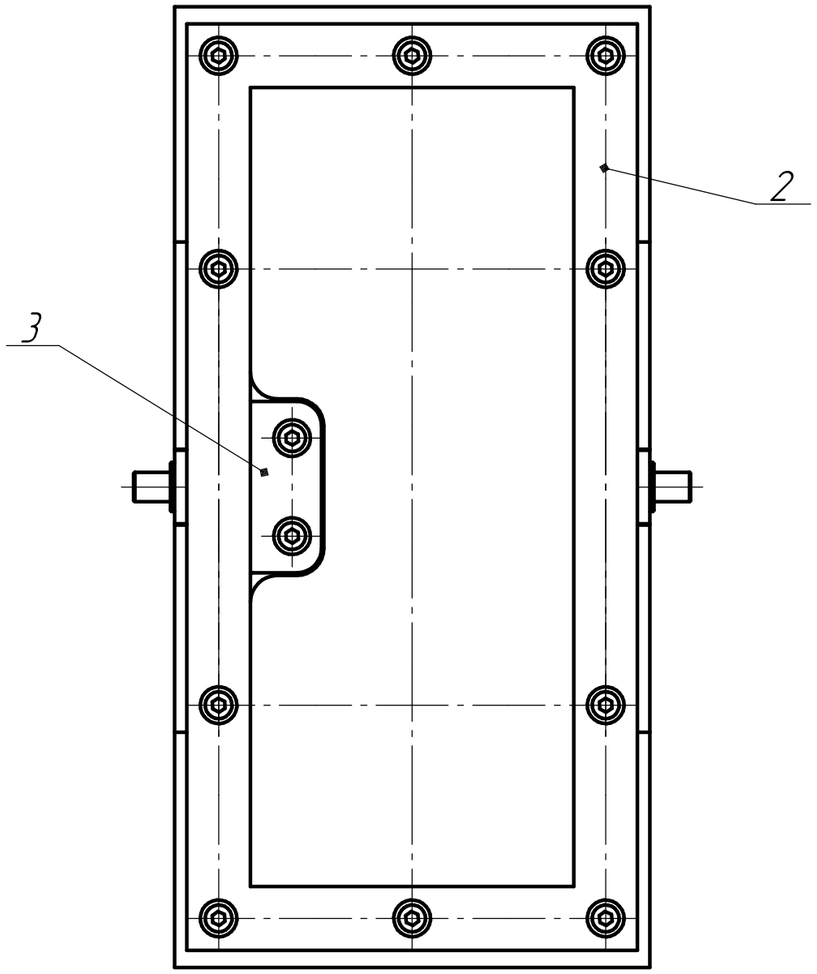

Б(1:1)(1)

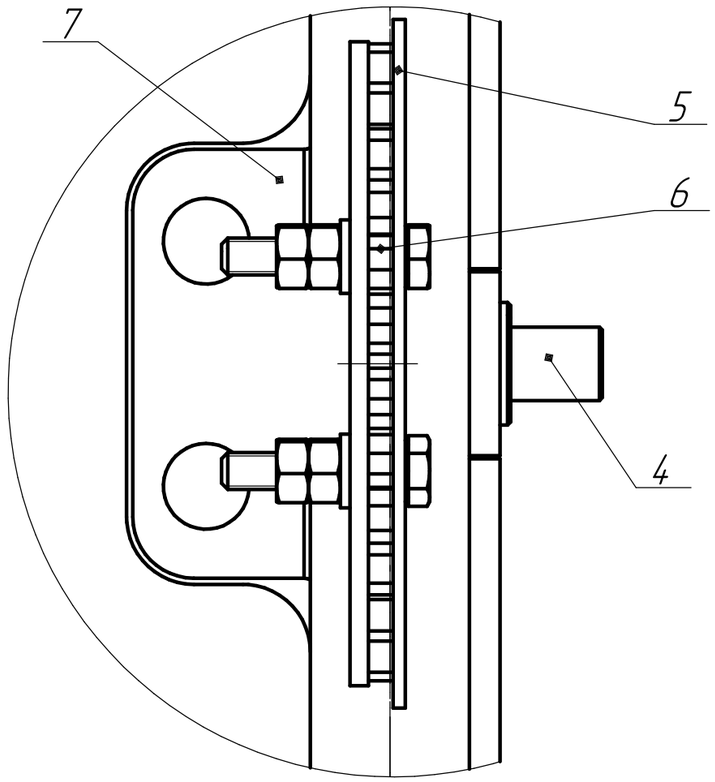

В–В(1:2)

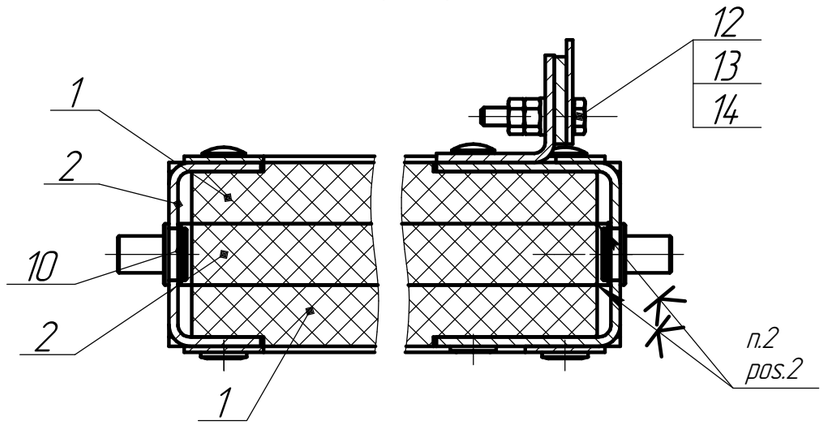

Г–Г(1:2,5)

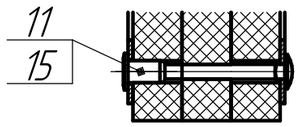

Д–Д(1:2,5)

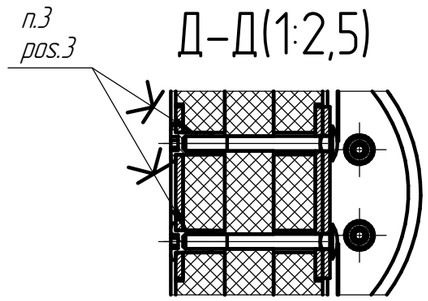

Подп. и дата / Sign. and Date	Инв. № дубл. / Copy inv. No.	Взам. инв. № / Repl. Inv. No.	Подп. и дата / Sign. and Date	Инв. № подл. / Orig. Inv. No.

Rev. / Изм.	Sheet / Лист	Doc. No. / № докум.	Sign. / Подп.	Date / Дата	КПУ-АСп-4-II-200х400-Ф-03.000-01 СБ	Лист / Sheet 2

Копировал Copied by Формат Size A3

КПУ-АСп-4-II-200х400-Ф-03.001

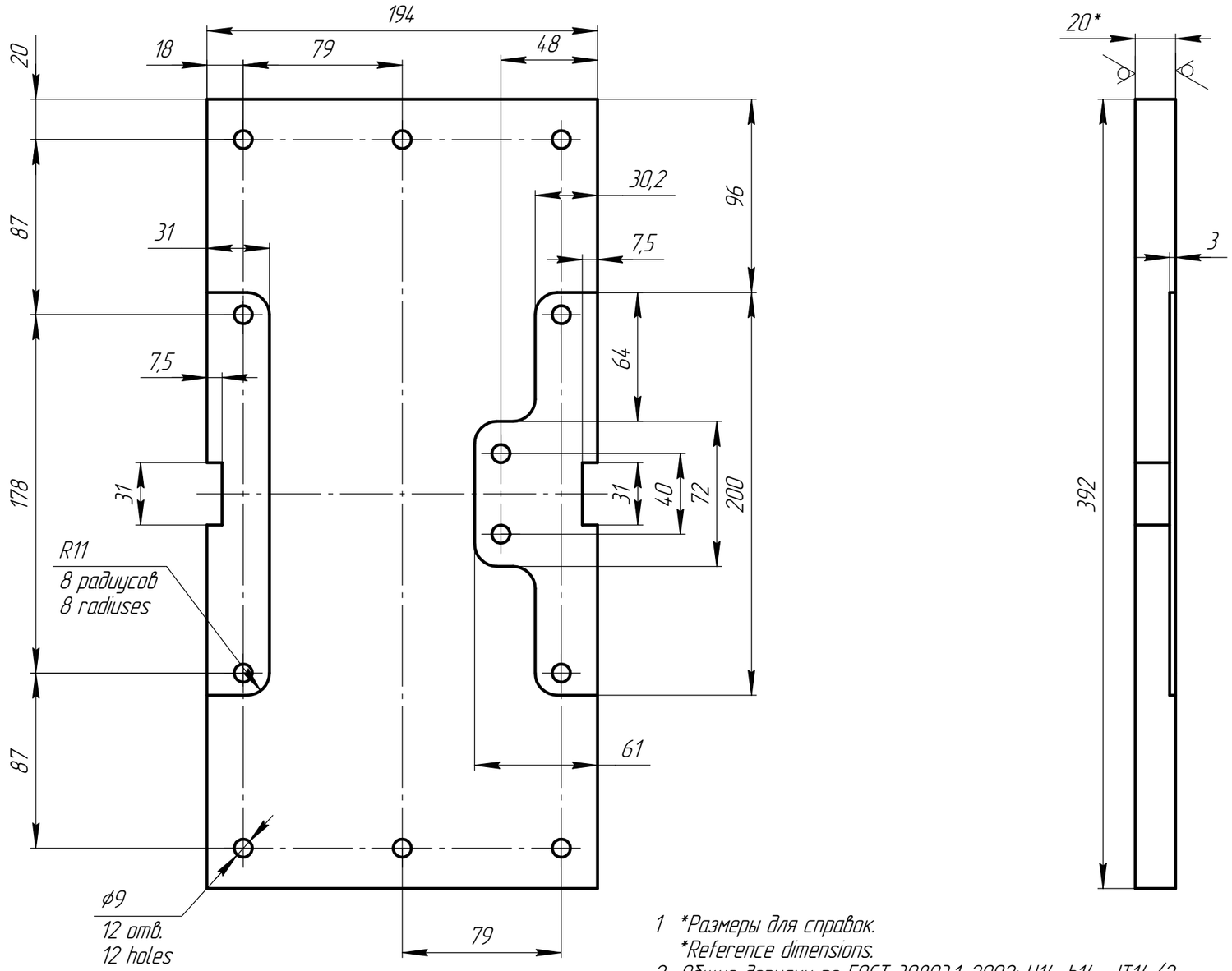

Ra 50 (√)

1 *Размеры для справок.
*Reference dimensions.
2 Общие допуски по ГОСТ 30893.1-2002: H14, h14, ±IT14/2.
General tolerances according to GOST 30893.1-2002: H14, h14, ±IT14/2.
3 Деталь изготовить по электронной модели "КПУ-АСп-4-II-200х400-Ф-03.001 - Плита.dxf"
Make a part according to electronic model "КПУ-АСп-4-II-200х400-Ф-03.001 - Plate.dxf".
4 Маркировать Ч. на бирке.
Mark the drawing No. on the tag

					КПУ-АСп-4-II-200х400-Ф-03.001			
Rev. Изм.	Sheet Лист	Doc. No. № докум.	Sign. Подп.	Date Дата	Плита Plate	Лит. Letter	Масса Weight	Масштаб Scale
Разраб. Drafted by							0,42	1:2,5
Н.контр. Reg.Doc.Ctrl.					Плита ПКВТ 1000х1200х20 ТУ 1593-013-33066103-2019 Plate ПКВТ 1000х1200х20 TU 1593-013-33066103-2019	Лист Sheet	Листов Sheets	1
Утв. Approved by								

Перв. примен. Primary Usage | Справ. № Reference No. | Подп. и дата Sign. and Date | Инв. № дубл. Repl. Inv. No. | Взам. инв. № Copy Inv. No. | Подп. и дата Sign. and Date | Инв. № подл. Orig. Inv. No

Копировал Copied by | Формат Size A3

КПУ-АСп-4-II-200х400-Ф-03.002

Ra 50 (√)

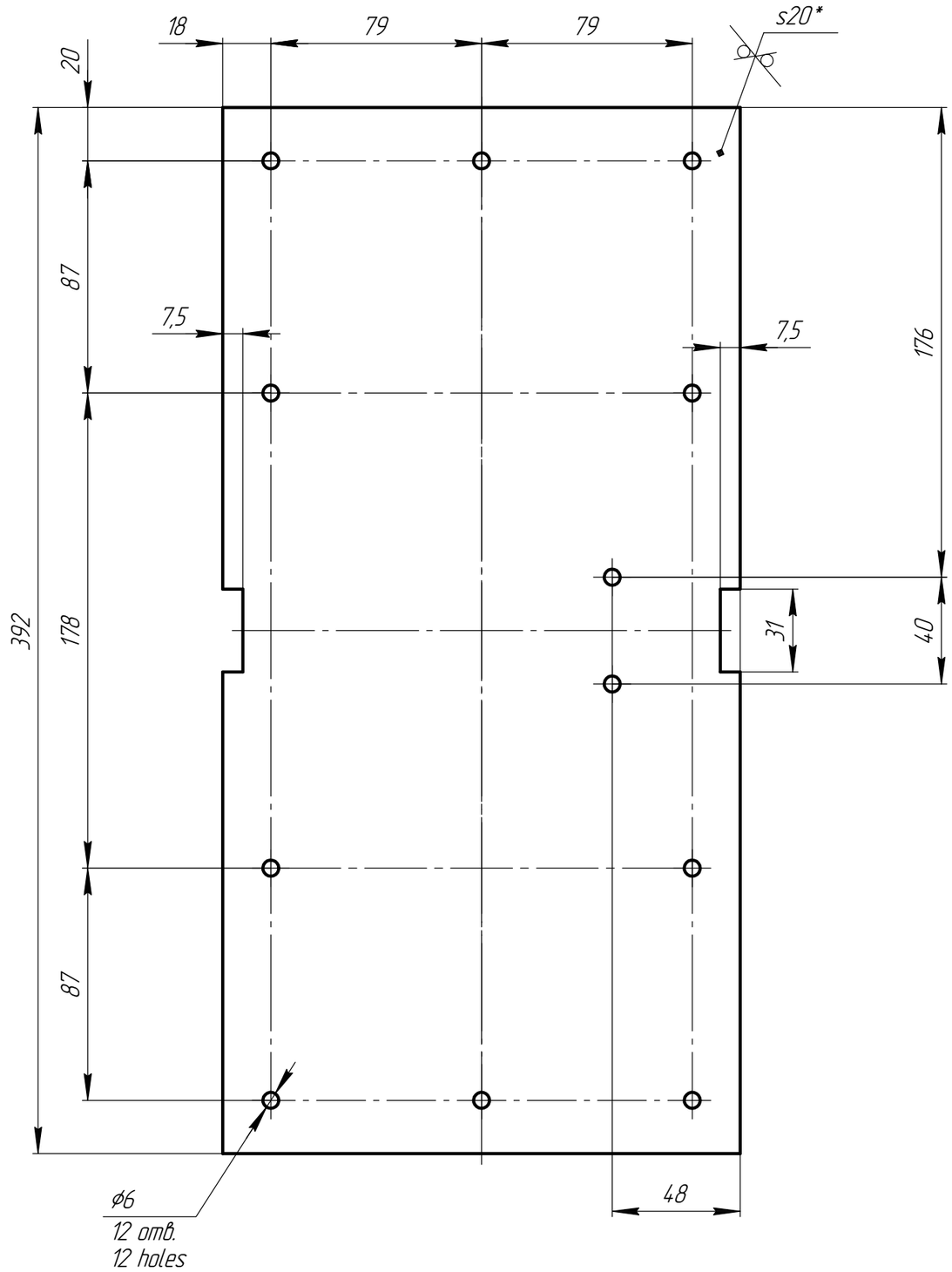

1 *Размер для справок.
*Reference dimension.
2 Общие допуски по ГОСТ 30893.1-2002: H14, h14, ±IT14/2.
General tolerances according to GOST 30893.1-2002: H14, h14, ±IT14/2.
3 Деталь изготовить по электронной модели "КПУ-АСп-4-II-200х400-Ф-03.002 - Плита.dxf".
Make a part according to electronic model "КПУ-АСп-4-II-200х400-Ф-03.002 - Plate.dxf".
4 Маркировать Ч. на бирке.
Mark the drawing No. on the tag

					КПУ-АСп-4-II-200х400-Ф-03.002			
Rev. / Изм.	Sheet / Лист	Doc. No. / № докум.	Sign. / Подп.	Date / Дата	Плита / Plate	Лит. / Letter	Масса / Weight	Масштаб / Scale
Разраб. / Drafted by							0,44	1:2
Н.контр. / Reg.Doc.Ctrl.					Плита ПКВТ 1000х1200х20 ТУ 1593-013-33066103-2019 / Plate ПКВТ 1000х1200х20 TU 1593-013-33066103-2019	Лист / Sheet	Листов / Sheets	1
Утв. / Approved by								

Копировал Copied by Формат Size A3

Перв. примен.	Primary Usage
Справ. №	Reference No.
Подп. и дата	Sign. and Date
Инв. № дубл.	Repl. Inv. No.
Взам. инв. №	Copy Inv. No.
Подп. и дата	Sign. and Date
Инв. № подл.	Orig. Inv. No

КПУ-АСп-4-II-200х400-Ф-03.003

Ra 12,5 (√)

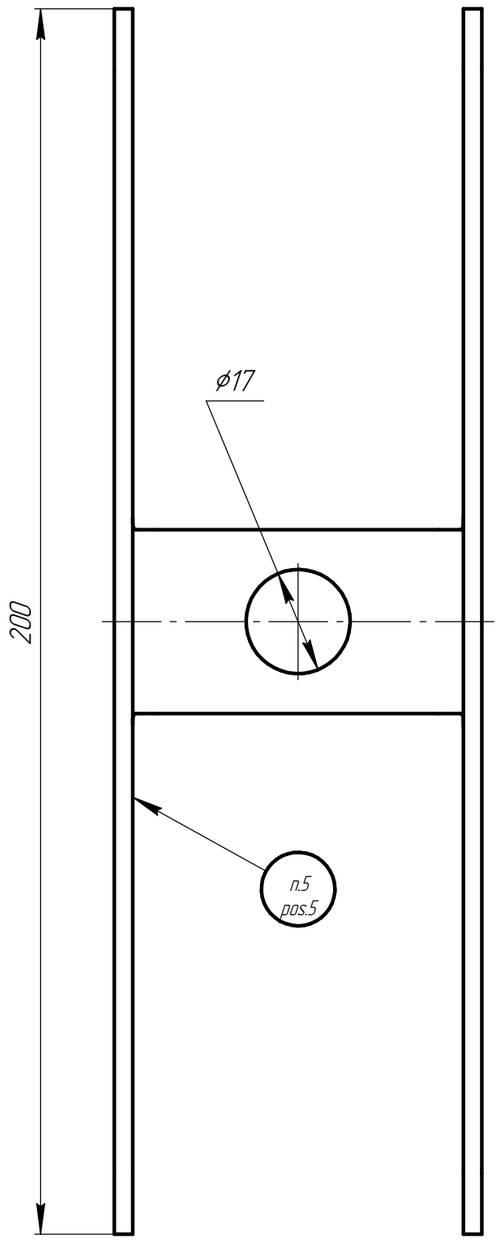

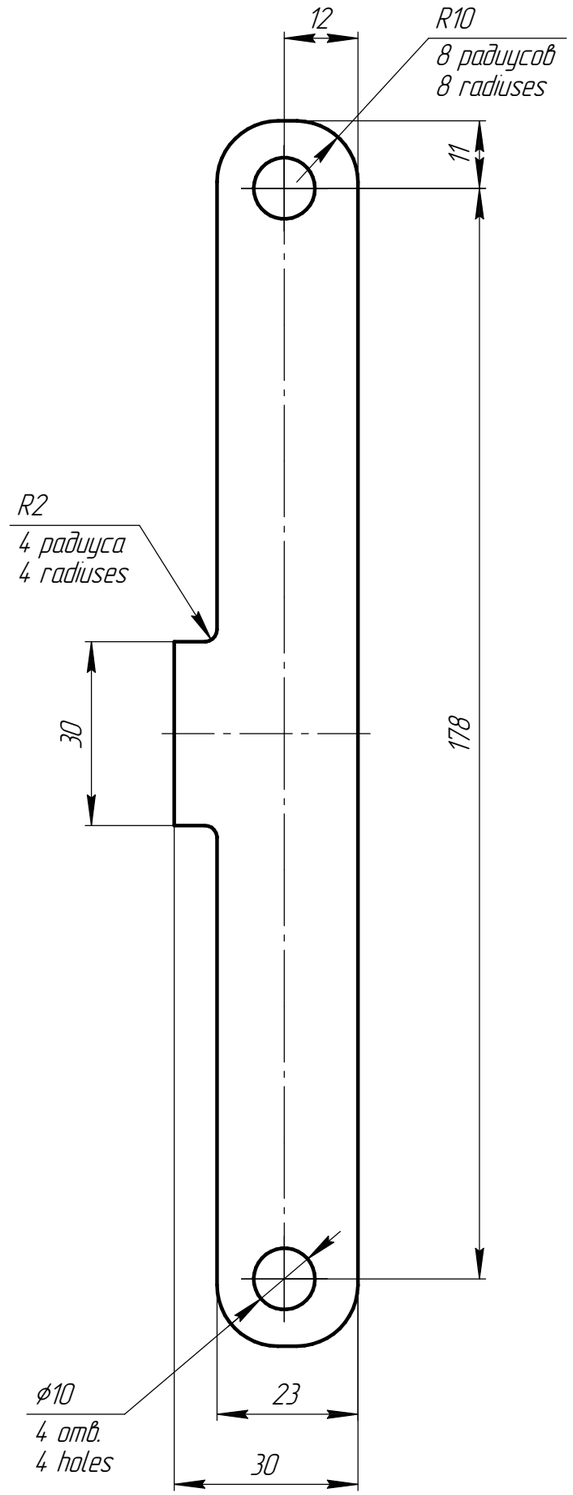

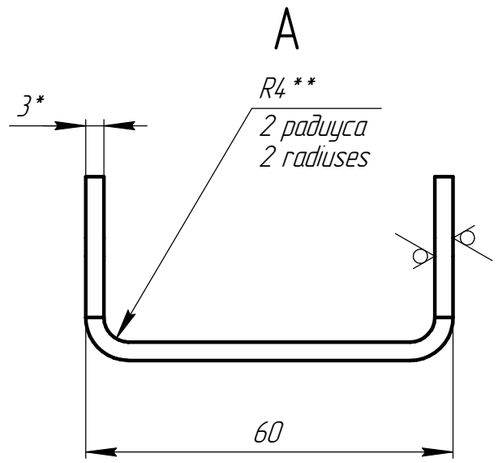

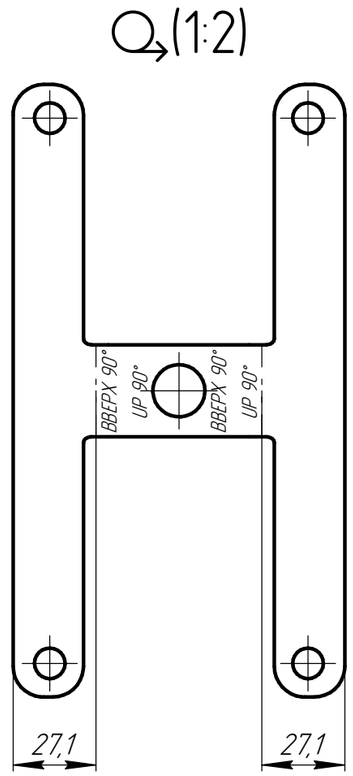

1 *Размер для справок.
*Reference dimension.
2 **Размер обеспечить инструментом.
**The size to be determined by the tool.
3 Общие допуски по ГОСТ 30893.1-2002 H14, h14, ±IT14/2.
General tolerances according to GOST 30893.1-2002: H14, h14, ±IT14/2.
4 Развертку изготовить по электронной модели "КПУ-АСп-4-II-200х400-Ф-03.003 - Ухо.dxf".
Make developed views according to electronic model "КПУ-АСп-4-II-200х400-Ф-03.003 - Lug.dxf".
5 Маркировать 4.
Mark the drawing No.

					КПУ-АСп-4-II-200х400-Ф-03.003			
Rev. Изм.	Sheet Лист	Doc. No. № докум.	Sign. Подп.	Date Дата		Лит. Letter	Масса Weight	Масштаб Scale
Разраб. Drafted by					Ухо Lug		0,24	1:1
Н.контр. Reg.Doc.Ctrl.						Лист Sheet	Листов Sheets	1
Утв. Approved by					Лист Б-ПН-3 ГОСТ 19903-2015 / 12Х18Н10Т ГОСТ 5582-75; Sheet Б-ПН-3 GOST 19903-2015 / 12Х18Н10Т steel grade, GOST 5582-75			

Перв. примен. Primary Usage

Справ. № Reference No.

Подп. и дата Sign. and Date

Инв. № дубл. Repl. Inv. No.

Взам. инв. № Copy Inv. No.

Подп. и дата Sign. and Date

Инв. № подл. Orig. Inv. No

Копировал Copied by

Формат Size A3

КПУ-АСп-4-II-200х400-Ф-03.004-01

Перв. примен. / Primary Usage

Справ. № / Reference No.

Подп. и дата / Sign. and Date

Инв. № дубл. / Repl. Inv. No.

Взам. инв. № / Copy Inv. No.

Подп. и дата / Sign. and Date

Инв. № подл. / Orig. Inv. No

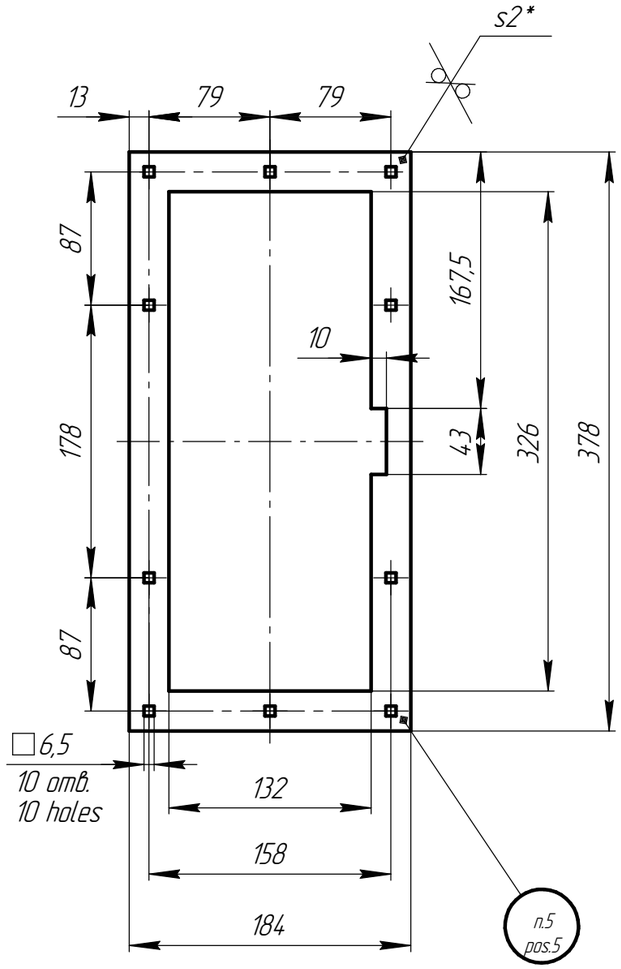

Ra 12,5 (√)

1 *Размер для справок.
*Reference dimension.
2 Общие допуски по ГОСТ 30893.1-2002 H14, h14, ±IT14/2.
General tolerances according to GOST 30893.1-2002: H14, h14, ±IT14/2.
3 Деталь изготовить по электронной модели "КПУ-АСп-4-II-200х400-Ф-03.004 - Планка.dxf".
Make a part according to electronic model "КПУ-АСп-4-II-200х400-Ф-03.004 - Strap.dxf".
4 Антикоррозионная защита поверхности изделия в соответствии с табл. 1. Подготовка поверхности по ГОСТ 9.402-2004. Класс поверхности -V по ГОСТ 9.032-74.
Anticorrosive protection of product surface according to Table 1.
Surface preparation according to GOST 9.402-2004. Surface coating -V as per GOST 9.032-74.
5 Маркировать Ч.
Mark the drawing No.

Таблица 1 - Переменные данные для исполнений
Table 1 - Variable data for versions

Обозначение Designation	Материал Material	Покрытие Coating
КПУ-АСп-4-II-200х400-Ф-03.004-01	Лист Б-ПН-2 ГОСТ 19903-2015 / ОК360В-Ст3сп5 ГОСТ 16523-97 Sheet Б-ПН-2 GOST 19903-2015 / OK360B-Ст3сп5 steel grade, GOST 16523-97	Покраска поверхности в 2 слоя: -первый слой грунт GRUNT (9018 Like) (MICW400 PE-GLOSSY толщина слоя - не менее 60 мкм; -второй слой порошковая краска RAL 7035 PE-MATT THIN FILM, толщина слоя - не менее 80 мкм. Общая толщина покрытия - не менее 140 мкм. Painting the surface in 2 layers: - the first layer is primer GRUNT (9018 Like) (MICW400 PE-GLOSSY), layer thickness is 60 μm min.; -the second layer is powder paint RAL 7035 PE-MAT THIN FILM, layer thickness is 80 μm min. The total thickness of the coating is 140 μm min.
КПУ-АСп-4-II-200х400-Ф-03.004-02	Лист Б-ПН-2 ГОСТ 19903-2015 / 12Х18Н10Т ГОСТ 5582-75 Sheet Б-ПН-2 GOST 19903-2015 / 12Х18Н10Т steel grade, GOST 5582-75	Без покрытия Without coating

Rev. / Изм.	Sheet / Лист	Doc. No. / № докум.	Sign. / Подп.	Date / Дата	КПУ-АСп-4-II-200х400-Ф-03.004-01			
Разраб. / Drafted by					Планка / Strap	Лит. / Letter	Масса / Weight	Масштаб / Scale
Н.контр. / Reg.Doc.Ctrl.							0,4	1:4
Утв. / Approved by					См. табл. 1 / See Table 1	Лист / Sheet	Листов / Sheets	1

Копировал Copied by

Формат Size A3

КПУ-АСп-4-II-200х400-Ф-03.005-01

Перв. примен. / Primary Usage

Справ. № / Reference No.

Подп. и дата / Sign. and Date

Инв. № дубл. / Repl. Inv. No.

Взам. инв. № / Copy Inv. No.

Подп. и дата / Sign. and Date

Инв. № подл. / Orig. Inv. No

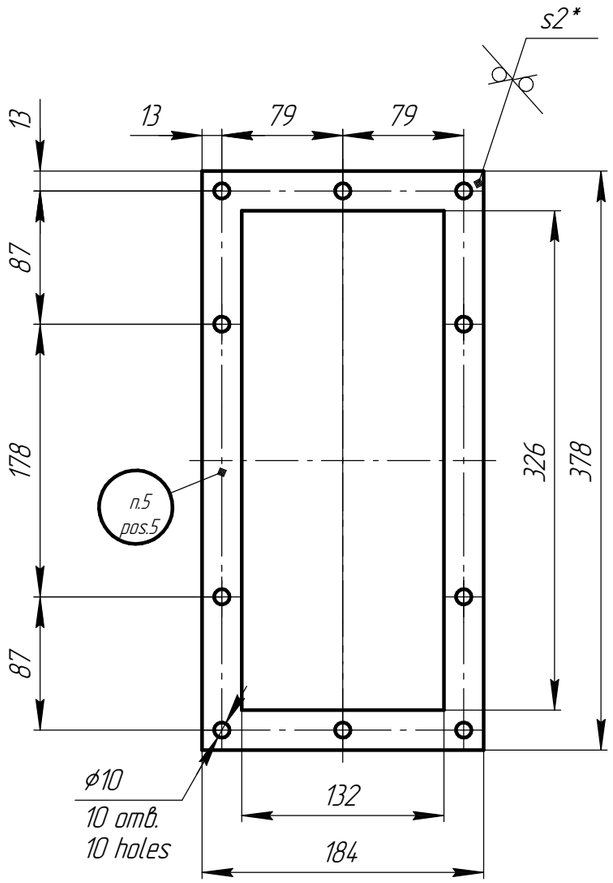

Ra 12,5 (√)

Таблица 1 – Переменные данные для исполнений
Table 1 – Variable data for versions

Обозначение Designation	Материал Material	Покрытие Coating
КПУ-АСп-4-II-200х400-Ф-03.005-01	Лист Б-ПН-2 ГОСТ 19903-2015 / ОК360В-Ст3сп5 ГОСТ 16523-97 Sheet Б-ПН-2 GOST 19903-2015 / OK360B-Cm3cn5 steel grade, GOST 16523-97	Покраска поверхности в 2 слоя: –первый слой грунт GRUNT (9018 Like) (MICW400 PE-GLOSSY толщина слоя – не менее 60 мкм; –второй слой порошковая краска RAL 7035 PE-MATT THIN FILM, толщина слоя – не менее 80 мкм. Общая толщина покрытия – не менее 140 мкм. Painting the surface in 2 layers: – the first layer is primer GRUNT (9018 Like) (MICW400 PE-GLOSSY), layer thickness is 60 μm min.; –the second layer is powder paint RAL 7035 PE-MATT THIN FILM, layer thickness is 80 μm min. The total thickness of the coating is 140 μm min.
КПУ-АСп-4-II-200х400-Ф-03.005-02	Лист Б-ПН-2 ГОСТ 19903-2015 / 12Х18Н10Т ГОСТ 5582-75 Sheet Б-ПН-2 GOST 19903-2015 / 12X18H10T steel grade, GOST 5582-75	Без покрытия Without coating

1 *Размеры для справок.
*Reference dimensions.
2 Общие допуски по ГОСТ 30893.1-2002 H14, h14, ±IT14/2.
General tolerances according to GOST 30893.1-2002: H14, h14, ±IT14/2.
3 Деталь изготовить по электронной модели "КПУ-АСп-4-II-200х400-Ф-03.005 – Планка.dxf".
Make a part according to electronic model "КПУ-АСп-4-II-200х400-Ф-03.005 – Strap.dxf".
4 Антикоррозионная защита поверхности изделия в соответствии с табл. 1. Подготовка поверхности по ГОСТ 9.402-2004. Класс поверхности –V по ГОСТ 9.032-74.
Anticorrosive protection of product surface according to Table 1.
Surface preparation according to GOST 9.402-2004. Surface coating –V as per GOST 9.032-74.
5 Маркировать Ч.
Mark the drawing No.

Rev. / Изм.	Sheet / Лист	Doc. No. / № докум.	Sign. / Подп.	Date / Дата	КПУ-АСп-4-II-200х400-Ф-03.005-01	Лит. / Letter	Масса / Weight	Масштаб / Scale
Разраб. / Drafted by					Планка Strap		0,4	1:4
Н.контр. / Reg.Doc.Ctrl.					См. табл. 1 See Table 1	Лист / Sheet	Листов / Sheets	1
Утв. / Approved by								

Копировал Copied by

Формат Size A3

КПУ-АСп-4-II-200х400-Ф-03.007

Ra 12,5 (√)

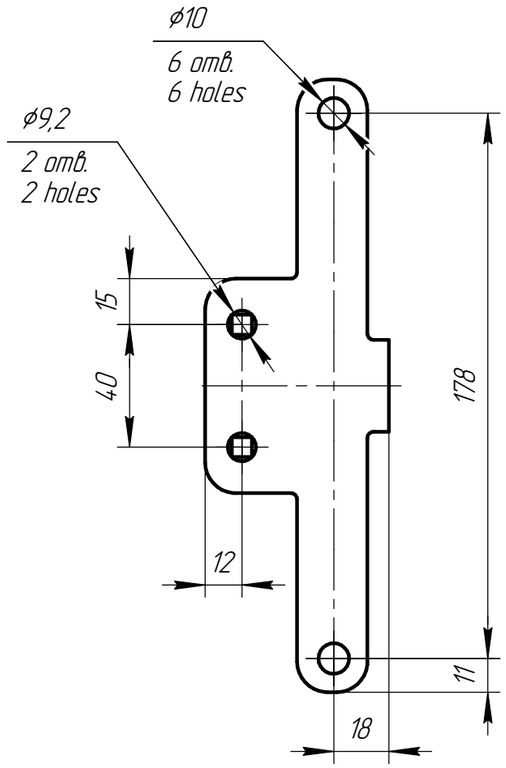

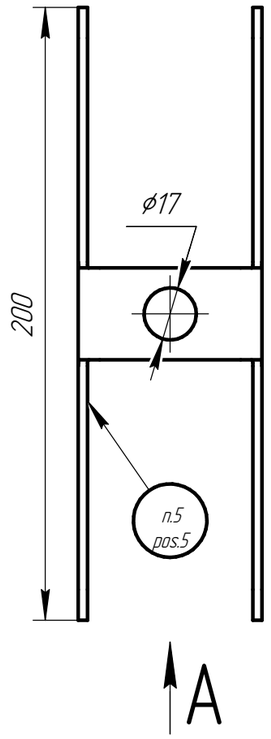

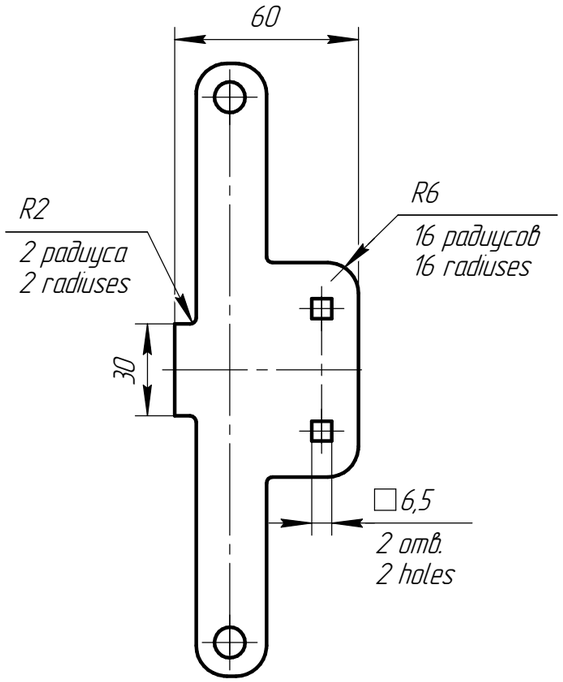

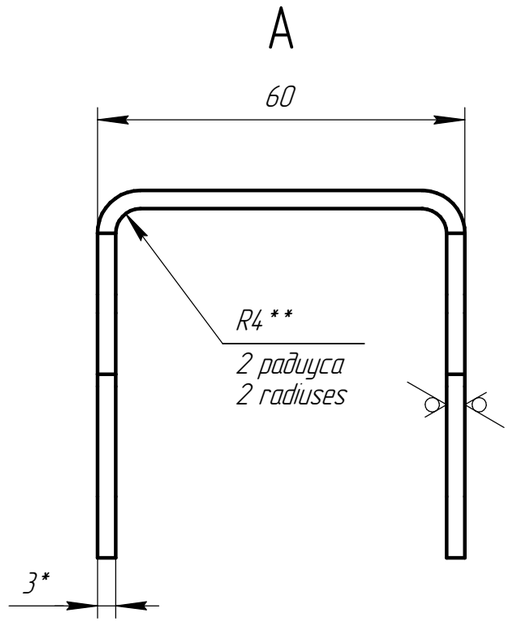

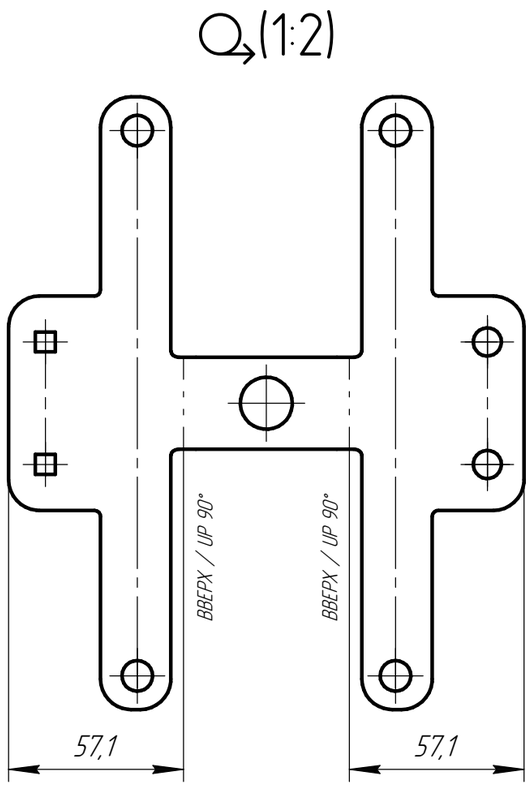

1 *Размер для справок.
*Reference dimension.
2 **Размер обеспечить инструментом.
**The size to be determined by the tool.
3 Общие допуски по ГОСТ 30893.1-2002 H14, h14, ±IT14/2.
General tolerances according to GOST 30893.1-2002: H14, h14, ±IT14/2.
4 Развертку изготовить по электронной модели "КПУ-АСп-4-II-200х400-Ф-03.007 - Ухо.dxf".
Make developed views according to electronic model "КПУ-АСп-4-II-200х400-Ф-03.007 - Lug.dxf".
5 Маркировать Ч.
Mark the drawing No.

					КПУ-АСп-4-II-200х400-Ф-03.007			
Rev. / Изм.	Sheet / Лист	Doc. No. / № докум.	Sign. / Подп.	Date / Дата		Лит. / Letter	Масса / Weight	Масштаб / Scale
Разраб. / Drafted by					Ухо / Lug		0,34	1:2
Н.контр. / Reg.Doc.Ctrl.					Лист / Sheet: Б-ПН-3 ГОСТ 19903-2015, 12Х18Н10Т ГОСТ 5582-75	Лист / Sheet	Листов / Sheets	1
Утв. / Approved by					Sheet: Б-ПН-3 GOST 19903-2015, 12Х18Н10Т steel grade, GOST 5582-75			

Перв. примен. / Primary Usage

Справ. № / Reference No.

Подп. и дата / Sign. and Date

Инв. № дубл. / Repl. Inv. No.

Взам. инв. № / Copy Inv. No.

Подп. и дата / Sign. and Date

Инв. № подл. / Orig. Inv. No

Копировал / Copied by

Формат / Size A3

КПУ-АСп-4-II-200х400-Ф-00.001-01

Ra 12,5 (√)

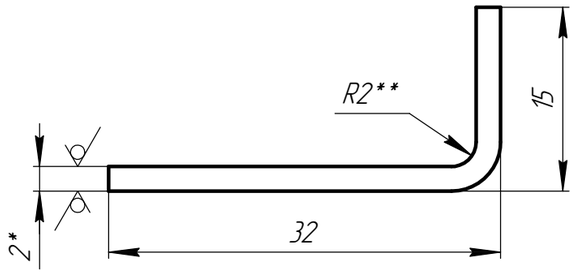

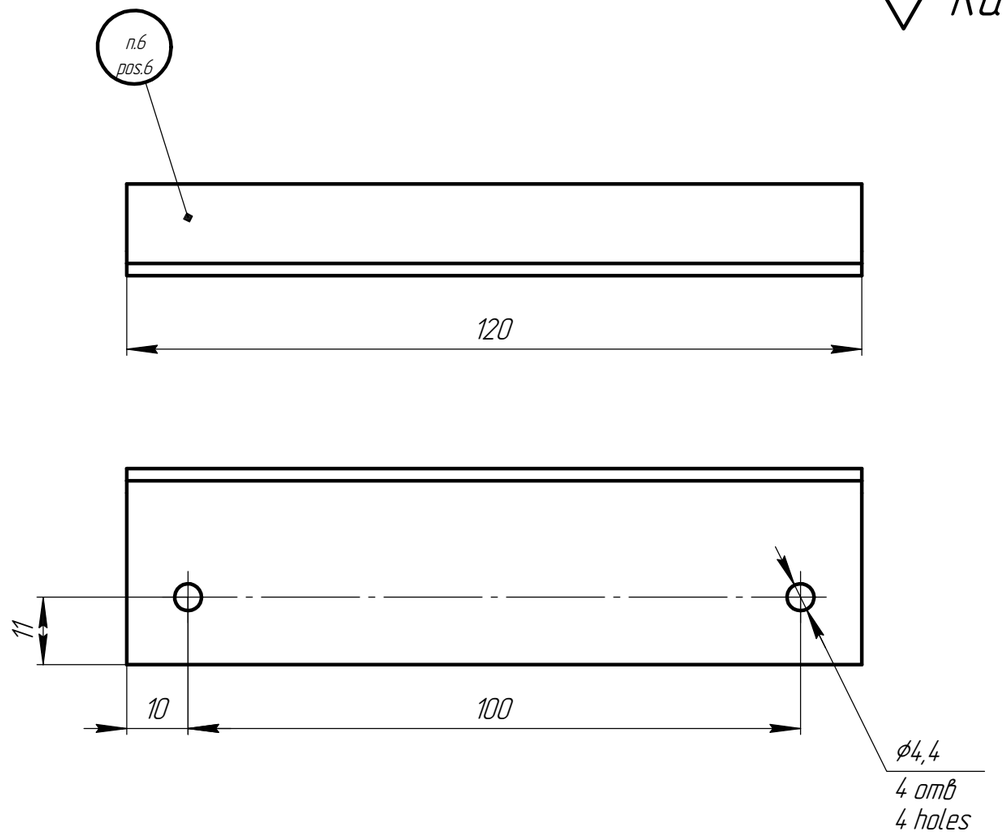

Таблица 1 – Переменные данные для исполнений
Table 1 – Variable data for versions

Обозначение Designation	Материал Material	Покрытие Coating
КПУ-АСп-4-II-200х400-Ф-00.001-01	Лист Б-ПН-2 ГОСТ 19903-2015 / ОК360В-Ст3сп5 ГОСТ 16523-97 Sheet Б-ПН-2 GOST 19903-2015 / ОК360В-Ст3сп5 steel grade, GOST 16523-97	Покраска поверхности в 2 слоя: -первый слой грунт GRUNT (9018 Like) (MICW400 PE-GLOSSY толщина слоя – не менее 60 мкм; -второй слой порошковая краска RAL 7035 PE-MATT THIN FILM, толщина слоя – не менее 80 мкм. Общая толщина покрытия – не менее 140 мкм. Painting the surface in 2 layers: – the first layer is primer GRUNT (9018 Like) (MICW400 PE-GLOSSY), layer thickness is 60 μm min.; -the second layer is powder paint RAL 7035 PE-MATT THIN FILM, layer thickness is 80 μm min. The total thickness of the coating is 140 μm min.
КПУ-АСп-4-II-200х400-Ф-00.001-02	Лист Б-ПН-2 ГОСТ 19903-2015 / 12Х18Н10Т ГОСТ 5582-75 Sheet Б-ПН-2 GOST 19903-2015 / 12Х18Н10Т steel grade, GOST 5582-75	Без покрытия Without coating

1 *Размер для справок.
*Reference dimension.
2 Общие допуски по ГОСТ 30893.1-2002: H14, h14, ±IT14/2.
General tolerances according to GOST 30893.1-2002: H14, h14, ±IT14/2.
3 Развертку изготовить по электронной модели "КПУ-АСп-4-II-200х400-Ф-00.001 – Упор.dxf".
Make developed views according to electronic model "КПУ-АСп-4-II-200х400-Ф-00.001 – Stop.dxf".
4 Отв. сверлить по месту.
The holes are to be drilled on the spot.
5 Антикоррозионная защита поверхности изделия – в соответствии с табл. 1. Подготовка поверхности по ГОСТ 9.402-2004. Класс поверхности – V по ГОСТ 9.032-74.
Anticorrosion protection of the product surface is in accordance with the Table 1. Surface preparation according to GOST 9.402-2004. Surface coating V as per GOST 9.032-74
6 Маркировать Ч.
Mark the drawing No

Rev. / Изм.	Sheet / Лист	Doc. No. / № докум.	Sign. / Подп.	Date / Дата	КПУ-АСп-4-II-200х400-Ф-00.001-01			
Разраб. / Drafted by					Упор Stop	Лит. / Letter	Масса / Weight	Масштаб / Scale
Н.контр. / Reg.Doc.Ctrl.							0,08	2:1
Утв. / Approved by					См. табл. 1 See Table 1	Лист / Sheet	Листов / Sheets	1

Копировал Copied by

Формат Size A3

Перв. примен. / Primary Usage

Справ. № / Reference No.

Подп. и дата / Sign. and Date

Инв. № дубл. / Repl. Inv. No.

Взам. инв. № / Copy Inv. No.

Подп. и дата / Sign. and Date

Инв. № подл. / Orig. Inv. No

Формат Size	Зона Area	Поз. Item	Обозначение Designation	Наименование Name	Кол. Qnty	Примечание Note
				Документация		
				Documentation		
А3			КПУ-АСп-4-II-200х400-Ф-04.000-01 СБ	Сборочный чертеж		
				Assembly drawing		
				Детали		
				Parts		
А3		1	КПУ-АСп-4-II-200х400-Ф-04.001	Уплотнитель	1	
				Sealing		
				Материалы		
				Materials		
		2		Лента термоуплотнительная	1	
				"ОГНЕЗА-ЛТУ" 30х3		
				ТУ 2541-002-92450604-2012,		
				L=392 мм		
				Heat-resistant sealing tape		
				"ОГНЕЗА-ЛТУ" 30х3		
				TU 2541-002-92450604-2012,		
				L=392 mm		
		3		Лента кремнеземная КЛ-11-9,4	1	
				ТУ 5952-001-29292822-2014, L=265 мм		
				Silica tape КЛ-11-9,4		
				TU 5952-001-29292822-2014, L=265 mm		

Перв. примен. / Primary Usage

Справ. № / Reference No.

Подп. и дата / Sign. and Date

Инв. № дубл. / Copy inv. No.

Взам. инв. № / Repl. Inv. No.

Подп. и дата / Sign. and Date

Инв. № подл. / Orig. Inv. No.

Rev. / Изм.	Sheet / Лист	Doc. No. / № докум.	Sign. / Подп.	Date / Дата
Разраб. / Drafted by				
Н.контр. / Reg.Doc.Ctrl.				
Утв. / Approved by				

КПУ-АСп-4-II-200х400-Ф-04.000-01

Стенка горизонтальная
Horizontal wall

Лит. / Letter	Лист / Sheet	Листов / Sheets
		1

Копировал Copied by

Формат Size A4

КПУ-АСп-4-II-200х400-Ф-04.000 СБ

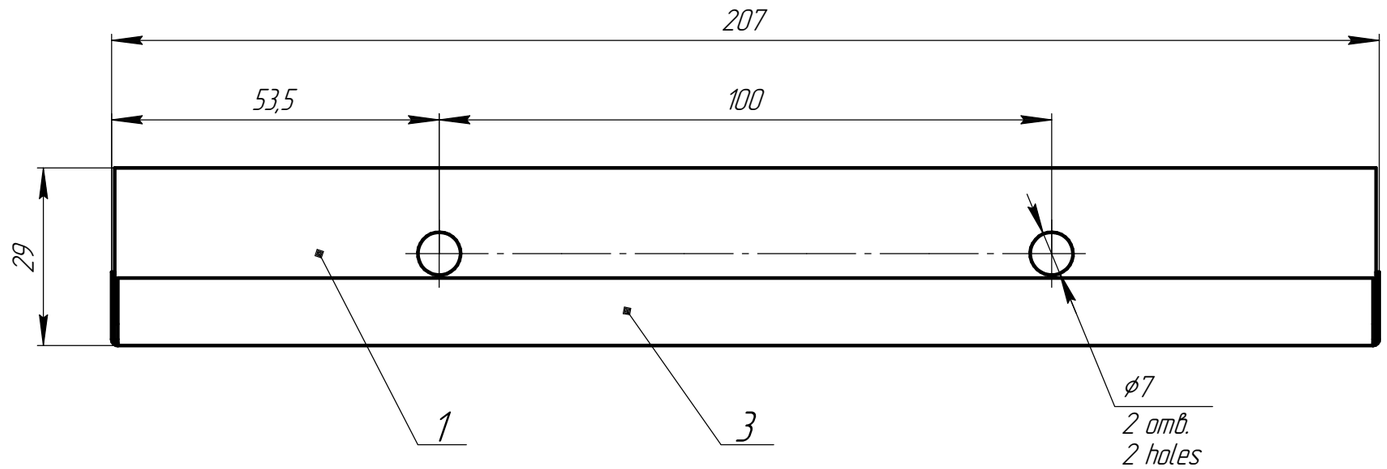

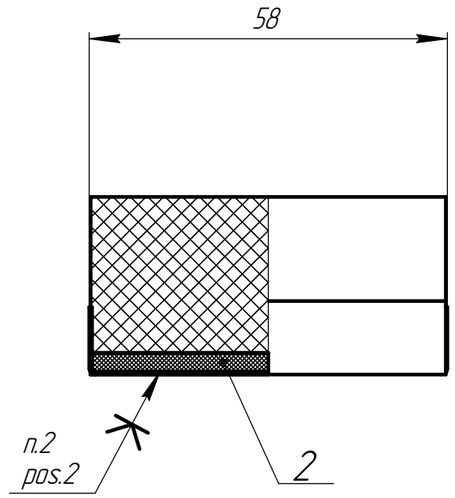

Для АЭС
For NPP

1 Общие допуски по ГОСТ 30893.1-2002 H14, h14, ±IT14/2.
General tolerances according to GOST 30893.1-2002: H14, h14, ±IT14/2.
2 Клей огнеупорный АлюТерм-1600 ТУ 23.20.13.190-002-33066103-2018.
Heat-resistant glue АлюТерм-1600 TU 23.20.13.190-002-33066103-2018.
3 Маркировать Ч. на бирке.
Mark the drawing No. on the tag

					КПУ-АСп-4-II-200х400-Ф-04.000 СБ			
Rev. / Изм.	Sheet / Лист	Doc. No. / № докум.	Sign. / Подп.	Date / Дата	Стенка горизонтальная Horizontal wall Сборочный чертеж Assembly drawing	Лит. / Letter	Масса / Weight	Масштаб / Scale
Разраб. / Drafted by							0,14	1:1
Н.контр. / Reg.Doc.Ctrl.						Лист / Sheet	Листов / Sheets	1
Утв. / Approved by								

Перв. примен. / Primary Usage

Справ. № / Reference No.

Подп. и дата / Sign. and Date

Инв. № дубл. / Repl. Inv. No.

Взам. инв. № / Copy Inv. No.

Подп. и дата / Sign. and Date

Инв. № подл. / Orig. Inv. No

Копировал Copied by

Формат Size A3

КПУ-АСп-4-II-200х400-Ф-04.001

Перв. примен. | Primary Usage

Справ. № | Reference No.

Подп. и дата | Sign. and Date

Инв. № дубл. | Repl. Inv. No.

Взам. инв. № | Copy Inv. No.

Подп. и дата | Sign. and Date

Инв. № подл. | Orig. Inv. No

Ra 50

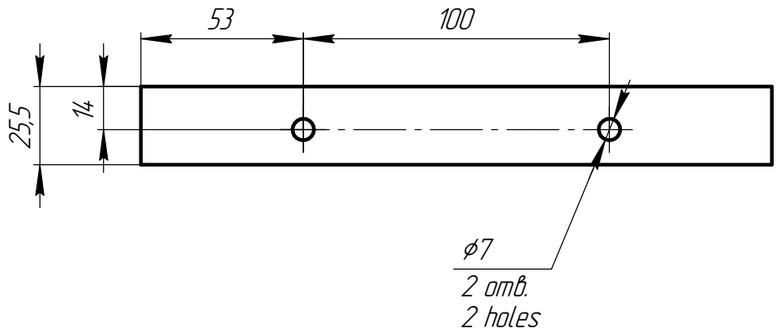

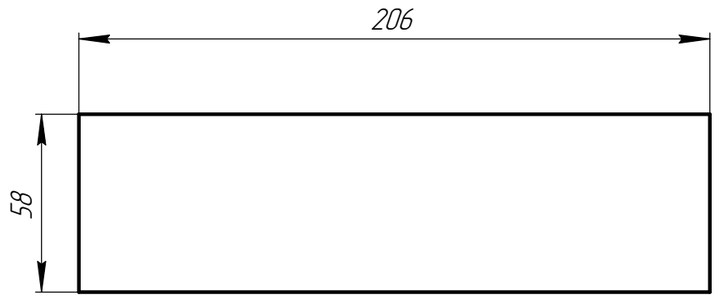

1 Общие допуски по ГОСТ 30893.1-2002: H14, h14, ±IT14/2.
General tolerances according to GOST 30893.1-2002: H14, h14, ±IT14/2.
2 Деталь изготовить по электронной модели "КПУ-АСп-4-II-200х400-Ф-04.001 - Уплотнитель.dxf".
Make a part according to electronic model "КПУ-АСп-4-II-200х400-Ф-04.001 - Sealing.dxf".
3 Маркировать Ч. на бирке.
Mark the drawing No. on the tag.

					КПУ-АСп-4-II-200х400-Ф-04.001			
Rev.	Sheet	Doc. No.	Sign.	Date				
Изм.	Лист	№ докум.	Подп.	Дата	Уплотнитель Sealing	Лит. Letter	Масса Weight	Масштаб Scale
Разраб. Drafted by							0,09	1:2
Н.контр. Reg.Doc.Ctrl.					Плита ПКВТ 1000х1200х60 ТУ 1593-013-33066103-2019 Plate ПКВТ 1000х1200х60 TU 1593-013-33066103-2019	Лист Sheet	Листов Sheets	1
Утв. Approved by								

Копировал Copied by

Формат Size A3

Формат Size	Зона Area	Поз. Item	Обозначение Designation	Наименование Name	Кол. Qnty	Примечание Note
				Документация		
				Documentation		
А3			КПУ-АСп-4-II-200х400-Ф-05.000 СБ	Сборочный чертеж		
				Assembly drawing. Сборочный чертеж		
				Детали		
				Parts		
А3		1	КПУ-АСп-4-II-200х400-Ф-05.001	Уплотнитель	1	
				Sealing		
А3			КПУ-АСп-4-II-200х400-Ф-05.002	Ухо	1	
				Lug		
А3		3	Т-006.04.00	Втулка заслонки	1	
				Damper bushing		
				Стандартные изделия		
				Standard products		
		6		Кольцо DIN 471-17 x 1	1	
				Ring DIN 471-17 x 1		

Перв. примен. / Primary Usage

Справ. № / Reference No.

Подп. и дата / Sign. and Date

Инв. № дубл. / Copy inv. No.

Взам. инв. № / Repl. Inv. No.

Подп. и дата / Sign. and Date

Инв. № подл. / Orig. Inv. No.

Rev. / Изм.	Sheet / Лист	Doc. No. / № докум.	Sign. / Подп.	Date / Дата
Разраб. / Drafted by				
Н.контр. / Reg.Doc.Ctrl.				
Утв. / Approved by				

КПУ-АСп-4-II-200х400-Ф-05.000

Стенка вертикальная
Vertical wall

Лит. / Letter	Лист / Sheet	Листов / Sheets
	1	2

Копировал Copied by

Формат Size A4

Формат Size	Зона Area	Поз. Item	Обозначение Designation	Наименование Name	Кол. Qnty	Примечание Note
				Материалы		
				Materials		
		9		Лента термоуплотнительная	1	
				"ОГНЕЗА-ЛТУ" 30х3		
				ТУ 2541-002-92450604-2012,		
				L= 792 мм		
				Heat-resistant sealing tape "		
				ОГНЕЗА-ЛТУ" 30х3		
				TU 2541-002-92450604-2012,		
				L=1792 mm		
		10		Лента кремнеземная КЛ-11-9,4	1	
				ТУ 5952-001-29292822-2014,		
				L=465 мм		
				Silica tape КЛ-11-9,4		
				TU 5952-001-29292822-2014,		
				L=465 mm		

Подп. и дата / Sign. and Date
Инв. № дубл. / Copy inv. No.
Взам. инв. № / Repl. Inv. No.
Подп. и дата / Sign. and Date
Инв. № подл. / Orig. Inv. No.

Rev. / Изм.	Sheet. / Лист	Doc. No. / № докум.	Sign. / Подп.	Date / Дата	КПУ-АСп-4-II-200х400-Ф-05.000	Лист / Sheet 2

Копировал Copied by Формат Size A4

КПУ-АСп-4-II-200х400-Ф-05.000 СБ

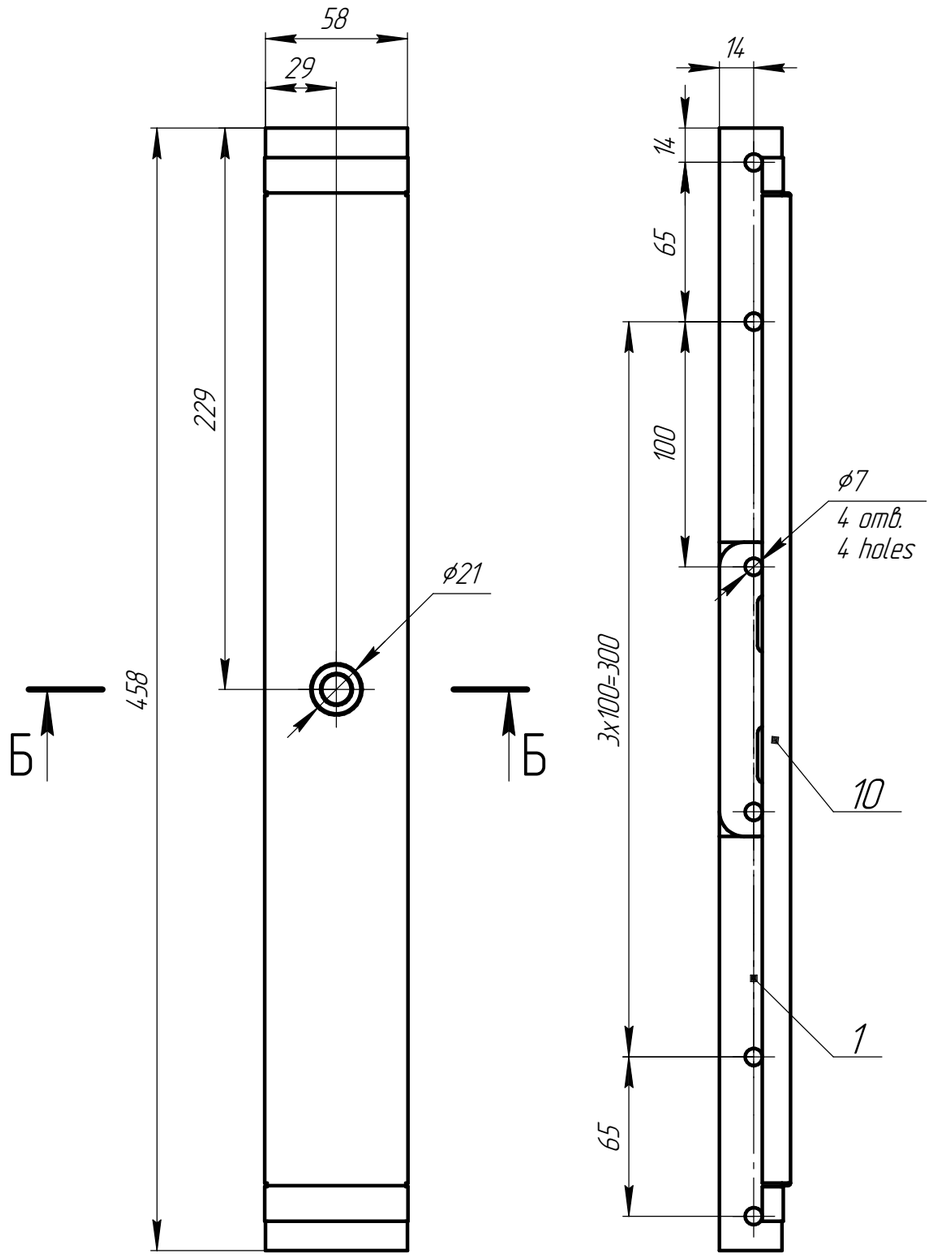

Б–Б(1:1)

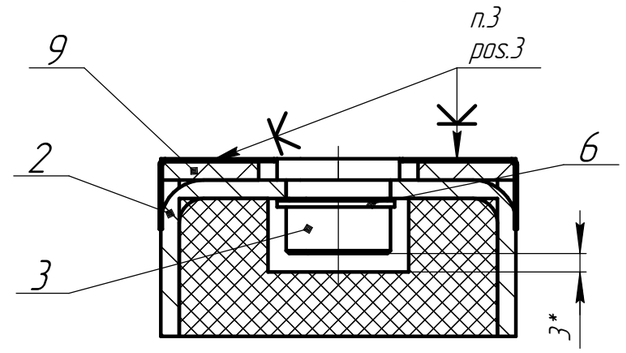

Для АЭС
For NPP

1 *Размер для справок.
*Reference dimension.
2 Общие допуски по ГОСТ 30893.1-2002 H14, h14, ±IT14/2.
General tolerances according to GOST 30893.1-2002: H14, h14, ±IT14/2.
3 Клей огнеупорный АлюТерм-1600 ТУ 23.20.13.190-002-33066103-2018.
Heat-resistant glue АлюТерм-1600 TU 123.20.13.190-002-33066103-2018.
4 Маркировать Ч. на бирке.
Mark the drawing No. on the tag

					КПУ-АСп-4-II-200х400-Ф-05.000 СБ			
Rev. / Изм.	Sheet / Лист	Doc. No. / № докум.	Sign. / Подп.	Date / Дата	Стенка вертикальная Vertical wall Сборочный чертеж Assembly drawing	Лит. / Letter	Масса / Weight	Масштаб / Scale
Разраб. / Drafted by							0,44	1:2,5
Н.контр. / Reg.Doc.Ctrl.						Лист / Sheet	Листов / Sheets	1
Утв. / Approved by								

Копировал Copied by Формат Size A3

Перв. примен. / Primary Usage

Справ. № / Reference No.

Подп. и дата / Sign. and Date

Инв. № дубл. / Repl. Inv. No.

Взам. инв. № / Copy Inv. No.

Подп. и дата / Sign. and Date

Инв. № подл. / Orig. Inv. No

КПУ-АСп-4-II-200х400-Ф-05.001

Ra 50

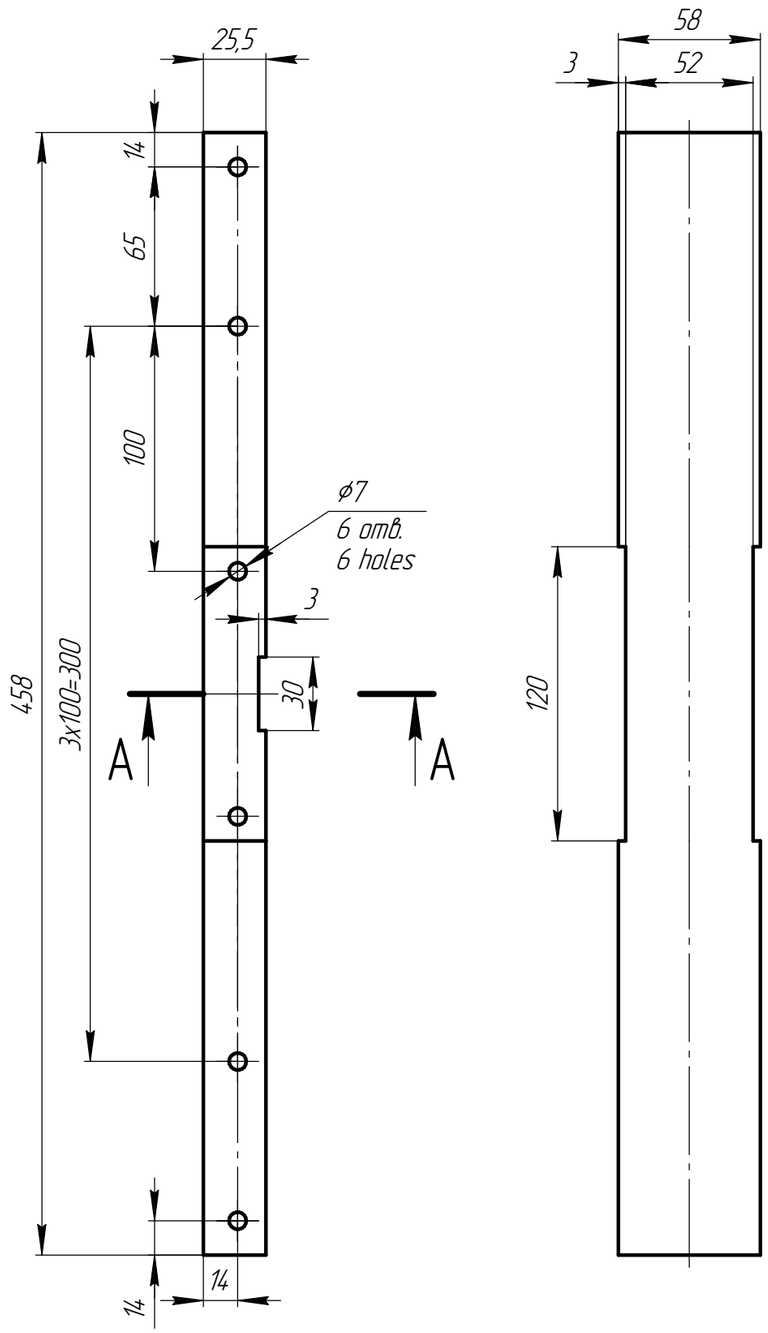

A–A

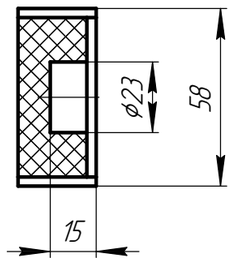

1 Общие допуски по ГОСТ 30893.1-2002: H14, h14, ±IT14/2.
General tolerances according to GOST 30893.1-2002: H14, h14, ±IT14/2.
2 Деталь изготовить по электронной модели "КПУ-АСп-4-II-200х400-Ф-05.001 - Уплотнитель.dxf".
Make a part according to electronic model "КПУ-АСп-4-II-200х400-Ф-05.001 - Sealing.dxf".
3 Маркировать Ч. на бирке.
Mark the drawing No. on the tag

					КПУ-АСп-4-II-200х400-Ф-05.001			
Rev. / Изм.	Sheet / Лист	Doc. No. / № докум.	Sign. / Подп.	Date / Дата	Уплотнитель Sealing	Лит. / Letter	Масса / Weight	Масштаб / Scale
Разраб. / Drafted by							0,18	1:2,5
Н.контр. / Reg.Doc.Ctrl.					Плита ПКВТ 1000х1200х60 ТУ 1593-013-33066103-2019 Plate ПКВТ 1000х1200х60 TU 1593-013-33066103-2019	Лист / Sheet	Листов / Sheets	1
Утв. / Approved by								

Копировал Copied by Формат Size A3

Перв. примен. / Primary Usage

Справ. № / Reference No.

Подп. и дата / Sign. and Date

Инв. № дубл. / Repl. Inv. No.

Взам. инв. № / Copy Inv. No.

Подп. и дата / Sign. and Date

Инв. № подл. / Orig. Inv. No

КПУ-АСп-4-II-200х400-Ф-05.002

Ra 12.5 (√)

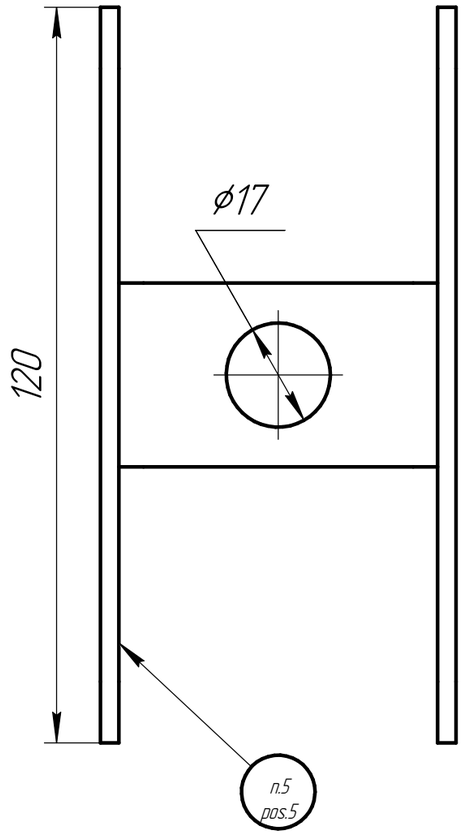

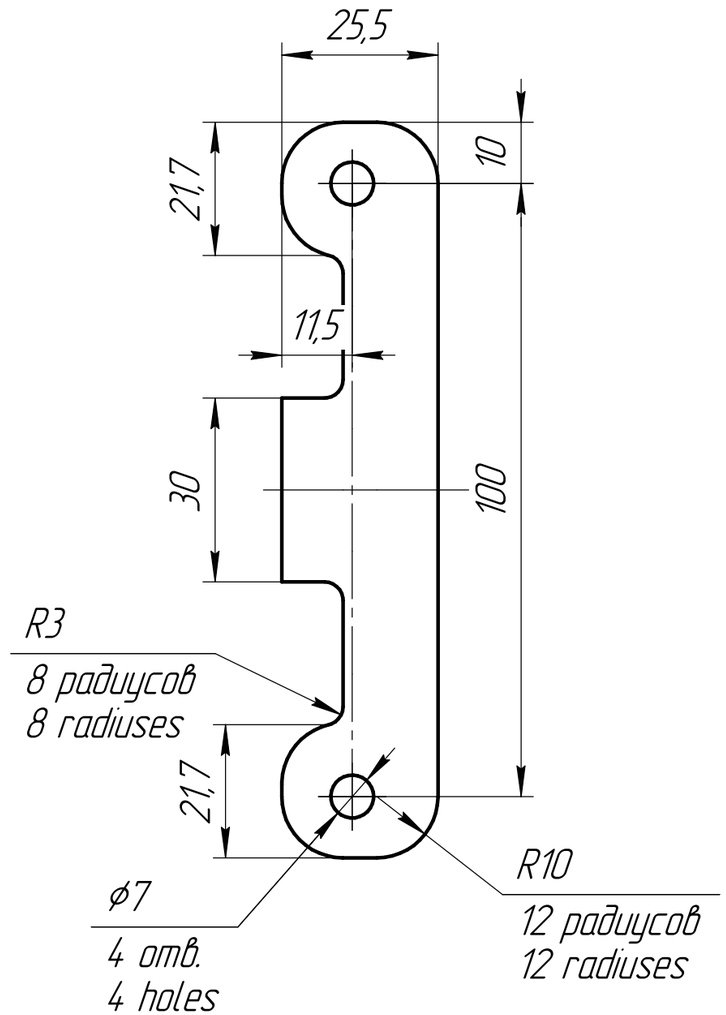

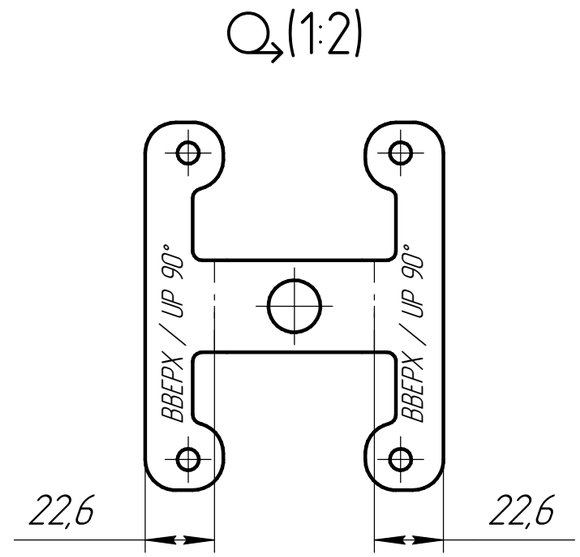

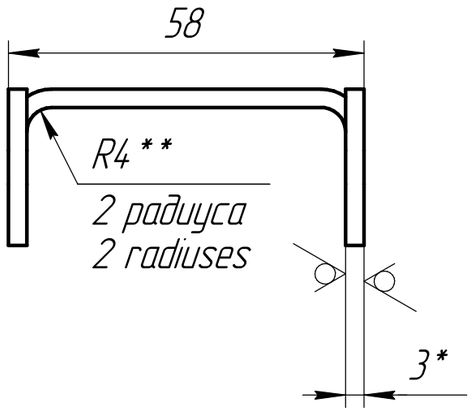

1 *Размер для справок.
*Reference dimension.
2 **Размер обеспечить инструментом.
**The size to be determined by the tool.
3 Общие допуски по ГОСТ 30893.1-2002 H14, h14, ±IT14/2.
General tolerances according to GOST 30893.1-2002: H14, h14, ±IT14/2.
4 Развертку изготовить по электронной модели "КПУ-АСп-4-II-200х400-Ф-05.002 - Ухо.dxf".
Make developed views according to electronic model "КПУ-АСп-4-II-200х400-Ф-05.002 - Lug.dxf".
5 Маркировать Ч.
Mark the drawing No.

					КПУ-АСп-4-II-200х400-Ф-05.002			
Rev. Изм.	Sheet Лист	Doc. No. № докум.	Sign. Подп.	Date Дата	Ухо Lug	Лит. Letter	Масса Weight	Масштаб Scale
Разраб. Drafted by							0,14	1:1
Н.контр. Reg.Doc.Ctrl.					Лист Sheet 6-ПН-3 ГОСТ 19903-2015 / 12Х18Н10Т ГОСТ 5582-75 Sheet 6-ПН-3 GOST 19903-2015 / 12Х18Н10Т steel grade, GOST 5582-75	Лист Sheet	Листов Sheets	1
Утв. Approved by								

Перв. примен. Primary Usage
Справ. № Reference No.
Подп. и дата Sign. and Date
Инв. № дубл. Repl. Inv. No.
Взам. инв. № Copy Inv. No.
Подп. и дата Sign. and Date
Инв. № подл. Orig. Inv. No.

Копировал Copied by Формат Size A3

Формат Size	Зона Area	Поз. Item	Обозначение Designation	Наименование Name	Кол. Qnty	Примечание Note
				Документация		
				Documentation		
*)			Рп-КПУ-200х400-00.000-01 СБ	Сборочный чертеж		*)А4, А3
				Assembly drawing.		
				Детали		
				Parts		
А3		1	Рп-КПУ-200х400-00.001-01	Швеллер горизонтальный	2	
				Horizontal steel channel		
А3		2	Рп-КПУ-200х400-00.002-01	Швеллер вертикальный	2	
				Vertical steel channel		

Перв. примен. / Primary Usage

Справ. № / Reference No.

Подп. и дата / Sign. and Date

Инв. № дубл. / Copy inv. No.

Взам. инв. № / Repl. Inv. No.

Подп. и дата / Sign. and Date

Инв. № подл. / Orig. Inv. No.

Rev. / Изм.	Sheet / Лист	Doc. No. / № докум.	Sign. / Подп.	Date / Дата
Разраб. / Drafted by				
Н.контр. / Reg.Doc.Ctrl.				
Утв. / Approved by				

Рп-КПУ-200х400-00.000-01

Рама монтажная
Mounting frame

Лит. / Letter	Лист / Sheet	Листов / Sheets
		1

Копировал Copied by

Формат Size A4

Рп-КПУ-200х400-00.000-01 СБ

Перв. примен. | Primary Usage

Справ. № | Reference No.

Подп. и дата | Sign. and Date

Инв. № дубл. | Repl. Inv. No.

Взам. инв. № | Copy Inv. No.

Подп. и дата | Sign. and Date

Инв. № подл. | Orig. Inv. No

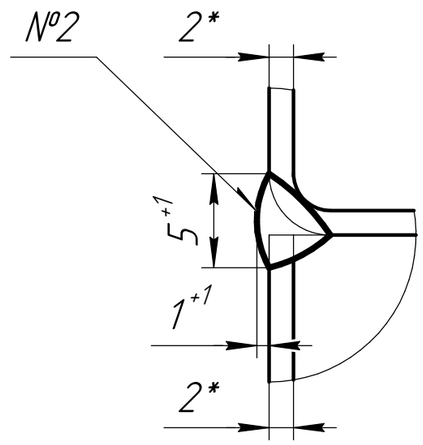

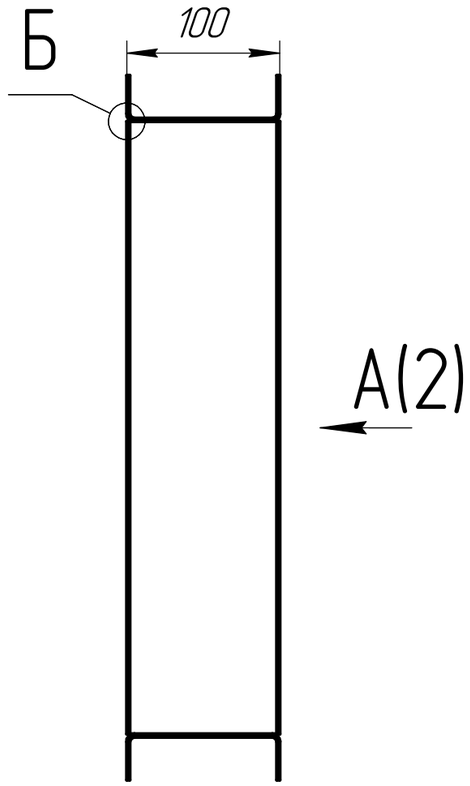

Таблица 2 – Сварные соединения
Table 2 – Welded joints

№ шва Weld No.	Обозначение Designation	Кол-во Qnty	Примечание Note
1	ГОСТ 14771-76-Т1-◺2 GOST 14771-76-Т1-◺2	4	○
2	Нестандартный шов Non-standard weld	4	○

Таблица 1 – Переменные данные для исполнений
Table 1 – Variable data for versions

Обозначение Designation	Покрытие Coating	Сварочная проволока Welding wire
Рп-КПУ-200х400-00.000-01	Покраска поверхности в 2 слоя: –первый слой грунт GRUNT (9018 Like) (MICW400 PE-GLOSSY толщина слоя – не менее 60 мкм; –второй слой порошковая краска RAL 7035 PE-MATT THIN FILM, толщина слоя – не менее 80 мкм. Общая толщина покрытия – не менее 140 мкм. Painting the surface in 2 layers: – the first layer is primer GRUNT (9018 Like) (MICW400 PE-GLOSSY), layer thickness is 60 μm min.; –the second layer is powder paint RAL 7035 PE-MAT THIN FILM, layer thickness is 80 μm min. The total thickness of the coating is 140 μm min.	Св-08Г2С ГОСТ 2246-70 Св-08Г2С GOST 2246-70
Рп-КПУ-200х400-00.000-02	Без покрытия Without coating	Св-08Г2С ГОСТ 2246-70 Св-08Г2С GOST 2246-70

1 *Размеры для справок.
*Reference dimensions.
2 Общие допуски по ГОСТ 30893.1-2002: H14, h14, ±IT14/2.
General tolerances according to GOST 30893.1-2002: H14, h14, ±IT14/2.
3 Сварка дуговая в среде защитных газов. Конструкция сварных соединений: см. табл. 2. Сварочная проволока: см. табл. 1.
Сварные швы обработать с шероховатостью Ra 12,5 мкм (Rz 80 мкм).
Shielded gas arc welding. Welded joints construction: see Table 2. Welding wire: see Table 1.
Finish welded joints with a roughness of Ra 12,5 μm (Rz 80 μm).
4 Методы и объем контроля сварных соединений: визуальный и измерительный контроль – 100% по ПНАЭ Г-7-016-89.
Methods and scope of control of welded joints: visual and dimensional inspection – 100% according to Rules and Norms of Nuclear Power Industry PNAE G-7-016-89.
5 Оценку качества сварных соединений выполнять по ПНАЭ Г-7-010-89, как для категории III.
The quality assessment of welded joints should be carried out according to Rules and Norms of Nuclear Power Industry PNAE G-7-010-89 as for category III.
6 Антикоррозионная защита поверхности изделия – в соответствии с табл. 1.
Anticorrosive protection of product surface – according to Table 1.
7 Маркировать Ч.
Mark the drawing No.

Rev. / Изм.	Sheet / Лист	Doc. No. / № докум.	Sign. / Подп.	Date / Дата	Рп-КПУ-200х400-00.000-01 СБ			
Разраб. / Drafted by		Хилюк / Hilyuk			Рама монтажная Mounting frame Сборочный чертеж Assembly drawing	Лит. / Letter	Масса / Weight	Масштаб / Scale
Н.контр. / Reg.Doc.Ctrl.		Вершинина / Vershinina					3,15	1:4
Утв. / Approved by		Хабибуллин / Khabibullin				Лист / Sheet 1	Листов / Sheets 2	

Копировал Copied by Формат Size А3

Рп-КПУ-200х400-00.001-01

Перв. примен. / Primary Usage

Справ. № / Reference No.

Подп. и дата / Sign. and Date

Инв. № дубл. / Repl. Inv. No.

Взам. инв. № / Copy Inv. No.

Подп. и дата / Sign. and Date

Инв. № подл. / Orig. Inv. No

Ra 12,5 (√)

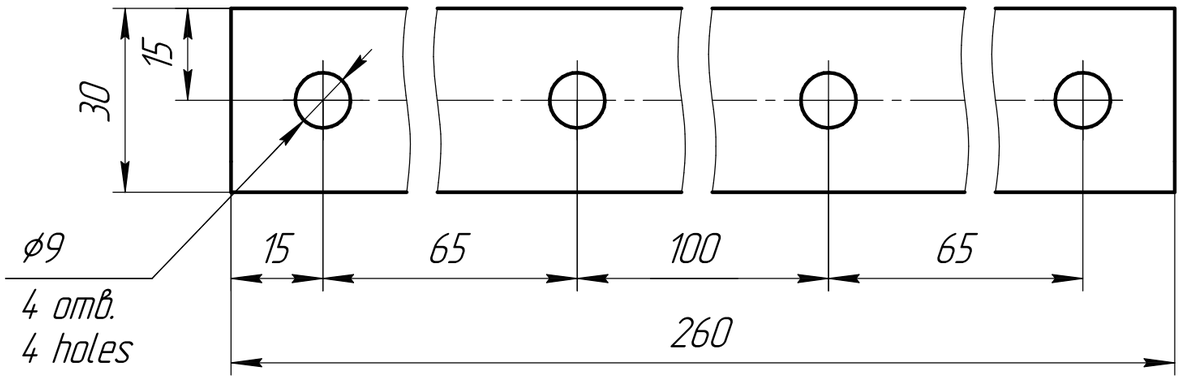

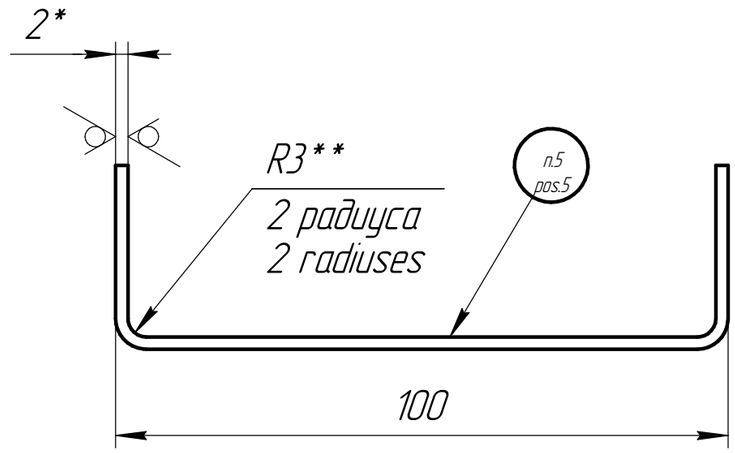

1 *Размер для справок.
*Reference dimension.
2 **Размеры обеспечить инструментом.
**The size to be determined by the tool.
3 Общие допуски по ГОСТ 30893.1-2002: H14, h14, ±IT14/2.
General tolerances according to GOST 30893.1-2002: H14, h14, ±IT14/2.
4 Развертку изготовить по электронной модели "Рп-КПУ-200х400-00.001 – Швеллер горизонтальный.dxf".
Make developed views according to electronic model "Рп-КПУ-200х400-00.001 – Horizontal steel channel.dxf".
5 Маркировать Ч.
Mark the drawing No.

Таблица 1 – Переменные данные для исполнений.
Table 1 – Variable data for versions.

Обозначение Designation	Материал Material
Рп-КПУ-200х400-00.001-01	Лист $\frac{\text{Б-ПН-2 ГОСТ 19903-2015}}{\text{ОК360В-Ст3сп5 ГОСТ 16523-97}}$ Sheet $\frac{\text{Б-ПН-2 GOST 19903-2015}}{\text{OK360B-Ст3сп5 steel grade, GOST 16523-97}}$
Рп-КПУ-200х400-00.001-02	Лист $\frac{\text{Б-ПН-2 ГОСТ 19903-2015}}{\text{12Х18Н10Т ГОСТ 5582-75}}$ Sheet $\frac{\text{Б-ПН-2 GOST 19903-2015}}{\text{12X18H10T steel grade, GOST 5582-75}}$

Rev. / Изм.	Sheet / Лист	Doc. No. / № докум.	Sign. / Подп.	Date / Дата	Рп-КПУ-200х400-00.001-01			
Разраб. / Drafted by		Хилюк / Hilyuk			Швеллер горизонтальный / Horizontal steel channel	Лит. / Letter	Масса / Weight	Масштаб / Scale
Н.контр. / Reg.Doc.Ctrl.		Вершинина / Vershinina					0,62	1:1
Утв. / Approved by		Хабибуллин / Khabibullin			См. табл. 1 See Table 1	Лист / Sheet	Листов / Sheets	1

Копировал Copied by

Формат Size A3

Рп-КПУ-200х400-00.002-01

Ra 12,5 (√)

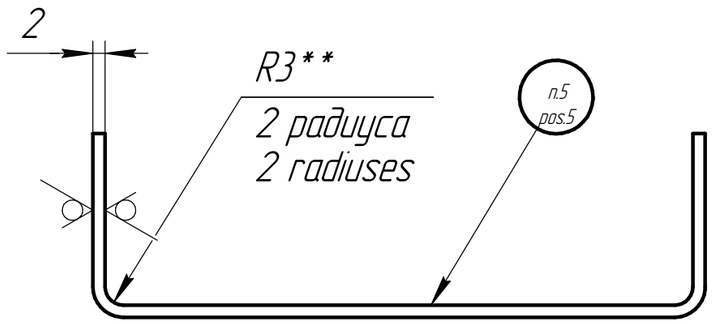

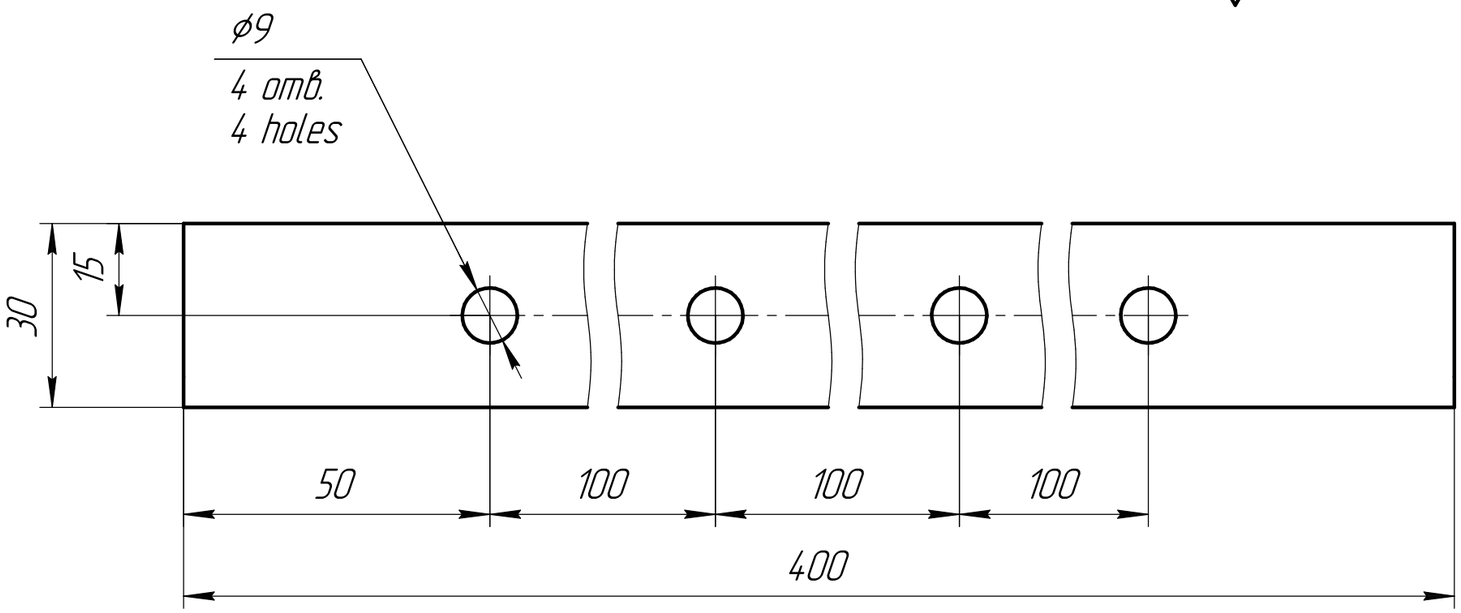

1 *Размер для справок.
*Reference dimension.
2 **Размеры обеспечить инструментом.
**The size to be determined by the tool.
3 Общие допуски по ГОСТ 30893.1-2002: H14, h14, ±IT14/2.
General tolerances according to GOST 30893.1-2002: H14, h14, ±IT14/2.
4 Развертку изготовить по электронной модели "Рп-КПУ-200х400-00.002 - Швеллер вертикальный.dxf".
Make developed views according to electronic model "Рп-КПУ-200х400-00.002 - Vertical steel channel.dxf".
5 Маркировать Ч.
Mark the drawing No.

Таблица 1 - Переменные данные для исполнений.
Table 1 - Variable data for versions.

Обозначение Designation	Материал Material
Рп-КПУ-200х400-00.002-01	Лист Б-ПН-2 ГОСТ 19903-2015 / ОК360В-Ст3сп5 ГОСТ 16523-97 Sheet Б-ПН-2 GOST 19903-2015 / ОК360В-Ст3сп5 steel grade, GOST 16523-97
Рп-КПУ-200х400-00.002-02	Лист Б-ПН-2 ГОСТ 19903-2015 / 12Х18Н10Т ГОСТ 5582-75 Sheet Б-ПН-2 GOST 19903-2015 / 12Х18Н10Т steel grade, GOST 5582-75

Rev. / Изм.	Sheet / Лист	Doc. No. / № докум.	Sign. / Подп.	Date / Дата	Рп-КПУ-200х400-00.002-01			
Разраб. / Drafted by		Хилюк / Hilyuk		12.11.2022	Швеллер вертикальный / Vertical steel channel	Лит. / Letter	Масса / Weight	Масштаб / Scale
Н.контр. / Reg.Doc.Ctrl.		Вершинина / Vershinina		12.11.2022			0,95	1:1
Утв. / Approved by		Хабибуллин / Khabibullin		12.11.2022	См. табл. 1 See Table 1	Лист / Sheet	Листов / Sheets	1

Копировал Copied by Формат Size A3

Перв. примен. / Primary Usage
Справ. № / Reference No.
Подп. и дата / Sign. and Date
Инв. № дубл. / Repl. Inv. No.
Взам. инв. № / Copy Inv. No.
Подп. и дата / Sign. and Date
Инв. № подл. / Orig. Inv. No

Формат Size	Зона Area	Поз. Item	Обозначение Designation	Наименование Name	Кол. Qnty	Примечание Note
				Документация		
				Documentation		
A3			ФО-КПУ-203х403-00.000-01 СБ	Сборочный чертеж		
				Assembly drawing		
				Детали		
				Parts		
A3		1	ФО-КПУ-203х403-00.001-01	Уголок	2	
				Angle		
		2	ФО-КПУ-203х403-00.002-01	Уголок	2	
				Angle		

Перв. примен. / Primary Usage

Справ. № / Reference No.

Подп. и дата / Sign. and Date

Инв. № дубл. / Copy inv. No.

Взам. инв. № / Repl. Inv. No.

Подп. и дата / Sign. and Date

Инв. № подл. / Orig. Inv. No.

Rev. / Изм.	Sheet / Лист	Doc. No. / № докум.	Sign. / Подп.	Date / Дата
Разраб. / Drafted by				
Н.контр. / Reg.Doc.Ctrl.				
Утв. / Approved by				

ФО-КПУ-203х403-00.000-01

Фланец ответный

Counter flange

Лит. / Letter	Лист / Sheet	Листов / Sheets
		1

Копировал Copied by

Формат Size A4

ФО-КПУ-203х403-00.000-01 СБ

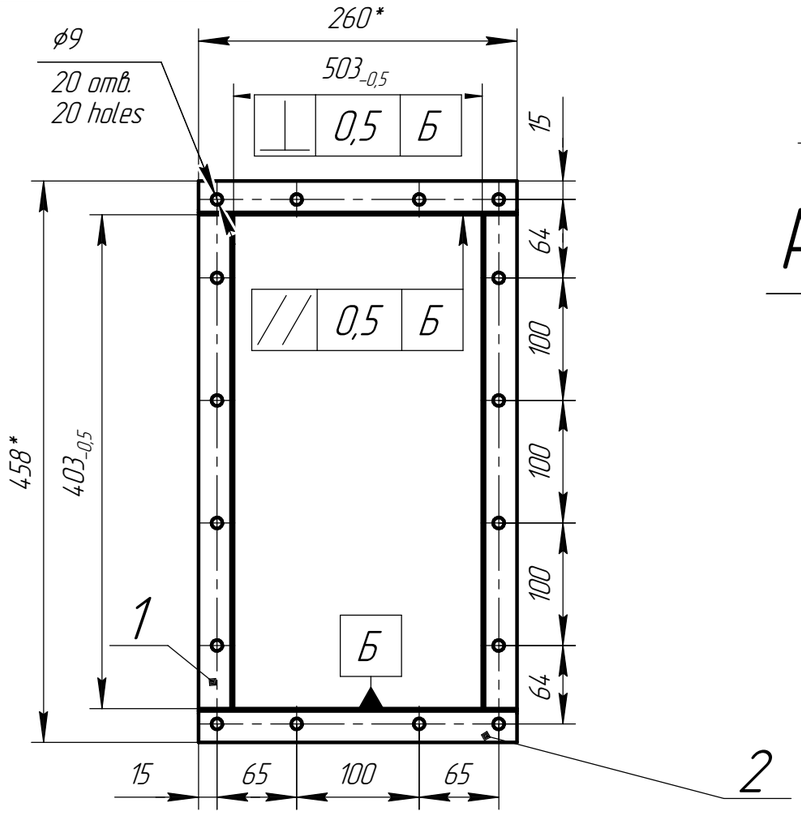

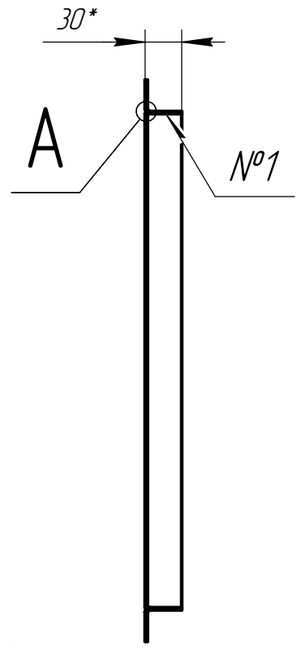

А(2:1)

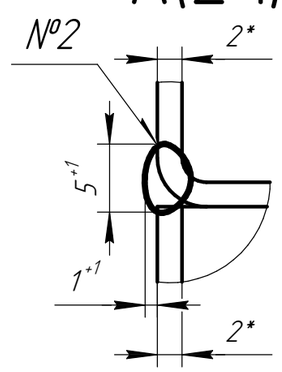

Таблица 2 – Сварные соединения
Table 2 – Welded joints

№ шва Weld No.	Обозначение Designation	Кол-во Qnty	Примечание Note
1	ГОСТ 14771-76-Т1-◺2 GOST 14771-76-Т1-◺2	4	○
2	Нестандартный шов Non-standart weld	4	○

Таблица 1 – Переменные данные для исполнений
Table 1 – Variable data for versions

Обозначение Designation	Покрытие Coating	Сварочная проволока Welding wire
ФО-КПУ-203х403-00.000-01	Горячее цинкование по ГОСТ 9.307-2021 Hot galvanizing according to GOST 9.307-2021	Св-08Г2С ГОСТ 2246-70 Св-08Г2С GOST 2246-70
ФО-КПУ-203х403-00.000-02	Без покрытия Without coating	Св-04Х19Н11М3 ГОСТ 2246-70 Св-04Х19Н11М3 GOST 2246-70

Для АЭС
For NPP

1 *Размеры для справок.
*Reference dimensions.
2 Общие допуски по ГОСТ 30893.1-2002: H14, h14, IT14/2.
General tolerances according to GOST 30893.1-2002: H14, h14, IT14/2.
3 Сварка дуговая в среде защитных газов. Конструкция сварных соединений в соответствии с табл. 2 . Сварочная проволока: см. табл. 1. Сварные швы обработать с шероховатостью Ra 12,5 мкм (Rz 80 мкм).
Shielded gas arc welding. Welded joints construction according to Table 2. Welding wire: see Table 1. Finish welded joints with a roughness of Ra 12,5 μm (Rz 80 μm).
4 Методы и объем контроля сварных соединений: визуальный и измерительный контроль – 100% по ПНАЭ Г-7-016-89.
Methods and scope of control of welded joints: visual and dimensional inspection – 100% according to Rules and Norms of Nuclear Power Industry PNAE G-7-016-89.
5 Оценку качества сварных соединений выполнять по ПНАЭ Г-7-010-89, как для категории III.
The quality assessment of welded joints should be carried out according to Rules and Norms of Nuclear Power Industry PNAE G-7-010-89 as for category III.
6 Антикоррозионная защита поверхности изделия – в соответствии с табл. 1.
Anticorrosive protection of product surface – according to Table 1.
7 Маркировать Ч. на бирке
Mark the drawing No. on the tag.

Rev. / Изм.	Sheet / Лист	Doc. No. / № докум.	Sign. / Подп.	Date / Дата	ФО-КПУ-203х403-00.000-01 СБ			
Разраб. / Drafted by		Кондратюк / Kondratyuk			Фланец ответный Counter flange Сборочный чертеж Assembly drawing	Лит. / Letter	Масса / Weight	Масштаб / Scale
							1,6	1:5
Н.контр. / Reg.Doc.Ctrl.		Вершинина / Vershinina				Лист / Sheet	Листов / Sheets	1
Утв. / Approved by		Хабибуллин / Khabibullin				ООО "ИнСетКом" InSetKom LLC		

Перв. примен. / Primary Usage
Справ. № / Reference No.
Подп. и дата / Sign. and Date
Инв. № дубл. / Repl. Inv. No.
Взам. инв. № / Copy Inv. No.
Подп. и дата / Sign. and Date
Инв. № подл. / Orig. Inv. No

Копировал Copied by Формат Size А3

ФО-КПУ-203х403-00.001-01

Ra 12,5 (√)

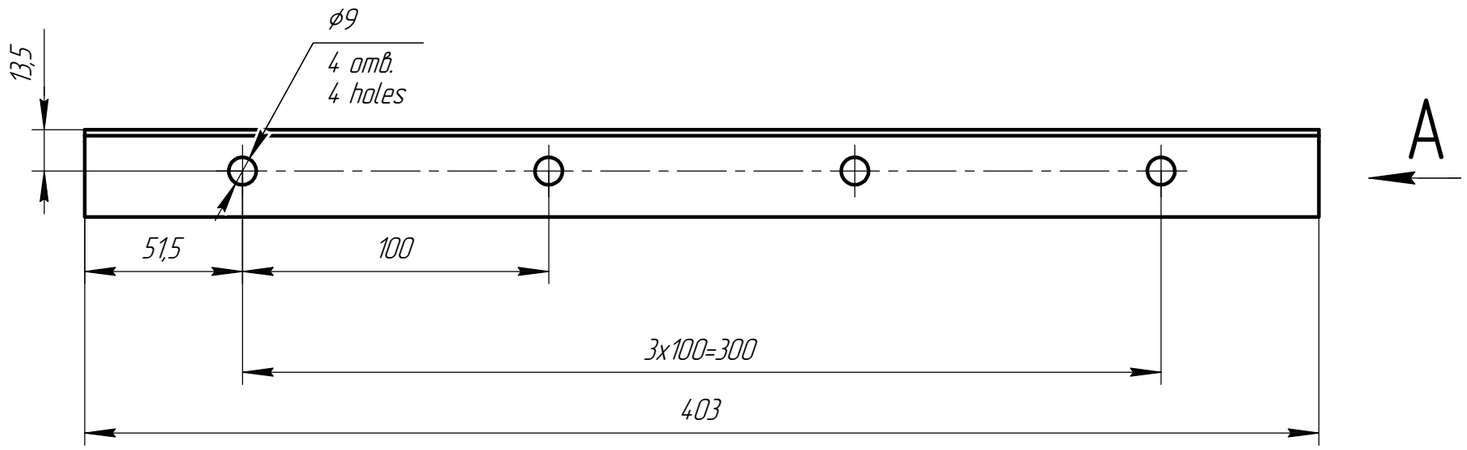

A(2:1)

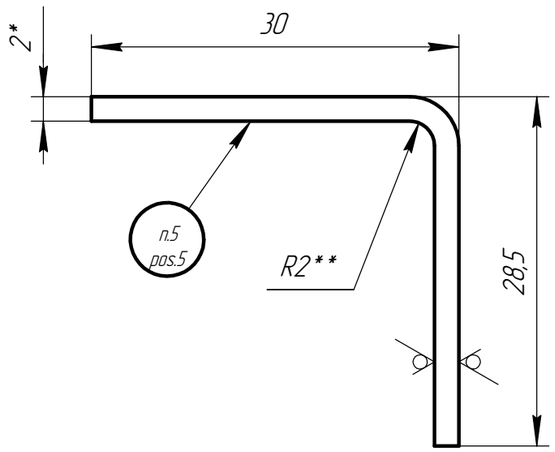

1 *Размер для справок.
*Reference dimension.
2 **Размеры обеспечить инструментом.
**The size to be determined by the tool.
3 Общие допуски по ГОСТ 30893.1-2002: H14, h14, ±IT14/2.
General tolerances according to GOST 30893.1-2002: H14, h14, ±IT14/2.
4 Развертку изготовить по электронной модели "ФО-КПУ-203х403-00.002 - Уголок.dxf".
Make developed views according to electronic model "ФО-КПУ-203х403-00.002 - Angle.dxf".
5 Маркировать Ч.
Mark the drawing No.

Таблица 1 - Переменные данные для исполнений
Table 1 - Variable data for versions

Обозначение Designation	Материал Material
ФО-КПУ-203х403-00.002-01	Лист Б-ПН-2 ГОСТ 19903-2015 / ОК360В-Ст3сп5 ГОСТ 16523-97 Sheet Б-ПН-2 GOST 19903-2015 / ОК360В-Ст3сп5 steel grade, GOST 16523-97
ФО-КПУ-203х403-00.002-02	Лист Б-ПН-2 ГОСТ 19903-2015 / 12Х18Н10Т ГОСТ 5582-75 Sheet Б-ПН-2 GOST 19903-2015 / 12Х18Н10Т steel grade, GOST 5582-75

Rev. / Изм.	Sheet / Лист	Doc. No. / № докум.	Sign. / Подп.	Date / Дата	ФО-КПУ-203х403-00.001-01	Лит. / Letter	Масса / Weight	Масштаб / Scale
Разраб. / Drafted by		Кондратюк / Kondratyuk		12.11.2022	Уголок / Angle		0,35	1:2
Н.контр. / Reg.Doc.Ctrl.		Вершинина / Vershinina		12.11.2022		Лист / Sheet	Листов / Sheets	1
Утв. / Approved by		Хабибуллин / Khabibullin		12.11.2022	См. табл. 1 See Table 1	ООО "ИнСетКом" InSetKom LLC		

Копировал Copied by

Формат Size A3

Перв. примен. / Primary Usage

Справ. № / Reference No.

Подп. и дата / Sign. and Date

Инв. № дубл. / Repl. Inv. No.

Взам. инв. № / Copy Inv. No.

Подп. и дата / Sign. and Date

Инв. № подл. / Orig. Inv. No

ФО-КПУ-203х403-00.002-01

Перв. примен. / Primary Usage

Справ. № / Reference No.

Подп. и дата / Sign. and Date

Инв. № дубл. / Repl. Inv. No.

Взам. инв. № / Copy Inv. No.

Подп. и дата / Sign. and Date

Инв. № подл. / Orig. Inv. No

Ra 12,5 (√)

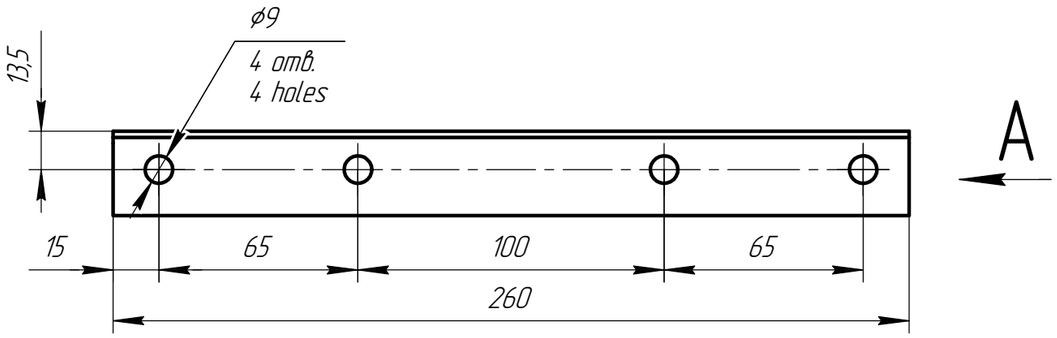

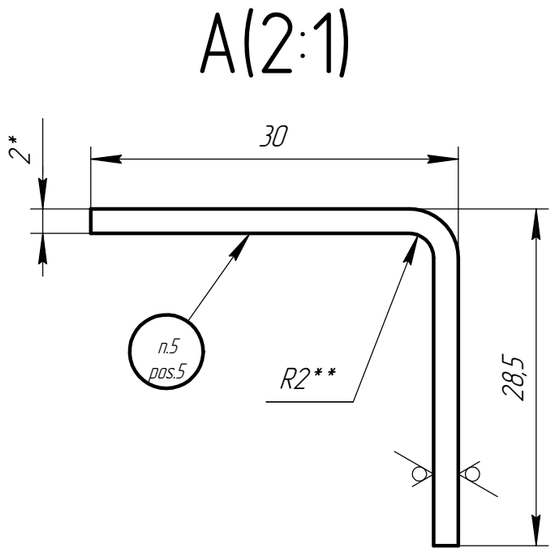

1 *Размер для справок.
*Reference dimension.
2 **Размеры обеспечить инструментом.
**The size to be determined by the tool.
3 Общие допуски по ГОСТ 30893.1-2002: H14, h14, ±IT14/2.
General tolerances according to GOST 30893.1-2002: H14, h14, ±IT14/2.
4 Развертку изготовить по электронной модели "ФО-КПУ-203х403-00.002 - Стенка левая.dxf".
Make developed views according to electronic model "ФО-КПУ-203х403-00.002 - Left wall.dxf".
5 Маркировать Ч.
Mark the drawing No.

Таблица 1 - Переменные данные для исполнений
Table 1 - Variable data for versions

Обозначение Designation	Материал Material
ФО-КПУ-203х403-00.002-01	Лист Б-ПН-2 ГОСТ 19903-2015 / ОК360В-Ст3сп5 ГОСТ 16523-97 Sheet Б-ПН-2 GOST 19903-2015 / OK360B-Ст3сп5 steel grade, GOST 16523-97
ФО-КПУ-203х403-00.002-02	Лист Б-ПН-2 ГОСТ 19903-2015 / 12Х18Н10Т ГОСТ 5582-75 Sheet Б-ПН-2 GOST 19903-2015 / 12X18H10T steel grade, GOST 5582-75

Rev. / Изм.	Sheet / Лист	Doc. No. / № докум.	Sign. / Подп.	Date / Дата	ФО-КПУ-203х403-00.002-01			
Разраб. / Drafted by		Кондратюк / Kondratyuk		12.11.2022	Уголок / Angle	Лит. / Letter	Масса / Weight	Масштаб / Scale
Н.контр. / Reg.Doc.Ctrl.		Вершинина / Vershinina		12.11.2022			0,22	1:2
Утв. / Approved by		Хабибуллин / Khabibullin		12.11.2022	См. табл. 1 See Table 1	Лист / Sheet	Листов / Sheets	1
						ООО "ИнСетКом" InSetKom LLC		

Копировал Copied by Формат Size A3

Формат Size	Зона Area	Поз. Item	Обозначение Designation	Наименование Name	Кол. Qnty	Примечание Note
				Документация		
				Documentation		
A3			ФО-КПУ-205х405-00.000-01 СБ	Сборочный чертеж		
				Assembly drawing		
				Детали		
				Parts		
A3		1	ФО-КПУ-205х405-00.001-01	Уголок	2	
				Angle		
		2	ФО-КПУ-205х405-00.002-01	Уголок	2	
				Angle		

Перв. примен. / Primary Usage

Справ. № / Reference No.

Подп. и дата / Sign. and Date

Инв. № дубл. / Copy inv. No.

Взам. инв. № / Repl. Inv. No.

Подп. и дата / Sign. and Date

Инв. № подл. / Orig. Inv. No.

Rev. / Изм.	Sheet / Лист	Doc. No. / № докум.	Sign. / Подп.	Date / Дата
Разраб. / Drafted by				
Н.контр. / Reg.Doc.Ctrl.				
Утв. / Approved by				

ФО-КПУ-205х405-00.000-01

Фланец ответный

Counter flange

Лит. / Letter	Лист / Sheet	Листов / Sheets
		1

Копировал Copied by

Формат Size A4

ФО-КПУ-205х405-00.000-01 СБ

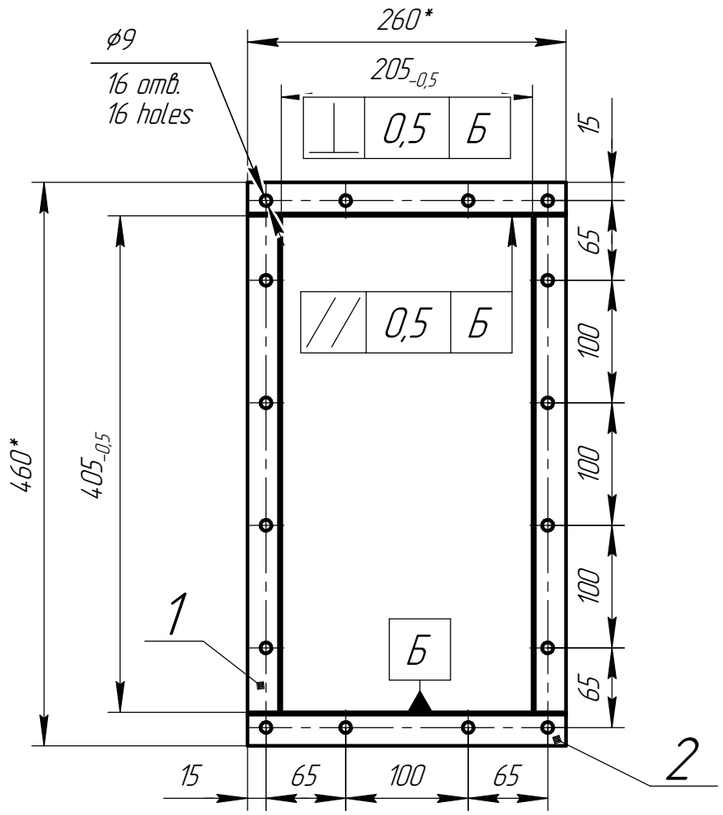

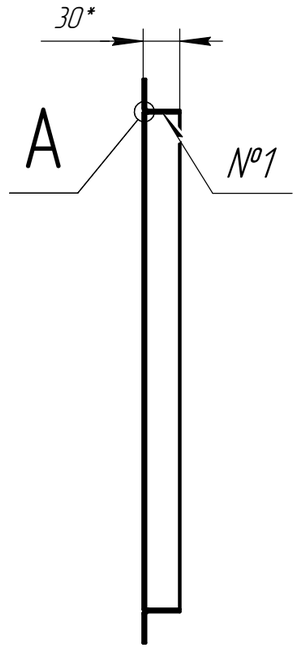

A(2:1)

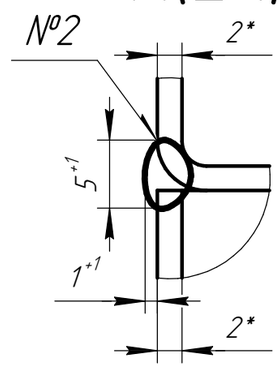

Таблица 2 – Сварные соединения
Table 2 – Welded joints

№ шва Weld No.	Обозначение Designation	Кол-во Qnty	Примечание Note
1	ГОСТ 14.771-76-Т1-◺2 GOST 14.771-76-Т1-◺2	4	○
2	Нестандартный шов Non-standart weld	4	○

Таблица 1 – Переменные данные для исполнений
Table 1 – Variable data for versions

Обозначение Designation	Покрытие Coating	Сварочная проволока Welding wire
ФО-КПУ-205х405-00.000-01	Горячее цинкование по ГОСТ 9.307-2021 Hot galvanizing according to GOST 9.307-2021	Св-08Г2С ГОСТ 2246-70 Св-08Г2С GOST 2246-70
ФО-КПУ-205х405-00.000-02	Без покрытия Without coating	Св-04Х19Н11М3 ГОСТ 2246-70 Св-04Х19Н11М3 GOST 2246-70

Для АЭС
For NPP

1 *Размеры для справок.
*Reference dimensions.
2 Общие допуски по ГОСТ 30893.1-2002: H14, h14, IT14/2.
General tolerances according to GOST 30893.1-2002: H14, h14, IT14/2.
3 Сварка дуговая в среде защитных газов. Конструкция сварных соединений в соответствии с табл. 2 . Сварочная проволока: см. табл. 1. Сварные швы обработать с шероховатостью Ra 12,5 мкм (Rz 80 мкм).
Shielded gas arc welding. Welded joints construction according to Table 2. Welding wire: see Table 1. Finish welded joints with a roughness of Ra 12,5 μm (Rz 80 μm).
4 Методы и объем контроля сварных соединений: визуальный и измерительный контроль – 100% по ПНАЭ Г-7-016-89.
Methods and scope of control of welded joints: visual and dimensional inspection – 100% according to Rules and Norms of Nuclear Power Industry PNAE G-7-016-89.
5 Оценку качества сварных соединений выполнять по ПНАЭ Г-7-010-89, как для категории III.
The quality assessment of welded joints should be carried out according to Rules and Norms of Nuclear Power Industry PNAE G-7-010-89 as for category III.
6 Антикоррозионная защита поверхности изделия – в соответствии с табл. 1.
Anticorrosive protection of product surface – according to Table 1.
7 Маркировать Ч. на бирке
Mark the drawing No. on the tag.

Rev. / Изм.	Sheet / Лист	Doc. No. / № докум.	Sign. / Подп.	Date / Дата
Разраб. / Drafted by		Кондратюк / Kondratyuk		
Н.контр. / Reg.Doc.Ctrl.		Вершинина / Vershinina		
Утв. / Approved by		Хабибуллин / Khabibullin		

ФО-КПУ-205х405-00.000-01 СБ

Фланец ответный
Counter flange
Сборочный чертеж
Assembly drawing

Лит. / Letter	Масса / Weight	Масштаб / Scale
	1,6	1:5

Лист / Sheet	Листов / Sheets
	1

ООО "ИнСетКом"
InSetKom LLC

Копировал Copied by

Формат Size A3

Перв. примен. / Primary Usage
Справ. № / Reference No.
Подп. и дата / Sign. and Date
Инв. № дубл. / Repl. Inv. No.
Взам. инв. № / Copy Inv. No.
Подп. и дата / Sign. and Date
Инв. № подл. / Orig. Inv. No

ФО-КПУ-205х405-00.001-01

Ra 12,5 (√)

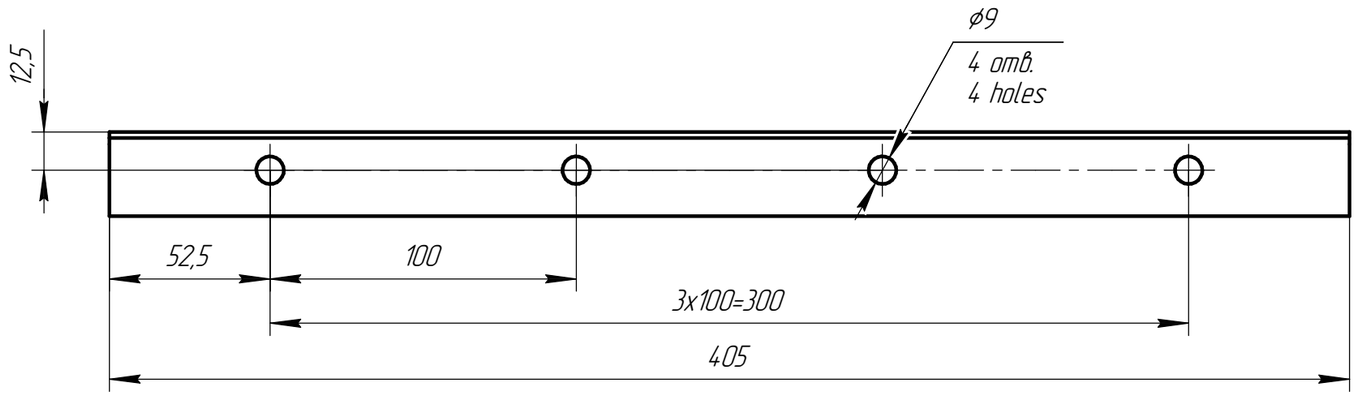

A

A(2:1)

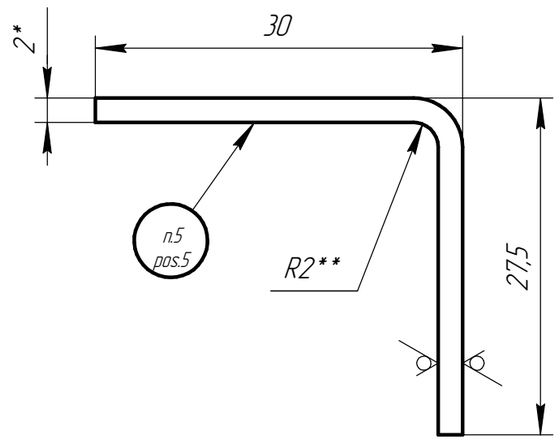

Таблица 1 – Переменные данные для исполнений
Table 1 – Variable data for versions

Обозначение Designation	Материал Material
ФО-КПУ-205х405-00.002-01	Лист Б-ПН-2 ГОСТ 19903-2015 / ОК360В-Ст3сп5 ГОСТ 16523-97 Sheet Б-ПН-2 GOST 19903-2015 / ОК360В-Ст3сп5 steel grade, GOST 16523-97
ФО-КПУ-205х405-00.002-02	Лист Б-ПН-2 ГОСТ 19903-2015 / 12Х18Н10Т ГОСТ 5582-75 Sheet Б-ПН-2 GOST 19903-2015 / 12Х18Н10Т steel grade, GOST 5582-75

1 *Размер для справок.
*Reference dimension.
2 **Размеры обеспечить инструментом.
**The size to be determined by the tool.
3 Общие допуски по ГОСТ 30893.1-2002: H14, h14, ±IT14/2.
General tolerances according to GOST 30893.1-2002: H14, h14, ±IT14/2.
4 Развертку изготовить по электронной модели "ФО-КПУ-205х405-00.002 – Уголок.dxf".
Make developed views according to electronic model "ФО-КПУ-205х405-00.002 – Angle.dxf".
5 Маркировать Ч.
Mark the drawing No.

Rev. / Изм.	Sheet / Лист	Doc. No. / № докум.	Sign. / Подп.	Date / Дата
Разраб. / Drafted by		Кондратюк / Kondratyuk		
Н.контр. / Reg.Doc.Ctrl.		Вершинина / Vershinina		
Утв. / Approved by		Хабибуллин / Khabibullin		

ФО-КПУ-205х405-00.001-01

Уголок
Angle

См. табл. 1
See Table 1

Лит. / Letter	Масса / Weight	Масштаб / Scale
	0,34	1:2
Лист / Sheet	Листов / Sheets	1

ООО "ИнСетКом"
InSetKom LLC

Копировал Copied by

Формат Size A3

Перв. примен. / Primary Usage

Справ. № / Reference No.

Подп. и дата / Sign. and Date

Инв. № дубл. / Repl. Inv. No.

Взам. инв. № / Copy Inv. No.

Подп. и дата / Sign. and Date

Инв. № подл. / Orig. Inv. No

ФО-КПУ-205х405-00.002-01

Перв. примен. | Primary Usage
Справ. № | Reference No.
Подп. и дата | Sign. and Date
Инв. № дубл. | Repl. Inv. No.
Взам. инв. № | Copy Inv. No.
Подп. и дата | Sign. and Date
Инв. № подл. | Orig. Inv. No

Ra 12,5 (√)

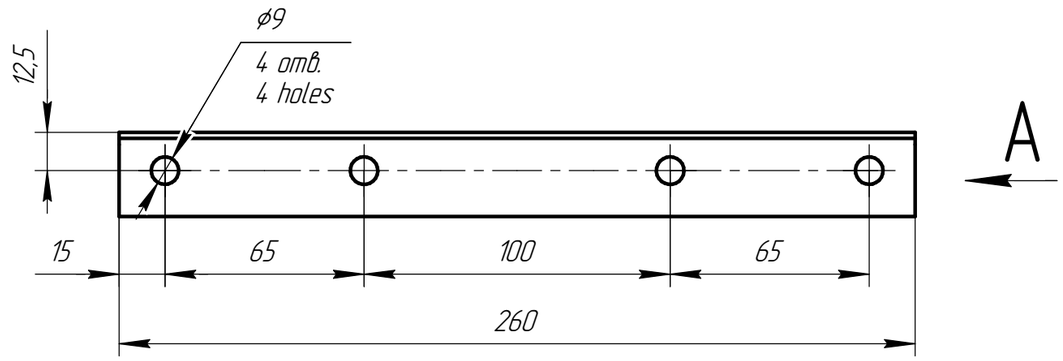

A(2:1)

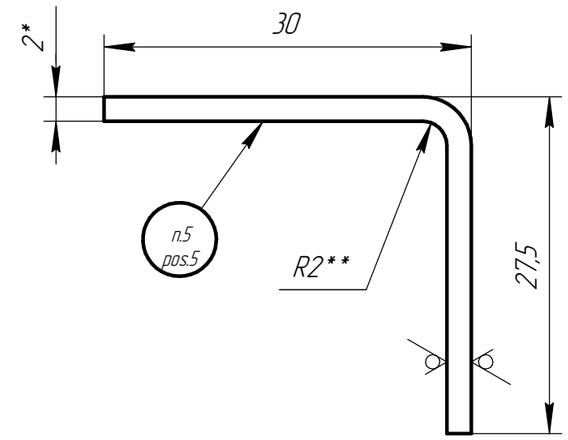

Таблица 1 – Переменные данные для исполнений
Table 1 – Variable data for versions

Обозначение Designation	Материал Material
ФО-КПУ-205х405-00.002-01	Лист Б-ПН-2 ГОСТ 19903-2015 / ОК360В-Ст3сп5 ГОСТ 16523-97 Sheet Б-ПН-2 GOST 19903-2015 / ОК360В-Ст3сп5 steel grade, GOST 16523-97
ФО-КПУ-205х405-00.002-02	Лист Б-ПН-2 ГОСТ 19903-2015 / 12Х18Н10Т ГОСТ 5582-75 Sheet Б-ПН-2 GOST 19903-2015 / 12Х18Н10Т steel grade, GOST 5582-75

1 *Размер для справок.
*Reference dimension.
2 **Размеры обеспечить инструментом.
**The size to be determined by the tool.
3 Общие допуски по ГОСТ 30893.1-2002: H14, h14, ±IT14/2.
General tolerances according to GOST 30893.1-2002: H14, h14, ±IT14/2.
4 Развертку изготовить по электронной модели "ФО-КПУ-205х405-00.002 – Уголок.dxf".
Make developed views according to electronic model "ФО-КПУ-205х405-00.002 – Angle.dxf".
5 Маркировать Ч.
Mark the drawing No.

Rev. / Изм.	Sheet / Лист	Doc. No. / № докум.	Sign. / Подп.	Date / Дата	ФО-КПУ-205х405-00.002-01			
Разраб. / Drafted by		Кондратюк / Kondratyuk			Уголок / Angle	Лит. / Letter	Масса / Weight	Масштаб / Scale
Н.контр. / Reg.Doc.Ctrl.		Вершинина / Vershinina					0,22	1:2
Утв. / Approved by		Хабибуллин / Khabibullin			См. табл. 1 / See Table 1	Лист / Sheet	Листов / Sheets	1
						ООО "ИнСетКом" / InSetKom LLC		

Копировал Copied by Формат Size A3