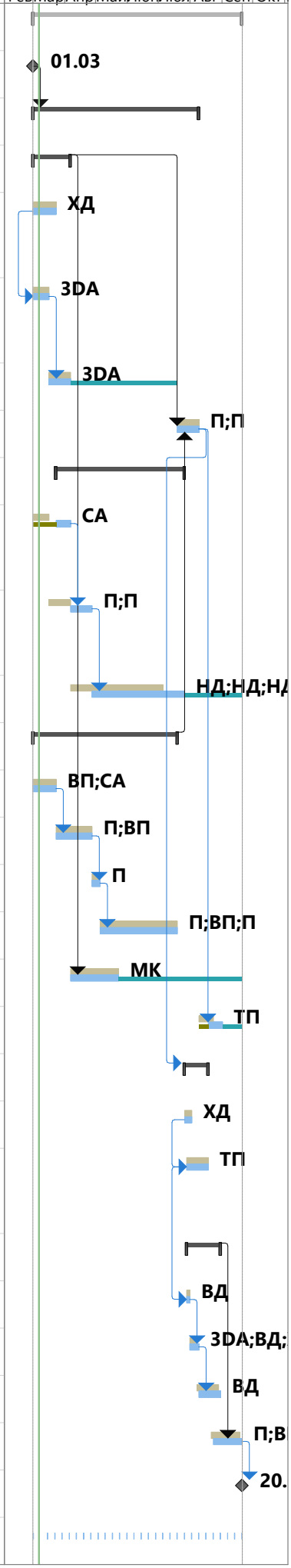Ид.		Режи задач	Название задачи	Длительно	Начало	Окончание	Затраты
0			**Разработка карты города**	**28 нед**	**Ср 01.03.23**	**Ср 20.09.23**	**₽68 115,00**
1			Начало проекта	0 нед	Ср 01.03.23	Ср 01.03.23	₽0,00
2			**Создание интерфейса**	**22 нед**	**Ср 01.03.23**	**Ср 09.08.23**	**₽5 550,00**
3			**Разработка дизайна интерфеі**	**5 нед**	**Ср 01.03.23**	**Чт 06.04.23**	**₽2 770,00**
4			Разработка 2D графических элементов	3 нед	Ср 01.03.23	Чт 23.03.23	₽1 030,00
5			Разработка 3D графических элементов	2 нед	Ср 01.03.23	Чт 16.03.23	₽710,00
6			Создание заставки	3 нед	Чт 16.03.23	Чт 06.04.23	₽1 030,00
7			Программирование интерфей	3 нед	Ср 19.07.23	Ср 09.08.23	₽1 780,00
8			**Построение базы объектов**	**17 нед**	**Чт 23.03.23**	**Ср 26.07.23**	**₽15 530,00**
9			Анализ и построение структуры базы объектов	2 нед	Чт 23.03.23	Чт 06.04.23	₽1 900,00
10			Программирование средств обработки базы объектов	3 нед	Чт 06.04.23	Чт 27.04.23	₽1 780,00
11			Наполнение базы объектов	12 нед	Чт 27.04.23	Ср 26.07.23	₽4 850,00
12			**Создание ядра GIS**	**19 нед**	**Ср 01.03.23**	**Ср 19.07.23**	**₽18 680,00**
13			Анализ и проектирование ядр	3 нед	Ср 01.03.23	Чт 23.03.23	₽4 000,00
14			Создание модели ядра	5 нед	Чт 23.03.23	Чт 27.04.23	₽3 550,00
15			Тестирование модели ядра	1 нед	Чт 27.04.23	Пт 05.05.23	₽330,00
16			Создание рабочей версии ядр	10 нед	Пт 05.05.23	Ср 19.07.23	₽9 800,00
17			Создание мультимедиа-наполне	6 нед	Чт 06.04.23	Вт 23.05.23	₽740,00
18			Создание справочной системы	2 нед	Пт 18.08.23	Пт 01.09.23	₽420,00
19			**Создание руководства пользова**	**3,4 нед**	**Ср 26.07.23**	**Пт 18.08.23**	**₽1 010,00**
20			Разработка дизайна руководс	1 нед	Ср 26.07.23	Ср 02.08.23	₽390,00
21			Написание руководства пользователя	3 нед	Пт 28.07.23	Пт 18.08.23	₽620,00
22			**Создание web-сайта и поддерж**	**4,6 нед**	**Пт 28.07.23**	**Ср 30.08.23**	**₽2 106,00**
23			Разработка структуры сайта	1 день	Пт 28.07.23	Пн 31.07.23	₽106,00
24			Разработка дизайна сайта	1,4 нед	Пн 31.07.23	Ср 09.08.23	₽1 110,00
25			Наполнение сайта	3 нед	Ср 09.08.23	Ср 30.08.23	₽890,00
26			Тестирование сайта	4 нед	Ср 23.08.23	Ср 20.09.23	₽4 040,00
27			Сдача сайта в эксплуатацию	0 нед	Ср 20.09.23	Ср 20.09.23	₽0,00
28			**Совещание**	**28 нед**	**Ср 01.03.23**	**Ср 20.09.23**	**₽20 039,00**