СК20.01.01.01.406

Перв. примен. СК20.01.01.01.000

Справ. №

Ra 25

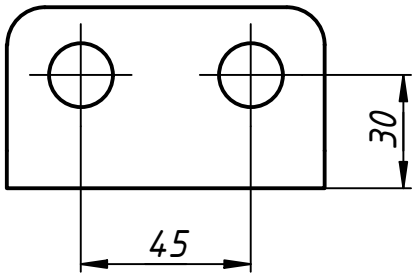

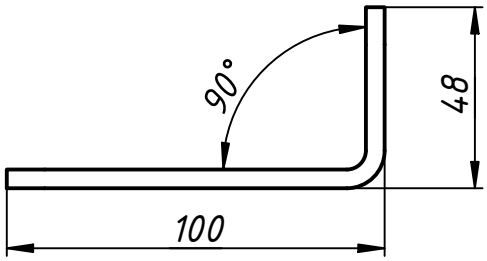

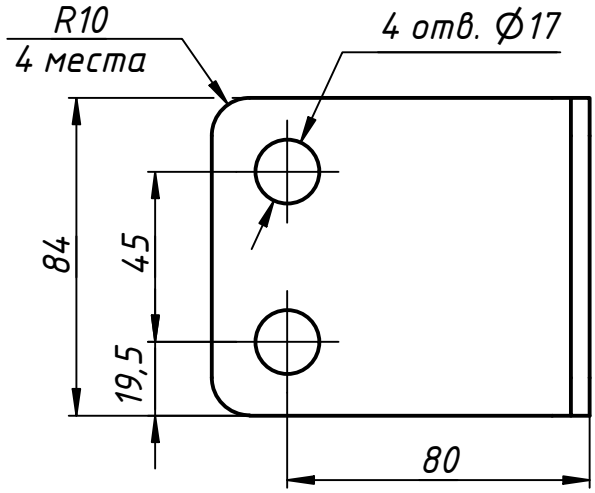

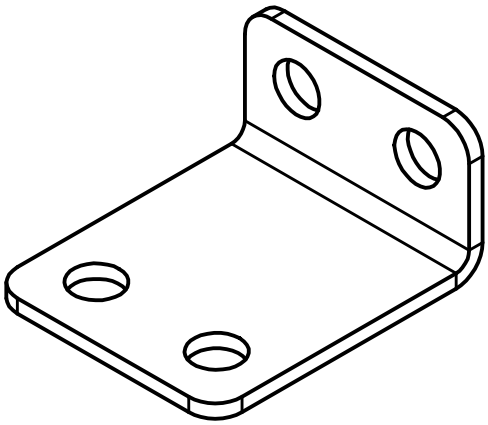

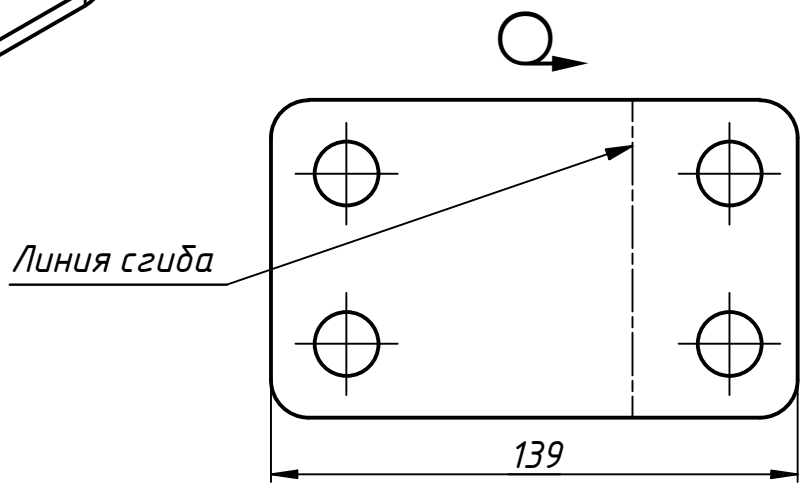

1. Неуказанные предельные отклонения размеров: отверстий H14, остальных $\pm \frac{IT14}{2}$;
2. Внутренние радиусы сгибов 5мм;
3. Покрытие Ц40...50;
4. Маркировать Ч и клеймить К.

Подп. и дата

Инв. № дубл.

Взам. инв. №

Подп. и дата

Инв. № подл.

Изм.	Лист	№ докум.	Подп.	Дата
Разраб.		Солянников		14.07.2020
Пров.		Брагин		
Т. контр.				
Нач.отд.				
Н. контр.				
Утв.		Брагин		

СК20.01.01.01.406

Кронштейн

Лит.	Масса	Масштаб
0	0,4	1 : 2

Лист | Листов 1

Лист Б-ПН-О-5,0 ГОСТ 19903-2015/Ст3пс-св ГОСТ 14637-89

ООО "Воронежсельмаш"

Копировал

Формат А4