СВП120.00.461

Перв. примен. СВП120.00.060

Справ. №

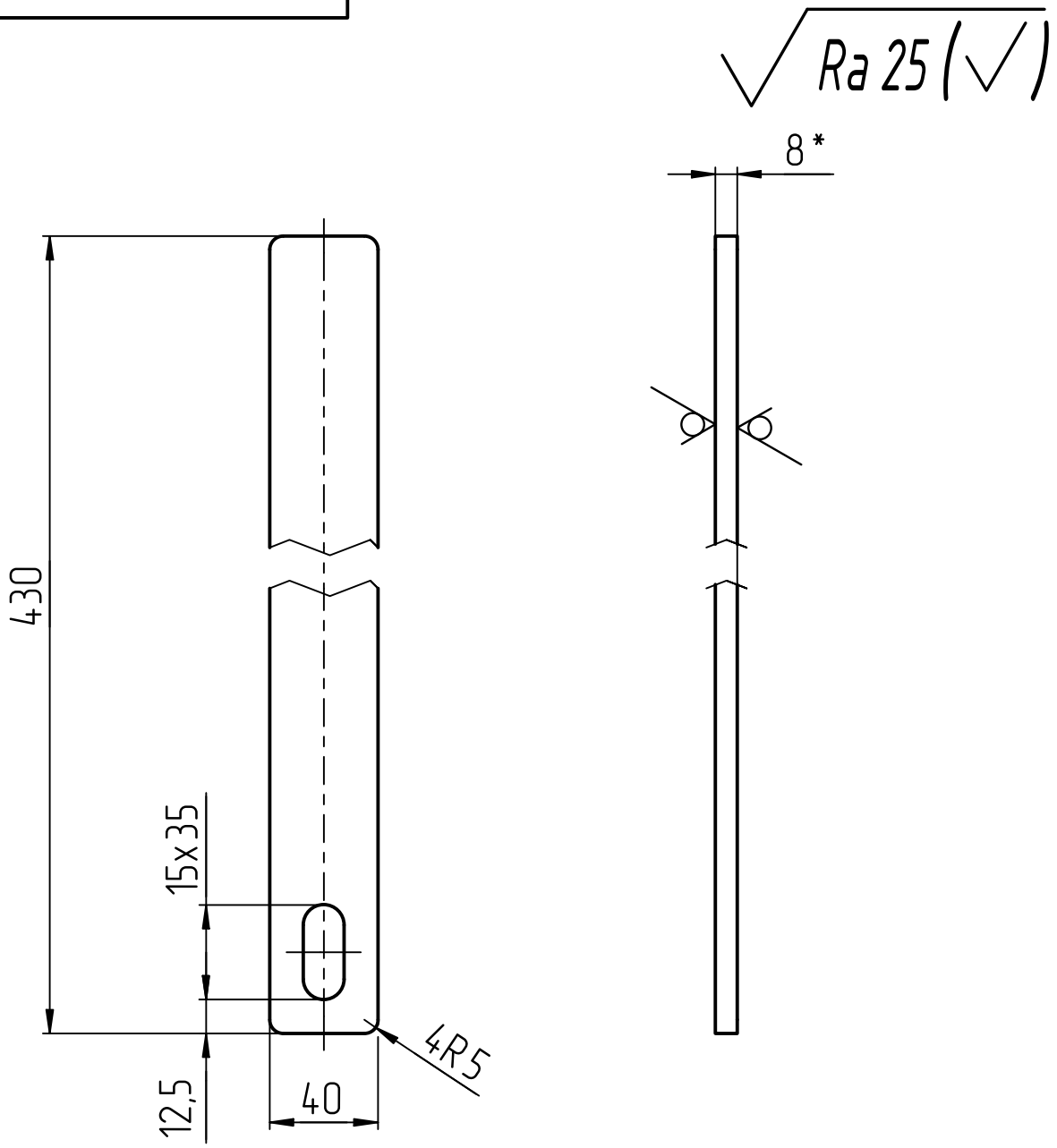

1. *Размеры для справок.
2. H14, h14, ±t4/2.
3. Деталь изг. на комплексе лазерной резки.
4. Маркировать Ч и клеймить К.

Подп. и дата

Инв. № дубл.

Взам. инв. №

Подп. и дата

Инв. № подл.

Изм.	Лист	№ докум.	Подп.	Дата
Разраб.		Николенко		29.08.2018
Пров.		Богданов		
Т. контр.		Лихачева		
Нач.отд.				
Н. контр.				
Утв.		Брагин		

СВП120.00.461

Ручка

Лит.	Масса	Масштаб
0	1,05	1:2,5

Лист | Листов 1

Лист Б-ПН-0-8,0 ГОСТ 19903-74 / Ст3пс ГОСТ 14637-89

ООО "Воронежсельмаш"

Копировал

Формат А4