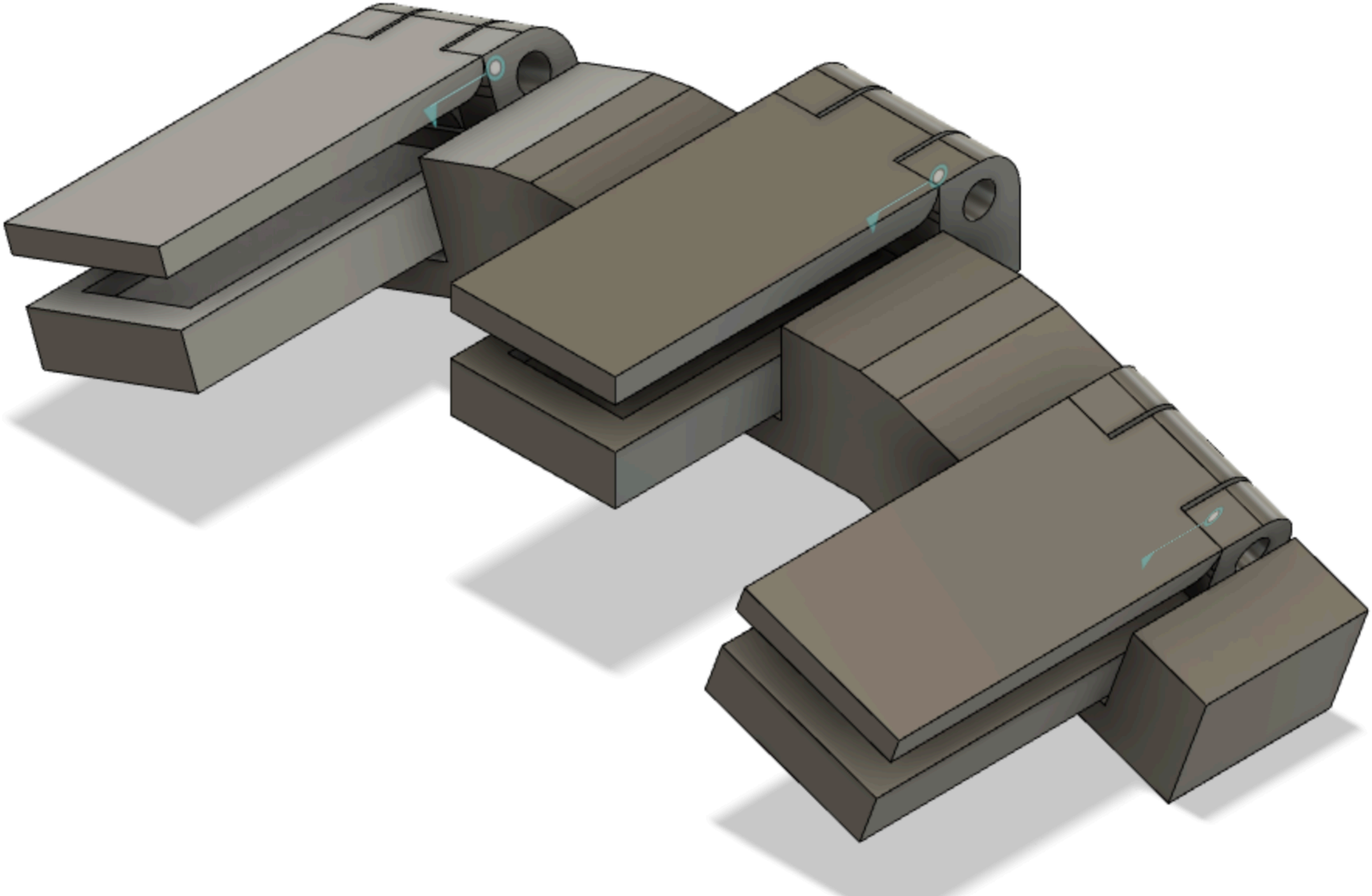

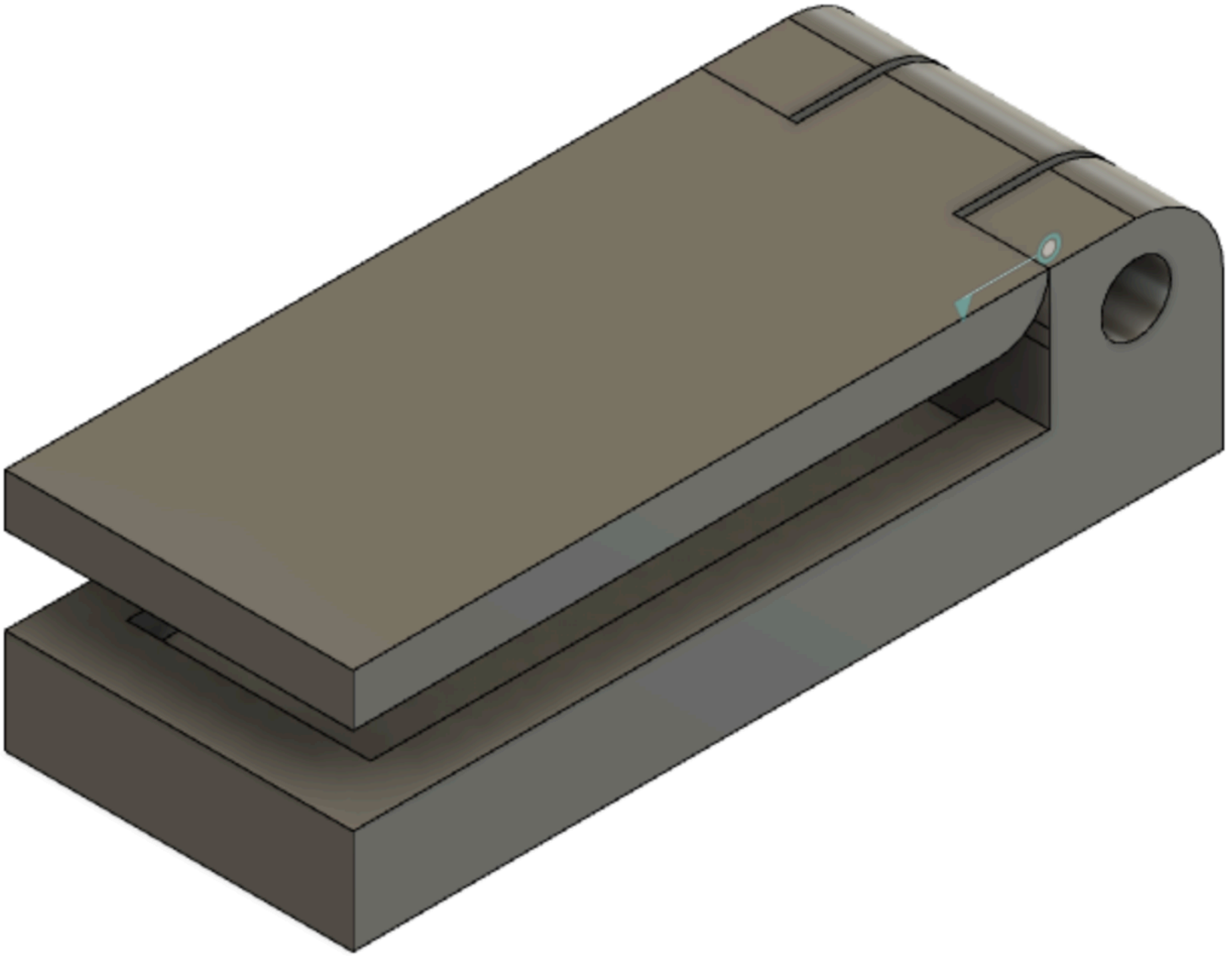

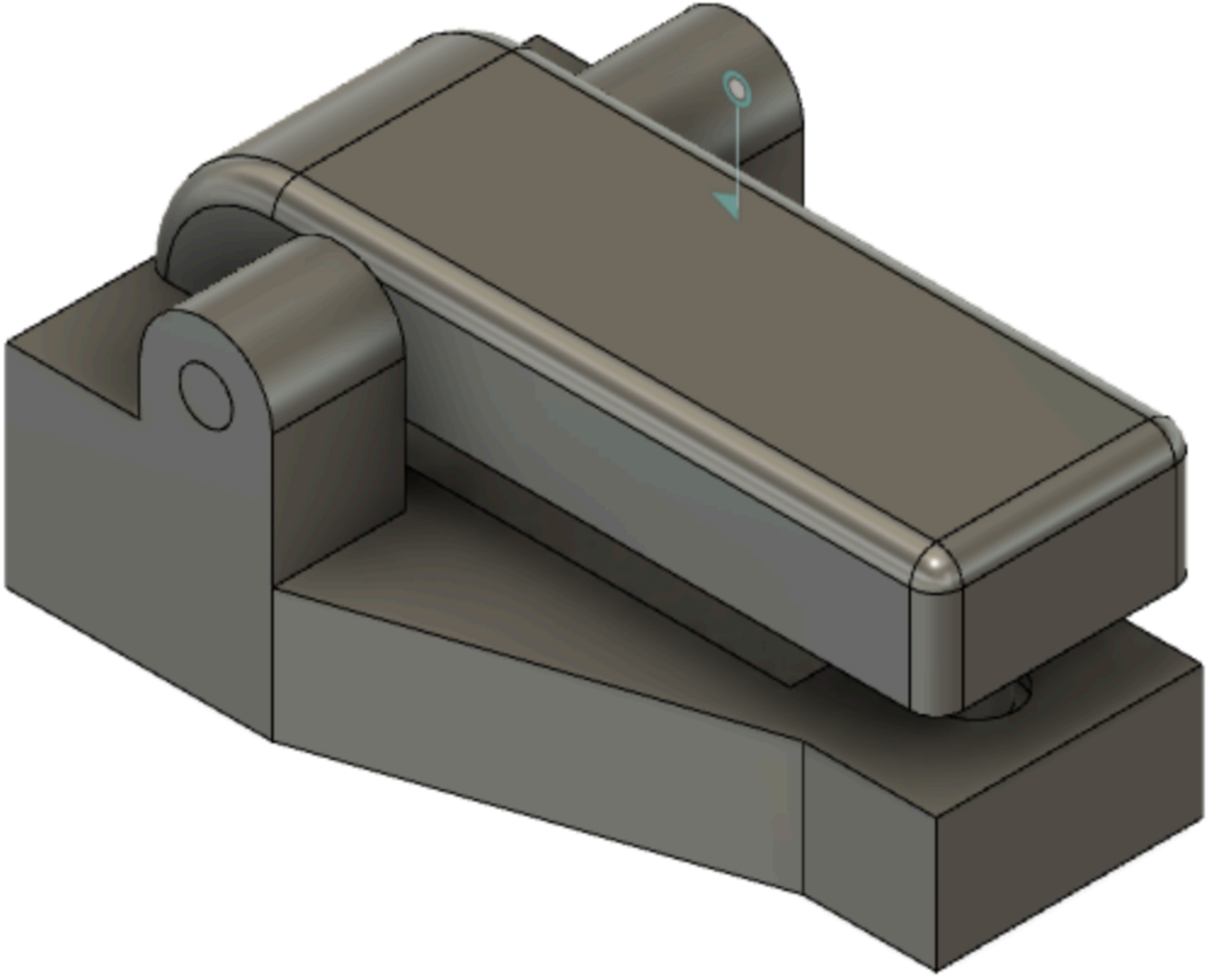

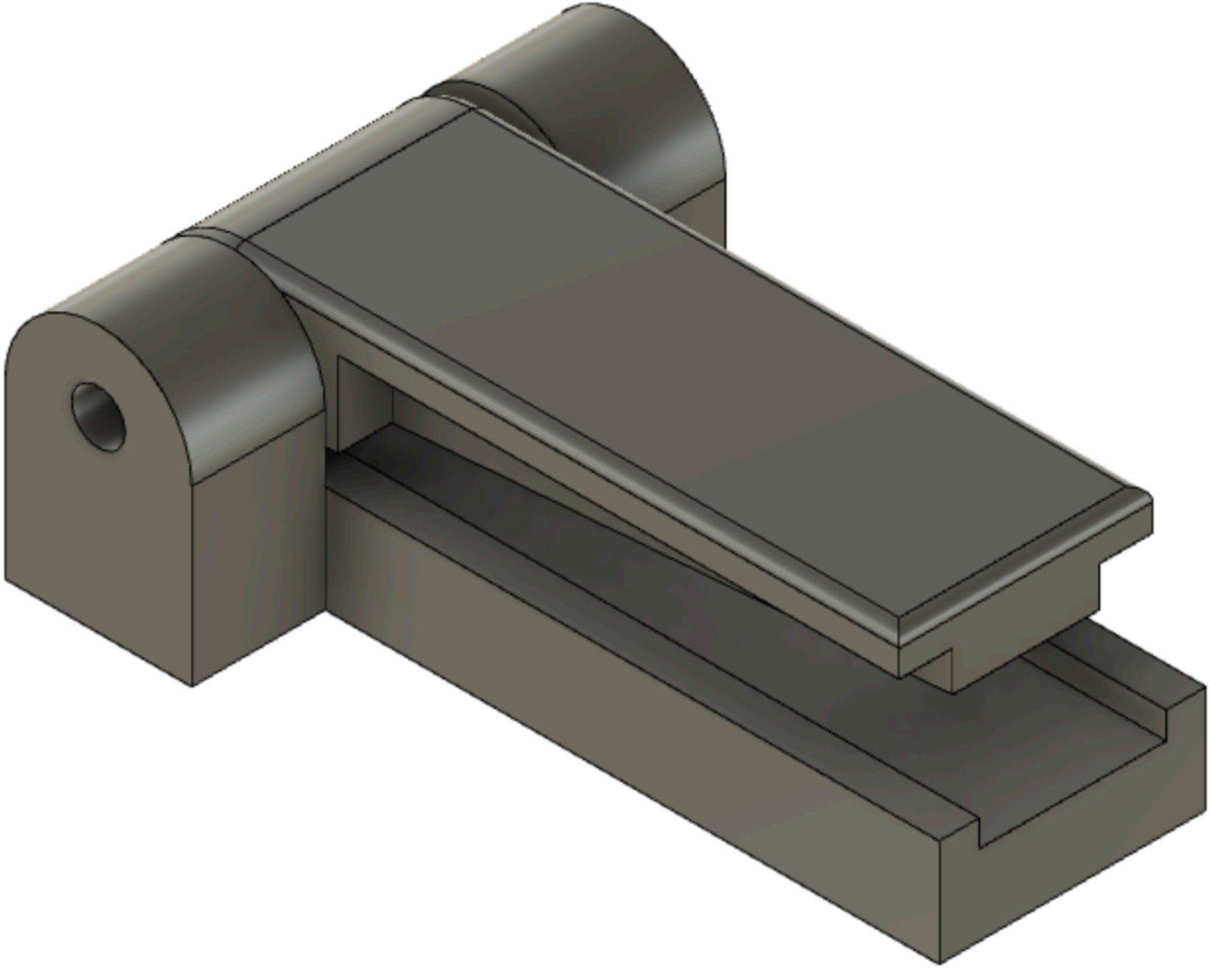

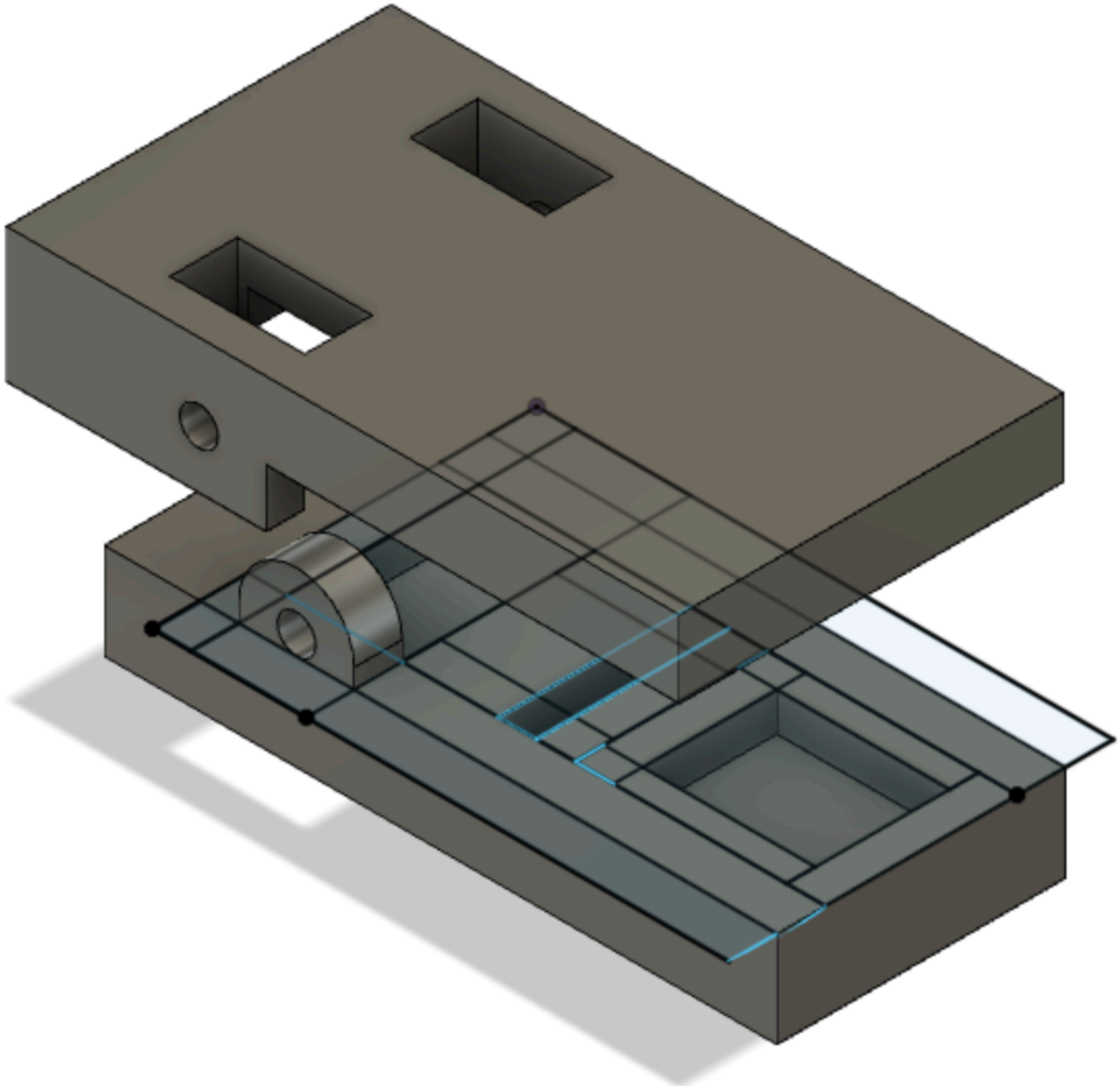

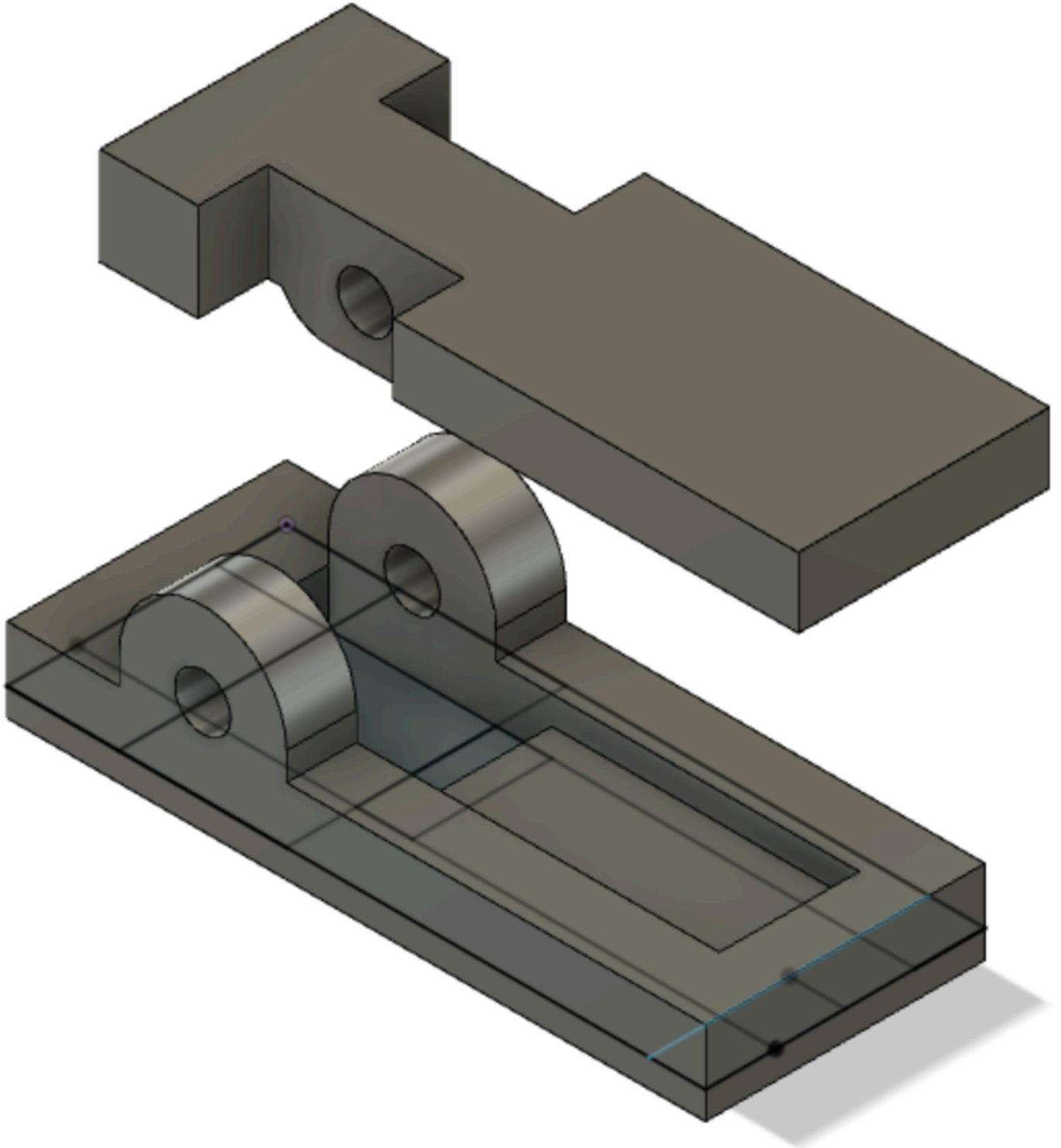

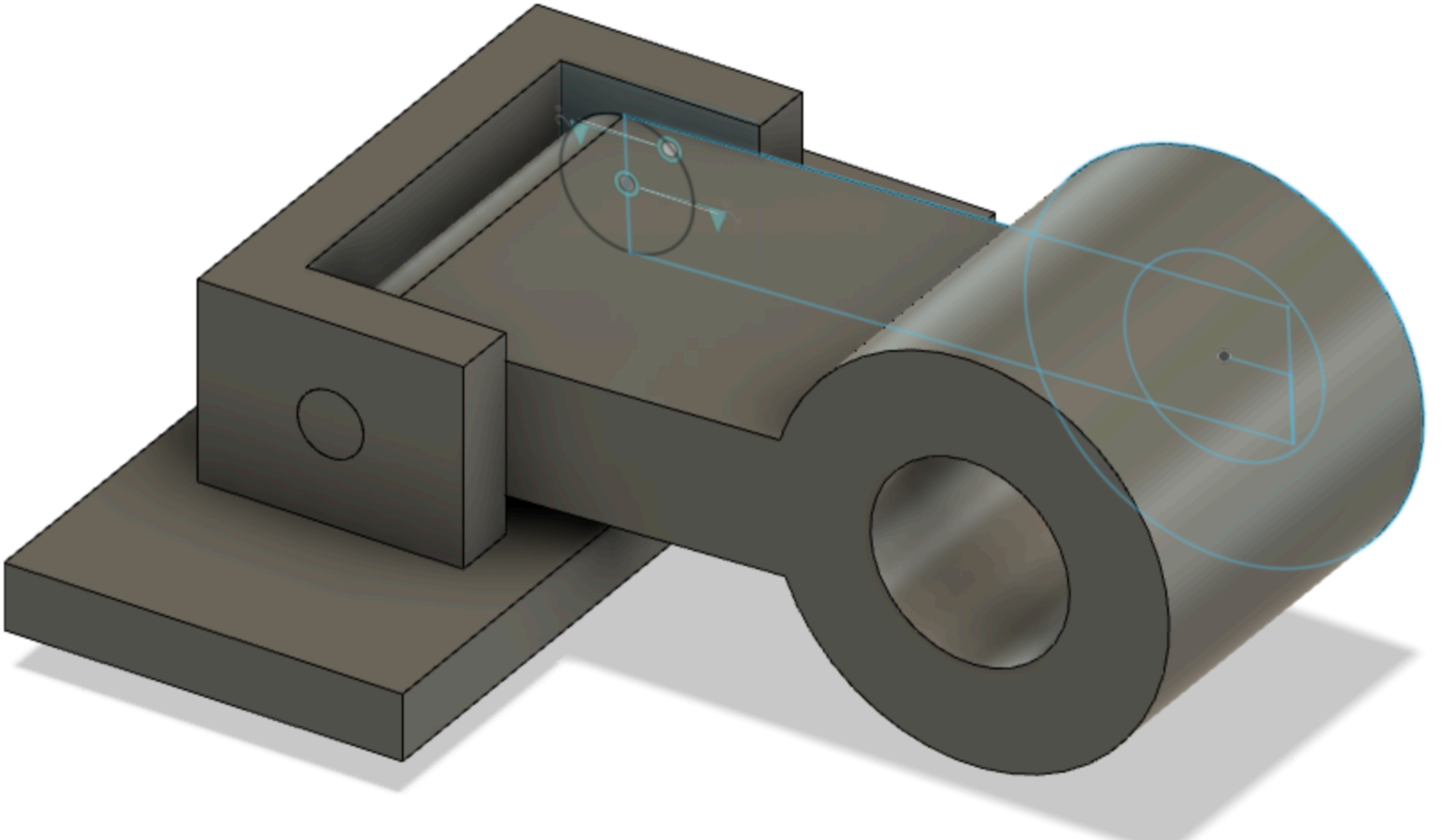

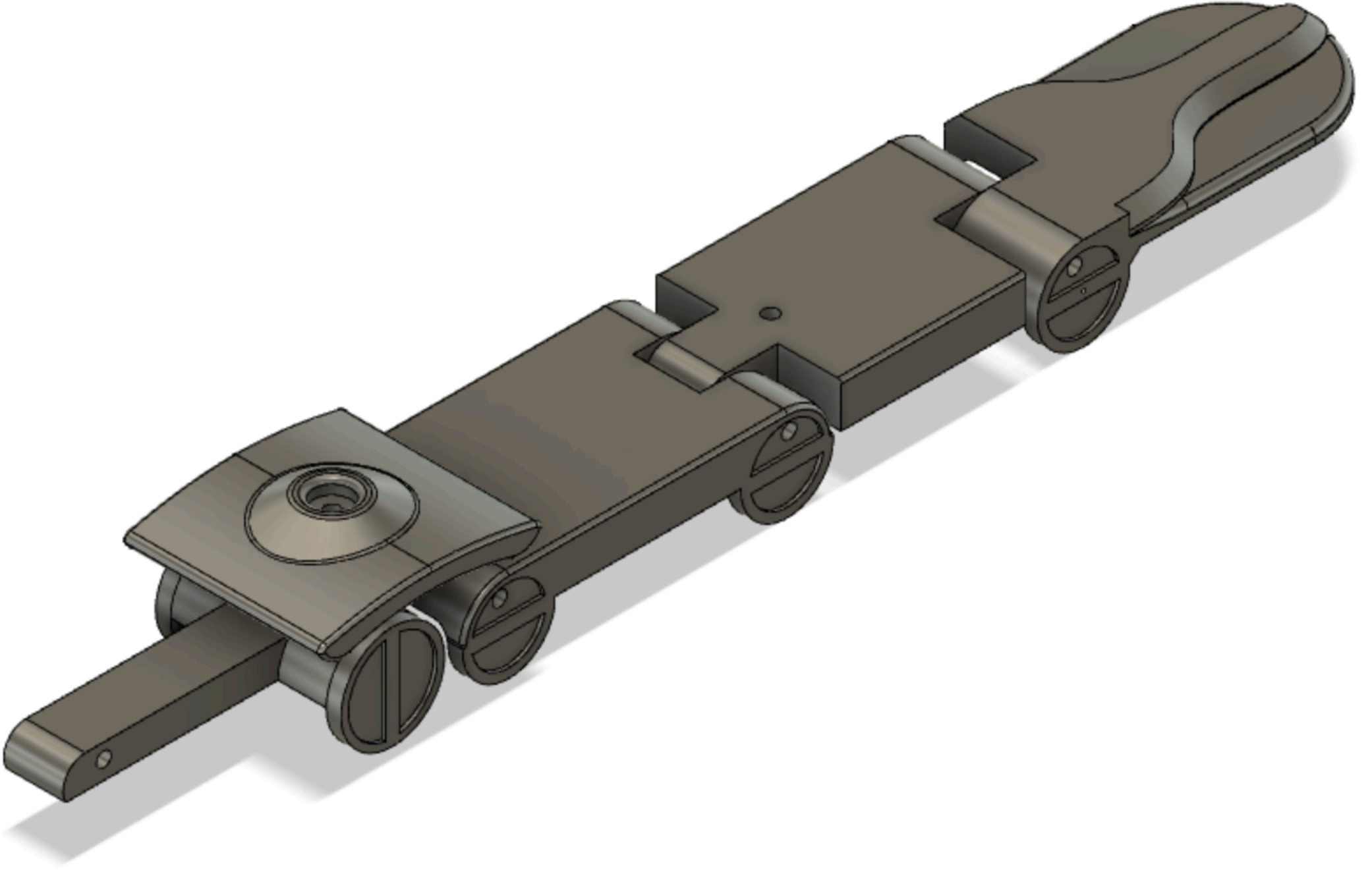

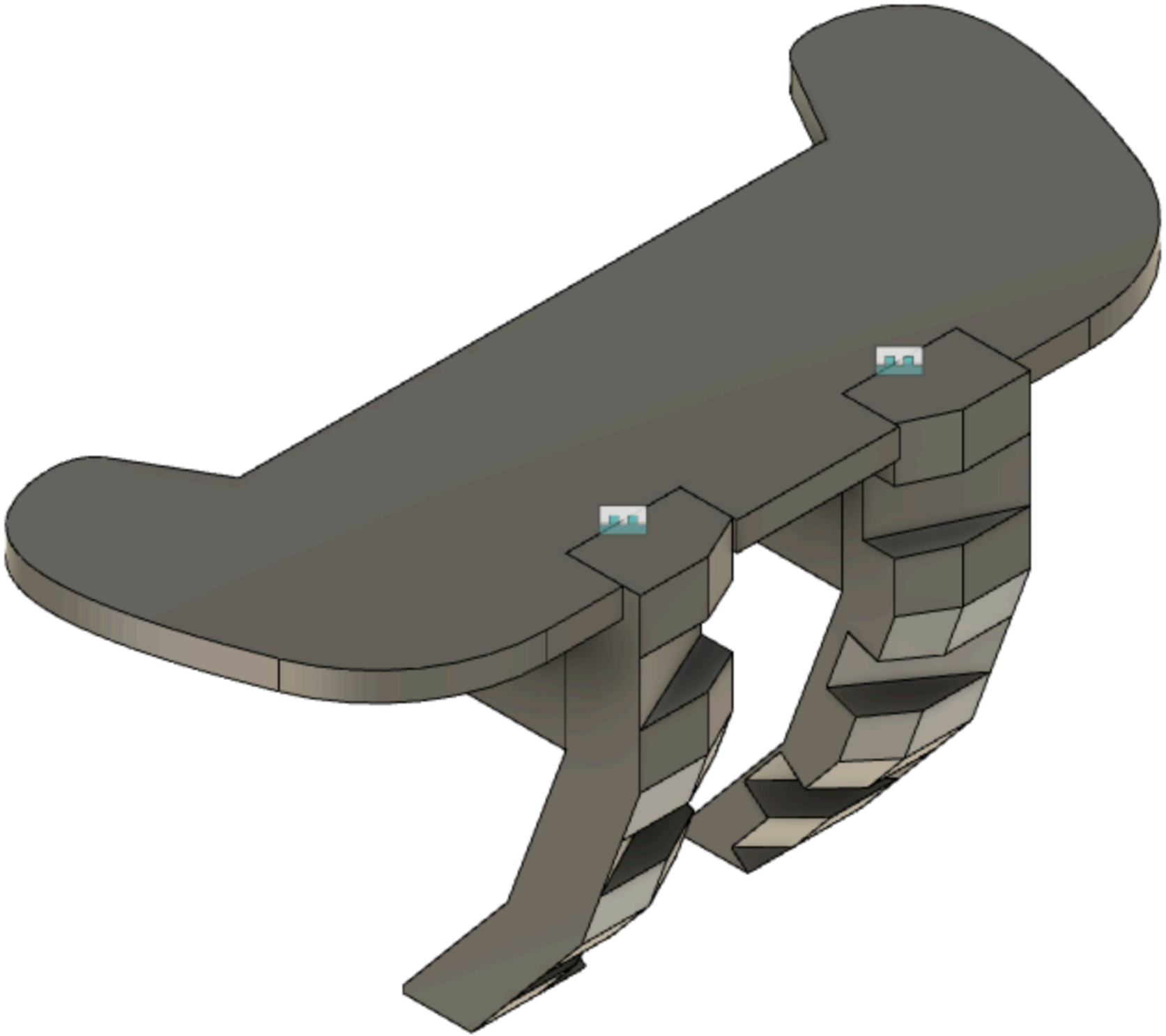

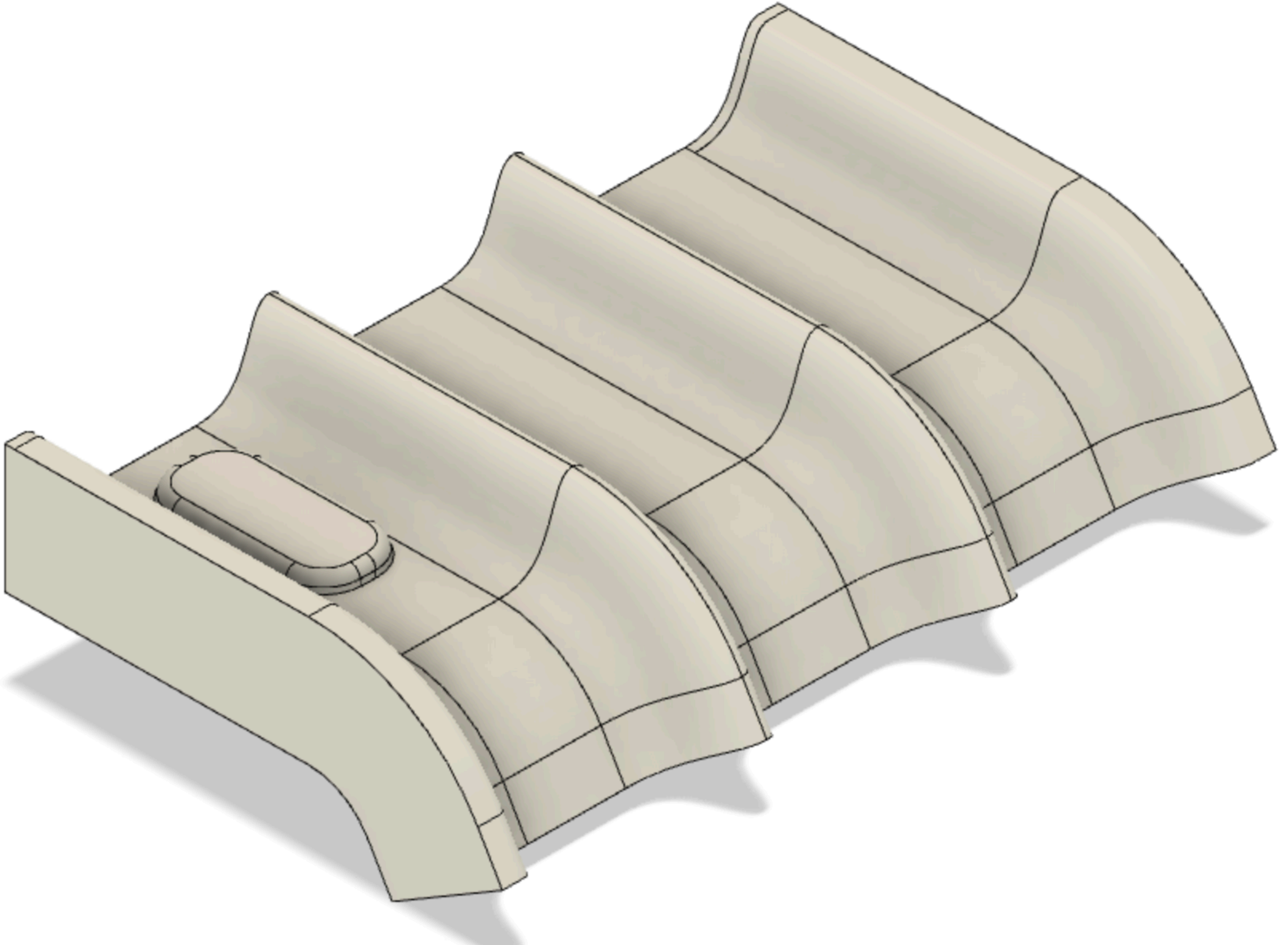

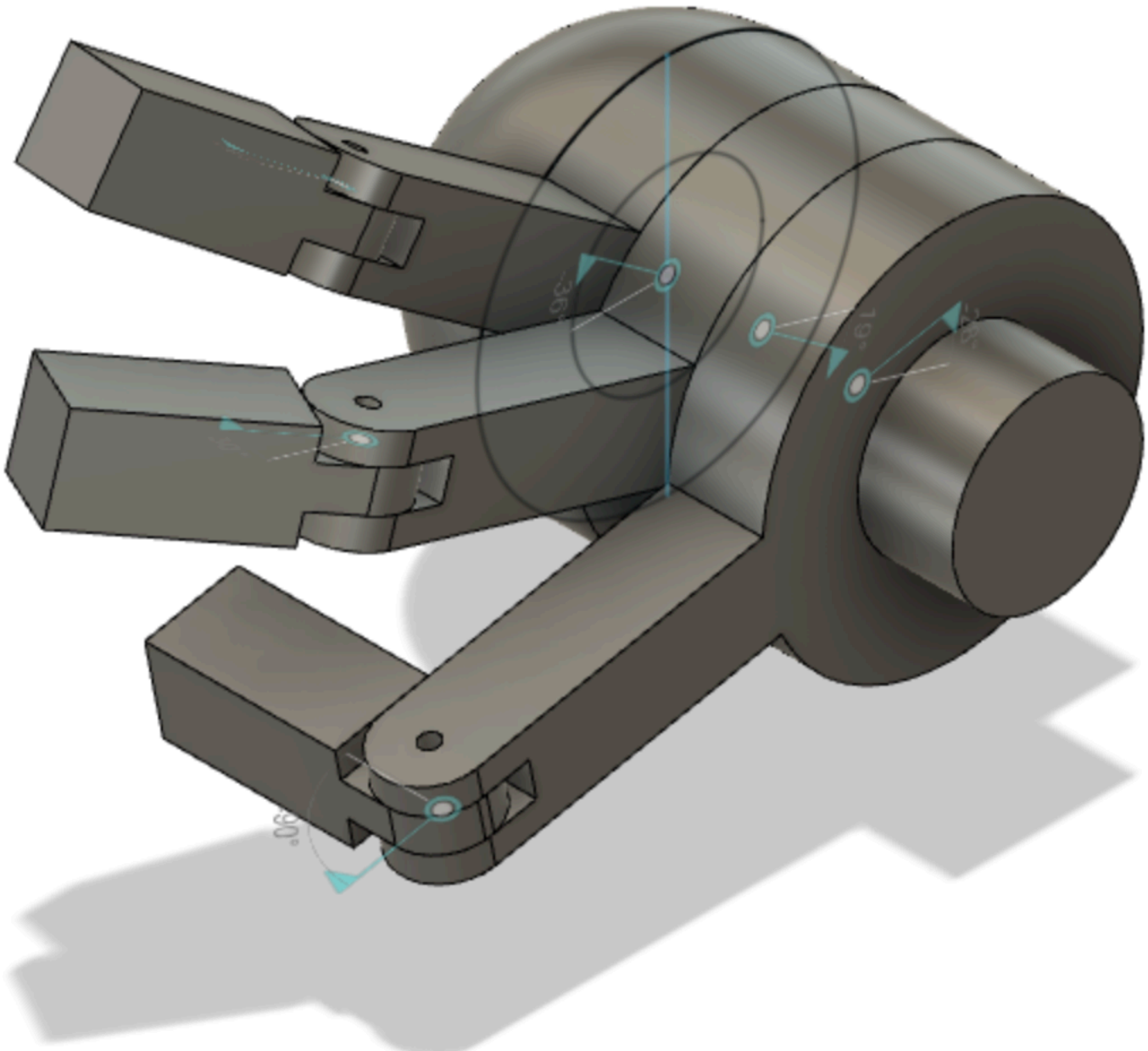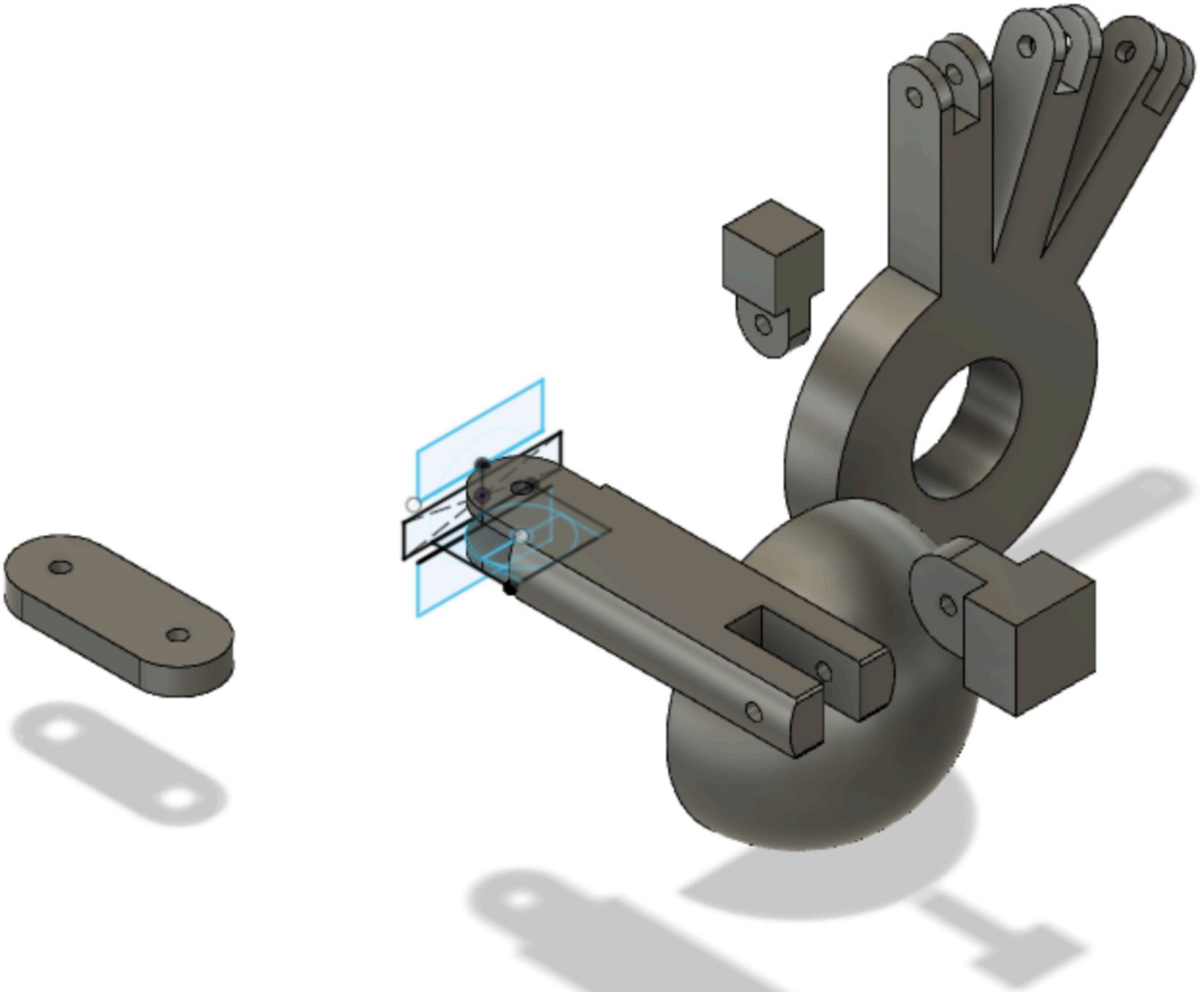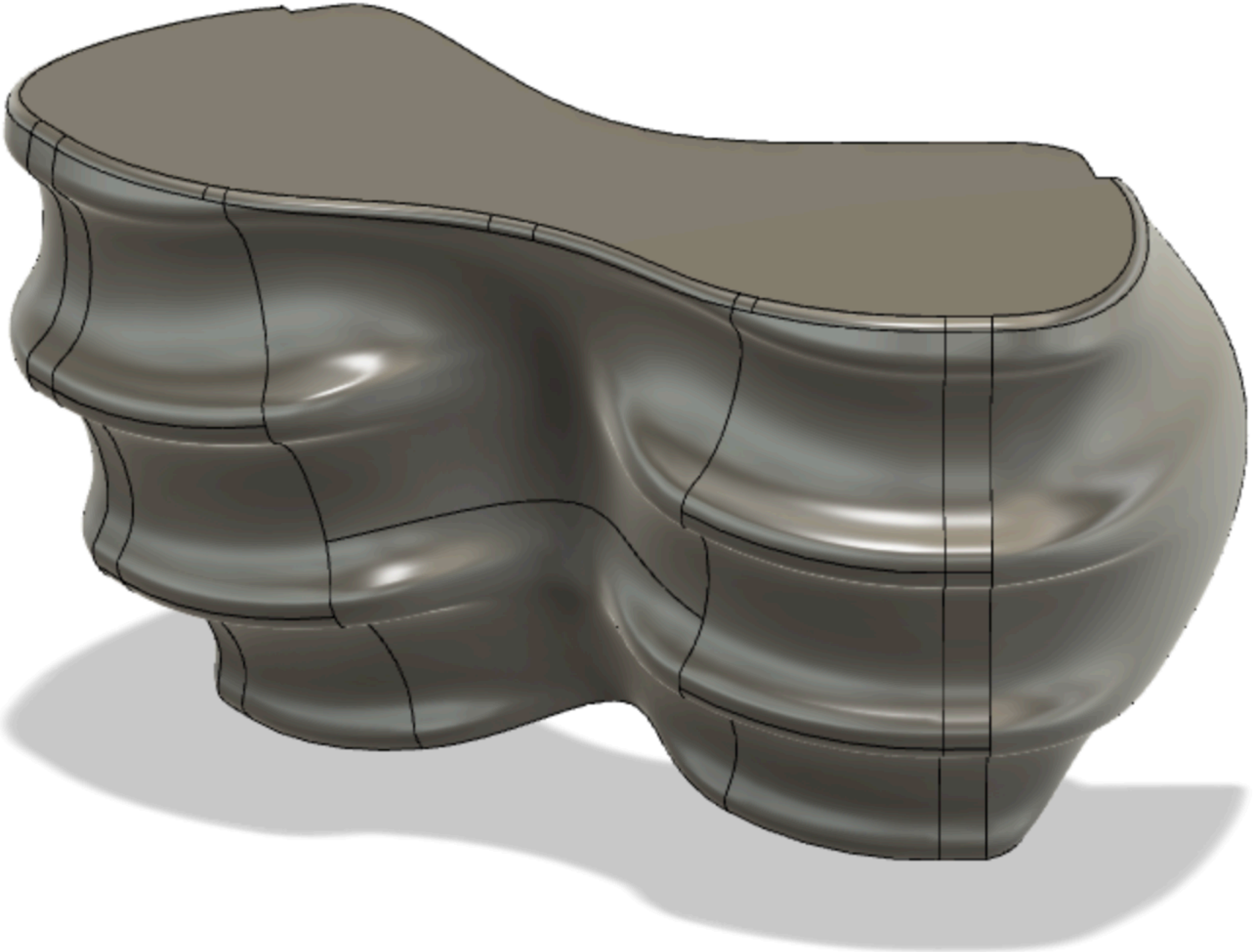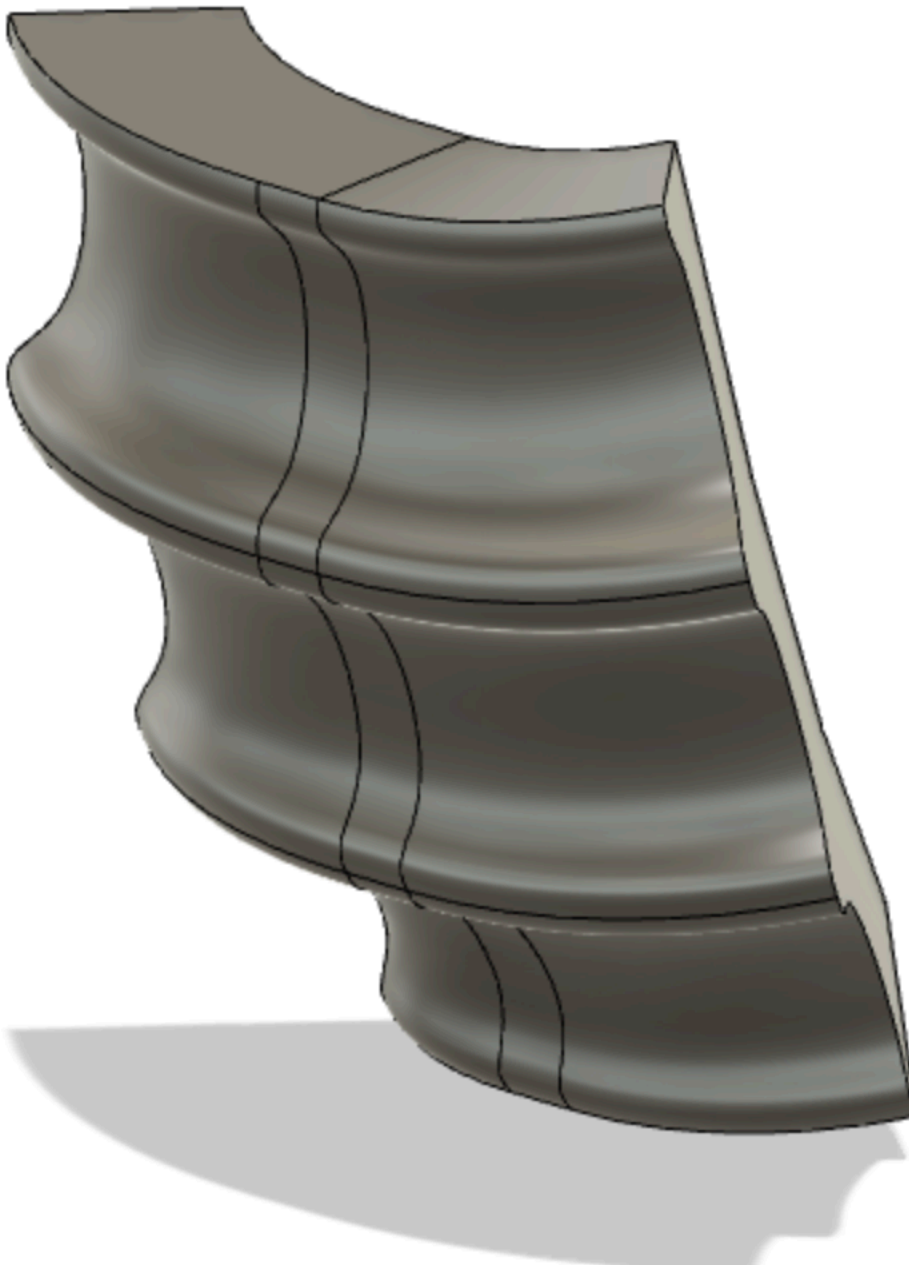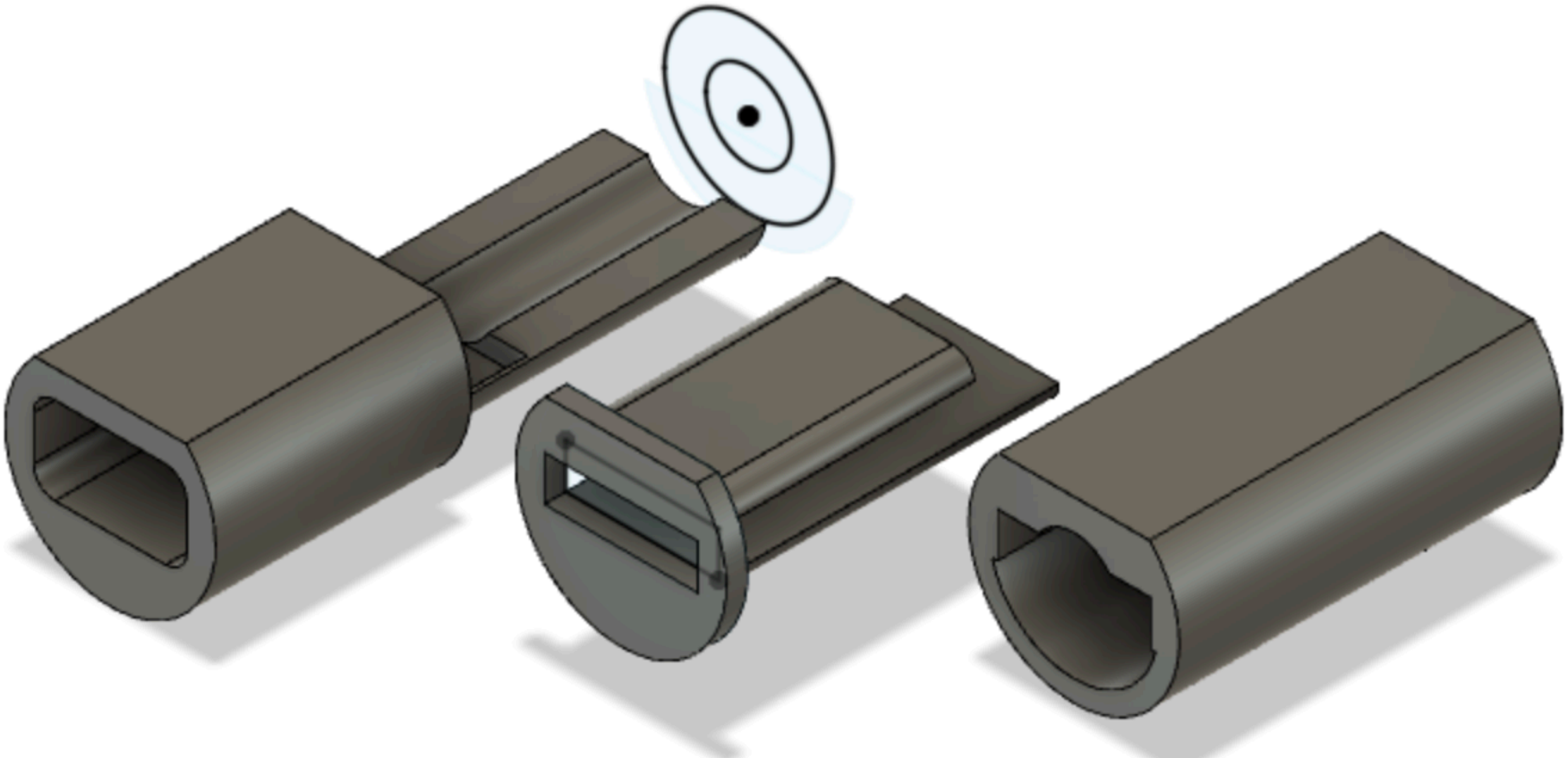
90°
36°
19°
36°