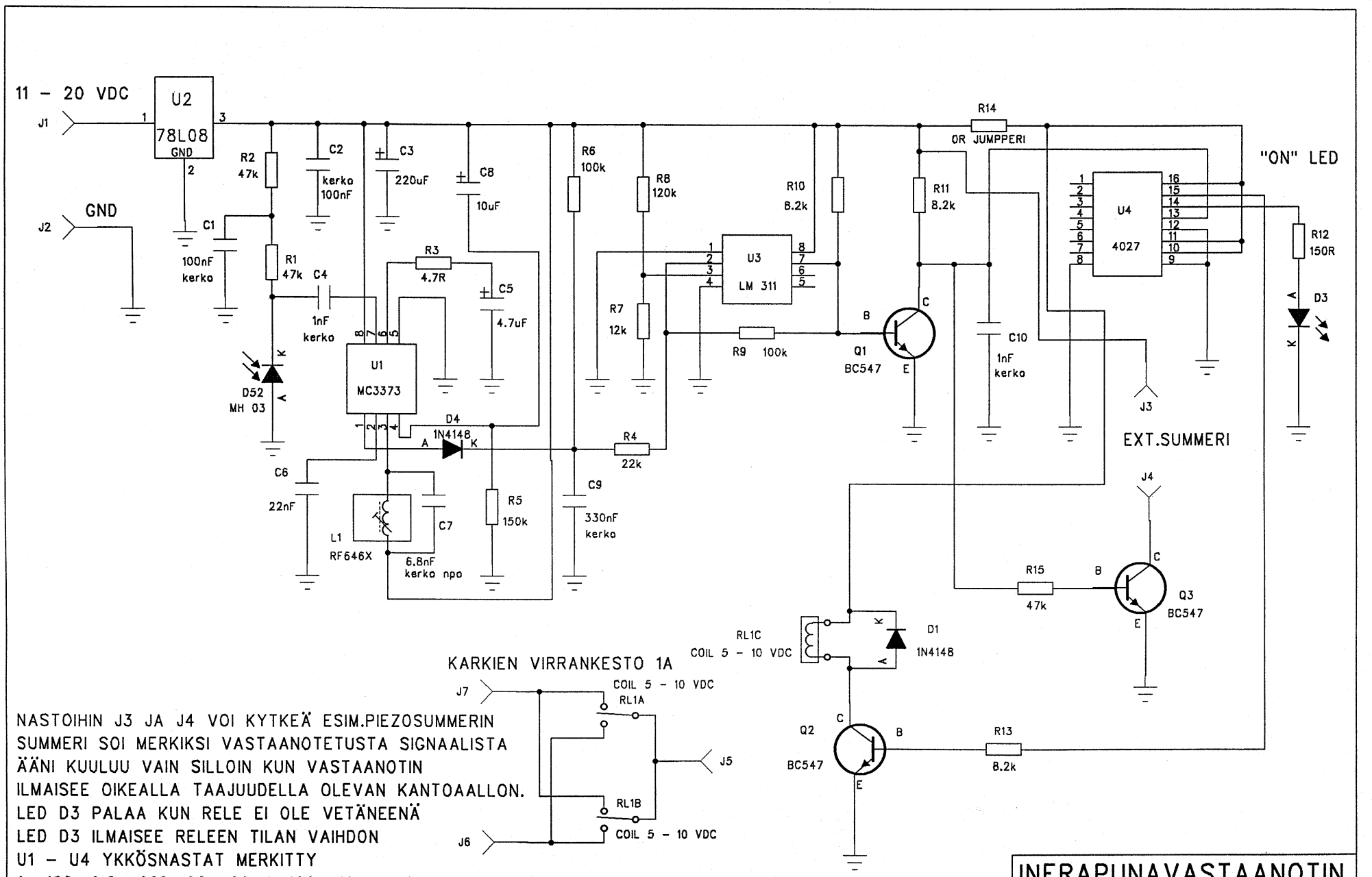

NASTOIHIN J3 JA J4 VOI KYTKEÄ ESIM.PIEZOSUMMERIN
SUMMERI SOI MERKIKSI VASTAANOTETUSTA SIGNAALISTA
ÄÄNI KUULUU VAIN SILLOIN KUN VASTAANOTIN
ILMAISEE OIKEALLA TAAJUUDELLA OLEVAN KANTOAALLON.
LED D3 PALAA KUN RELE EI OLE VETÄNEENÄ
LED D3 ILMAISEE RELEEN TILAN VAIHDON
U1 - U4 YKKÖSNASTAT MERKITTY
1n=102, 6.8n=682, 22n=22nK, 100n=104, 330n=334
LEDEISSÄ KATODI VIISTOTTU, PITEMPI JALKA ON ANODI
DIODEISSA KATODI MERKITTY
ELEKTROLYYTTIKONDENSAATTOREISSA MIINUS ON MERKITTY

RELE TOIMII KUTEN LUKKIUTUVA PAINONAPPI
Q3 TOIMII KUTEN PALAUTUVA PAINONAPPI

IRRX

INFRAPUNAVASTAANOTIN	
PIIRT. SUUNN. SPn	TARK. PVM SPn -96
SP-ELEKTRONIIKKA KY	