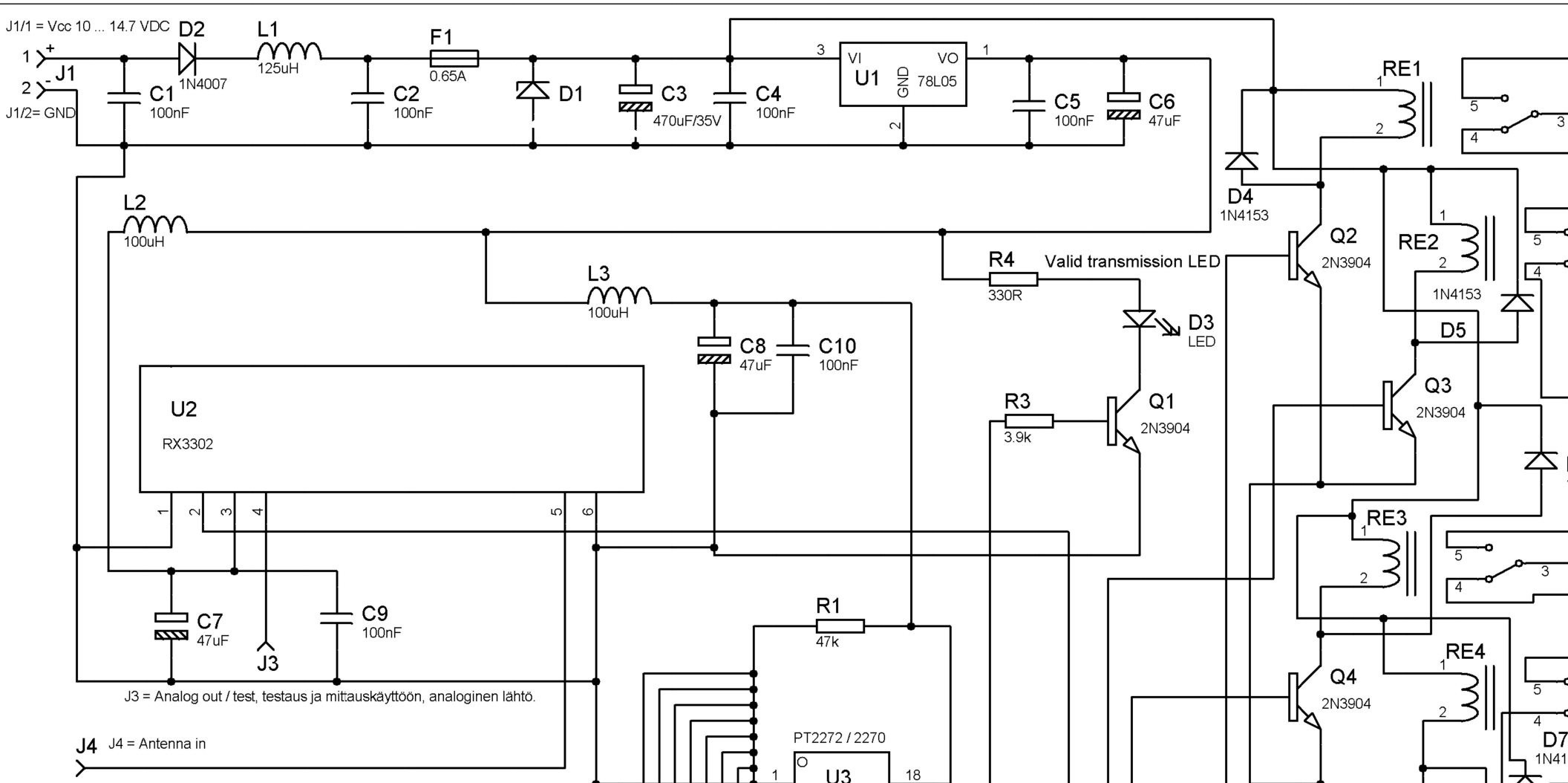

Momentary output = One of relays RE1 ... RE4 is "ON" as long as CH1 ... CH4 is pressed from transmitter.
Latch output = When one of channels CH1 ... CH4 is pressed from transmitter, RE1 ... RE4 are "ON" as long as other CH is pressed from transmitter.
"Valid transmission LED" is always "ON" when receiver receives valid data.

Momentary = ko. kanavarele on vetäneenä niin kauan kuin lähettimestä painetaan ko. kanavan painiketta.
Latch = Kun jotain lähettimen painiketta on lyhyesti painettu, pysyy ko. kanavarele vetäneenä niinkauan kuin jotain muuta kanavapainiketta painetaan lähettimestä, tällöin edellinen kanavarele päästää ja viimeksi valittu jää vetäneeksi jne...
"Valid transmission LED" syttyy aina kun vastaanotin ja dekooderipiiri vastaanottaa hyväksyttävää dataa.Koodaa aina osoitteet vain tilaan "0" tai "1", älä jätä osoitteita "kellumaan".
Vastaanottimessa voi käyttää PT2272 ja 2270 -sarjan piirejä.

Sopiva lähetin esim: TX4311. Suitable transmitter TX4311.

SP-ELEKTRONIIKKA OY

NIMI: 433 MHz 4-kanavainen vastaanot
433MHz 4ch receiver with relay o

SUUNN. SPn TARK. SP

PVM:14.11.2005 MUUTOS