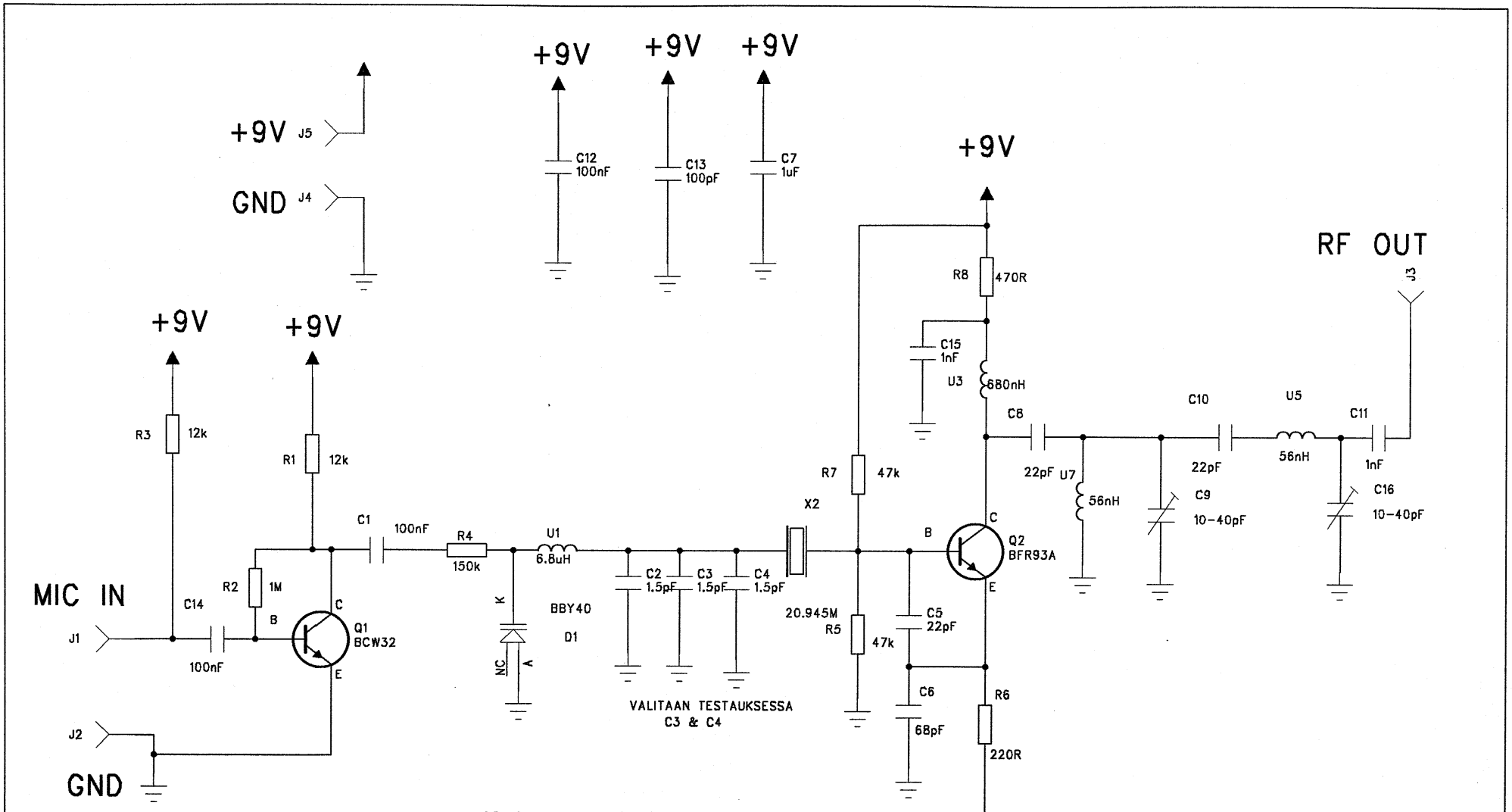

ROOPE TRANSMITTER			
PIIRT. SUUNN.	SPn	TARK. PVM	SPn
SP-ELEKTRONIIKKA			