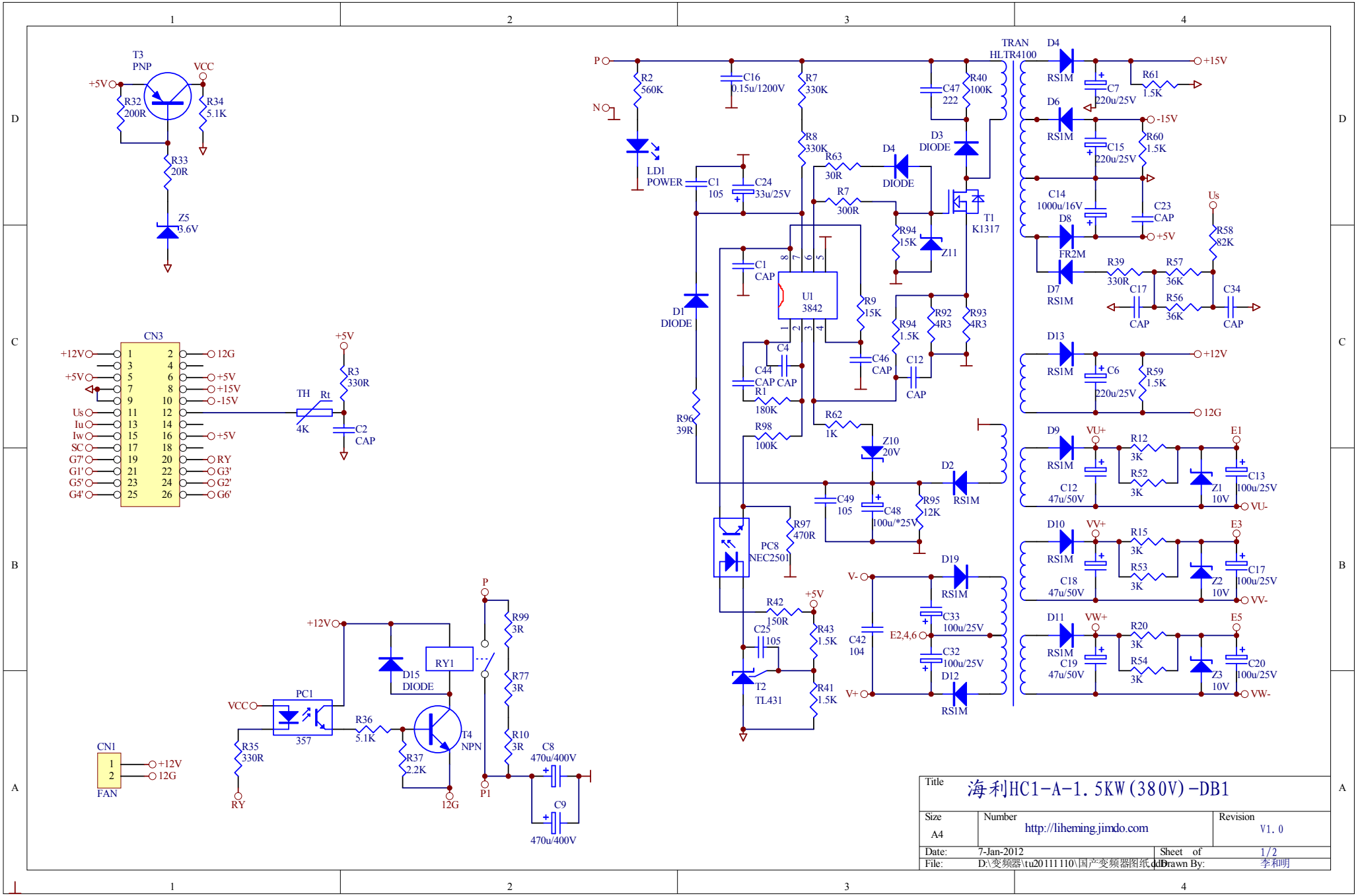

Title	海利HC1-A-1.5KW(380V)-DB1	
Size A4	Number http://liheming.jimdo.com	Revision V1.0
Date: 7-Jan-2012	Sheet of 1/2	
File: D:\变频器\tu20111110\国产变频器图纸.ddb	Drawn By: 李和明	