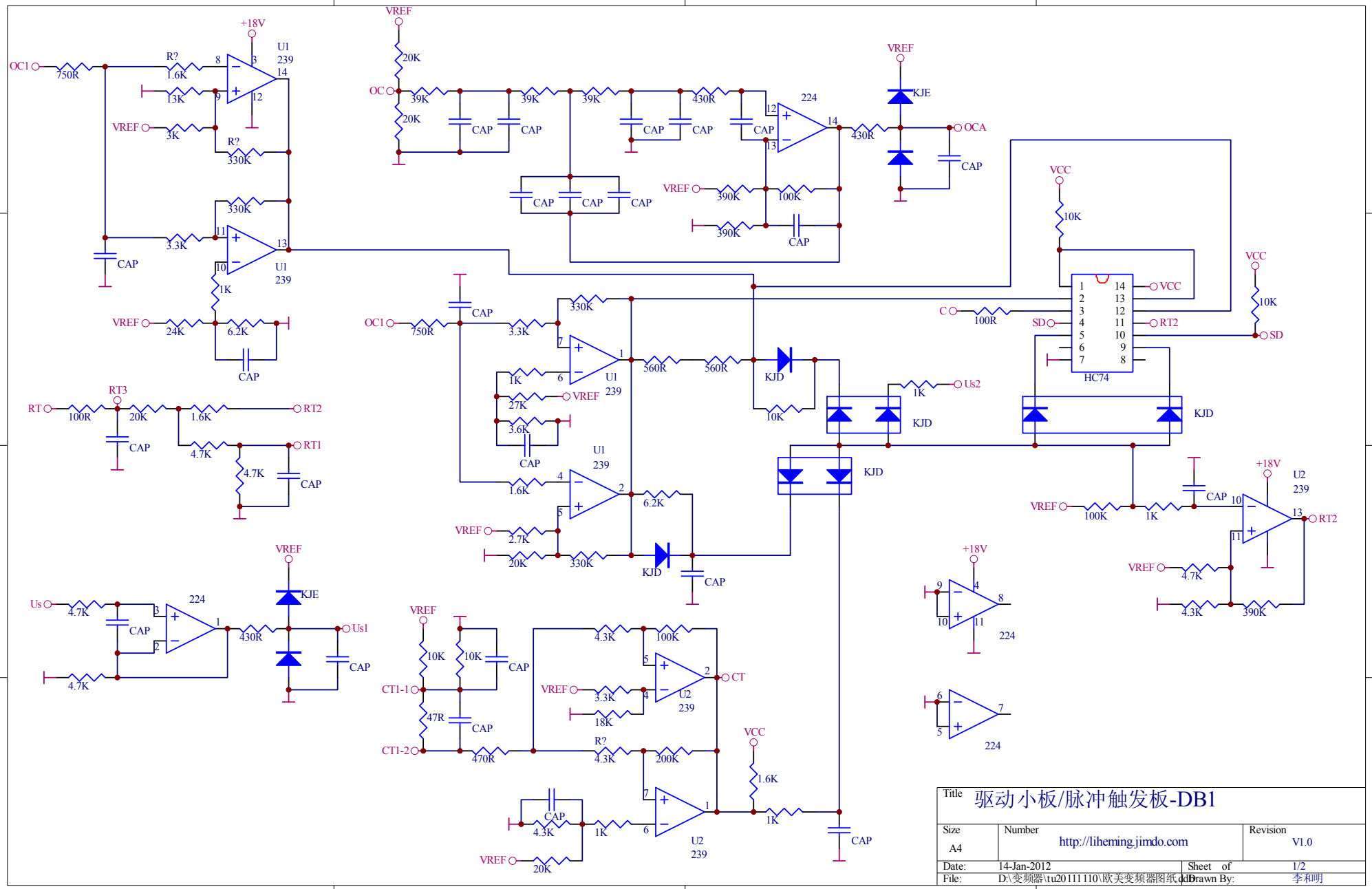
OC1
750R
R?
1.6K
13K
VREF
3K
R?
330K
+18V
U1
239
330K
3.3K
CAP
1K
VREF
24K
6.2K
CAP
VREF
20K
OC
39K
20K
CAP
CAP
39K
39K
CAP
CAP
430R
CAP
224
CAP
CAP
CAP
VREF
390K
100K
390K
CAP
VREF
KJE
430R
OCA
CAP
VCC
10K
C
100R
SD
HC74
VCC
RT2
SD
VCC
10K
OC1
750R
CAP
3.3K
330K
U1
239
1K
27K
VREF
3.6K
CAP
560R
560R
KJD
10K
1K
Us2
KJD
KJD
KJD
U1
239
1.6K
6.2K
VREF
2.7K
20K
330K
KJD
CAP
RT
RT3
100R
20K
1.6K
RT2
CAP
4.7K
RT1
4.7K
CAP
+18V
U2
239
VREF
100K
1K
CAP
RT2
VREF
4.7K
4.3K
390K
+18V
224
224
Us
4.7K
CAP
224
430R
KJE
Us1
CAP
4.7K
VREF
10K
10K
CAP
CT1-1
47R
CAP
CT1-2
470R
4.3K
100K
CT
VREF
3.3K
U2
239
18K
R?
4.3K
200K
VCC
1.6K
CAP
4.3K
1K
U2
239
VREF
20K
1K
CAP
Title
驱动小板/脉冲触发板-DB1
Size
A4
Number
http://liheming.jimdo.com
Revision
V1.0
Date:
14-Jan-2012
Sheet of
1/2
File:
D:\变频器\tu20111110\欧美变频器图纸.ddb
Drawn By:
李和明