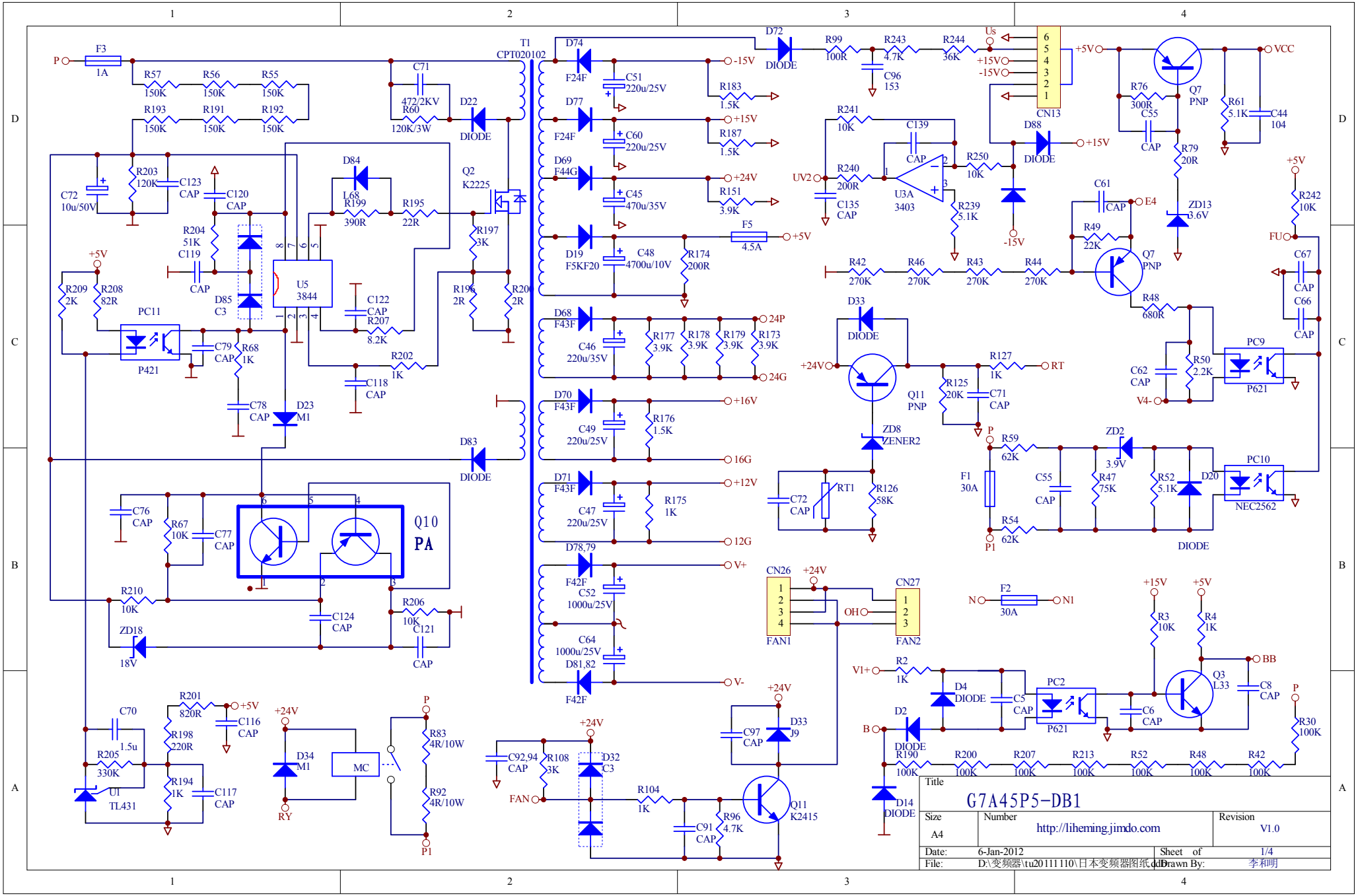
Title
G7A45P5-DB1
Size
A4
Number
http://liheming.jimdo.com
Revision
V1.0
Date: 6-Jan-2012
Sheet of 1/4
File: D:\变频器\tu20111110\日本变频器图纸.ddb
Drawn By: 李和明
T1
CPT020102
U5
3844
Q10
PA
U1
TL431
U3A
3403
CN13
CN26
CN27
FAN1
FAN2
PC11
P421
PC9
P621
PC10
NEC2562
PC2
Q7
PNP
Q11
K2415
Q3
L33
Q2
K2225
MC
Us
VCC
FU
E4
V4-
RT
OH
FAN
RY
UV2
V1+
B
N
N1
P
P1
BB
-15V
+15V
+24V
+5V
+16V
16G
+12V
12G
V+
V-
24P
24G