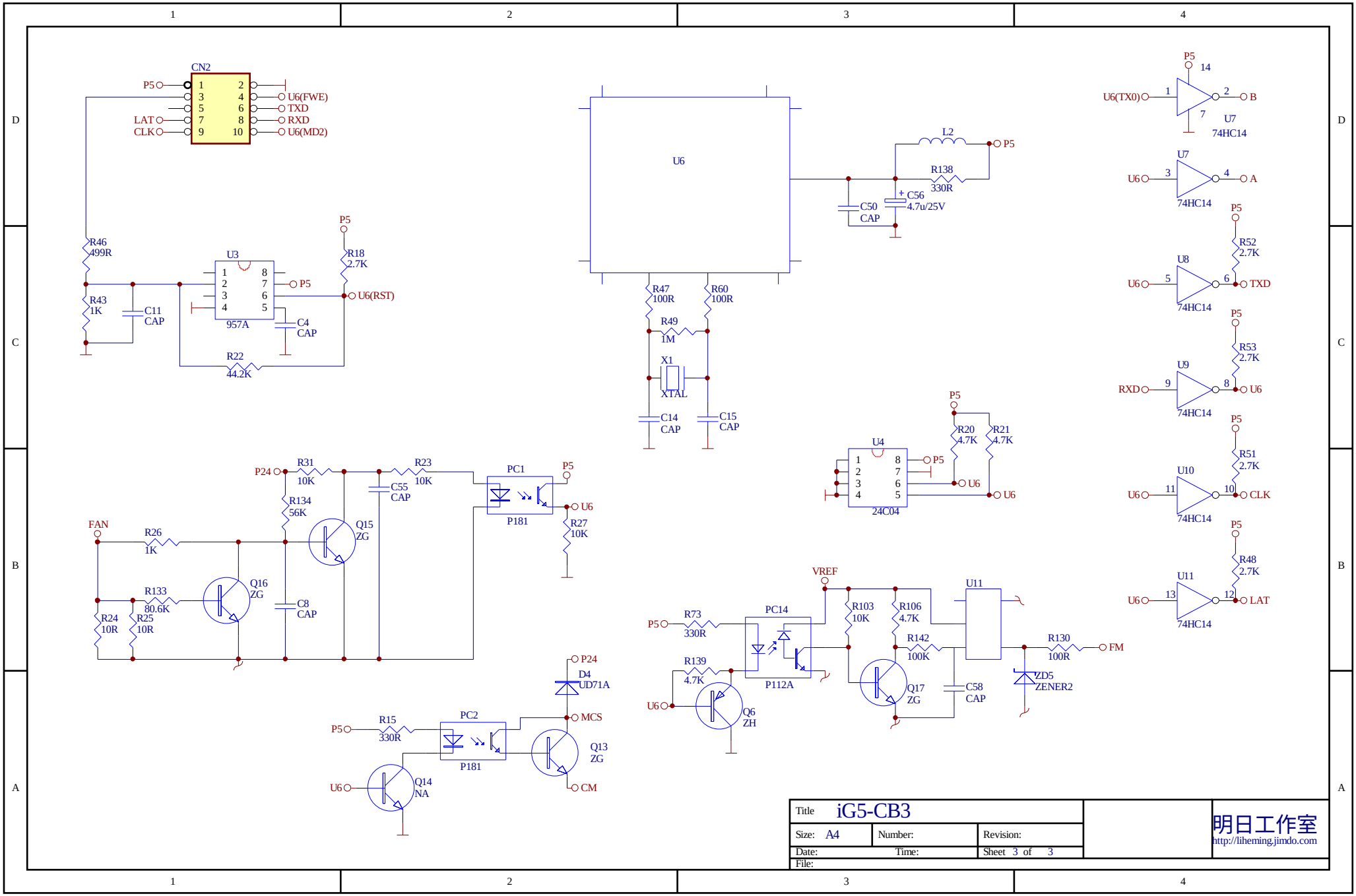
CN2
P5
LAT
CLK
U6(FWE)
TXD
RXD
U6(MD2)
R46
499R
R43
1K
C11
CAP
U3
957A
P5
R18
2.7K
U6(RST)
C4
CAP
R22
44.2K
U6
L2
R138
330R
C56
4.7u/25V
C50
CAP
R47
100R
R60
100R
R49
1M
X1
XTAL
C14
CAP
C15
CAP
U7
74HC14
U6(TX0)
B
A
U8
TXD
R52
2.7K
U9
RXD
R53
2.7K
U10
CLK
R51
2.7K
U11
LAT
R48
2.7K
U4
24C04
R20
4.7K
R21
4.7K
P24
R31
10K
R23
10K
C55
CAP
R134
56K
Q15
ZG
PC1
P181
R27
10K
FAN
R26
1K
R133
80.6K
Q16
ZG
R24
10R
R25
10R
C8
CAP
PC2
R15
330R
Q14
NA
D4
UD71A
MCS
Q13
ZG
CM
VREF
PC14
R73
330R
R139
4.7K
Q6
ZH
P112A
R103
10K
R106
4.7K
R142
100K
Q17
ZG
C58
CAP
U11
R130
100R
FM
ZD5
ZENER2
Title iG5-CB3
Size: A4
Number:
Revision:
Date:
Time:
Sheet 3 of 3
File:
明日工作室
http://liheming.jimdo.com