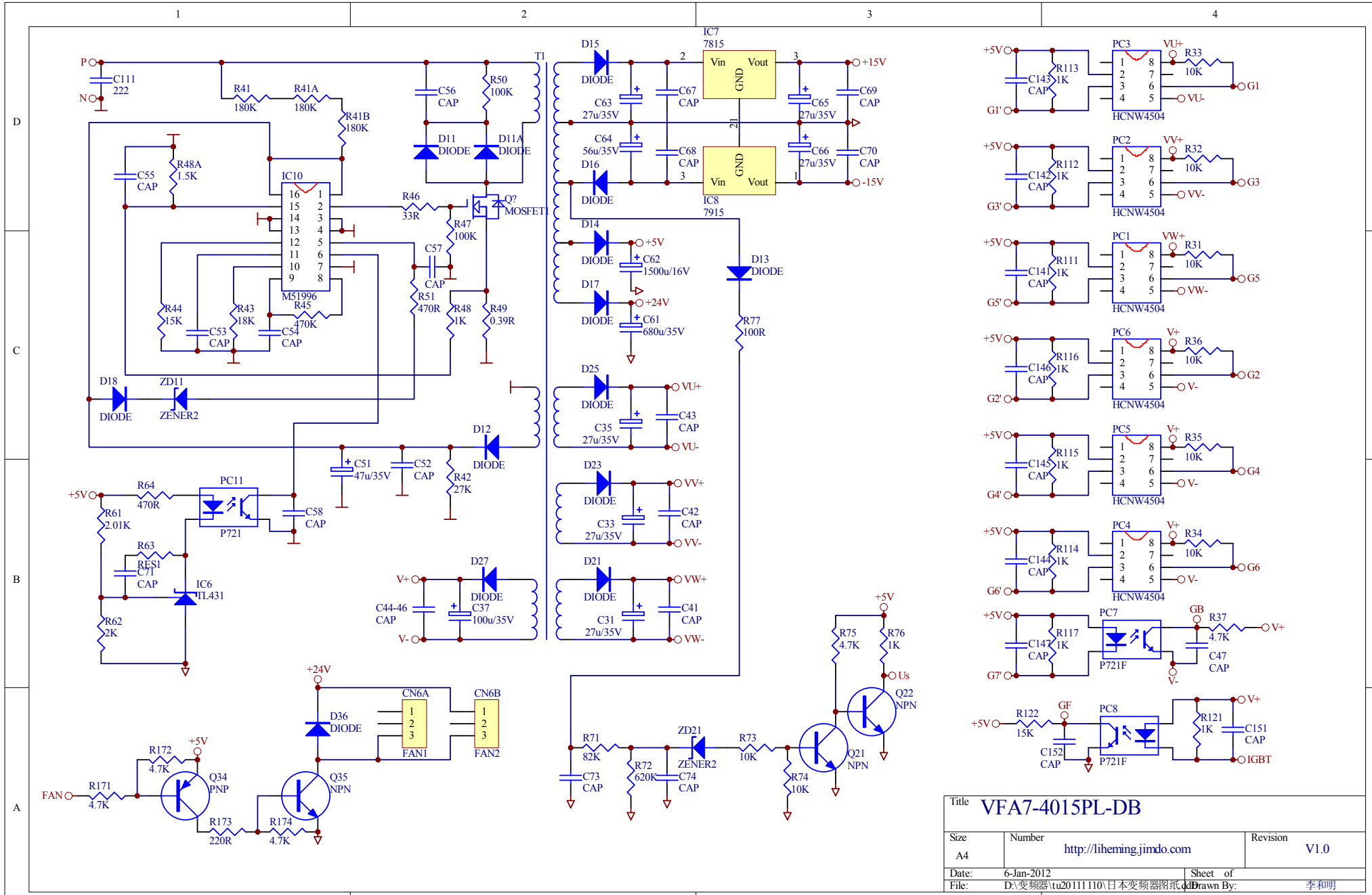

Title	VFA7-4015PL-DB	
Size A4	Number http://liheming.jimdo.com	Revision V1.0
Date: 6-Jan-2012	Sheet of	
File: D:\变频器\tu20111110\日本变频器图纸.ddb	Drawn By: 李和明	