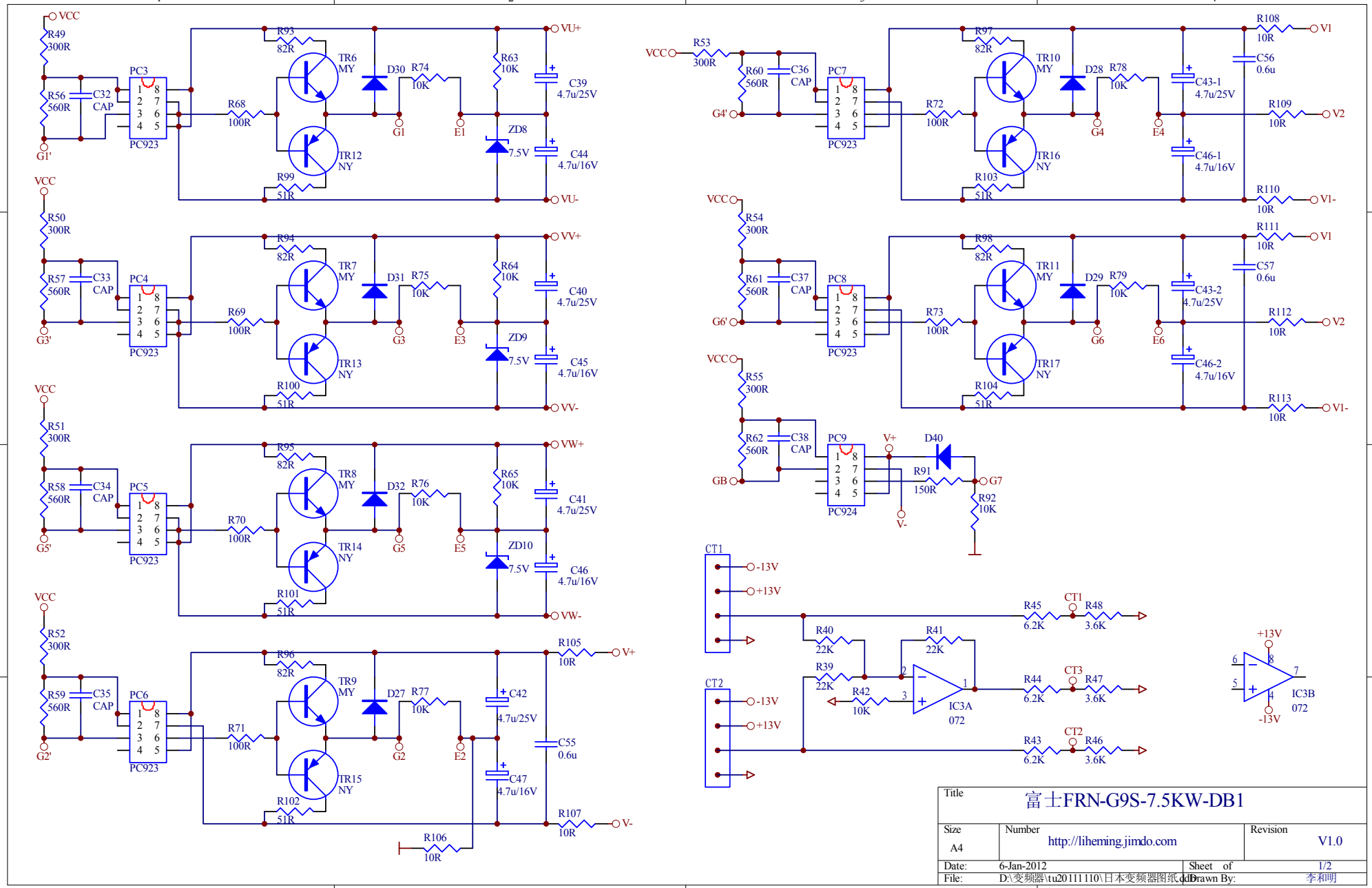

Title	富士FRN-G9S-7.5KW-DB1	
Size A4	Number http://liheming.jimdo.com	Revision V1.0
Date: 6-Jan-2012	Sheet of	1/2
File: D:\变频器\tu20111110\日本变频器图纸.ddb	Drawn By:	李和明