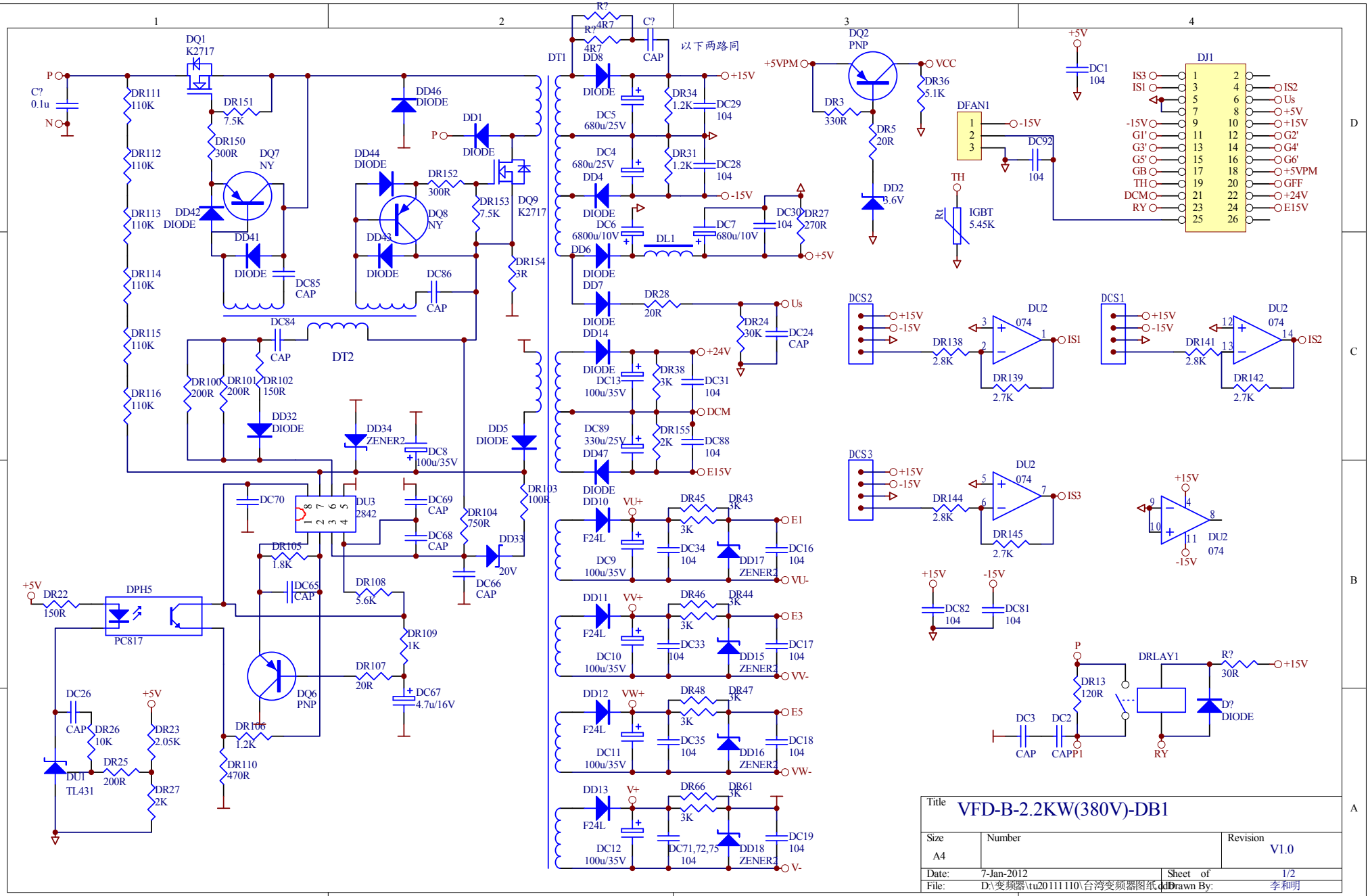

Title	VFD-B-2.2KW(380V)-DB1		
Size A4	Number		Revision V1.0
Date: 7-Jan-2012		Sheet of	1/2
File: D:\变频器\tu20111110\台湾变频器图纸.ddb		Drawn By:	李和明