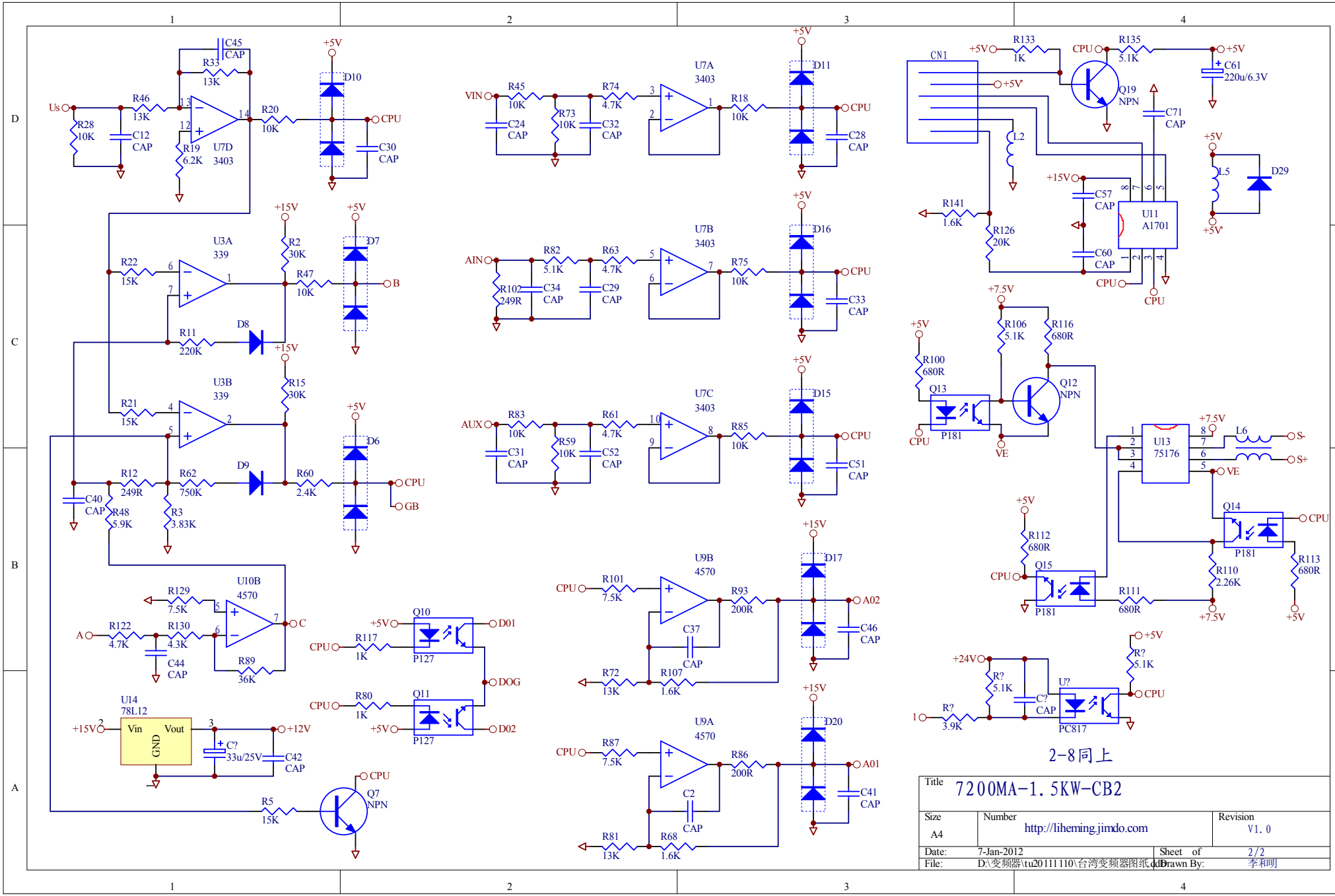
Us
R28 10K
C12 CAP
R46 13K
R33 13K
C45 CAP
R19 6.2K
U7D 3403
R20 10K
+5V
D10
CPU
C30 CAP
U3A 339
R22 15K
R2 30K
R47 10K
+15V
+5V
D7
B
R11 220K
D8
U3B 339
R21 15K
R15 30K
D6
R12 249R
R62 750K
D9
R60 2.4K
C40 CAP
R48 5.9K
R3 3.83K
GB
U10B 4570
R129 7.5K
R122 4.7K
R130 4.3K
C44 CAP
R89 36K
A
C
U14 78L12
Vin
Vout
GND
+12V
C? 33u/25V
C42 CAP
R5 15K
Q7 NPN
Q10
Q11
R117 1K
R80 1K
P127
D01
D02
DOG
VIN
R45 10K
C24 CAP
R73 10K
R74 4.7K
C32 CAP
U7A 3403
R18 10K
D11
C28 CAP
AIN
R82 5.1K
R102 249R
C34 CAP
R63 4.7K
C29 CAP
U7B 3403
R75 10K
D16
C33 CAP
AUX
R83 10K
C31 CAP
R59 10K
R61 4.7K
C52 CAP
U7C 3403
R85 10K
D15
C51 CAP
U9B 4570
R101 7.5K
C37 CAP
R72 13K
R107 1.6K
R93 200R
D17
A02
C46 CAP
U9A 4570
R87 7.5K
C2 CAP
R81 13K
R68 1.6K
R86 200R
D20
A01
C41 CAP
CN1
R133 1K
R135 5.1K
Q19 NPN
C61 220u/6.3V
C71 CAP
L2
L5
D29
R141 1.6K
R126 20K
C57 CAP
C60 CAP
U11 A1701
+7.5V
R106 5.1K
R116 680R
R100 680R
Q13
P181
Q12 NPN
VE
U13 75176
L6
S-
S+
Q14
R112 680R
Q15
R110 2.26K
R113 680R
R111 680R
+24V
R? 5.1K
C? CAP
U?
PC817
R? 3.9K
R? 5.1K
2-8同上
Title
7200MA-1.5KW-CB2
Size
A4
Number
http://liheming.jimdo.com
Revision
V1.0
Date:
7-Jan-2012
Sheet of
2/2
File:
D:\变频器\tu20111110\台湾变频器图纸.ddb
Drawn By:
李和明