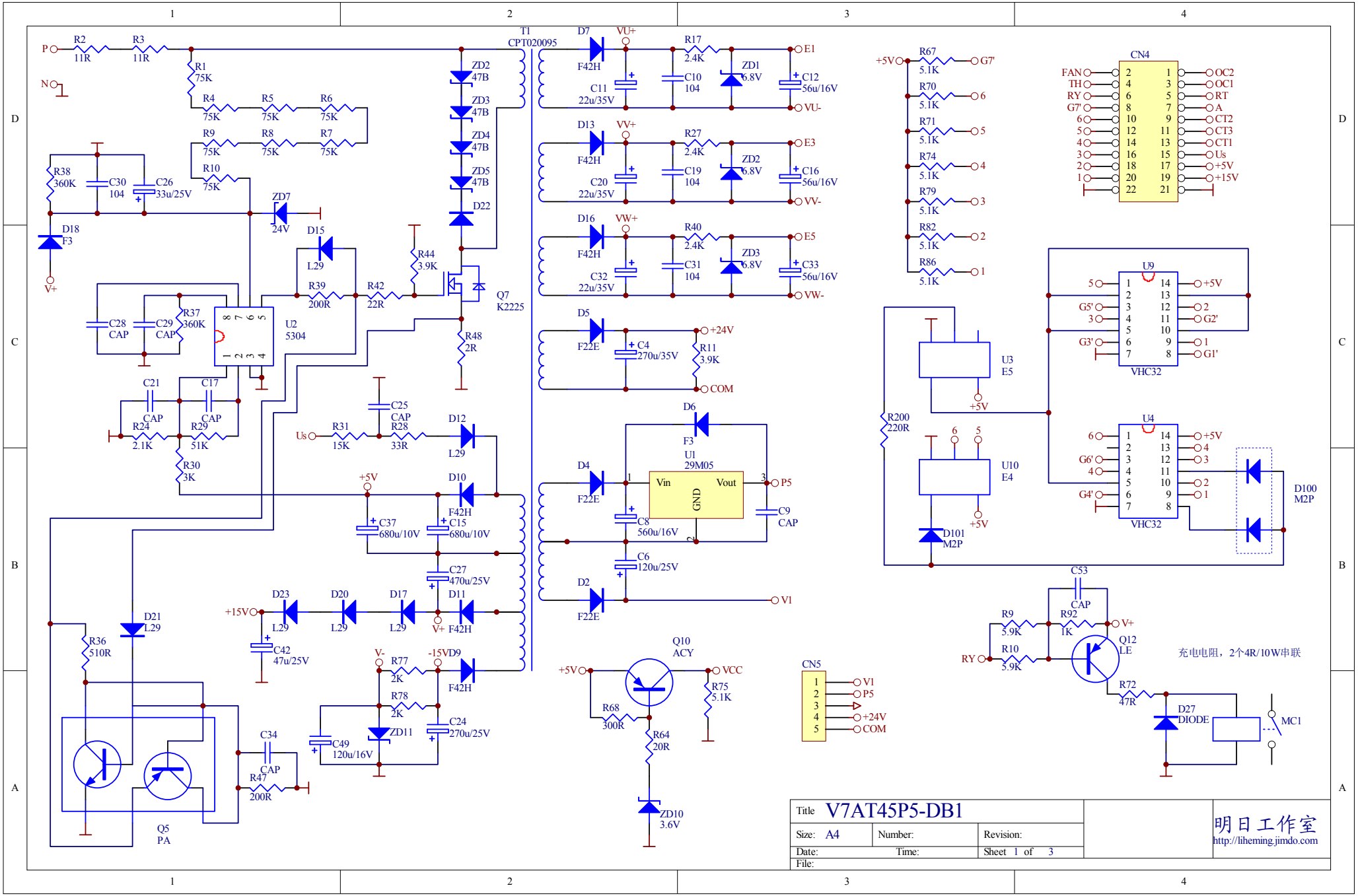
P
N
R2 11R
R3 11R
R1 75K
R4 75K
R5 75K
R6 75K
R9 75K
R8 75K
R7 75K
R10 75K
R38 360K
C30 104
C26 33u/25V
D18 F3
V+
ZD7 24V
D15 L29
R39 200R
R42 22R
R44 3.9K
Q7 K2225
R48 2R
C28 CAP
C29 CAP
R37 360K
U2 5304
C21 CAP
C17 CAP
R24 2.1K
R29 51K
R30 3K
Us
R31 15K
C25 CAP
R28 33R
D12 L29
+5V
D10 F42H
C37 680u/10V
C15 680u/10V
C27 470u/25V
D11 F42H
D23 L29
D20 L29
D17 L29
+15V
C42 47u/25V
V+
V-
R77 2K
R78 2K
-15V
D9 F42H
ZD11
C49 120u/16V
C24 270u/25V
D21 L29
R36 510R
Q5 PA
C34 CAP
R47 200R
T1 CPT020095
ZD2 47B
ZD3 47B
ZD4 47B
ZD5 47B
D22
D7 F42H
VU+
C11 22u/35V
R17 2.4K
C10 104
ZD1 6.8V
C12 56u/16V
E1
VU-
D13 F42H
VV+
C20 22u/35V
R27 2.4K
C19 104
ZD2 6.8V
C16 56u/16V
E3
VV-
D16 F42H
VW+
C32 22u/35V
R40 2.4K
C31 104
ZD3 6.8V
C33 56u/16V
E5
VW-
D5 F22E
C4 270u/35V
R11 3.9K
+24V
COM
D6 F3
U1 29M05
Vin
Vout
GND
P5
C9 CAP
D4 F22E
C8 560u/16V
C6 120u/25V
D2 F22E
V1
Q10 ACY
+5V
VCC
R75 5.1K
R68 300R
R64 20R
ZD10 3.6V
CN5
V1
P5
+24V
COM
R67 5.1K
R70 5.1K
R71 5.1K
R74 5.1K
R79 5.1K
R82 5.1K
R86 5.1K
G7'
6
5
4
3
2
1
CN4
FAN
TH
RY
G7'
OC2
OC1
RT
A
CT2
CT3
CT1
Us
+5V
+15V
U9 VHC32
G5'
G2'
G3'
G1'
U3 E5
U10 E4
R200 220R
D101 M2P
U4 VHC32
G6'
G4'
D100 M2P
C53 CAP
R9 5.9K
R92 1K
R10 5.9K
Q12 LE
RY
充电电阻，2个4R/10W串联
R72 47R
D27 DIODE
MC1
Title V7AT45P5-DB1
Size: A4
Number:
Revision:
Date:
Time:
Sheet 1 of 3
File:
明日工作室
http://liheming.jimdo.com