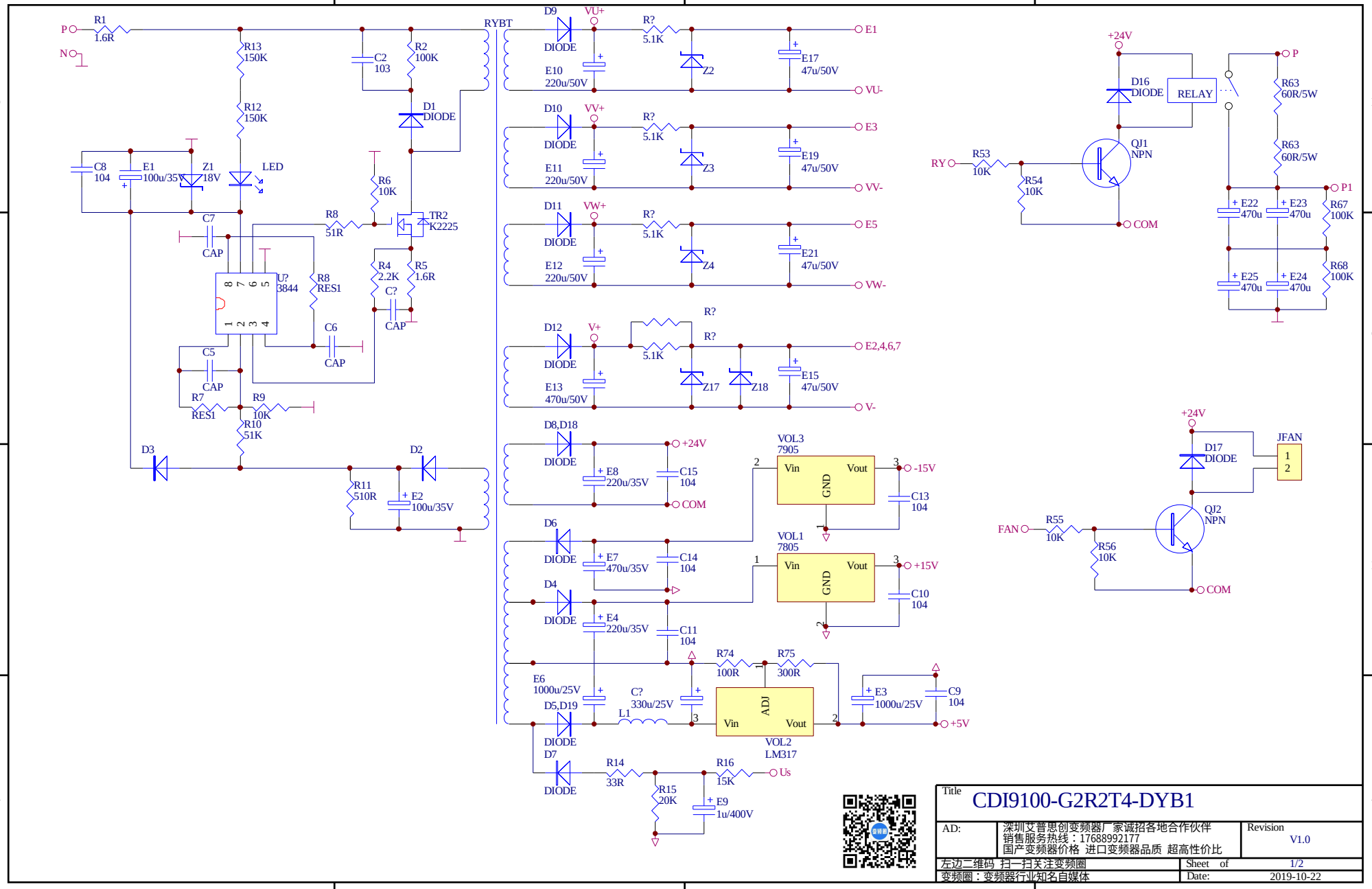

Title	CDI9100-G2R2T4-DYB1
AD:	深圳艾普思创变频器厂家诚招各地合作伙伴 销售服务热线：17688992177 国产变频器价格 进口变频器品质 超高性价比
Revision	V1.0
左边二维码 扫一扫关注变频圈	Sheet of 1/2
变频圈：变频器行业知名自媒体	Date: 2019-10-22