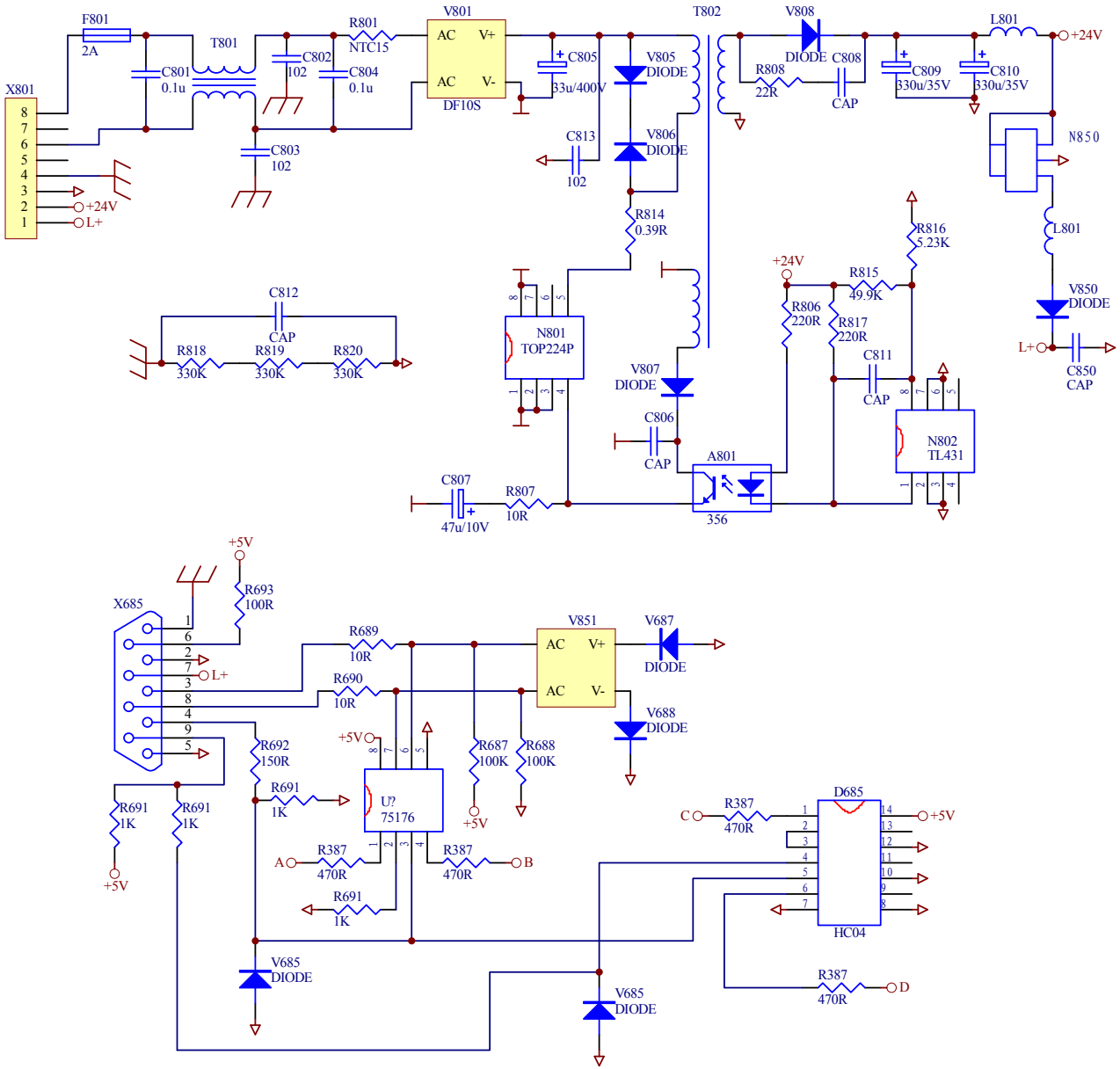

6点输入，4点输出

Title CPU221-1		
Size A4	Number http://liheming.jimdo.com	Revision V1.0
Date: 6-Jan-2012	Sheet of 1/2	
File: D:\变频器\tu20111110\PLC人机图纸.ddb	Drawn By: 李和明	