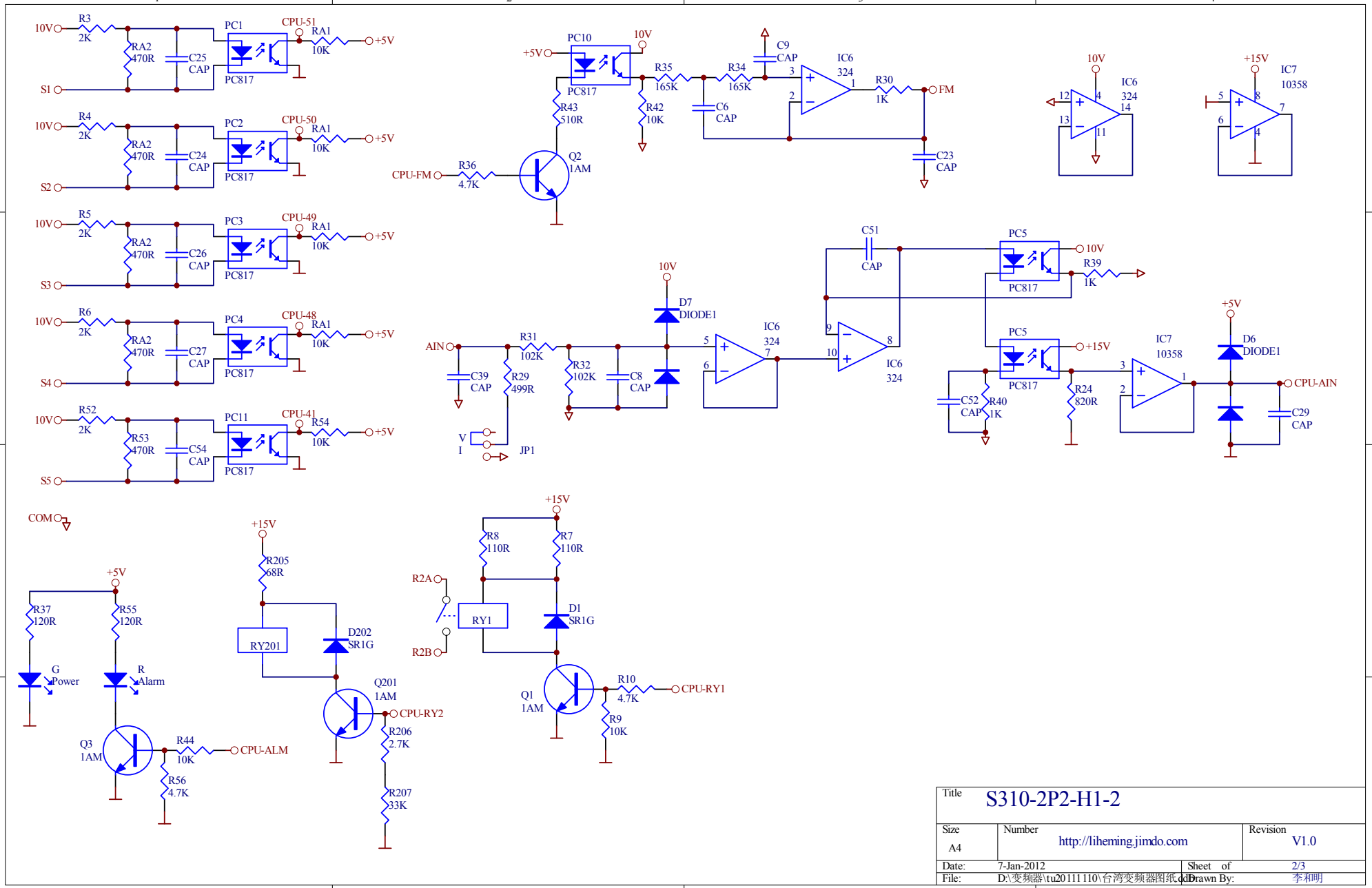

Title	S310-2P2-H1-2	
Size A4	Number http://liheming.jimdo.com	Revision V1.0
Date: 7-Jan-2012	Sheet of 2/3	
File: D:\变频器\tu20111110\台湾变频器图纸.ddb	Drawn By: 李和明	