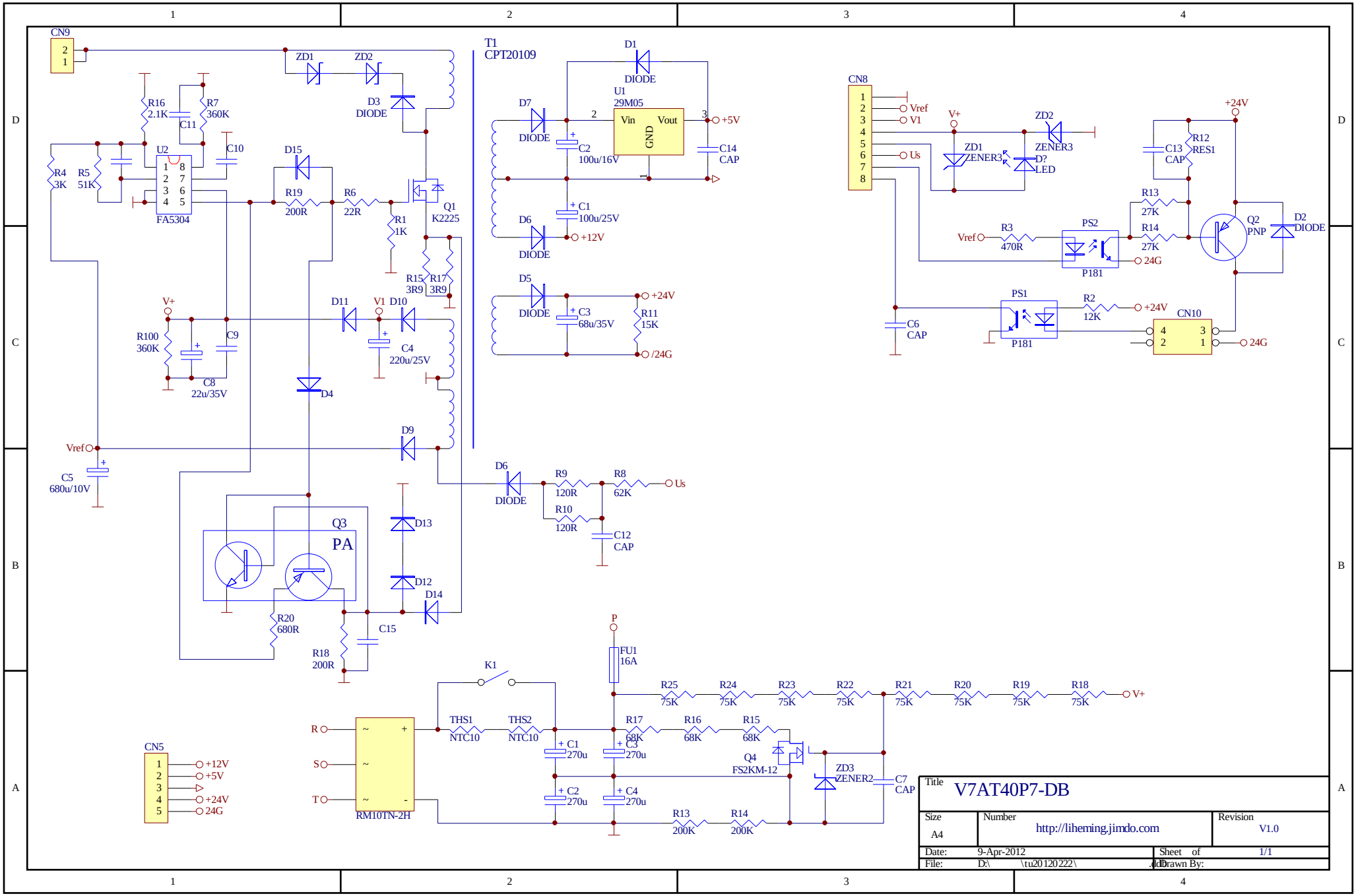
CN9
ZD1
ZD2
D3
DIODE
R16
2.1K
C11
R7
360K
C10
U2
FA5304
R4
3K
R5
51K
D15
R19
200R
R6
22R
R1
1K
Q1
K2225
R15
3R9
R17
3R9
V+
R100
360K
C9
C8
22u/35V
D11
V1
D10
C4
220u/25V
D4
D9
Vref
C5
680u/10V
Q3
PA
R20
680R
R18
200R
C15
D13
D12
D14
T1
CPT20109
D1
DIODE
U1
29M05
Vin
Vout
GND
+5V
C14
CAP
D7
DIODE
C2
100u/16V
C1
100u/25V
D6
DIODE
+12V
D5
DIODE
C3
68u/35V
+24V
R11
15K
/24G
D6
DIODE
R9
120R
R8
62K
Us
R10
120R
C12
CAP
CN8
Vref
V1
Us
V+
ZD1
ZENER3
ZD2
ZENER3
D?
LED
+24V
C13
CAP
R12
RES1
R13
27K
R14
27K
Q2
PNP
D2
DIODE
Vref
R3
470R
PS2
P181
24G
C6
CAP
PS1
P181
R2
12K
+24V
CN10
24G
P
FU1
16A
K1
R25
75K
R24
75K
R23
75K
R22
75K
R21
75K
R20
75K
R19
75K
R18
75K
V+
R
S
T
RM10TN-2H
THS1
NTC10
THS2
NTC10
C1
270u
C3
270u
C2
270u
C4
270u
R17
68K
R16
68K
R15
68K
Q4
FS2KM-12
ZD3
ZENER2
C7
CAP
R13
200K
R14
200K
CN5
+12V
+5V
+24V
24G
Title
V7AT40P7-DB
Size
A4
Number
http://liheming.jimdo.com
Revision
V1.0
Date:
9-Apr-2012
Sheet of
1/1
File:
D:\ \tu20120222\
Drawn By: