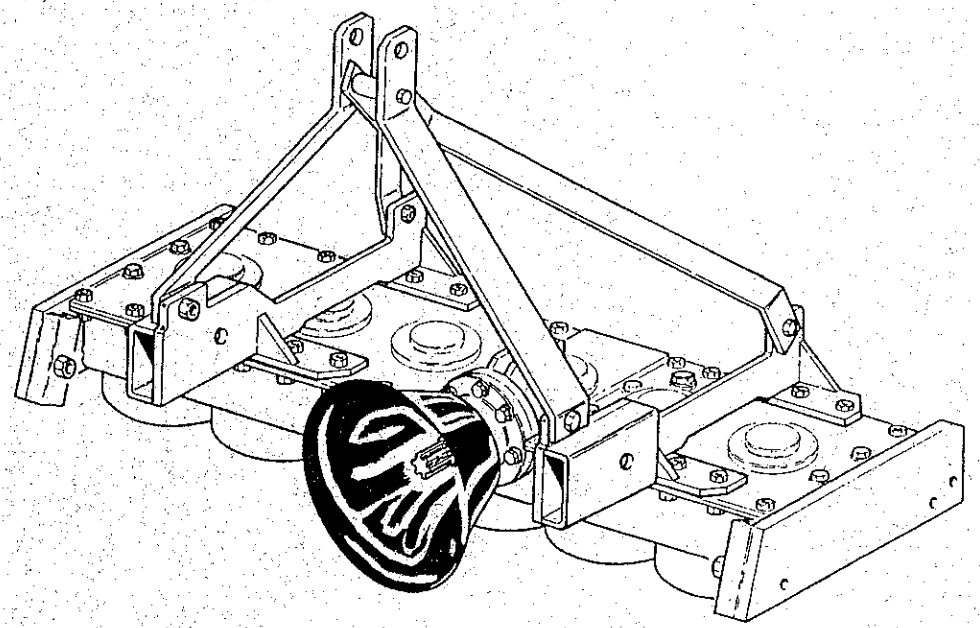

CATALOGO RICAMBI
SPARE PARTS CATALOGUE
CATALOGUE PIECES DETACHEES
ERSATZTEILKATALOG
CATALOGO PIEZAS DE REPUESTO

Mod. MTZ

R2

COSTRUZIONI MECCANICHE

Via Valsellustra 25 - 29

40060 Toscanella di Dozza

Bologna (ITALY)

TEL.0039.0542.672100 FAX 0039.0542.674391

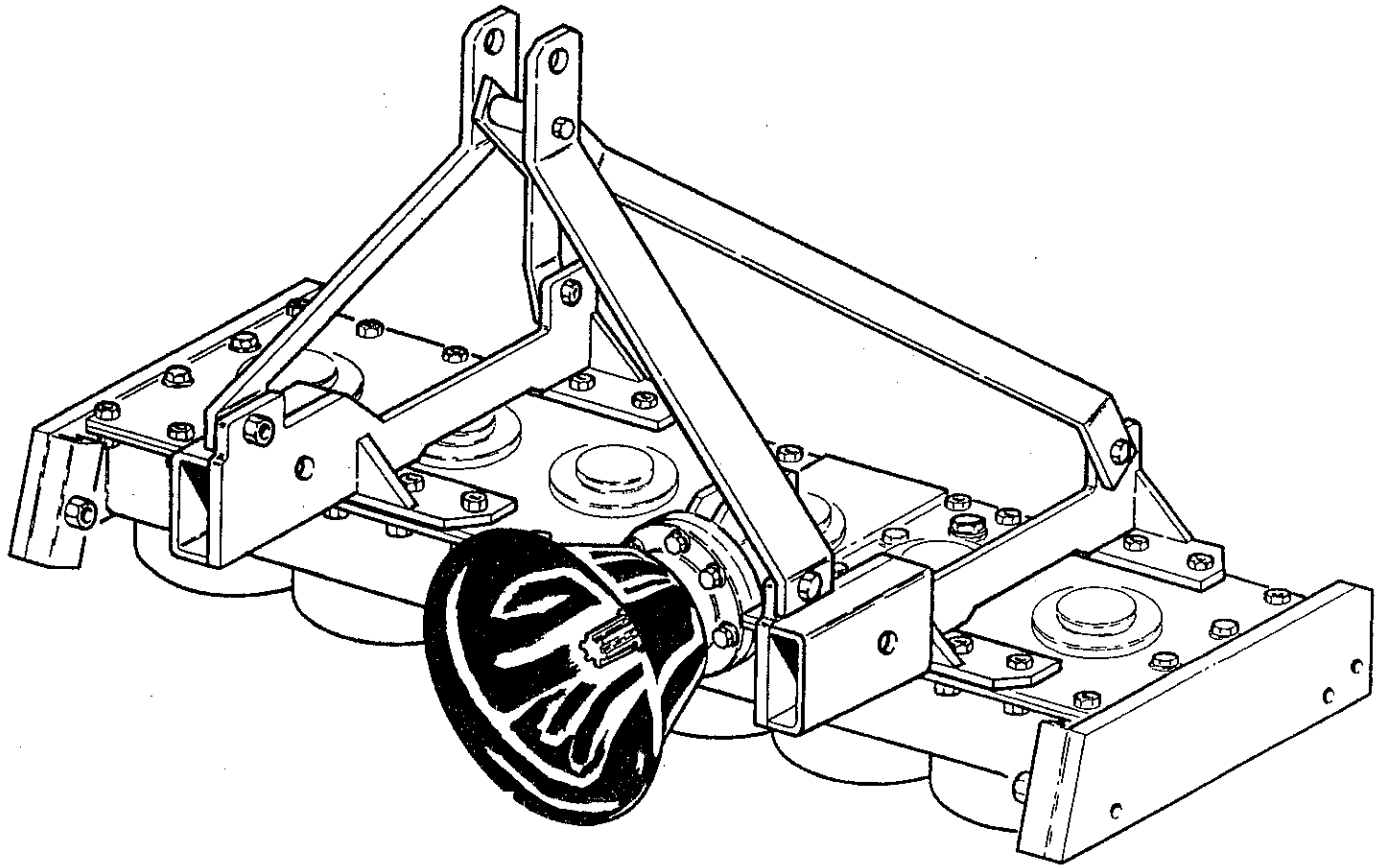

GRUPPO VASCA

BIN GROUP

GROUPE CUVE

WANNENAGGREGAT

GRUPO RECIPIENTE

MTZ 100 - 120

R2

COSTRUZIONI MECCANICHE

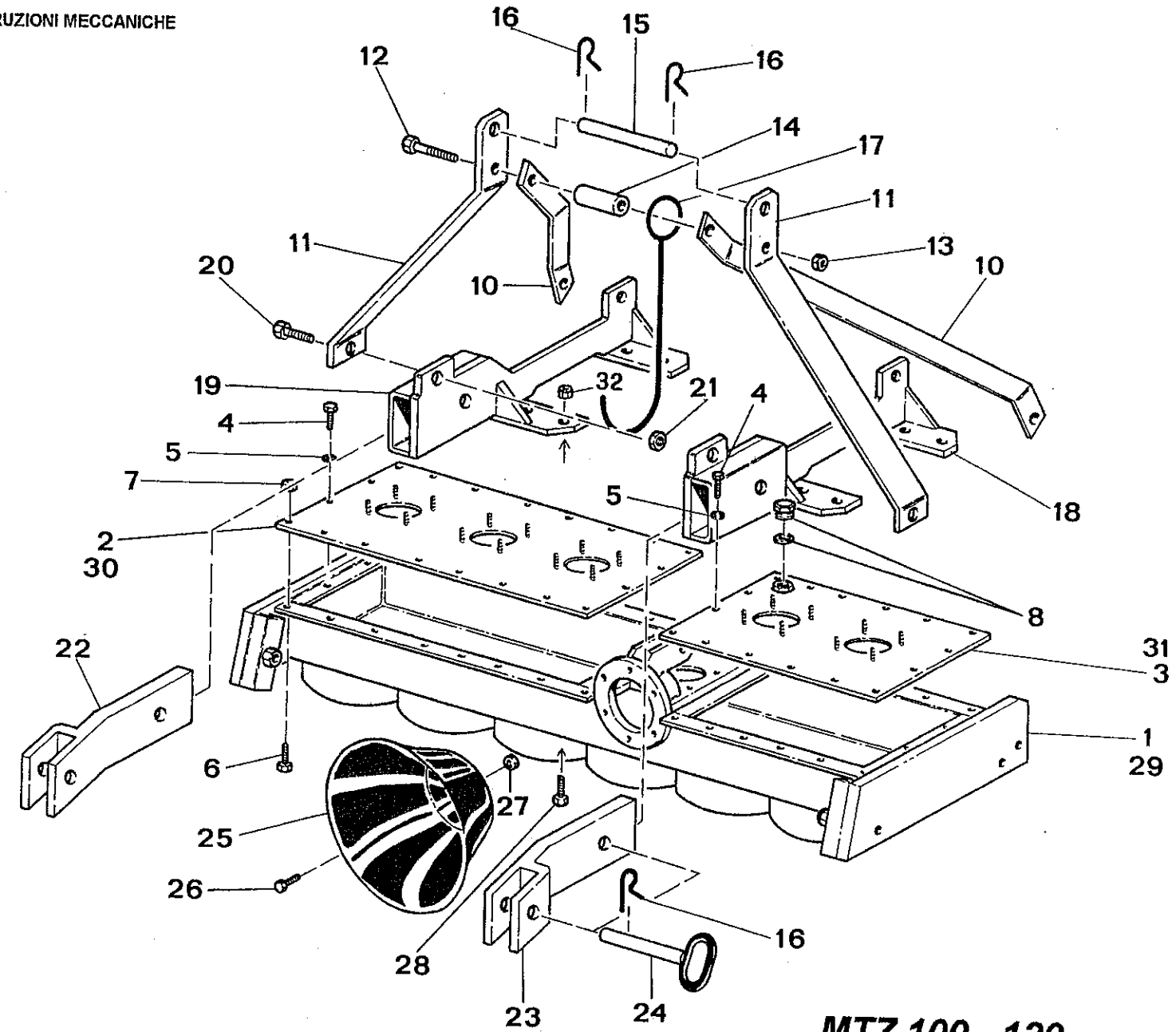

MTZ 100 - 120

TAV-1

R2 COSTRUZIONI MECCANICHE

TAV-1

Mod. MTZ 120

Nr	DESCRIZIONE DESCRIPTION DENOMINATION BEZEICHNUNG DESCRIPCION	CODICE PART N. CODE CODE CODIGO	QT.
1	Vasca 120 Frame 120 Chassis 120 Rahmen 120 Bastidor 120	034.004	1
2	Coperchio dx 120 Right cover 120 Couvercle droit 120 Abdeckung rechts 120 Tapa derecha 120	034.004/A	1
3	Coperchio sx 120 Left cover 120 Couvercle gauche 120 Abdeckung links 120 Tapa izquierda 120	034.004/B	1
4	Vite M8x20 Screw M8x20 Vis M8x20 Schraube M8x20 Tornillo M8x20	A398808020	8
5	Grover D 8 Grover D 8 Grover D 8 Grover D 8 Grover D 8	RONDGRI008	8
6	Vite M8x16 Screw M8x16 Vis M8x16 Schraube M8x16 Tornillo M8x16	A398808016	16
7	Dado autobloccante M8 Self-locking nut M8 Ecrou de sûrété M8 Selbstsichernde Mutter M8 Tuerca autoblocante M8	DA6S08MAAL	16
8	Tappo controllo livello olio Oil level control cap Bouchon contrôl de l'huile Ölstandspfropfen Tapón control nivel aceite	050.001	1
10	Lama posteriore Back blade Lame postérieure Hint. Verstrebung Hoja posterior	034.009	2
11	Lama anteriore Front blade Lame antérieure Vorderer Dreipunktbock Hoja anterior	034.008	2
12	Vite M12x90 Screw M12x90 Vis M12x90 Schraube M12x90 Tornillo M12x90	A378812090Z	1
13	Dado autobloccante M12 Self-locking nut M12 Ecrou de sûrété M12 Selbstsichernde Mutter M12 Tuerca autoblocante M12	DA6S12MAAL	1
14	Distanziale Spacer Entretoise Distanzstück Espaciador	034.012	1
15	Spinotto Pin Goujon Bolzen Perno	000.017	1
16	Coppiglia elastica Spring cotter Goupille Splint Pasador elastico	050.005	6
17	Gancio supp.cardano Cardan supp.hook Crochet supp.cardan Kardanhalterungshaken Gancho sop.cardan	034.019	1
18	Supporto att.trattore dx Tractor right connection support Support raccord tracteur droit Anschlubhalterung Traktor rechts Soporte enganche tractor derecho	034.011	1
19	Supporto att.trattore sx Tractor left connection support Support raccord tracteur gauche Anschlubhalterung Traktor links Soporte enganche tractor izquierdo	034.010	1
20	Vite M12x40 Screw M12x40 Vis M12x40 Schraube M12x40 Tornillo M12x40	A378812040Z	4
21	Dado autobloccante M12 Self-locking nut M12 Ecrou de sûrété M12 Selbstsichernde Mutter M12 Tuerca autoblocante M12	DA6S12MAAL	4
22	Braccio att.trattore sx Tractor left connection arm Bras raccord tracteur gauche Anschlubarm Traktor links Brazo enganche tractor izquierdo	000.015	1

R2 COSTRUZIONI MECCANICHE

Mod. MTZ 120

Nr	DESCRIZIONE DESCRIPTION DENOMINATION BEZEICHNUNG DESCRIPCION	CODICE PART N. CODE CODE CODIGO	QT.
23	Braccio att.trattore dx Tractor right connection arm Bras raccord tracteur droit Anschlubarm Traktor rechts Brazo enganche tractor derecho	000.014	1
24	Spinotto Pin Goujon Bolzen Perno	000.016	4
25	Cuffia prot.cardano Cardan prot.cover Couverture prot.cardan Kardanschutzhaube Gorro de prot.cardàn	050.052	1
26	Vite M8x20 Screw M8x20 Vis M8x20 Schraube M8x20 Tornillo M8x20	A398808020Z	3
27	Dado autobloccante M8 Self-locking nut M8 Ecrou de sûrété M8 Selbstsichernde Mutter M8 Tuerca autoblocante M8	DA6S08MAAL	3
28	Vite M10x30 Screw M10x30 Vis M10x30 Schraube M10x30 Tornillo M10x30	A378810030	12
32	Dado autobloccante M10 Self-locking nut M10 Ecrou de sûrété M10 Selbstsichernde Mutter M10 Tuerca autoblocante M10	DA6S10MAAL	12

Mod. MTZ 100

Nr	DESCRIZIONE DESCRIPTION DENOMINATION BEZEICHNUNG DESCRIPCION	CODICE PART N. CODE CODE CODIGO	QT.
29	Telaio 90 Frame 90 Châssis 90 Rahmen 90 Bastidor 90	031.049	1
30	Coperchio dx 90 Right cover 90 Couvercle droit 90 Deckel rechts 90 Tapa derecha 90	031.049/A	1
31	Coperchio sx 90 Left cover 90 Couvercle gauche 90 Deckel links 90 Tapa izquierda 90	031.049/B	1

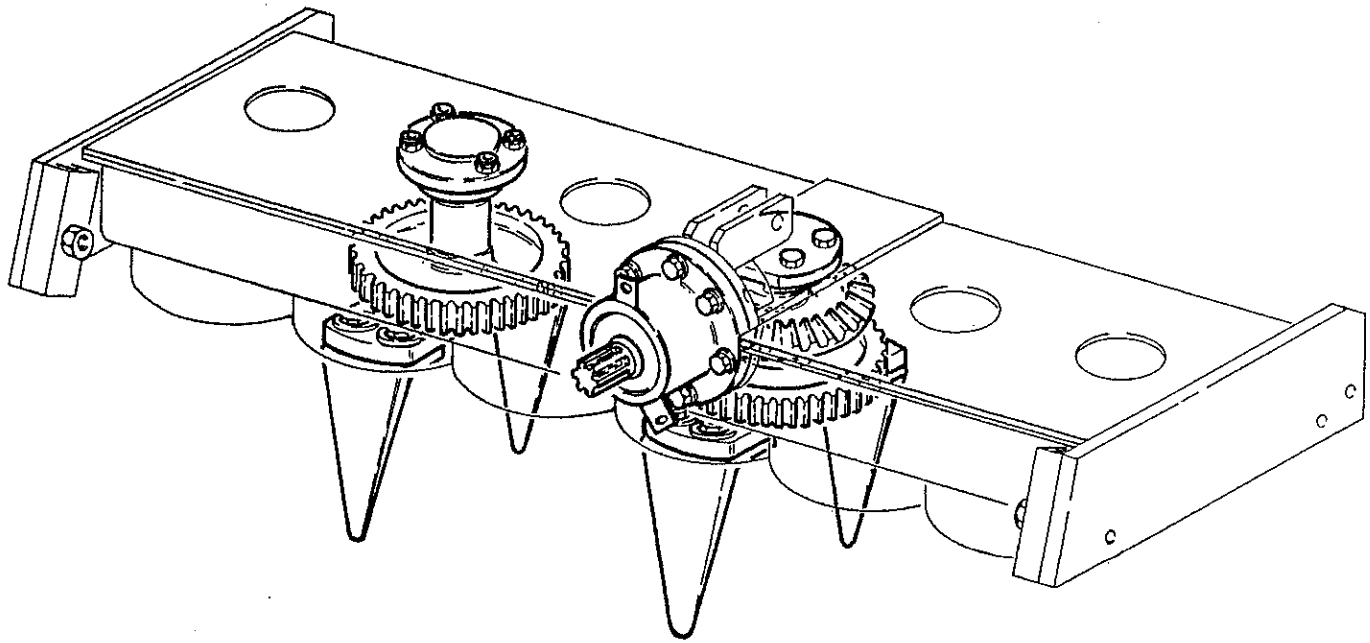

GRUPPO FORCELLE PORTA ZAPPE

HOES FORK GROUP

GROUPE FOURCHES PORTE-HOUES

GRUPPE ZINKENHALTERGABELN

GRUPO HORQUILLAS PORTA-AZADAS

MTZ 100 - 120

TAV-2

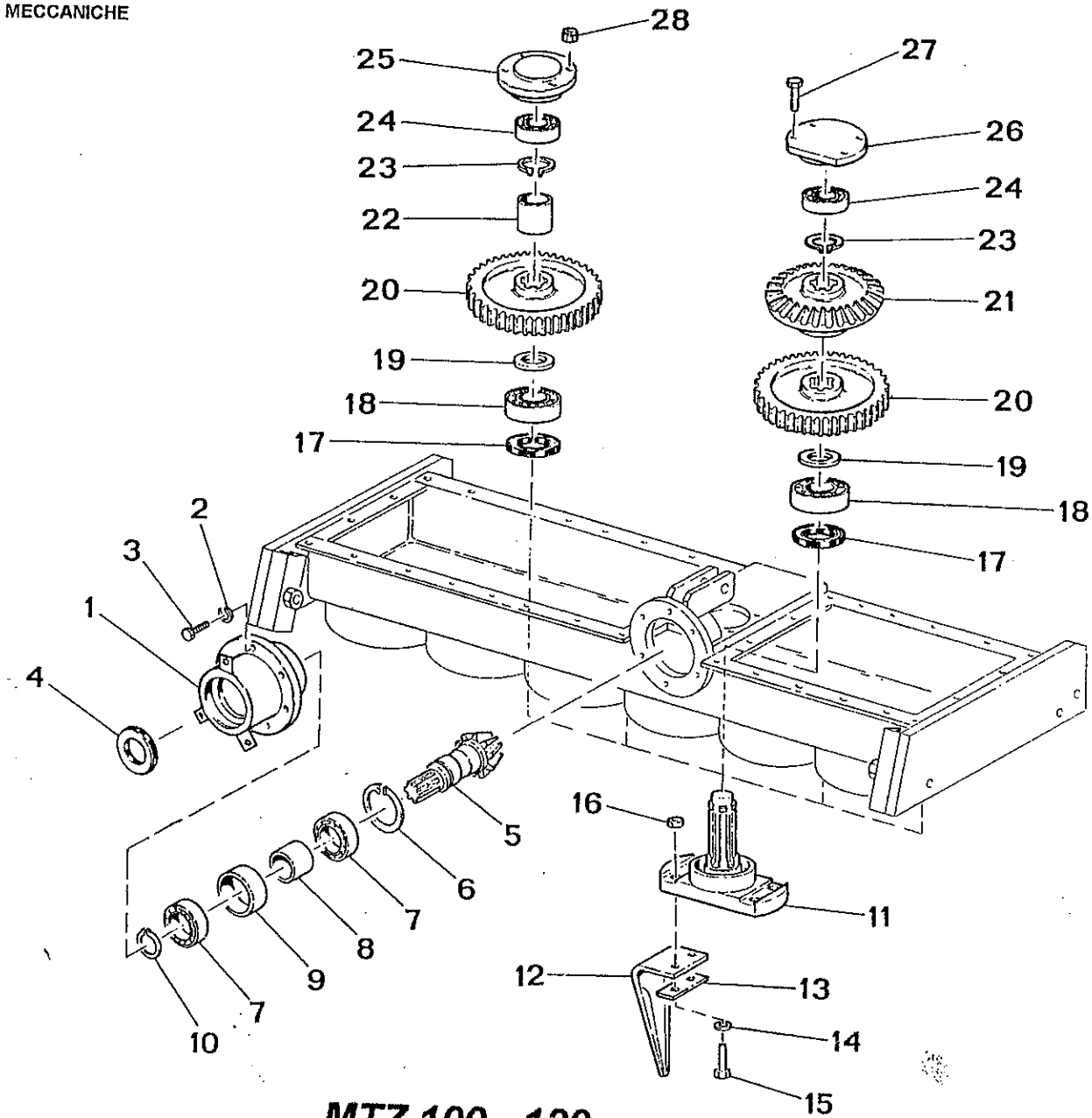
28
25
24
23
22
20
19
18
17
27
26
24
23
21
20
19
18
17
2
3
1
4
5
6
7
8
9
7
10
16
11
12
13
14
15

MTZ 100 - 120

R2 COSTRUZIONI MECCANICHE

TAV-2

Mod. MTZ 120

Nr.	DESCRIZIONE DESCRIPTION DENOMINATION BEZEICHNUNG DESCRIPCION	CODICE PART N. CODE CODE CODIGO	QT.
1	Mozzo porta pignone Pinion hub Moyeu porte-pignon Ritzelnabe Cubo portapiñón	034.003	1
2	Grover D.8 Grover D.8 Grover D.8 Grover D.8 Grover D.8	RONDGR1008	6
3	Vite M8x25 Screw M8x25 Vis M8x25 Schraube M8x25 Tornillo M8x25	A398808025	6
4	Paraolio 30.62.7 Oil seal 30.62.7 Pare-huile 30.62.7 Ölabdichtung 30.62.7 Guardagotas 30.62.7	D30627	1
5	Pignone Pinion Pignon Ritzel Piñón	034.002	1
6	Seeger D.72 Seeger D.72 Seeger D.72 Seeger D.72 Seeger D.72	AEINS47272	1
7	Cuscinetto 6207 Bearing 6207 Roulement 6207 Lager 6207 Cojinete 6207	A6207 II	2
8	Distanziale Spacer Entretoise Distanzstück Espaciador	031.045	1
9	Distanziale Spacer Entretoise Distanzstück Espaciador	031.046	1
10	Seeger D.35 Seeger D.35 Seeger D.35 Seeger D.35 Seeger D.35	AEESS47135	1
11	Forcella porta zappa Hoe fork Fourche porte-houe Zinkenhalterungsgabel Horquilla porta-azada	031.033	6
12	Zappa Hoe Houe Zinken Azada	000.010	12
13	Piastrino di bloccaggio Locking plate Plaquette de blocage Feststellblech Placa de bloqueo	000.002	12
14	Grover D.10 Grover D.10 Grover D.10 Grover D.10 Grover D.10	RONDGRI010	24
15	Vite M10x1,25x45 Screw M10x1,25x45 Vis M10x1,25x45 Schraube M10x1,25x45 Tornillo M10x1,25x45	A388810045	24
16	Dado autobloccante M10x1,25 Self-locking nut M10x1,25 Ecrou de sûreté M10x1,25 Selbstsichernde Mutter M10x1,25 Tuerca autoblocante M10x1,25	DA6S10MBAL	24
17	Paraolio 40.58.10 TGP Oil seal 40.58.10 TGP Pare-huile 40.58.10 TGP Ölabdichtung 40.58.10 TGP Guardagotas 40.58.10 TGP	D 405810 TGP	6
18	Cuscinetto 6207 Bearing 6207 Roulement 6207 Lager 6207 Cojinete 6207	A6207 II	6
19	Distanziale Spacer Entretoise Distanzstück Espaciador	031.041	6
20	Ingranaggio Gear Engranage Zahnrad Engranaje	031.005	6
21	Corona Crown Couronne Zahnkranz Corona	034.001	1

R2 COSTRUZIONI MECCANICHE

TAV-2

Mod. MTZ 120

Nr.	DESCRIZIONE DESCRIPTION DENOMINATION BEZEICHNUNG DESCRIPCION	CODICE PART N. CODE CODE CODIGO	QT.
22	Distanziale Spacer Entretoise Distanzstück Espaciador	000.012	5
23	Seeger D.30 Seeger D.30 Seeger D.30 Seeger D.30 Seeger D.30	AEESS47130	6
24	Cuscinetto 6205 Bearing 6205 Roulement 6205 Lager 6205 Cojinete	A6205 II	6
25	Coperchietto laterale Side cover Couvercle latéral Kleiner seitl. Deckel Tapa lateral	031.010	5
26	Coperchietto centrale Central cover Couvercle centrale Kleiner zentraler Deckel Tapa central	031.009	1
27	Vite M8x16 Screw M8x16 Vis M8x16 Schraube M8x16 Tornillo M8x16	A398808016	4
28	Dado autobloccante M8 Self-locking nut M8 Ecrou de sûrété M8 Selbstsichernde Mutter M8 Tuerca autoblocante M8	DA6S08MAAL	20

Mod. MTZ 100

Nr.	DESCRIZIONE DESCRIPTION DENOMINATION BEZEICHNUNG DESCRIPCION	CODICE PART N. CODE CODE CODIGO	QT.
1	Mozzo porta pignone Pinion hub Moyeu porte-pignon Ritzelnabe Cubo portapiñón	034.003	1
2	Grover D.8 Grover D.8 Grover D.8 Grover D.8 Grover D.8	RONDGR1008	6
3	Vite M8x25 Screw M8x25 Vis M8x25 Schraube M8x25 Tornillo M8x25	A398808025	6
4	Paraolio 30.62.7 Oil seal 30.62.7 Pare-huile 30.62.7 Ölabdichtung 30.62.7 Guardagotas 30.62.7	D30627	1
5	Pignone Pinion Pignon Ritzel Piñón	034.002	1
6	Seeger D.72 Seeger D.72 Seeger D.72 Seeger D.72 Seeger D.72	AEINS47272	1
7	Cuscinetto 6207 Bearing 6207 Roulement 6207 Lager 6207 Cojinete 6207	A6207 II	2

Nr.	DESCRIZIONE DESCRIPTION DENOMINATION BEZEICHNUNG DESCRIPCION	CODICE PART N. CODE CODE CODIGO	QT.
8	Distanziale Spacer Entretoise Distanzstück Espaciador	031.045	1
9	Distanziale Spacer Entretoise Distanzstück Espaciador	031.046	1
10	Seeger D.35 Seeger D.35 Seeger D.35 Seeger D.35 Seeger D.35	AEESS47135	1
11	Forcella porta zappa Hoe fork Fourche porte-houe Zinkenhalterungsgabel Horquilla porta-azada	031.033	5
12	Zappa Hoe Houe Zinken Azada	000.010	10
13	Piastrino di bloccaggio Locking plate Plaquette de blocage Feststellblech Placa de bloqueo	000.002	10
14	Grover D.10 Grover D.10 Grover D.10 Grover D.10 Grover D.10	RONDGRI010	20

R2

COSTRUZIONI MECCANICHE

Mod. MTZ 100

Nr.	DESCRIZIONE DESCRIPTION DENOMINATION BEZEICHNUNG DESCRIPCION	CODICE PART N. CODE CODE CODIGO	QT.
15	Vite M10x1,25x45 Screw M10x1,25x45 Vis M10x1,25x45 Schraube M10x1,25x45 Tornillo M10x1,25x45	A388810045	20
16	Dado autobloccante M10x1,25 Self-locking nut M10x1,25 Ecrou de sûrété M10x1,25 Selbstsichernde Mutter M10x1,25 Tuerca autoblocante M10x1,25	DA6S10MBAL	20
17	Paraolio 40.58.10 TGP Oil seal 40.58.10 TGP Pare-huile 40.58.10 TGP Ölabdichtung 40.58.10 TGP Guardagotas 40.58.10 TGP	D 405810 TGP	5
18	Cuscinetto 6207 Bearing 6207 Roulement 6207 Lager 6207 Cojinete 6207	A6207 II	5
19	Distanziale Spacer Entretoise Distanzstück Espaciador	031.041	5
20	Ingranaggio Gear Engranage Zahnrad Engranaje	031.005	5
21	Corona Crown Couronne Zahnkranz Corona	034.001	1

Nr.	DESCRIZIONE DESCRIPTION DENOMINATION BEZEICHNUNG DESCRIPCION	CODICE PART N. CODE CODE CODIGO	QT.
22	Distanziale Spacer Entretoise Distanzstück Espaciador	000.012	4
23	Seeger D.30 Seeger D.30 Seeger D.30 Seeger D.30 Seeger D.30	AEESS47130	5
24	Cuscinetto 6205 Bearing 6205 Roulement 6205 Lager 6205 Cojinete 6205	A6205 II	5
25	Coperchietto laterale Side cover Couvercle latéral Kleiner seitl. Deckel Tapa lateral	031.010	4
26	Coperchietto centrale Central cover Couvercle centrale Kleiner zentraler Deckel Tapa central	031.009	1
27	Vite M8x16 Screw M8x16 Vis M8x16 Schraube M8x16 Tornillo M8x16	A398808016	4
28	Dado autobloccante M8 Self-locking nut M8 Ecrou de sûrété M8 Selbstsichernde Mutter M8 Tuerca autoblocante M8	DA6S08MAAL	16

NOTE - REMARKS - ANNOTATIONS - HINWEISE - NOTAS

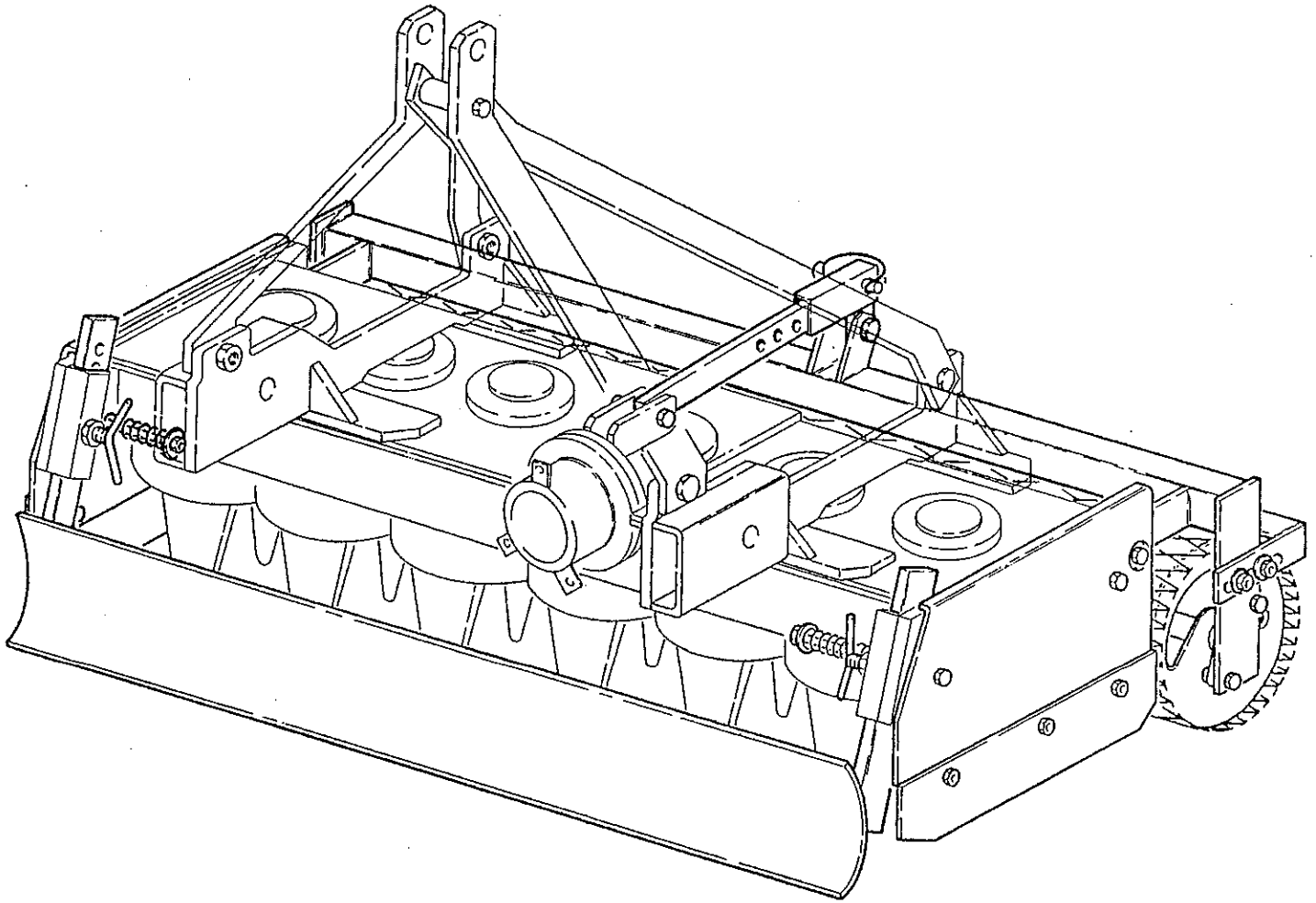

GRUPPO PALA E RULLO

SHOVEL AND ROLLER GROUP

GROUPE PELLE ET ROULEAU

SCHAUFEL UND WALZEN GRUPPE

GRUPO PALA Y RODILLO

MTZ 100 - 120 - 135 - 150 - 170

TAV-3

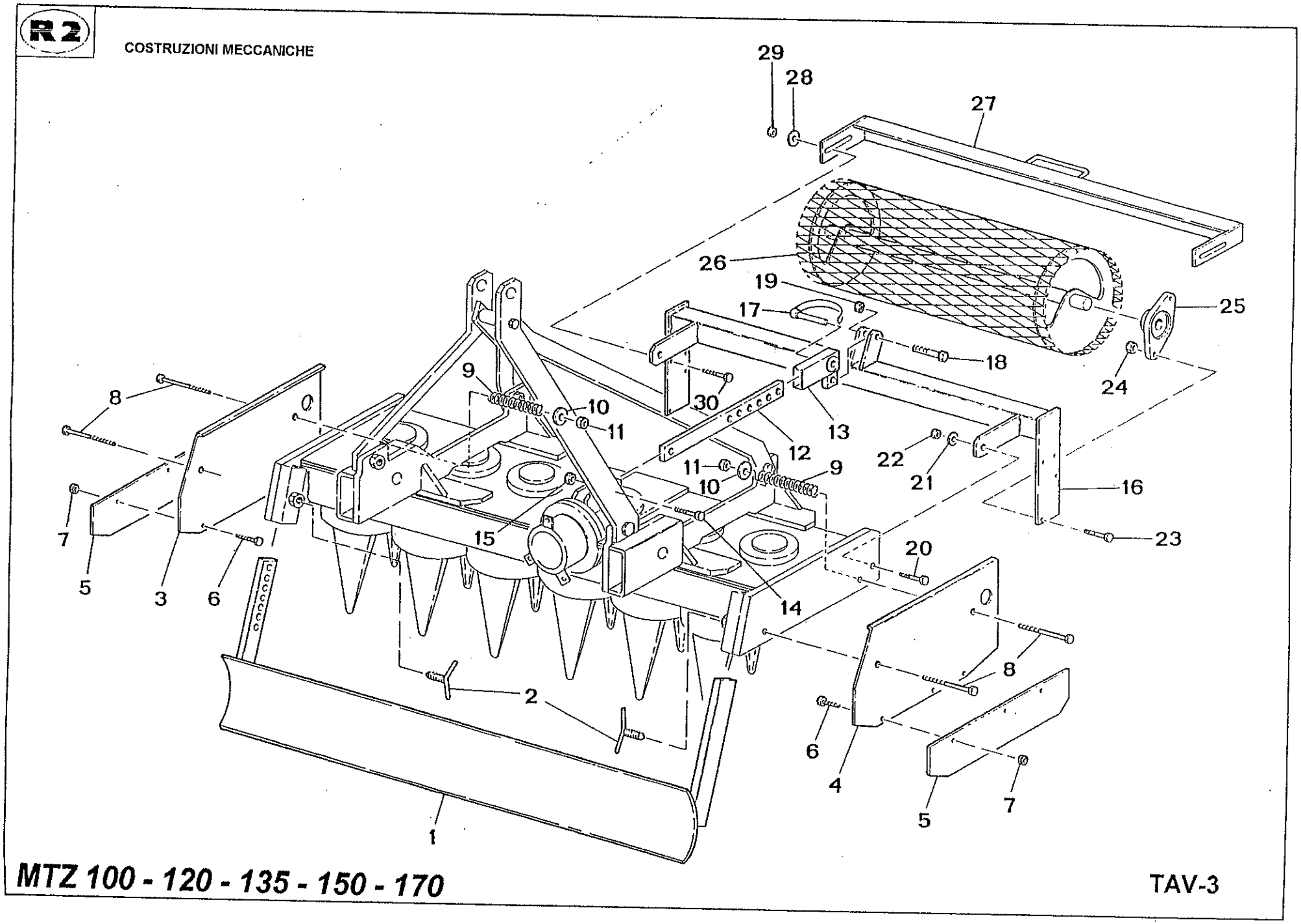
R2
COSTRUZIONI MECCANICHE
29
28
27
26
19
17
25
18
24
30
13
12
22
21
16
23
9
10
11
8
7
5
3
6
15
14
20
2
1
4
MTZ 100 - 120 - 135 - 150 - 170
TAV-3

R2 COSTRUZIONI MECCANICHE

Mod. MTZ 120

Nr.	DESCRIZIONE DESCRIPTION DENOMINATION BEZEICHNUNG DESCRIPCION	CODICE PART N. CODE CODE CODIGO	QT.
1	Pala anteriore 120 Front shovel 120 Pelle avant 120 Vordere Schaufel 120 Pala anterior 120	034.005	1
2	Vite supporto pala Shovel screw Vis support pelle Schaufelhalterungsschraube Tornillo del soporte de la pala	000.001	2
3	Fianchetto dx Right side Côté droit Seitenwand rechts Cárter derecho	000.003	1
4	Fianchetto sx Left side Côté gauche Seitenwand links Cárter izquierdo	000.004	1
5	Prolunga Extension Rallonge Verlängerungsstück Prolongación	000.005	2
6	Vite M8x16 Screw M8x16 Vis M8x16 Schraube M8x16 Tornillo M8x16	A398808016	6
7	Dado autobloccante M8 Self-locking nut M8 Ecrou de sûrété M8 Selbstsichernde Mutter M8 Tuerca autoblocante M8	DA6S08MABA	6
8	Vite M10x100 Screw M10x100 Vis M10x100 Schraube M10x100 Tornillo M10x100	A378810100Z	4
9	Molla Spring Ressort Feder Muelle	000.011	4
10	Rondella D.10 Washer D.10 Rondelle D.10 Unterlegscheibe D.10 Arandela D.10	ROND659210Z	4
11	Dado autobloccante M10 Self-locking nut M10 Ecrou de sûrété M10 Selbstsichernde Mutter M10 Tuerca autoblocante M10	DA6S10MAAL	4
12	Tirante registro rullo Roller adjustment rod Tige de réglage rouleau Walzeneinstellspannstange Tirante de regulación rodillo	034.020	1
13	Guida tirante reg.rullo Roller adjustment rod connection Raccord tige de réglage rouleau Anschlubwalzeneinstellspannstange Enganche tirante de regul.rodillo	000.009	1
14	Vite M10x45 Screw M10x45 Vis M10x45 Schraube M10x45 Tornillo M10x45	A378810045Z	1
15	Dado autobloccante M10 Self-locking nut M10 Ecrou de sûrété M10 Selbstsichernde Mutter M10 Tuerca autoblocante M10	DA6S10MAAL	1
16	Supporto rullo 120 Roller support 120 Support rouleau 120 Halterung Walze 120 Soporte del rodillo 120	034.006	1
17	Coppiglia elastica D.10 Spring split pin D.10 Goupille à ressort D.10 Federsplint D.10 Pasador elástico D.10	050.004	1
18	Vite M10x45 Screw M10x45 Vis M10x45 Schraube M10x45 Tornillo M10x45	A378810045Z	1
19	Dado autobloccante M10 Self-locking nut M10 Ecrou de sûrété M10 Selbstsichernde Mutter M10 Tuerca autoblocante M10	DA6S10MAAL	1
20	Vite M10x35 Screw M10x35 Vis M10x35 Schraube M10x35 Tornillo M10x35	A378810035Z	2
21	Rondella D.10 Washer D.10 Rondelle D.10 Unterlegscheibe D.10 Arandela D.10	ROND659210Z	2

TAV-3

R2 COSTRUZIONI MECCANICHE

Mod. MTZ 120

Nr.	DESCRIZIONE DESCRIPTION DENOMINATION BEZEICHNUNG DESCRIPCION	CODICE PART N. CODE CODE CODIGO	QT.
22	Dado autobloccante M10 Self-locking nut M10 Ecrou de sûrété M10 Selbstsichernde Mutter M10 Tuerca autoblocante M10	DA6S10MAAL	2
23	Vite M10x45 Screw M10x45 Vis M10x45 Schraube M10x45 Tornillo M10x45	A378810045Z	2
24	Dado autobloccante M10 Self-locking nut M10 Ecrou de sûrété M10 Selbstsichernde Mutter M10 Tuerca autoblocante M10	DA6S10MAAL	4
25	Supporto UCFL 204 Support UCFL 204 Support UCFL 204 Halterung UCFL 204 Soporte UCFL 204	BUCFL 204	2
26	Rullo 120 Roller 120 Rouleau 120 Walze 120 Rodillo 120	034.007	1
27	Barra pulisci rullo 120 Cleaning roller bar 120 Barre nettoyage rouleau 120 Walzenreinigungsstange 120 Barra limpiadora rodillo 120	034.015	1
28	Rondella D.10x30 Washer D.10x30 Rondelle D.10x30 Unterlegscheibe D.10x30 Arandela D.10x30	ROND659310Z	4

Nr.	DESCRIZIONE DESCRIPTION DENOMINATION BEZEICHNUNG DESCRIPCION	CODICE PART N. CODE CODE CODIGO	QT.
29	Dado autobloccante M10 Self-locking nut M10 Ecrou de sûrété M10 Selbstsichernde Mutter M10 Tuerca autoblocante M10	DA6S10MAAL	2
30	Vite M10x35 Screw M10x35 Vis M10x35 Schraube M10x35 Tornillo M10x35	A378810035Z	2

Mod. MTZ 100

Nr.	DESCRIZIONE DESCRIPTION DENOMINATION BEZEICHNUNG DESCRIPCION	CODICE PART N. CODE CODE CODIGO	QT.
1	Pala anteriore 90 Front shovel 90 Pelle avant 90 Vordere Schaufel 90 Pala anterior 90	031.035	1
16	Supporto rullo 90 Roller support 90 Support rouleau 90 Halterung Walze 90 Soporte del rodillo 90	031.030	1
26	Rullo 90 Roller 90 Rouleau 90 Walze 90 Rodillo 90	031.039	1
27	Barra pulisci rullo 90 Cleaning roller bar 90 Barre nettoyage rouleau 90 Walzenreinigungsstange 90 Barra limpiadora rodillo 90	031.032	1

TAV-3

R2 COSTRUZIONI MECCANICHE

Mod. MTZ 135

Nr.	DESCRIZIONE DESCRIPTION DENOMINATION BEZEICHNUNG DESCRIPCION	CODICE PART N. CODE CODE CODIGO	QT.
1	Pala anteriore 135 Front shovel 135 Pelle avant 135 Vordere Schaufel 135 Pala anterior 135	034.038	1
16	Supporto rullo 135 Roller support 135 Support rouleau 135 Halterung Walze 135 Soporte del rodillo 135	034.030	1
26	Rullo 135 Roller 135 Rouleau 135 Walze 135 Rodillo 135	034.031	1
27	Barra pulisci rullo 135 Cleaning roller bar 135 Barre nettoyage rouleau 135 Walzenreinigungsstange 135 Barra limpiadora rodillo 135	034.032	1

Mod. MTZ 150

Nr.	DESCRIZIONE DESCRIPTION DENOMINATION BEZEICHNUNG DESCRIPCION	CODICE PART N. CODE CODE CODIGO	QT.
1	Pala anteriore 150 Front shovel 150 Pelle avant 150 Vordere Schaufel 150 Pala anterior 150	034.058	1
16	Supporto rullo 150 Roller support 150 Support rouleau 150 Halterung Walze 150 Soporte del rodillo 150	034.059	1
26	Rullo 150 Roller 150 Rouleau 150 Walze 150 Rodillo 150	034.060	1
27	Barra pulisci rullo 150 Cleaning roller bar 150 Barre nettoyage rouleau 150 Walzenreinigungsstange 150 Barra limpiadora rodillo 150	034.061	1

Mod. MTZ 170

Nr.	DESCRIZIONE DESCRIPTION DENOMINATION BEZEICHNUNG DESCRIPCION	CODICE PART N. CODE CODE CODIGO	QT.
1	Pala anteriore 170 Front shovel 170 Pelle avant 170 Vordere Schaufel 170 Pala anterior 170	034.054	1
16	Supporto rullo 170 Roller support 170 Support rouleau 170 Halterung Walze 170 Soporte del rodillo 170	034.051	1
26	Rullo 170 Roller 170 Rouleau 170 Walze 170 Rodillo 170	034.052	1
27	Barra pulisci rullo 170 Cleaning roller bar 170 Barre nettoyage rouleau 170 Walzenreinigungsstange 170 Barra limpiadora rodillo 170	034.053	1

NOTE - REMARKS - ANNOTATIONS - HINWEISE - NOTAS

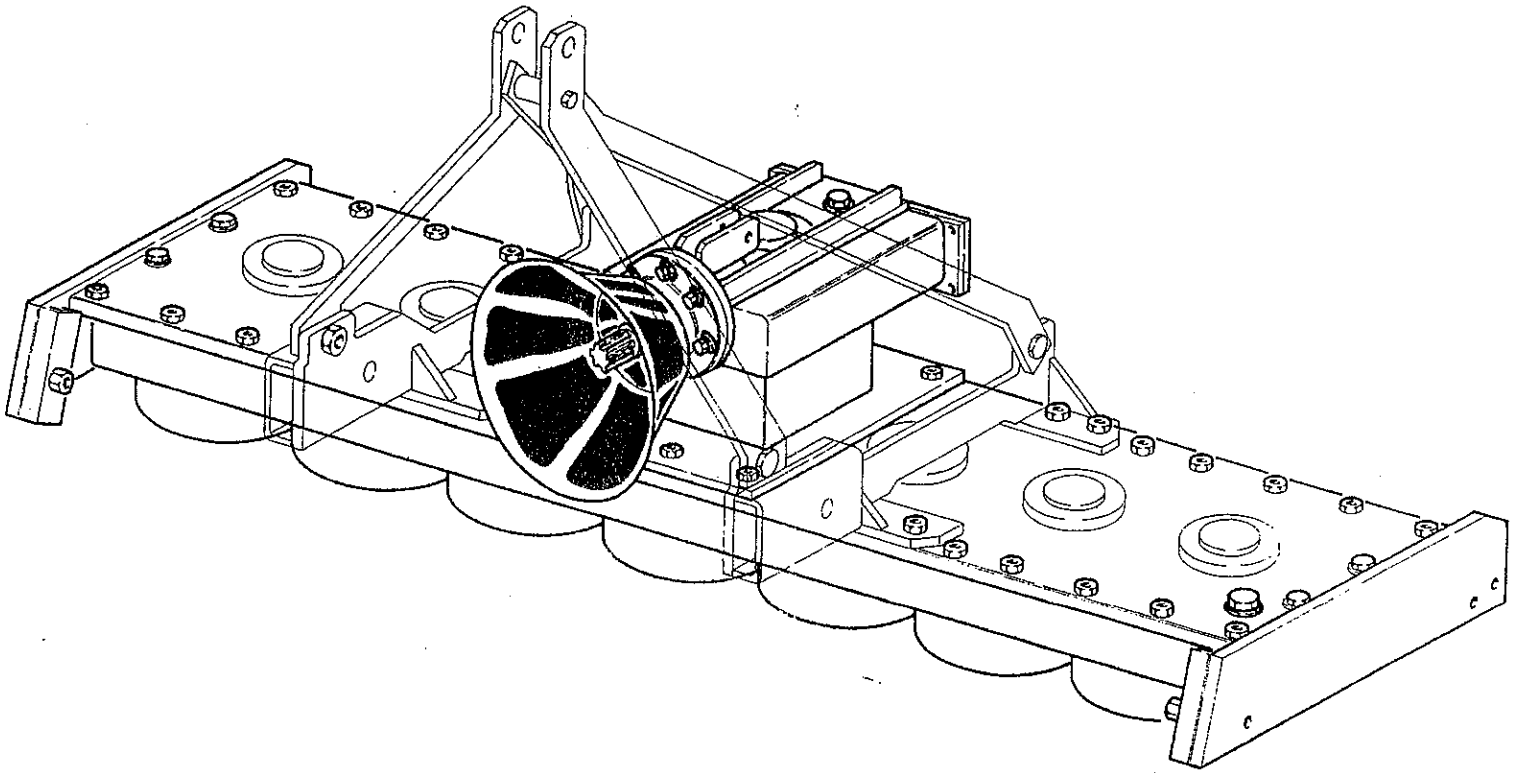

GRUPPO VASCA MTZ 135 - 150 - 170

BIN GROUP MTZ 135 - 150 - 170

GROUPE CUVE MTZ 135 - 150 - 170

WANNENAGGREGAT MTZ 135 - 150 - 170

GRUPO RECIPIENTE MTZ 135 - 150 - 170

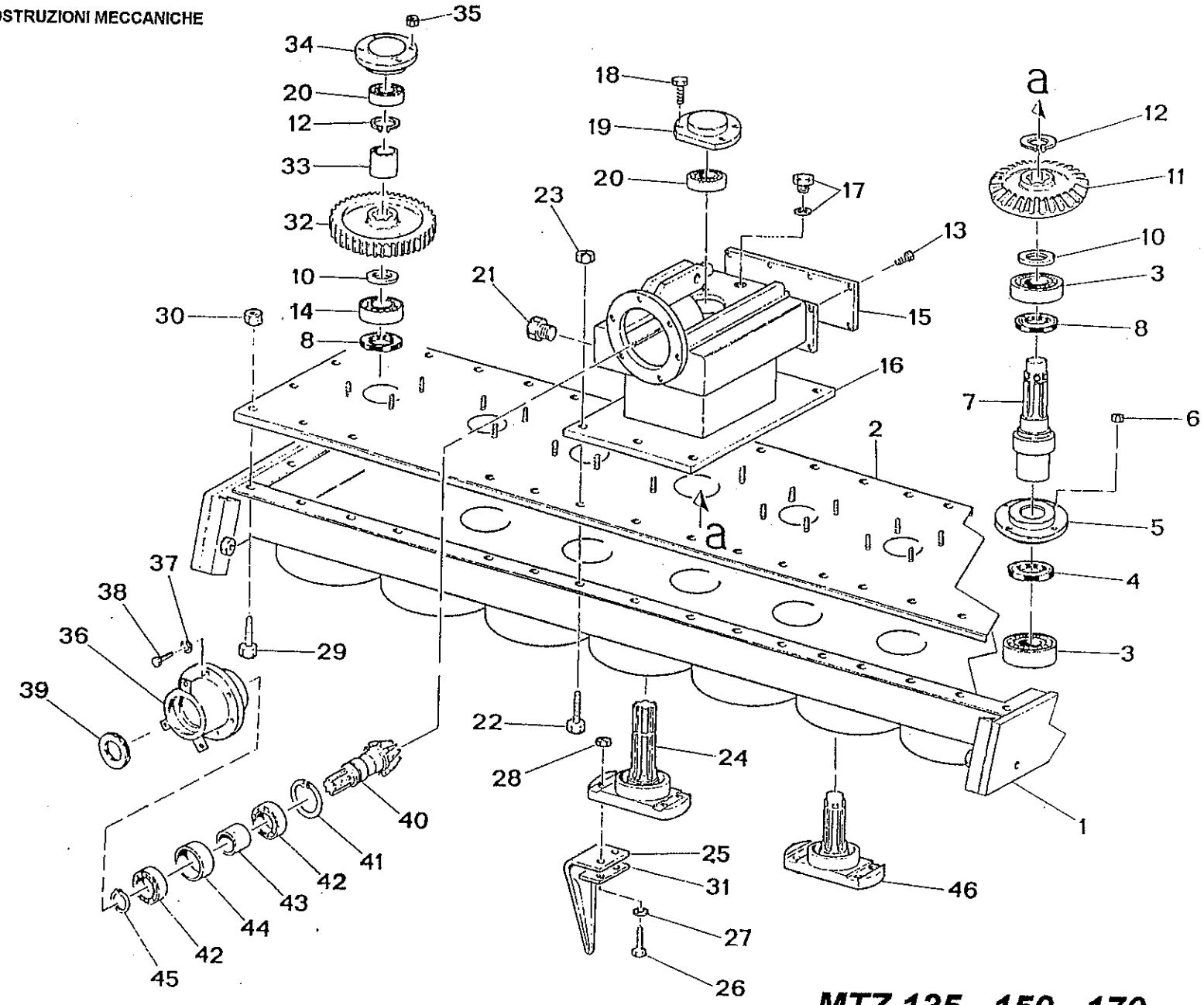

MTZ 135 - 150 - 170 TAV- 4

R2 COSTRUZIONI MECCANICHE

TAV- 4

Mod. MTZ 135

Nr	DESCRIZIONE DESCRIPTION DENOMINATION BEZEICHNUNG DESCRIPCION	CODICE PART N. CODE CODE CODIGO	QT.
1	Vasca 135 Frame 135 Chassis 135 Rahmen 135 Bastidor 135	034.045	1
2	Coperchio 135 Cover 135 Couvercle 135 Abdeckung 135 Tapa 135	034.045/A	1
3	Cuscinetto 6206 Bearing 6206 Roulement 6206 Lager 6206 Cojinete 6206	A6206 II	2
4	Paraolio 52.40.7 Oil seal 52.40.7 Pare-huile 52.40.7 Ölabdichtung 52.40.7 Guardagotas 52.40.7	D 52407	1
5	Coperchietto centrale vasca Frame central cover Couvercle centrale chassis Rahmen Kleiner zentraler Deckel Tapa central bastidor	034.041	1
6	Dado autobloccante M8 Self-locking nut M8 Ecrou de sûrété M8 Selbstsichernde Mutter M8 Tuerca autoblocante M8	DA6S08MABA	4
7	Albero scanalato Spline shaft Arbre cannelè Genutete Welle Arbol acanalado	034.040	1
8	Paraolio 35.52.7 TGP Oil seal 35.52.7 TGP Pare-huile 35.52.7 TGP Ölabdichtung 35.52.7 TGP Guardagotas 35.52.7 TGP	D 35527 TGP	7
10	Distanziale Spacer Entretoise Distanzstück Espaciador	031.041	7
11	Corona Crown Couronne Zahnkranz Corona	034.001	1
12	Seeger D.30 Seeger D.30 Seeger D.30 Seeger D.30 Seeger D.30	AEESS47130	7
13	Vite M5x14 Screw M5x14 Vis M5x14 Schraube M5x14 Tornillo M5x14	A398805014	8
14	Cuscinetto 6207 Bearing 6207 Roulement 6207 Lager 6207 Cojinete 6207	A6207 II	6
15	Coperchio posteriore Back cover Couvercle postérieure Hint.Abdeckung Tapa posterior	034.043	1
16	Scatola riduttore Reduction casing Boite reducteur Untersetzungsgetriebekasten Caja de reductor	034.039	1
17	Tappo controllo livello olio Oil level control cap Bouchon contrôl de l'huile Ölstandspfropfen Tapón control nivel aceite	050.001	1
18	Vite M8x16 Screw M8x16 Vis M8x16 Schraube M8x16 Tornillo M8x16	A398808016	4
19	Coperchietto centrale Central cover Couvercle centrale Kleiner zentraler Deckel Tapa central	031.009	1
20	Cuscinetto 6205 Bearing 6205 Roulement 6205 Lager 6205 Cojinete	A6205 II	1
21	Tappo livello olio Oil level cap Bouchon de l'huile Ölstandspfropfen Tapòn nivel aceite	050.002	1
22	Vite M10x30 Screw M10x30 Vis M10x30 Schraube M10x30 Tornillo M10x30	A378810030	6

R2 COSTRUZIONI MECCANICHE

TAV - 4

Mod. MTZ 135

Nr.	DESCRIZIONE DESCRIPTION DENOMINATION BEZEICHNUNG DESCRIPCION	CODICE PART N. CODE CODE CODIGO	QT.
23	Dado autobloccante M10 Self-locking nut M10 Ecrou de sûrété M10 Selbstsichernde Mutter M10 Tuerca autoblocante M10	DA6S10MAAL	6
24	Forcella porta zappa centrale Central hoe fork Fourche porte-houe centrale Zinkenhalterungsgabel zentraler Horquilla porta-azada central	034.047	1
25	Zappa Hoe Houe Zinken Azada	000.010	14
26	Vite M10x1,25x45 Screw M10x1,25x45 Vis M10x1,25x45 Schraube M10x1,25x45 Tornillo M10x1,25x45	A388810045	28
27	Grover D.10 Grover D.10 Grover D.10 Grover D.10 Grover D.10	RONDGRI010	28
28	Dado autobloccante M10x1,25 Self-locking nut M10x1,25 Ecrou de sûrété M10x1,25 Selbstsichernde Mutter M10x1,25 Tuerca autoblocante M10x1,25	DA6S10MBAL	28
29	Vite M8x16 Screw M8x16 Vis M8x16 Schraube M8x16 Tornillo M8x16	A398808016	20
30	Dado autobloccante M8 Self-locking nut M8 Ecrou de sûrété M8 Selbstsichernde Mutter M8 Tuerca autoblocante M8	DA6S08MAAL	20
31	Piastrino di bloccaggio Locking plate Plaquette de blocage Feststellblech Placa de bloqueo	000.002	14
32	Ingranaggio Gear Engranage Zahnrad Engranaje	031.005	7
33	Distanziale Spacer Entretoise Distanzstück Espaciador	000.012	6
34	Coperchietto laterale Side cover Couvercle latéral Kleiner seitl. Deckel Tapa lateral	031.010	6
35	Dado autobloccante M8 Self-locking nut M8 Ecrou de sûrété M8 Selbstsichernde Mutter M8 Tuerca autoblocante M8	DA6S08MAAL	24
36	Mozzo porta pignone Pinion hub Moyeu porte-pignon Ritzelnabe Cubo portapiñón	034.003	1
37	Grover D.8 Grover D.8 Grover D.8 Grover D.8 Grover D.8	RONDGR1008	6
38	Vite M8x25 Screw M8x25 Vis M8x25 Schraube M8x25 Tornillo M8x25	A398808025	6
39	Paraolio 35.62.7 Oil seal 35.62.7 Pare-huile 35.62.7 Ölabdichtung 35.62.7 Guardagotas 35.62.7	D 35627	1
40	Pignone Pinion Pignon Ritzel Piñón	034.002	1
41	Seeger D.72 Seeger D.72 Seeger D.72 Seeger D.72 Seeger D.72	AEINS47272	1
42	Cuscinetto 6207 Bearing 6207 Roulement 6207 Lager 6207 Cojinete 6207	A6207 II	2
43	Distanziale Spacer Entretoise Distanzstück Espaciador	031.045	1

R2 COSTRUZIONI MECCANICHE

TAV - 4

Mod. MTZ 135

Nr.	DESCRIZIONE DESCRIPTION DENOMINATION BEZEICHNUNG DESCRIPCION	CODICE PART N. CODE CODE CODIGO	QT.
44	Distanziale Spacer Entretoise Distanzstück Espaciador	031.046	1
45	Seeger D.35 Seeger D.35 Seeger D.35 Seeger D.35 Seeger D.35	AEESS47135	1
46	Forcella porta zappa Hoe fork Fourche porte-houe Zinkenhalterungsgabel Horquilla porta-azada	031.033	6

Mod. MTZ 150

Nr.	DESCRIZIONE DESCRIPTION DENOMINATION BEZEICHNUNG DESCRIPCION	CODICE PART N. CODE CODE CODIGO	QT.
1	Vasca 150 Frame 150 Chassis 150 Rahmen 150 Bastidor 150	034.057	1
2	Coperchio 150 Cover 150 Couvercle 150 Abdeckung 150 Tapa 150	034.057/A	1
3	Cuscinetto 6206 Bearing 6206 Roulement 6206 Lager 6206 Cojinete 6206	A6206 II	2
4	Paraolio 52.40.7 Oil seal 52.40.7 Pare-huile 52.40.7 Ölabdichtung 52.40.7 Guardagotas 52.40.7	D 52407	1
5	Coperchietto centrale vasca Frame central cover Couvercle centrale chassis Rahmen Kleiner zentraler Deckel Tapa central bastidor	034.041	1
6	Dado autobloccante M8 Self-locking nut M8 Ecrou de sûrété M8 Selbstsichernde Mutter M8 Tuerca autoblocante M8	DA6S08MABA	4
7	Albero scanalato Spline shaft Arbre canelè Genutete Welle Arbol acanalado	034.040	1

Nr.	DESCRIZIONE DESCRIPTION DENOMINATION BEZEICHNUNG DESCRIPCION	CODICE PART N. CODE CODE CODIGO	QT.
8	Paraolio 35.52.7 TGP Oil seal 35.52.7 TGP Pare-huile 35.52.7 TGP Ölabdichtung 35.52.7 TGP Guardagotas 35.52.7 TGP	D 35527 TGP	8
10	Distanziale Spacer Entretoise Distanzstück Espaciador	031.041	8
11	Corona Crown Couronne Zahnkranz Corona	034.001	1
12	Seeger D.30 Seeger D.30 Seeger D.30 Seeger D.30 Seeger D.30	AEESS47130	8
13	Vite M5x14 Screw M5x14 Vis M5x14 Schraube M5x14 Tornillo M5x14	A398805014	8
14	Cuscinetto 6207 Bearing 6207 Roulement 6207 Lager 6207 Cojinete 6207	A6207 II	7
15	Coperchio posteriore Back cover Couvercle postérieure Hint.Abdeckung Tapa posterior	034.043	1

R2 COSTRUZIONI MECCANICHE

TAV - 4

Mod. MTZ 150

Nr.	DESCRIZIONE DESCRIPTION DENOMINATION BEZEICHNUNG DESCRIPCION	CODICE PART N. CODE CODE CODIGO	QT.
16	Scatola riduttore Reduction casing Boite reducteur Untersetzungsgetriebekasten Caja de reductor	034.039	1
17	Tappo controllo livello olio Oil level control cap Bouchon contrôl de l'huile Ölstandspfropfen Tapón control nivel aceite	050.001	1
18	Vite M8x16 Screw M8x16 Vis M8x16 Schraube M8x16 Tornillo M8x16	A398808016	4
19	Coperchietto centrale Central cover Couvercle centrale Kleiner zentraler Deckel Tapa central	031.009	1
20	Cuscinetto 6205 Bearing 6205 Roulement 6205 Lager 6205 Cojinete	A6205 II	1
21	Tappo livello olio Oil level cap Bouchon de l'huile Ölstandspfropfen Tapòn nivel aceite	050.002	1
22	Vite M10x30 Screw M10x30 Vis M10x30 Schraube M10x30 Tornillo M10x30	A378810030	6
23	Dado autobloccante M10 Self-locking nut M10 Ecrou de sûrété M10 Selbstsichernde Mutter M10 Tuerca autoblocante M10	DA6S10MAAL	6
24	Forcella porta zappa centrale Central hoe fork Fourche porte-houe centrale Zinkenhalterungsgabel zentraler Horquilla porta-azada central	034.047	1
25	Zappa Hoe Houe Zinken Azada	000.010	16
26	Vite M10x1,25x45 Screw M10x1,25x45 Vis M10x1,25x45 Schraube M10x1,25x45 Tornillo M10x1,25x45	A388810045	32
27	Grover D.10 Grover D.10 Grover D.10 Grover D.10 Grover D.10	RONDGRI010	32
28	Dado autobloccante M10x1,25 Self-locking nut M10x1,25 Ecrou de sûrété M10x1,25 Selbstsichernde Mutter M10x1,25 Tuerca autoblocante M10x1,25	DA6S10MBAL	32
29	Vite M8x16 Screw M8x16 Vis M8x16 Schraube M8x16 Tornillo M8x16	A398808016	26
30	Dado autobloccante M8 Self-locking nut M8 Ecrou de sûrété M8 Selbstsichernde Mutter M8 Tuerca autoblocante M8	DA6S08MAAL	26
31	Piastrino di bloccaggio Locking plate Plaquette de blocage Feststellblech Placa de bloqueo	000.002	16
32	Ingranaggio Gear Engranage Zahnrad Engranaje	031.005	8
33	Distanziale Spacer Entretoise Distanzstück Espaciador	000.012	7
34	Coperchietto laterale Side cover Couvercle latéral Kleiner seitl. Deckel Tapa lateral	031.010	7
35	Dado autobloccante M8 Self-locking nut M8 Ecrou de sûrété M8 Selbstsichernde Mutter M8 Tuerca autoblocante M8	DA6S08MAAL	28
36	Mozzo porta pignone Pinion hub Moyeu porte-pignon Ritzelnabe Cubo portapiñón	034.003	1

R2 COSTRUZIONI MECCANICHE

TAV - 4

Mod. MTZ 150

Nr.	DESCRIZIONE DESCRIPTION DENOMINATION BEZEICHNUNG DESCRIPCION	CODICE PART N. CODE CODE CODIGO	QT.
37	Grover D.8 Grover D.8 Grover D.8 Grover D.8 Grover D.8	RONDGR1008	6
38	Vite M8x25 Screw M8x25 Vis M8x25 Schraube M8x25 Tornillo M8x25	A398808025	6
39	Paraolio 30.62.7 Oil seal 30.62.7 Pare-huile 30.62.7 Ölabdichtung 30.62.7 Guardagotas 30.62.7	D30627	1
40	Pignone Pinion Pignon Ritzel Piñón	034.002	1
41	Seeger D.72 Seeger D.72 Seeger D.72 Seeger D.72 Seeger D.72	AEINS47272	1
42	Cuscinetto 6207 Bearing 6207 Roulement 6207 Lager 6207 Cojinete 6207	A6207 II	2
43	Distanziale Spacer Entretoise Distanzstück Espaciador	031.045	1
44	Distanziale Spacer Entretoise Distanzstück Espaciador	031.046	1
45	Seeger D.35 Seeger D.35 Seeger D.35 Seeger D.35 Seeger D.35	AEESS47135	1
46	Forcella porta zappa Hoe fork Fourche porte-houe Zinkenhalterungsgabel Horquilla porta-azada	031.033	7

Mod. MTZ 170

Nr.	DESCRIZIONE DESCRIPTION DENOMINATION BEZEICHNUNG DESCRIPCION	CODICE PART N. CODE CODE CODIGO	QT.
1	Vasca 170 Frame 170 Chassis 170 Rahmen 170 Bastidor 170	034.049	1
2	Coperchio 170 Cover 170 Couvercle 170 Abdeckung 170 Tapa 170	034.049/A	1
3	Cuscinetto 6206 Bearing 6206 Roulement 6206 Lager 6206 Cojinete 6206	A6206 II	2
4	Paraolio 52.40.7 Oil seal 52.40.7 Pare-huile 52.40.7 Ölabdichtung 52.40.7 Guardagotas 52.40.7	D 52407	1
5	Coperchietto centrale vasca Frame central cover Couvercle centrale chassis Rahmen Kleiner zentraler Deckel Tapa central bastidor	034.041	1
6	Dado autobloccante M8 Self-locking nut M8 Ecrou de sûrété M8 Selbstsichernde Mutter M8 Tuerca autoblocante M8	DA6S08MABA	4
7	Albero scanalato Spline shaft Arbre canelè Genutete Welle Arbol acanalado	034.040	1

R2 COSTRUZIONI MECCANICHE

TAV - 4

Mod. MTZ 170

Nr.	DESCRIZIONE DESCRIPTION DENOMINATION BEZEICHNUNG DESCRIPCION	CODICE PART N. CODE CODE CODIGO	QT.
8	Paraolio 35.52.7 TGP Oil seal 35.52.7 TGP Pare-huile 35.52.7 TGP Ölabdichtung 35.52.7 TGP Guardagotas 35.52.7 TGP	D 35527 TGP	9
10	Distanziale Spacer Entretoise Distanzstück Espaciador	031.041	9
11	Corona Crown Couronne Zahnkranz Corona	034.001	1
12	Seeger D.30 Seeger D.30 Seeger D.30 Seeger D.30 Seeger D.30	AEESS47130	9
13	Vite M5x14 Screw M5x14 Vis M5x14 Schraube M5x14 Tornillo M5x14	A398805014	8
14	Cuscinetto 6207 Bearing 6207 Roulement 6207 Lager 6207 Cojinete 6207	A6207 II	8
15	Coperchio posteriore Back cover Couvercle postérieure Hint.Abdeckung Tapa posterior	034.043	1
16	Scatola riduttore Reduction casing Boîte reducteur Untersetzungsgetriebekasten Caja de reductor	034.039	1
17	Tappo controllo livello olio Oil level control cap Bouchon contrôl de l'huile Ölstandspfropfen Tapón control nivel aceite	050.001	1
18	Vite M8x16 Screw M8x16 Vis M8x16 Schraube M8x16 Tornillo M8x16	A398808016	4
19	Coperchietto centrale Central cover Couvercle centrale Kleiner zentraler Deckel Tapa central	031.009	1
20	Cuscinetto 6205 Bearing 6205 Roulement 6205 Lager 6205 Cojinete	A6205 II	1
21	Tappo livello olio Oil level cap Bouchon de l'huile Ölstandspfropfen Tapòn nivel aceite	050.002	1
22	Vite M10x30 Screw M10x30 Vis M10x30 Schraube M10x30 Tornillo M10x30	A378810030	6
23	Dado autobloccante M10 Self-locking nut M10 Ecrou de sûreté M10 Selbstsichernde Mutter M10 Tuerca autoblocante M10	DA6S10MAAL	6
24	Forcella porta zappa centrale Central hoe fork Fourche porte-houe centrale Zinkenhalterungsgabel zentraler Horquilla porta-azada central	034.047	1
25	Zappa Hoe Houe Zinken Azada	000.010	18
26	Vite M10x1,25x45 Screw M10x1,25x45 Vis M10x1,25x45 Schraube M10x1,25x45 Tornillo M10x1,25x45	A388810045	36
27	Grover D.10 Grover D.10 Grover D.10 Grover D.10 Grover D.10	RONDGRI010	36
28	Dado autobloccante M10x1,25 Self-locking nut M10x1,25 Ecrou de sûreté M10x1,25 Selbstsichernde Mutter M10x1,25 Tuerca autoblocante M10x1,25	DA6S10MBAL	36
29	Vite M8x16 Screw M8x16 Vis M8x16 Schraube M8x16 Tornillo M8x16	A398808016	30

NOTE - REMARKS - ANNOTATIONS - HINWEISE - NOTAS

R2

COSTRUZIONI MECCANICHE

TAV - 4

Mod. MTZ 170

Nr.	DESCRIZIONE DESCRIPTION DENOMINATION BEZEICHNUNG DESCRIPCION	CODICE PART N. CODE CODE CODIGO	QT.
30	Dado autobloccante M8 Self-locking nut M8 Ecrou de sûreté M8 Selbstsichernde Mutter M8 Tuerca autoblocante M8	DA6S08MAAL	30
31	Piastrino di bloccaggio Locking plate Plaquette de blocage Feststellblech Placa de bloqueo	000.002	18
32	Ingranaggio Gear Engranage Zahnrad Engranaje	031.005	9
33	Distanziale Spacer Entretoise Distanzstück Espaciador	000.012	8
34	Coperchietto laterale Side cover Couvercle latéral Kleiner seitl. Deckel Tapa lateral	031.010	8
35	Dado autobloccante M8 Self-locking nut M8 Ecrou de sûreté M8 Selbstsichernde Mutter M8 Tuerca autoblocante M8	DA6S08MAAL	32
36	Mozzo porta pignone Pinion hub Moyeu porte-pignon Ritzelnabe Cubo portapiñón	034.003	1
37	Grover D.8 Grover D.8 Grover D.8 Grover D.8 Grover D.8	RONDGR1008	6
38	Vite M8x25 Screw M8x25 Vis M8x25 Schraube M8x25 Tornillo M8x25	A398808025	6
39	Paraolio 30.62.7 Oil seal 30.62.7 Pare-huile 30.62.7 Ölabdichtung 30.62.7 Guardagotas 30.62.7	D30627	1
40	Pignone Pinion Pignon Ritzel Piñón	034.002	1
41	Seeger D.72 Seeger D.72 Seeger D.72 Seeger D.72 Seeger D.72	AEINS47272	1
42	Cuscinetto 6207 Bearing 6207 Roulement 6207 Lager 6207 Cojinete 6207	A6207 II	2
43	Distanziale Spacer Entretoise Distanzstück Espaciador	031.045	1
44	Distanziale Spacer Entretoise Distanzstück Espaciador	031.046	1
45	Seeger D.35 Seeger D.35 Seeger D.35 Seeger D.35 Seeger D.35	AEESS47135	1
46	Forcella porta zappa Hoe fork Fourche porte-houe Zinkenhalterungsgabel Horquilla porta-azada	031.033	7

OPTIONAL

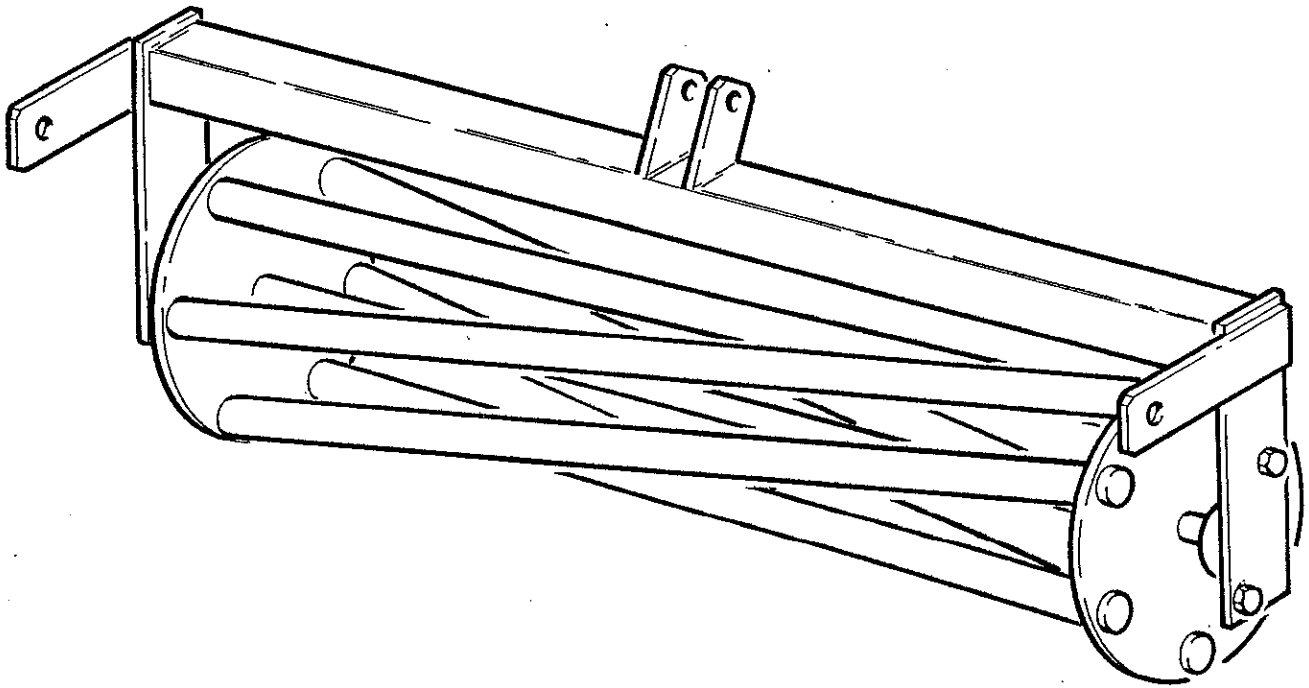

KIT RULLO A GABBIA

CAGE ROLLER KIT

KIT ROULEAU A CAGE

KAFIGWALZENKIT

KIT RODILLO A JAULA

MTZ 100 - 120 - 135

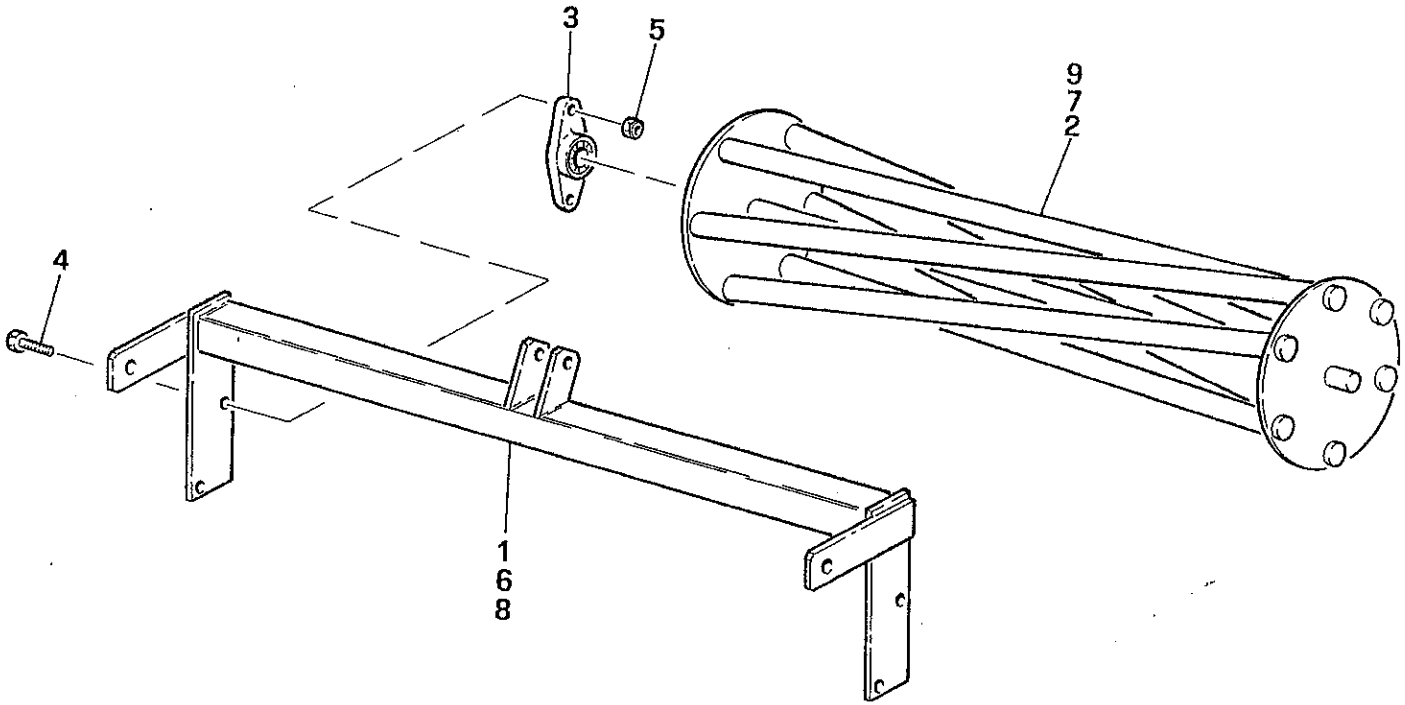

MTZ 100 - 120 - 135

TAV- 5

R2

COSTRUZIONI MECCANICHE

Mod. MTZ 100

Nr	DESCRIZIONE DESCRIPTION DENOMINATION BEZEICHNUNG DESCRIPCION	CODICE PART N. CODE CODE CODIGO	QT.
1	Supporto rullo 90 Roller support 90 Support rouleau 90 Halterung Walze 90 Soporte muelle 90	031.011	1
2	Rullo 90 Roller 90 Rouleau 90 Walze 90 Rodillo 90	031.015	1
3	Supporto UCFL 204 Support UCFL 204 Support UCFL 204 Halterung UCFL 204 Soporte UCFL 204	BUCFL 204	2
4	Vite M10x35 Screw M10x35 Vis M10x35 Schraube M10x35 Tornillo M10x35	A378810035Z	4
5	Dado autobloccante M10 Self-locking nut M10 Ecrou de sûrété M10 Selbstsichernde Mutter M10 Tuerca autoblocante M10	DA6S10MAAL	4

Mod. MTZ 120

Nr	DESCRIZIONE DESCRIPTION DENOMINATION BEZEICHNUNG DESCRIPCION	CODICE PART N. CODE CODE CODIGO	QT.
6	Supporto rullo 120 Roller support 120 Support rouleau 120 Halterung Walze 120 Soporte muelle 120	034.027	1
7	Rullo 120 Roller 120 Rouleau 120 Walze 120 Rodillo 120	034.029	1

Mod. MTZ 135

Nr	DESCRIZIONE DESCRIPTION DENOMINATION BEZEICHNUNG DESCRIPCION	CODICE PART N. CODE CODE CODIGO	QT.
8	Supporto rullo 135 Roller support 135 Support rouleau 135 Halterung Walze 135 Soporte muelle 135	034.028	1
9	Rullo 135 Roller 135 Rouleau 135 Walze 135 Rodillo 135	034.056	1

NOTE - REMARKS - ANNOTATIONS - HINWEISE - NOTAS