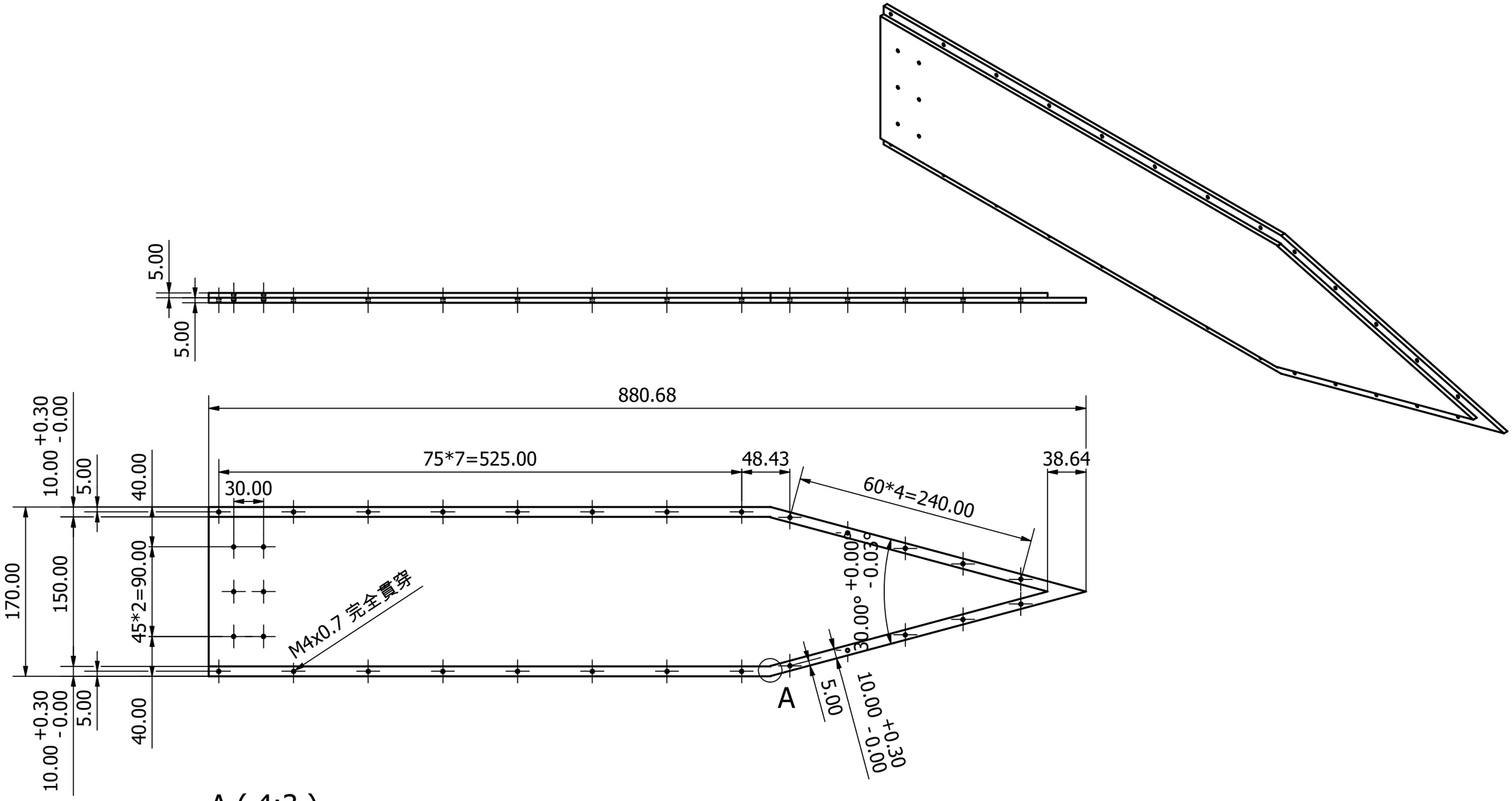

A (4:3)

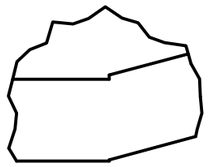

使用10mm厚的鋁板做CNC車床加工，全部鏍孔皆為M4x0.7完全貫穿
前端要求角度為30度，有產生兩個段差於A處，加工可以不用做出段差

				設計	ASARe-DAQ-PC	日期	2022/12/13	圖名	Model Shell_part1_side_plate_no_hole
				繪圖		日期		圖號	
				核准		日期		案號	
				品保		日期		案名	
版次	更改說明	更改者	日期	第三角法		版次	0		

公差	公差2級CSDSM	
材質	材質	
表面處理	表面處理	
重量	0	
序號	總件數	比例
	1	1:4
工號		
單位：mm	圖紙：A3	