Бази от данни Movies, PC, Ships

В базата от данни **Movies** се съхранява информация за филми, филмови студиа, които ги произвеждат, продуцентите на филмите, както и актьорите, които участват в тях.

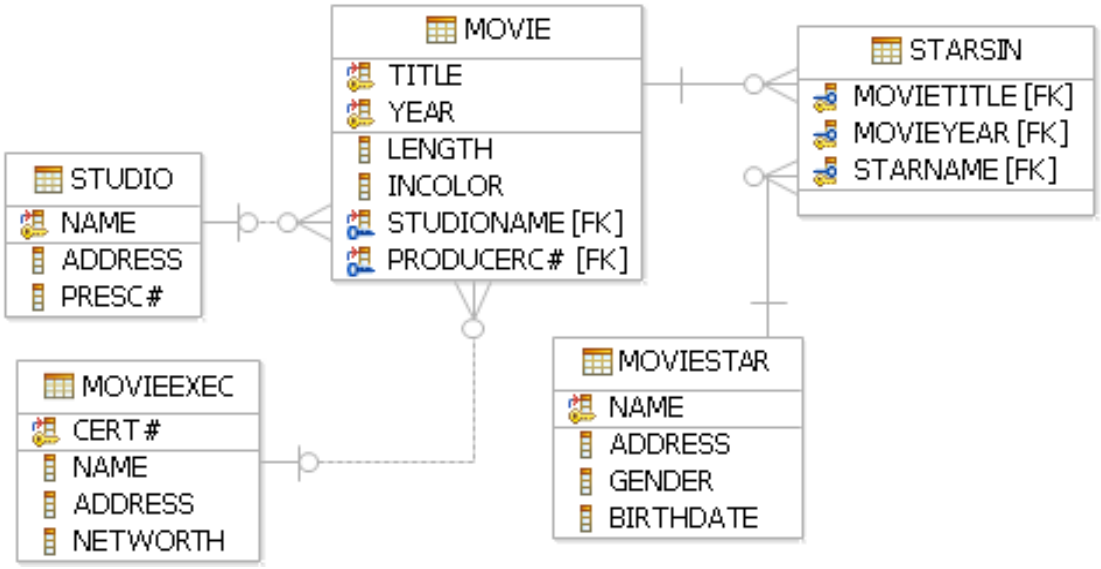

Таблицата ***Movie*** съдържа информация за филми. Атрибутите *title* и *year* заедно формират първичния ключ.
title – заглавие;
year – година, в която е заснет филмът;
length – дължина в минути;
incolor – 'Y' за цветен филм и 'N' за чернобял;
studioname – име на студио, външен ключ към Studio.name;
producerc# - номер на сертификат на продуцента, външен ключ към MovieExec.cert#.

Таблицата ***Studio*** съдържа информация за филмови студиа:
name – име, първичен ключ;
address – адрес;
presc# - номер на сертификат на президента на студиото.

Таблицата ***MovieStar*** съдържа информация за филмови звезди.
name – име, първичен ключ;
address – адрес;
gender – пол, 'M' за мъж и 'F' за жена;
birthdate – рождена дата.

Таблицата ***StarsIn*** съдържа информация за участието на филмовите звезди във филмите. Трите атрибута заедно формират първичния ключ. Атрибутите *movietitle* и *movieyear* образуват външен ключ към Movie.
movietitle – заглавие на филма;
movieyear – година на заснемане на филма;
starname – име на филмовата звезда, външен ключ към MovieStar.name.

Таблицата ***MovieExec*** съдържа информация за продуцентите на филми.
cert# – номер на сертификат, първичен ключ;
name – име;
address – адрес;
networth – нетни активи;

Забележка: Всички атрибути, които не участват във формирането на първичен ключ, могат да приемат null стойност.

В базата от данни **Ships** се съхранява информация за кораби и тяхното участие в битки по време на Втората световна война.

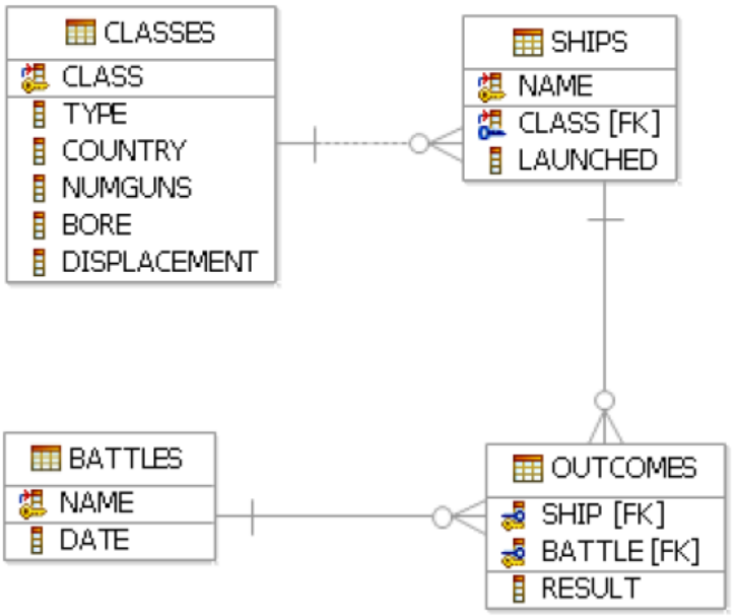

Таблицата ***Classes*** съдържа информация за класовете кораби.
class – име на класа, първичен ключ;
type – тип ('bb' за бойни кораби, 'bc' за бойни крайцери);
country – държава, която строи такива кораби;
numGuns – брой на основните оръдия, може да приема null стойност;
bore – калибър на оръдието (в инчове), може да приема null стойност;
displacement – водоизместимост (в тонове), може да приема null стойност.

Таблицата ***Ships*** съдържа информация за корабите.
name – име на кораб, първичен ключ;
class – име на класа, външен ключ към Classes.class;
launched – година, в която корабът е пуснат на вода, може да приема null стойност.

Таблицата ***Battles*** съхранява информация за битките.
name – име на битката, първичен ключ;
date – дата на провеждане.

Таблицата ***Outcomes*** съдържа информация за резултата от участието на даден кораб в дадена битка. Атрибутите *ship* и *battle* заедно формират първичния ключ.
ship – име на кораба, външен ключ към Ships.name;
battle – име на битката, външен ключ към Battles.name;
result – резултат (потънал -'sunk', повреден – 'damaged', победил – 'ok').

Забележка: За всички атрибути, за които не е указано, че могат да приемат null стойност, да се счита, че съществува not null ограничение.

Дадена е базата от данни **PC**. В нея се съхранява информация за три вида продукти – настолни компютри, лаптопи и принтери.

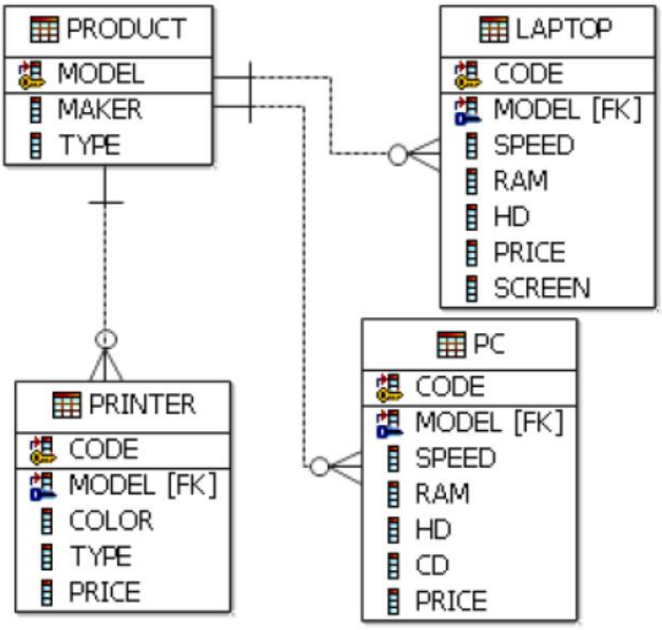

Таблицата ***Product*** съдържа базова информация за всеки продукт:
model – модел на продукта, първичен ключ;
maker – производител на продукта;
type – един от следните типове: 'PC', 'Laptop' или 'Printer'.

Таблицата ***PC*** съдържа специфична информация за настолните компютри:
code – уникален идентификатор на дадена компютърна конфигурация, първичен ключ;
model – модел на настолния компютър, външен ключ към Product.model. Може да има няколко различни компютърни конфигурации от един и същ модел, но с различни параметри;
speed – честота на процесора в MHz;
ram – количество RAM памет в MB;
hd – размер на твърдия диск в GB;
cd – скорост на CD устройството;
price – цена на настолния компютър.

Таблицата ***Laptop*** съдържа специфична информация за лаптопите. Атрибутите са аналогични на тези на PC, но липсва атрибутът CD и има атрибут за размера на екрана.

Таблицата ***Printer*** съдържа информация за принтерите:
code, *model*, *price* – аналогични на едноименните атрибути в PC;
color – 'y' за цветен принтер, 'n' за черно-бял;
type – тип на принтера – 'Laser', 'Jet', 'Matrix'.

Забележка: За всички атрибути съществува not null ограничение.