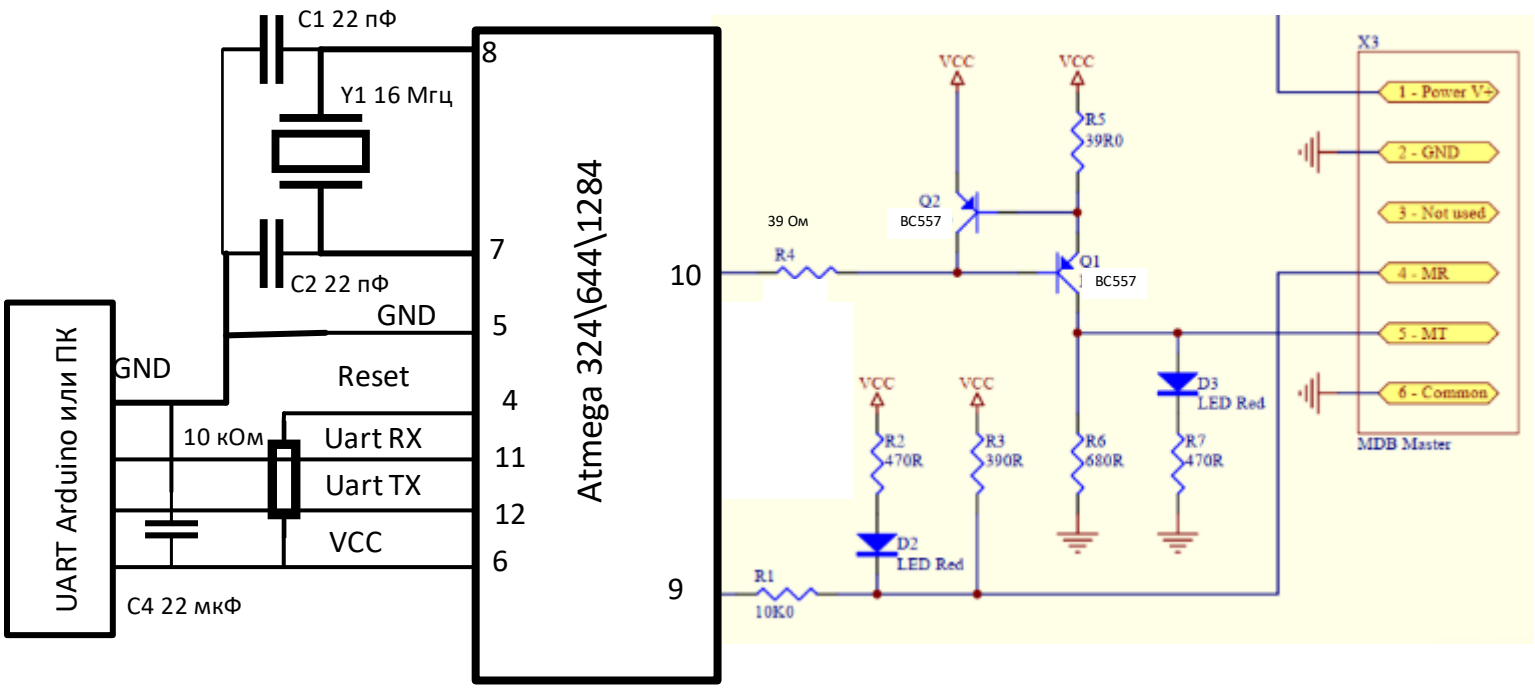
C1 22 пФ
Y1 16 Мгц
C2 22 пФ
GND
Reset
Uart RX
Uart TX
VCC
10 кОм
C4 22 мкФ
UART Arduino или ПК
Atmega 324\644\1284
8
7
5
4
11
12
6
10
9
39 Ом
R4
R1
10K0
VCC
Q2
BC557
Q1
BC557
R5
39R0
R2
470R
R3
390R
R6
680R
R7
470R
D2
LED Red
D3
LED Red
X3
1 - Power V+
2 - GND
3 - Not used
4 - MR
5 - MT
6 - Common
MDB Master

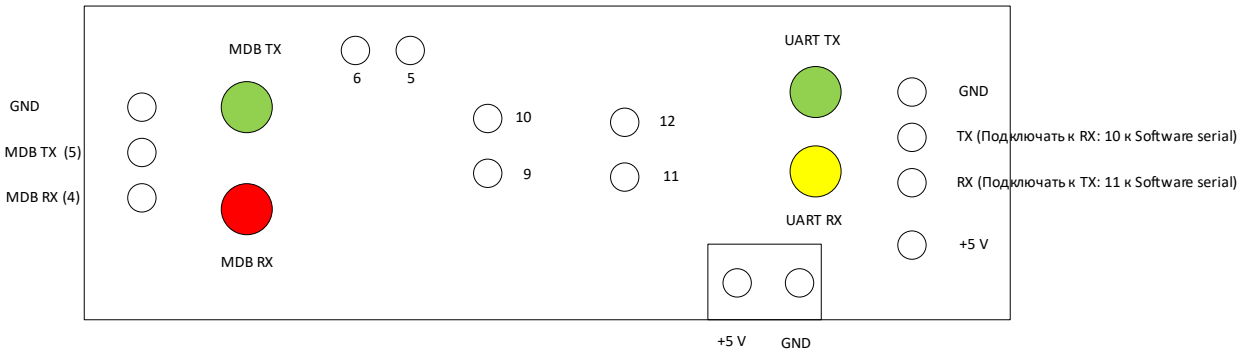
GND
MDB TX (5)
MDB RX (4)
MDB TX
MDB RX
6
5
10
9
12
11
UART TX
UART RX
GND
TX (Подключать к RX: 10 к Software serial)
RX (Подключать к TX: 11 к Software serial)
+5 V
+5 V
GND

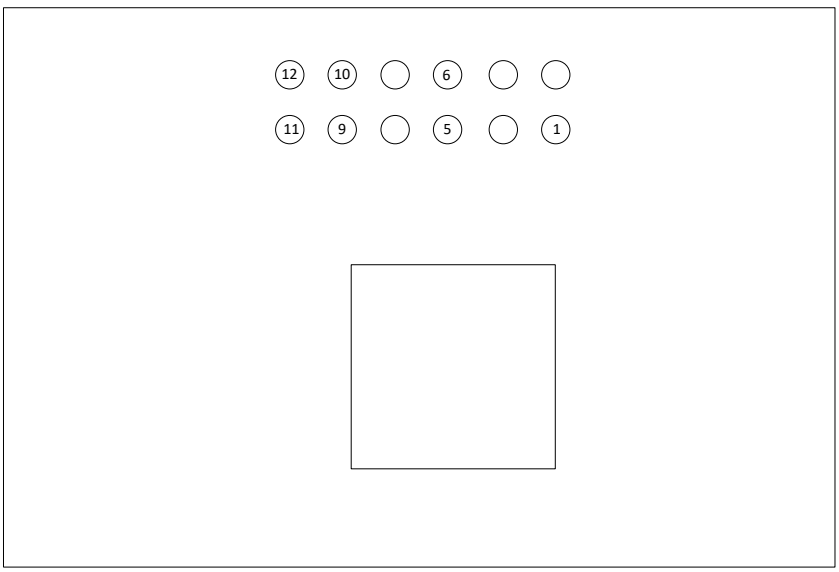
12
10
6
11
9
5
1