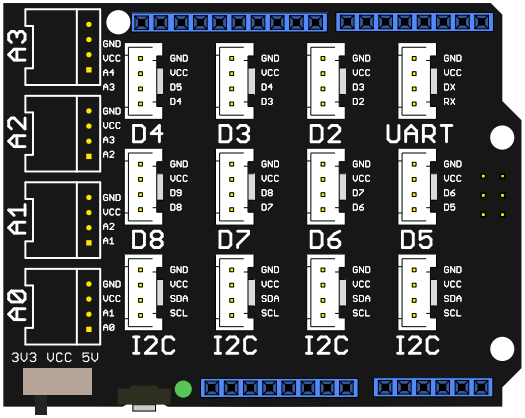
A3
A2
A1
A0
GND VCC A4 A3
GND VCC A3 A2
GND VCC A2 A1
GND VCC A1 A0
D4
D3
D2
UART
D8
D7
D6
D5
I2C
3V3 VCC 5V

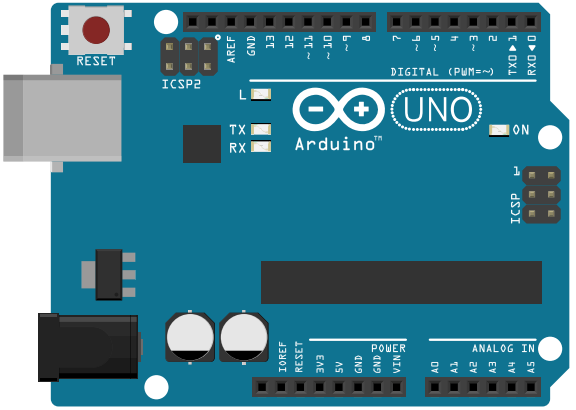
RESET
ICSP2
AREF GND 13 12 ~11 ~10 ~9 8
7 ~6 ~5 4 ~3 2 TX0▶1 RX0◀0
DIGITAL (PWM=~)
L
TX
RX
UNO
Arduino
ON
ICSP
IOREF RESET 3V3 5V GND GND VIN
POWER
ANALOG IN
A0 A1 A2 A3 A4 A5

fritzing