esp32核心板

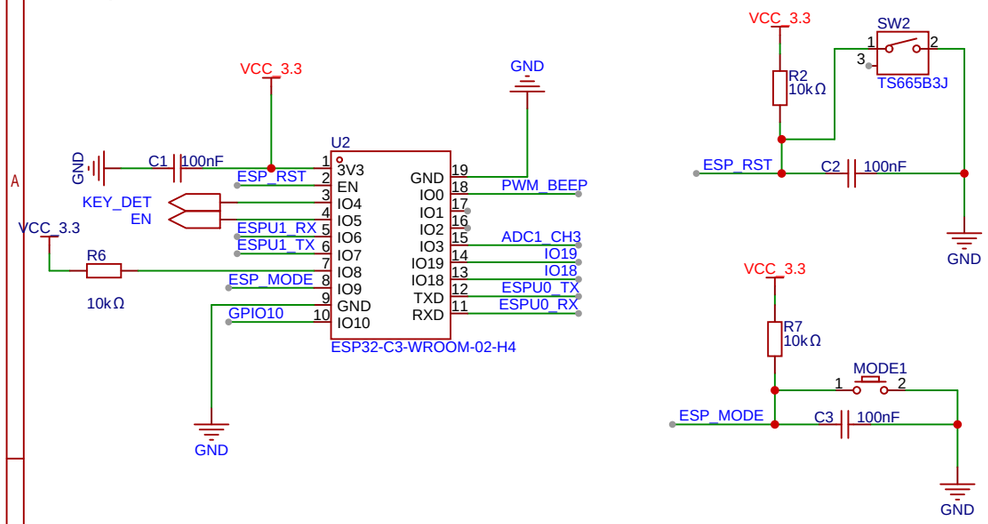

下载接口

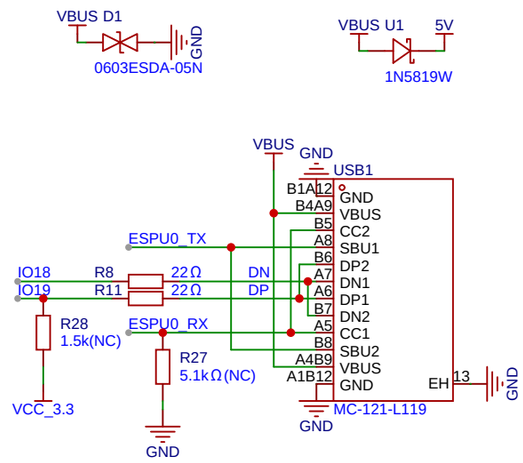

串口屏

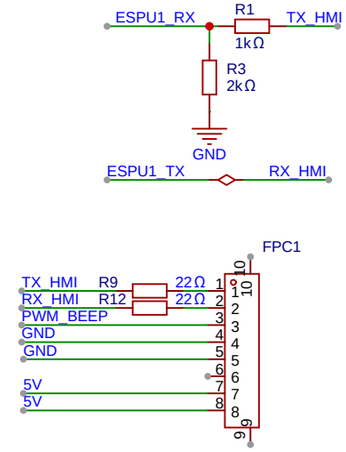

串口屏蜂鸣器

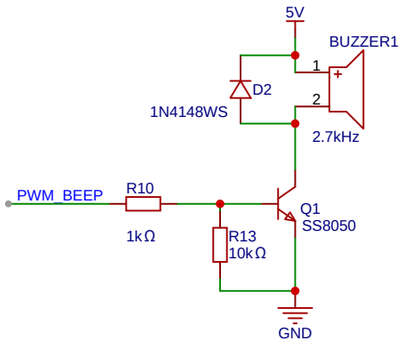

锂电池充电电路

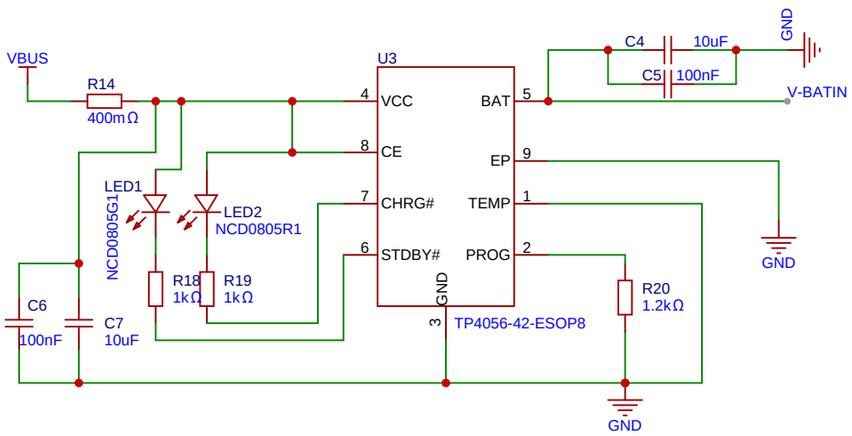

电池接口

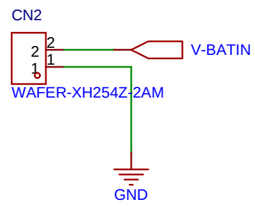

锂电池电量检测电路

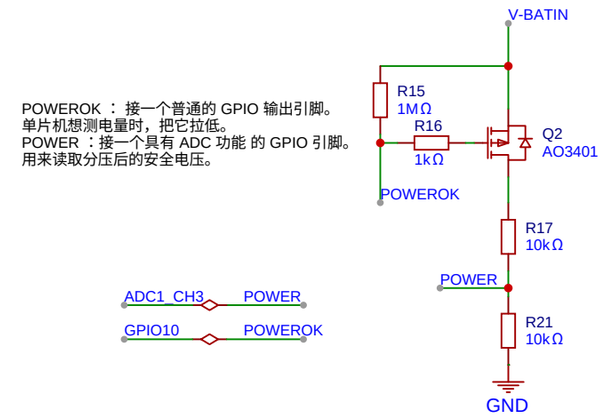

5V升压

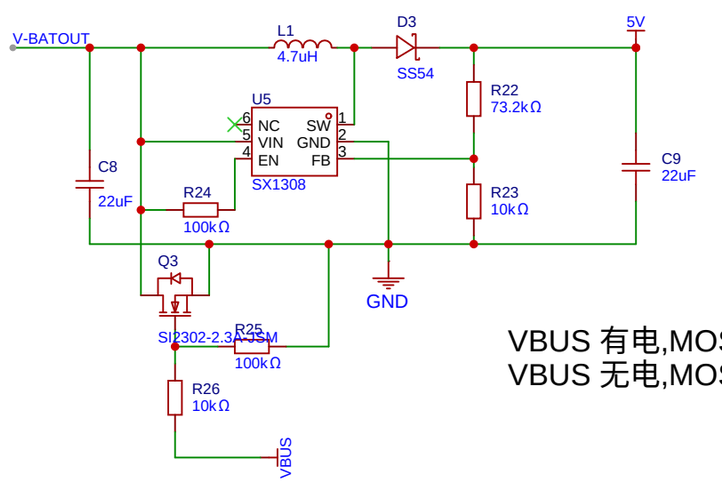

VBUS 有电,MOS导通
VBUS 无电,MOS截止

降压

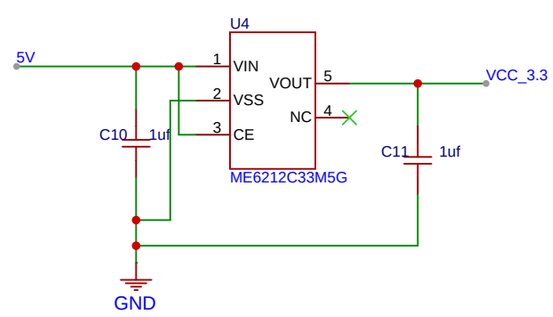

电源开关

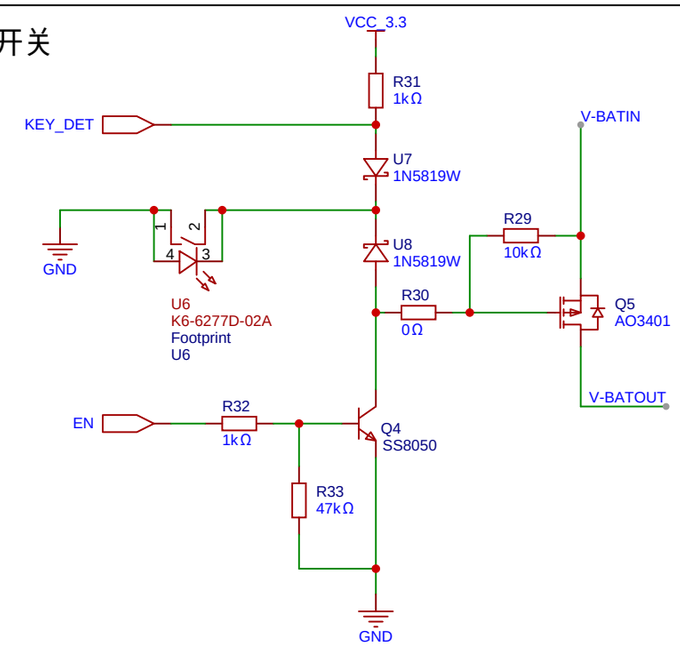

点按开机,关机由软件查看KEY_DET决定

原理图	Schematic1	创建日期	2026-03-26
		更新日期	2026-04-15
板子	Board1	图页	P1
绘制		ESP32_串口屏扩展板	
审阅			
		版本	尺寸	页 1 共 1
嘉立创EDA		V1.0	A4	嘉立创EDA