AD7705

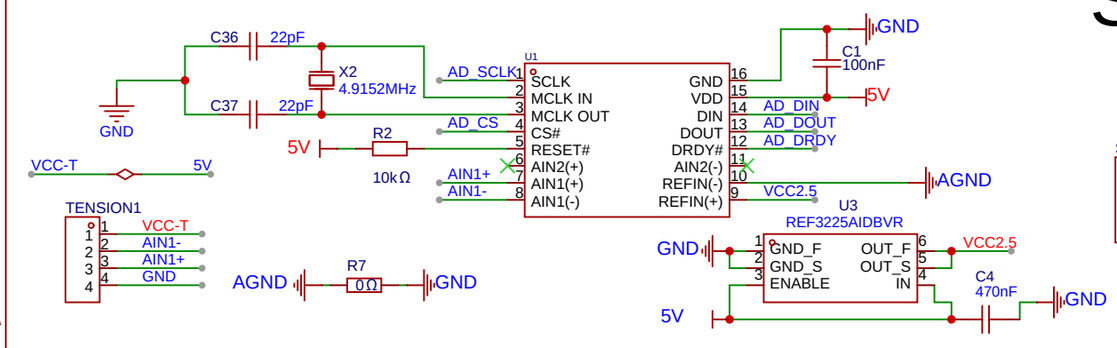

SWD

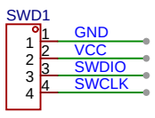

串口

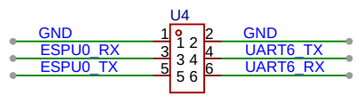

EEPROM

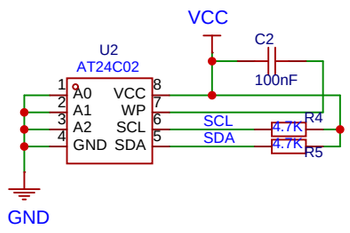

BOOT引脚

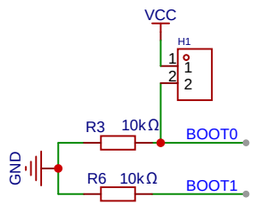

esp32核心板

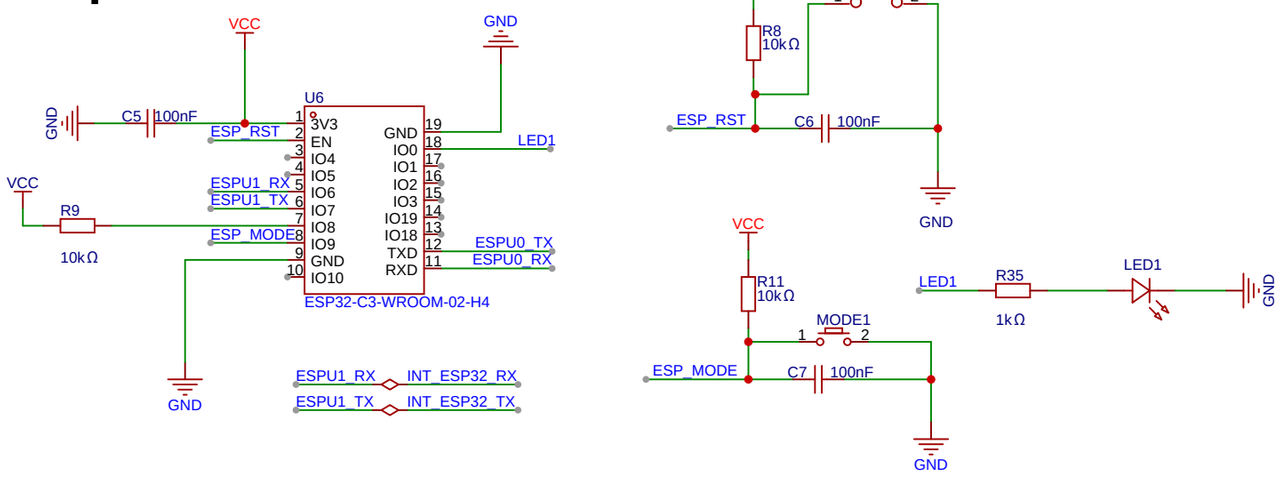

有线通信接口

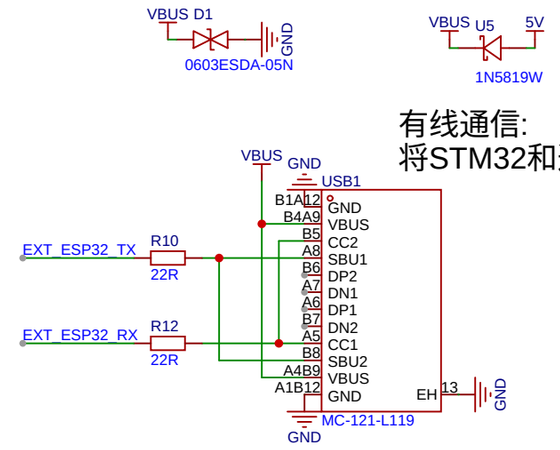

有线通信:
将STM32和遥控端的ESP32通过串口连接

STM32核心板

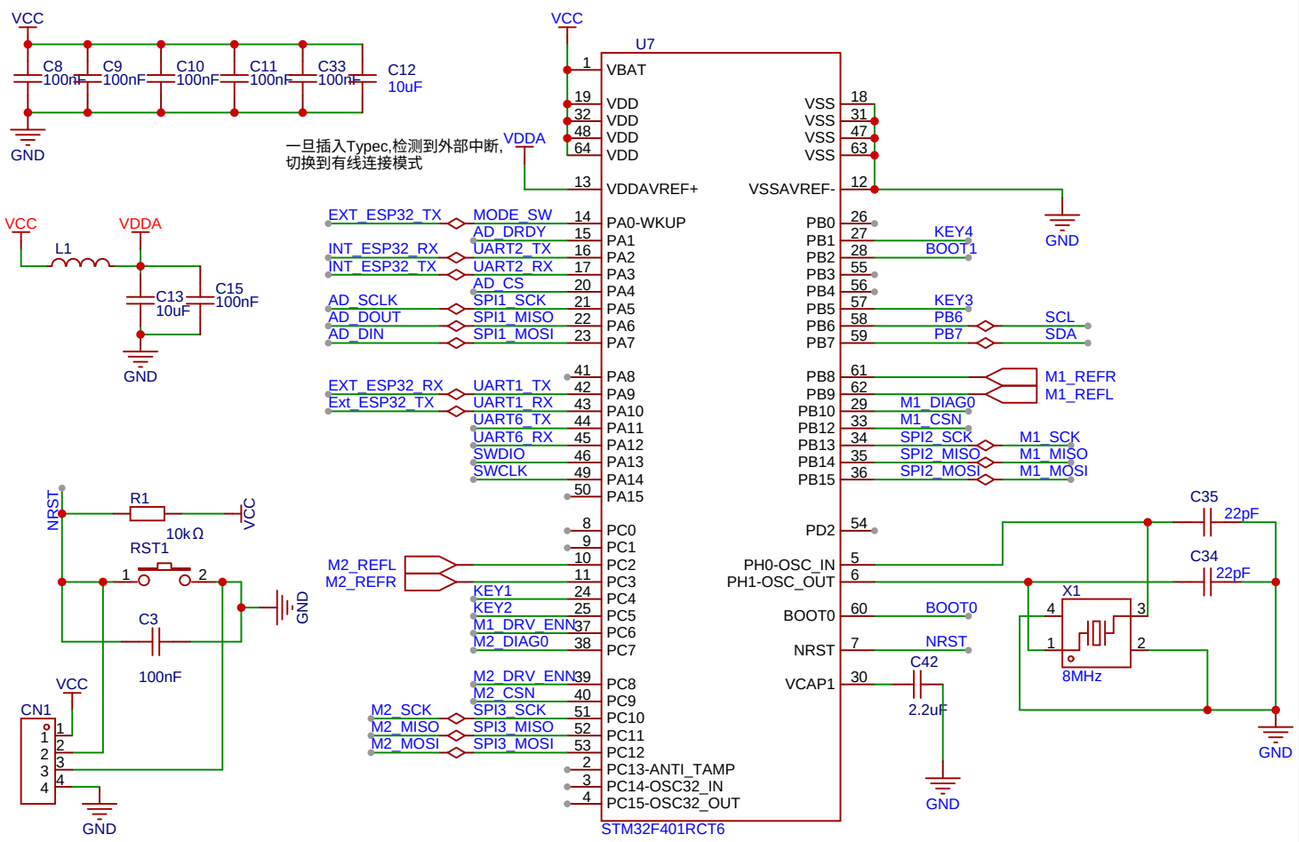

TMC5160

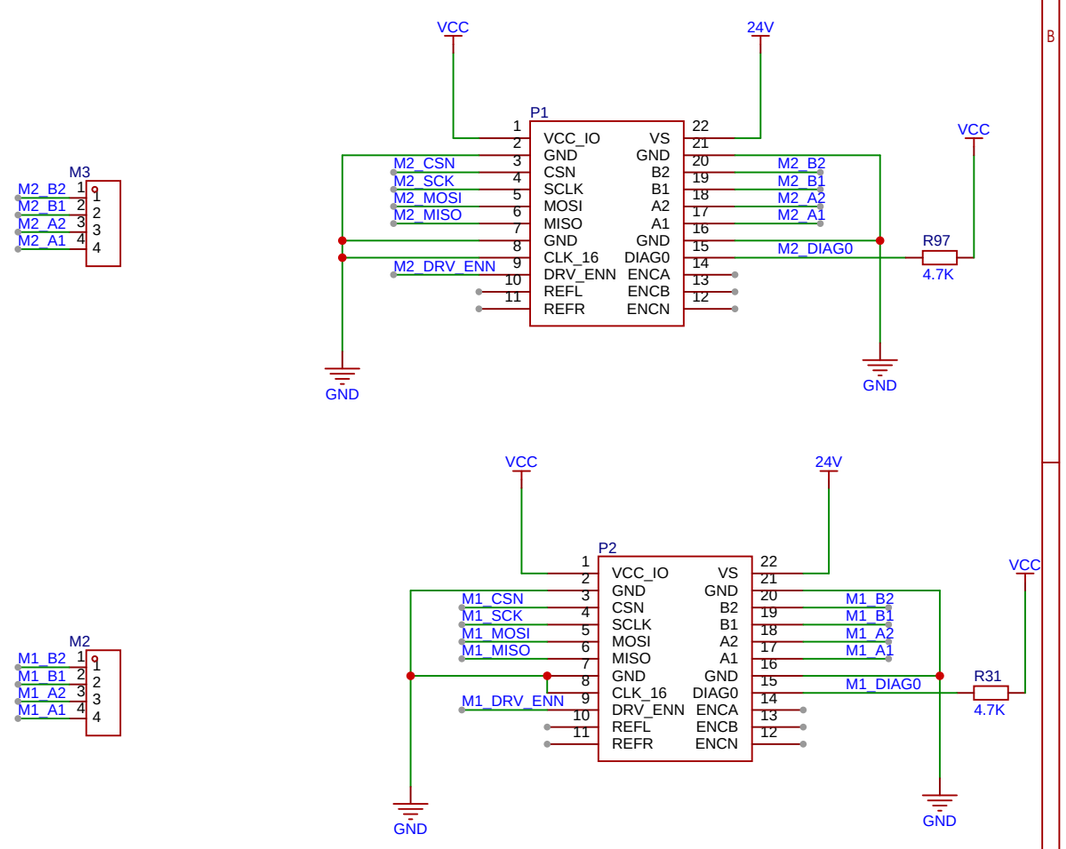

预留按键

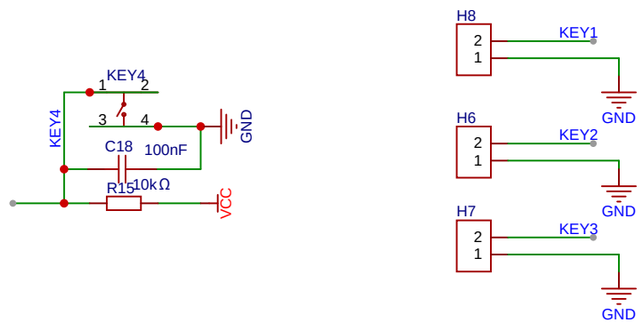

限位开关

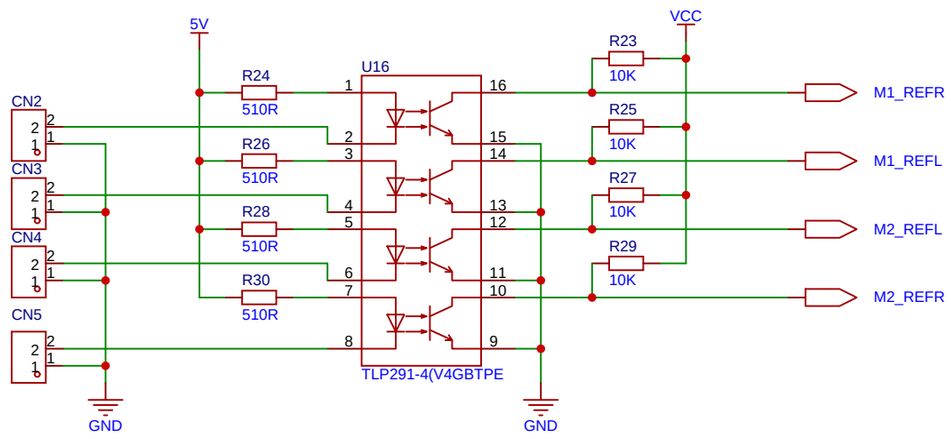

降压模块

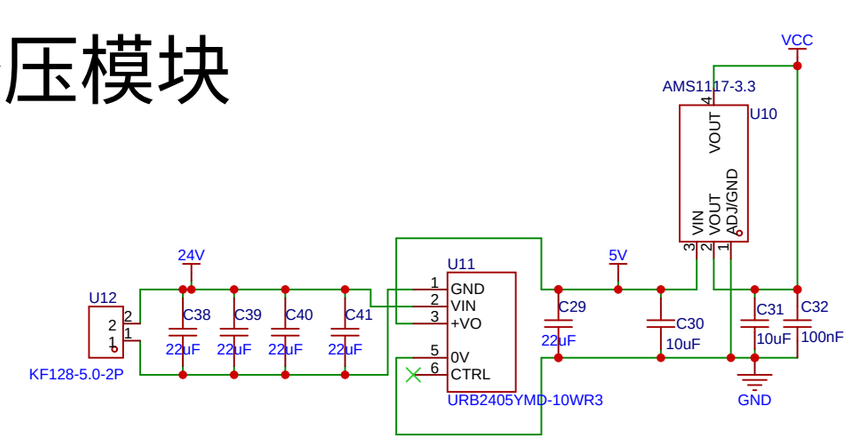

原理图	Schematic1	创建日期	2026-04-14
		更新日期	2026-04-28
板子	Board1	图页	P1
绘制		QGD-V3.1	
审阅			
		版本	尺寸	页 1 共 1
嘉立创EDA		V1.0	A4	嘉立创EDA