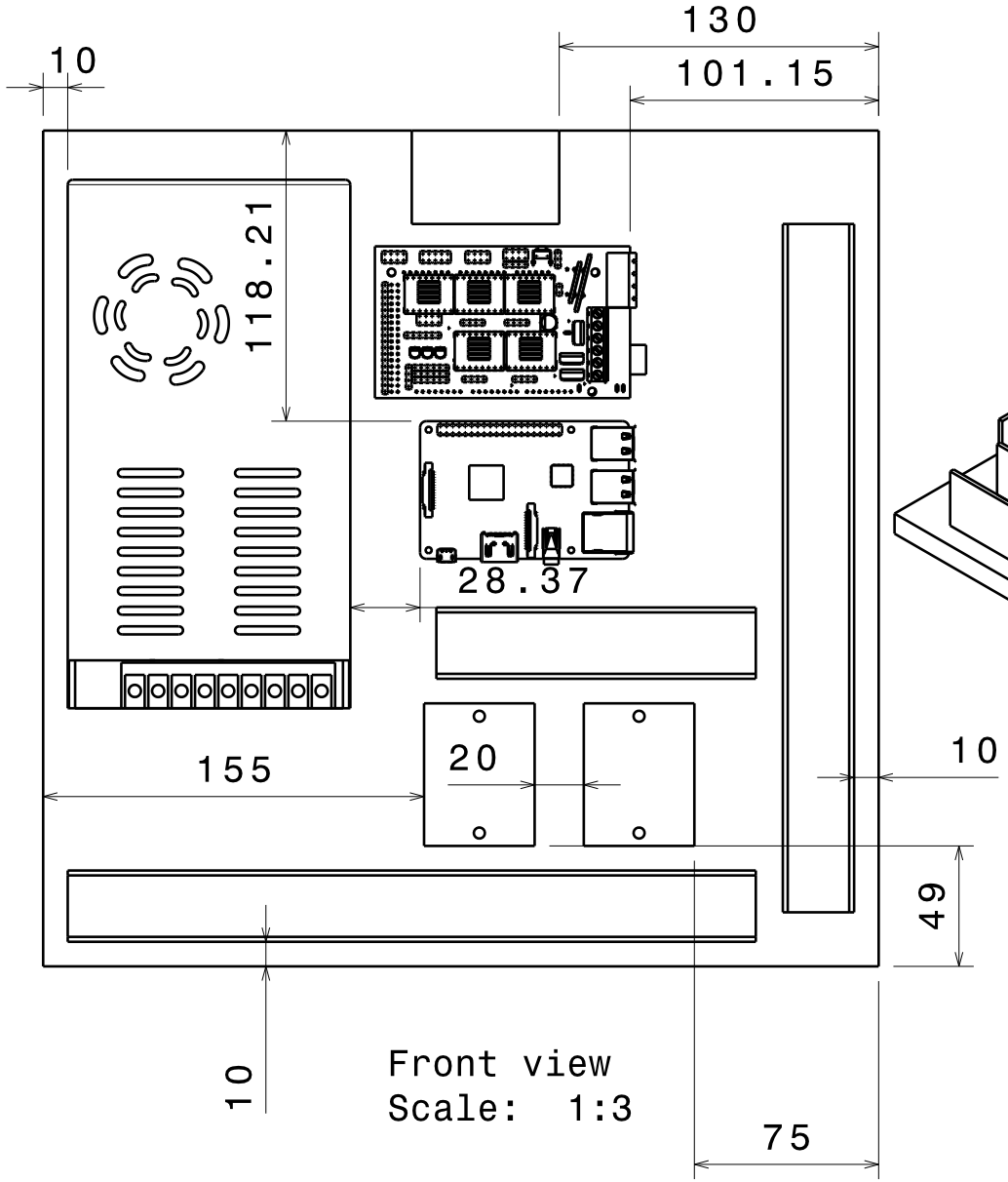

Front view
Scale: 1:3

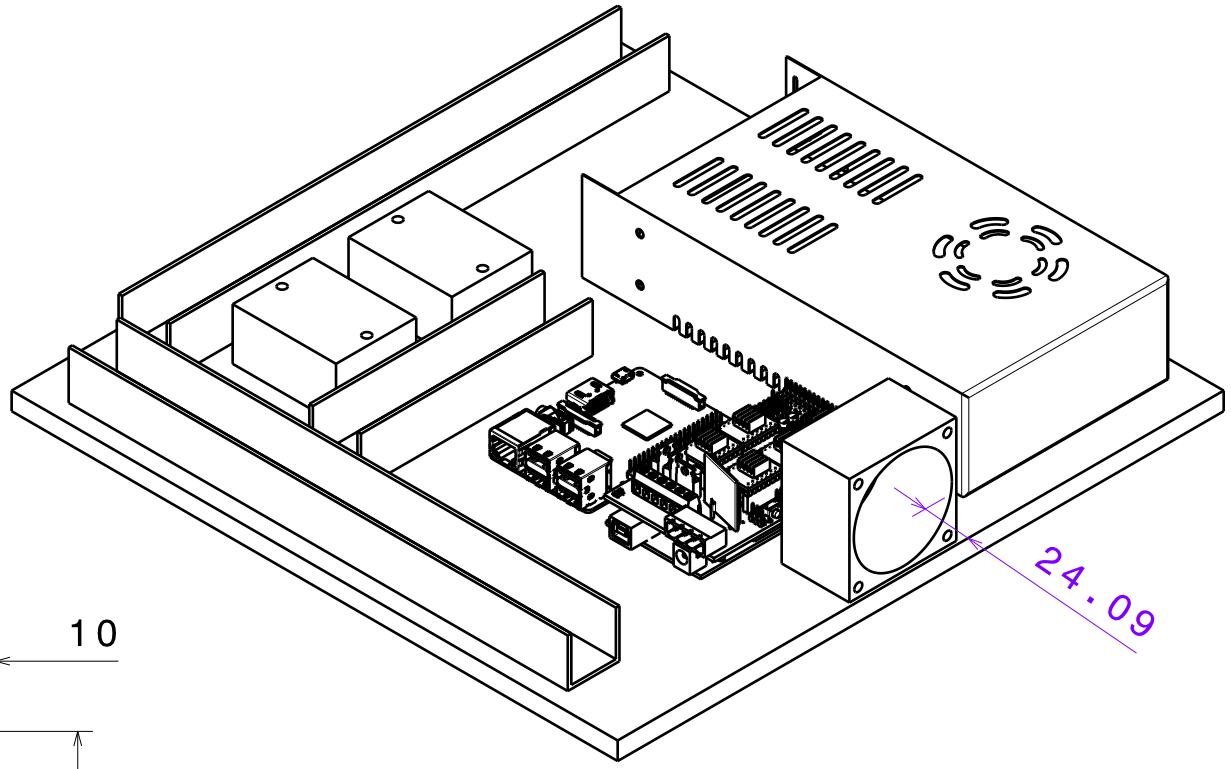

Isometric view
Scale: 1:3