EF300 および EF600

E-Series Systems

NetApp
May 30, 2022

This PDF was generated from https://docs.netapp.com/ja-jp/e-series/install-hw-ef600/index.html on May 30, 2022. Always check docs.netapp.com for the latest.

目次

EF300 および EF600 1
EF300 および EF600 ストレージシステムを設置してセットアップする 1
インストールプロセス 1
設置を準備 3
ハードウェアを設置 6
コントローラシェルフの電源をオンにします 9
ストレージシステムのセットアップと設定を完了 10

EF300 および EF600

EF300 および EF600 ストレージシステムを設置してセットアップする

EF300 または EF600 ストレージシステムを設置してセットアップする方法について説明します。

新しいストレージシステムを設置してセットアップする際に、次のいずれかの形式を選択します。

- * PDF *

  これはです "PDF ポスター" 詳細な手順と追加コンテンツへのライブリンクが記載されています。

- * オンラインでの手順 *

  これらは、このサイトで説明されているオンラインセットアップ手順です。で開始します 設置を準備 をダウンロードしてご確認ください。

インストールプロセス

新しいストレージシステムを設置してセットアップする前に、設置プロセスを確認してください。

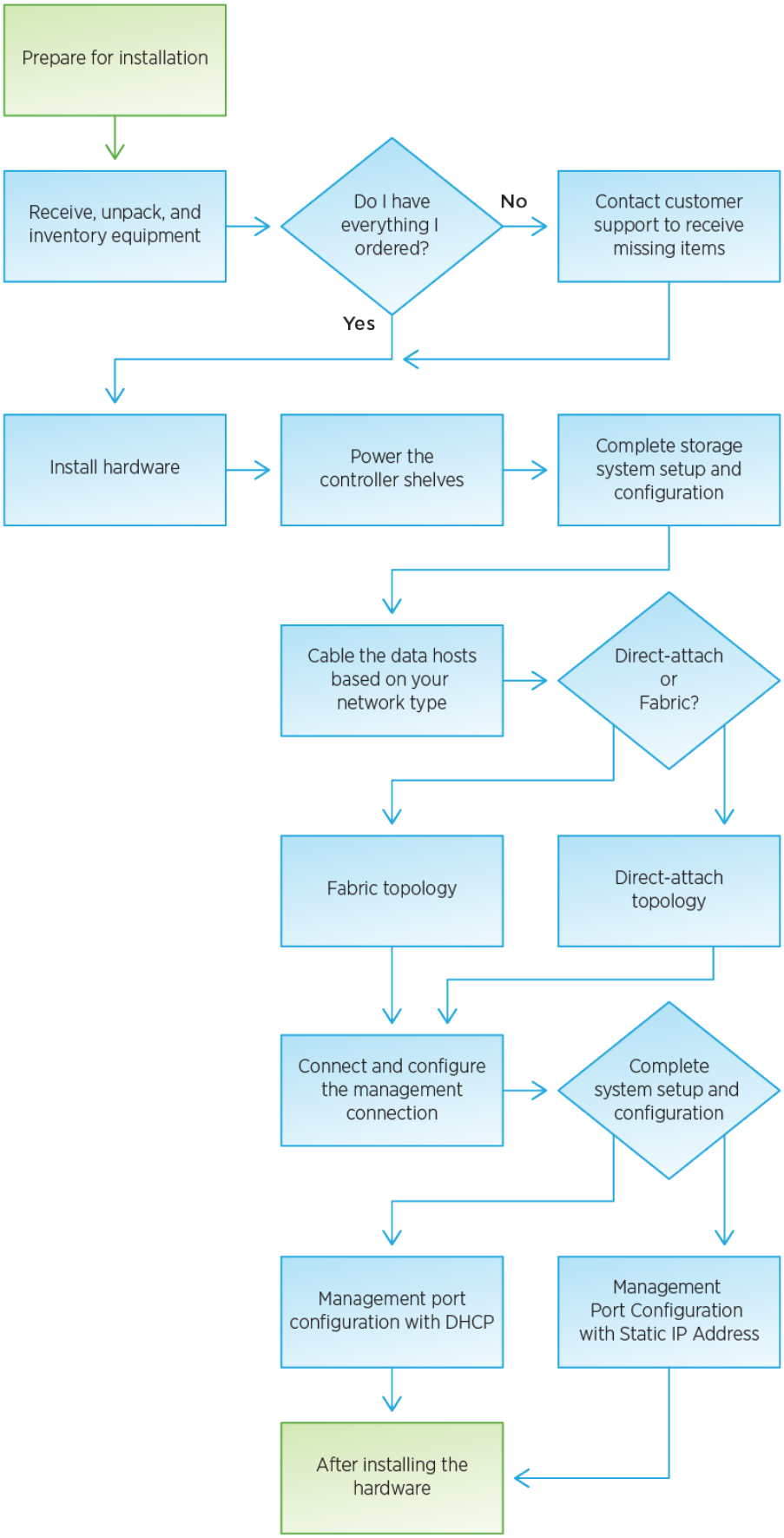
Prepare for installation
Receive, unpack, and inventory equipment
Do I have everything I ordered?
No
Contact customer support to receive missing items
Yes
Install hardware
Power the controller shelves
Complete storage system setup and configuration
Cable the data hosts based on your network type
Direct-attach or Fabric?
Fabric topology
Direct-attach topology
Connect and configure the management connection
Complete system setup and configuration
Management port configuration with DHCP
Management Port Configuration with Static IP Address
After installing the hardware

設置を準備

EF300 シリーズまたは EF600 シリーズストレージシステムの設置準備の方法について説明します。

SAS 拡張用に EF300 をケーブル接続する場合は、次の情報を確認します。

- "SAS 拡張カードを追加します" SAS 拡張カードの取り付け
- "ケーブル接続の概要" SAS 拡張ケーブル接続の場合：

手順

1. アカウントを作成し、でハードウェアを登録します "mysupport.netapp.com"。
2. 次のものが同梱されていることを確認してください。

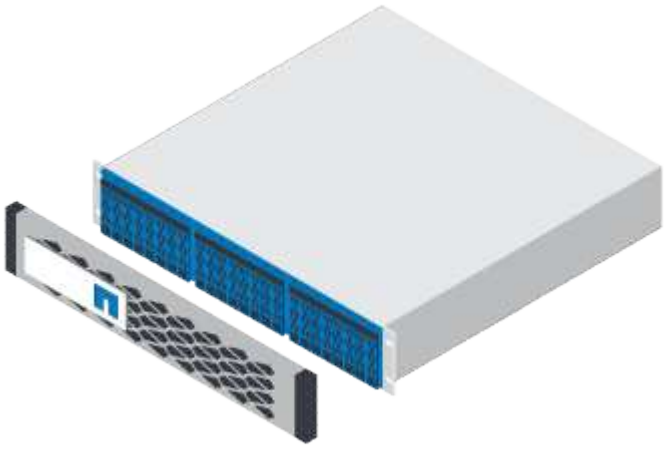
ドライブが取り付けられたシェルフ（ベゼルとエンドキャップは別に梱包）
ラックマウントハードウェア

次の表に、同梱されているケーブルの種類を示します。表に記載されていないケーブルがある場合は、を参照してください "Hardware Universe" ケーブルの場所を確認し、用途を特定します。

コネクタのタイプ	ケーブルのタイプ	使用
	RJ-45 イーサネットケーブル（発注した場合）	管理接続
	I/O ケーブル（発注した場合）	データホストのケーブル接続
	電源ケーブル（発注した場合）	ストレージシステムの電源

3. 次のものを用意します。

No.2 プラスドライバ
懐中電灯

静電気防止用ストラップ

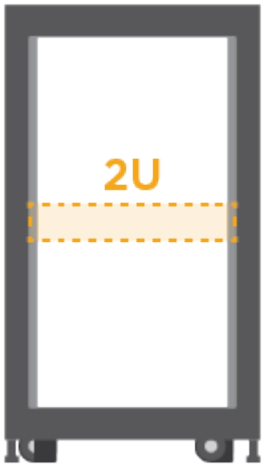

2U ラックスペース： 48.3cm の標準搭載。48.30cm （ 19 インチ）ラック

- 深さ *: 19.0 インチ（ 48.3 cm ）
- 幅 * ： 17.6 インチ（ 44.7 cm ）
- 高さ *:3.34 インチ（ 8.48 cm ）
- シェルフ * ： 24 ドライブ
- 最大重量 * ： 27.4kg （ 60.5 ポンド）

他社製のキャビネットを使用すると、電源ケーブルを原因で接続してコントローラへのアクセスを制限できます。

管理ソフトウェアでサポートされているブラウザ：

- Google Chrome （バージョン 78 以降）
- Microsoft Internet Explorer （バージョン 11 以降）
- Microsoft Edge （ 88 以降）
- Mozilla Firefox （バージョン 70 以降）
- Safari （バージョン 12 以降）

ハードウェアを設置

EF300 または EF600 ストレージシステムは、 2 ポストラックまたはネットアップシステムキャビネットに設置できます。

EF300 または EF600 ストレージシステムを設置する前に、次の作業を行ってください。

- ハードウェアをに登録します "mysupport.netapp.com"。
- 静電気防止処置を施した平らな作業場所を準備します。
- 静電気防止処置を施します。

手順

1. ハードウェアを開梱します。
   a. 箱から中身を取り出し、納品書と照合して確認します。
   b. 作業を進める前に、すべての手順を確認してください。
2. レールを取り付けます。

転倒を防ぐために、ハードウェアはラックまたはキャビネットの一番下から順に設置してください。

ラックマウントハードウェアに手順書が付属している場合は、説明書を参照してレールの取り付け方法を確認してください。その他のラックマウント手順については、を参照してください "ラックマウントハードウェア"。

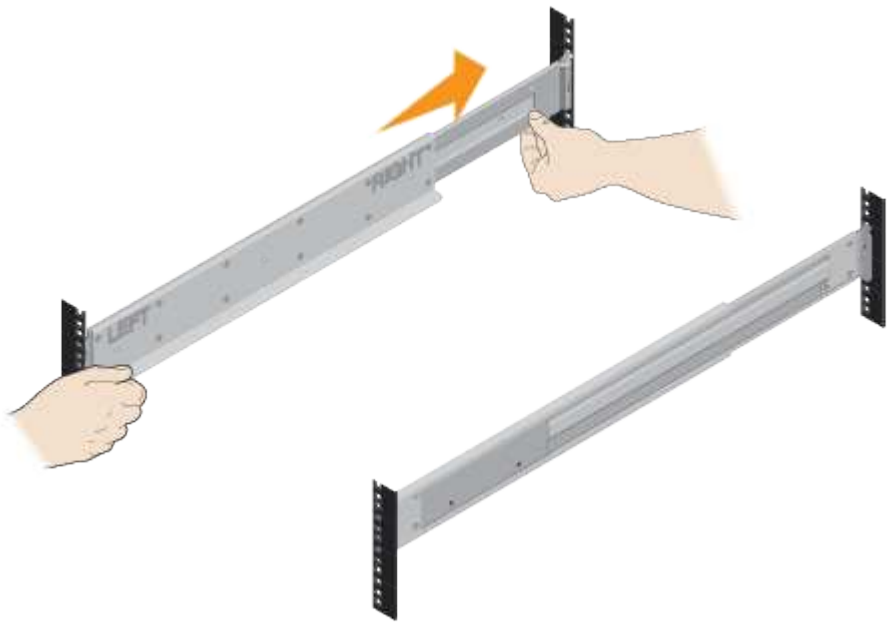

3. シェルフを設置します。

   a. 複数のシェルフを設置する場合は、キャビネットの下から順に設置します。シェルフの背面をレールに合わせます。

      シェルフを設置するときは、 2 人で持ち上げてください。

   b. シェルフを底から支えながら、キャビネットにスライドさせます。

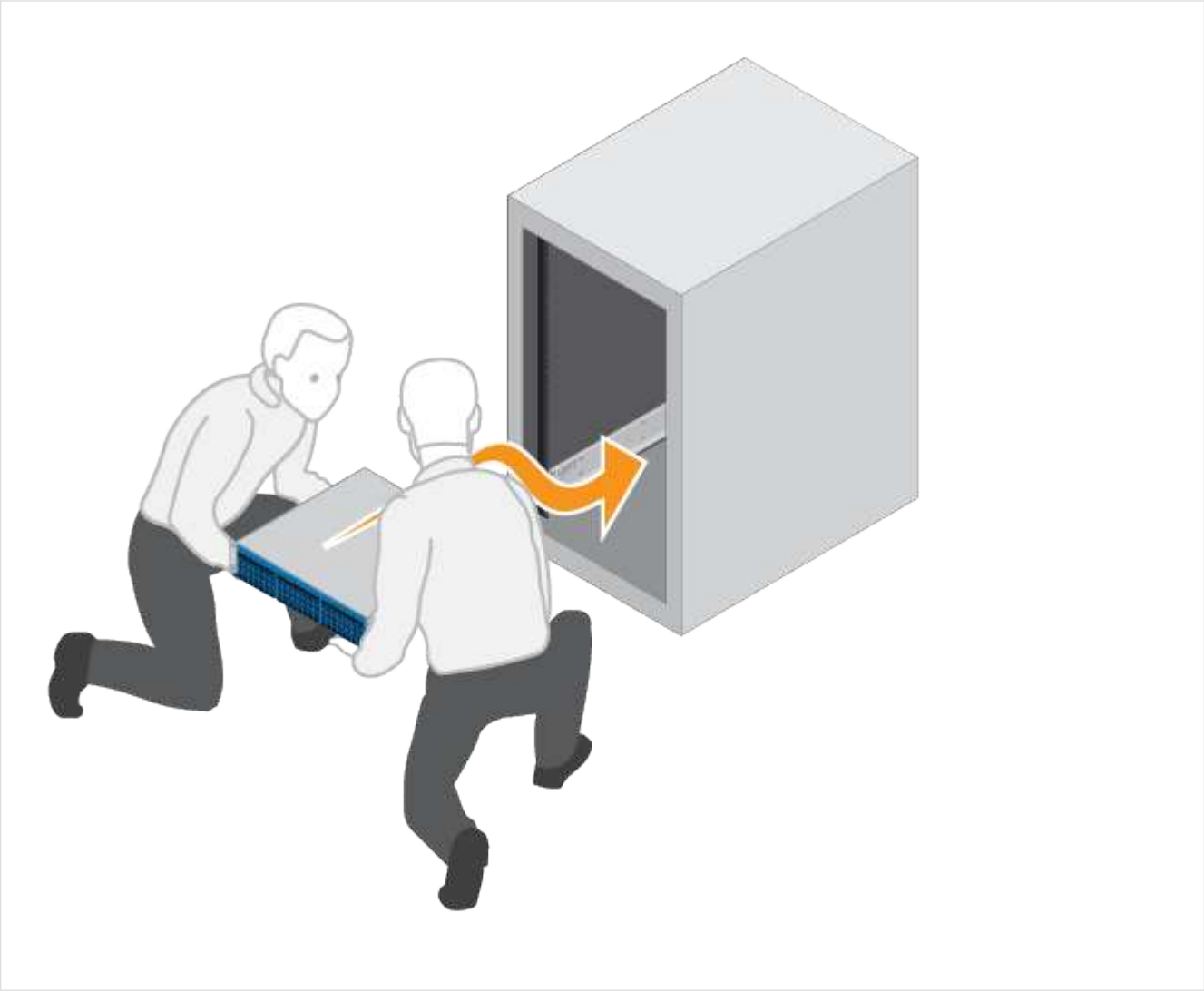

4. シェルフを固定します。

詳細については、を参照してください "ラックマウントハードウェア"。

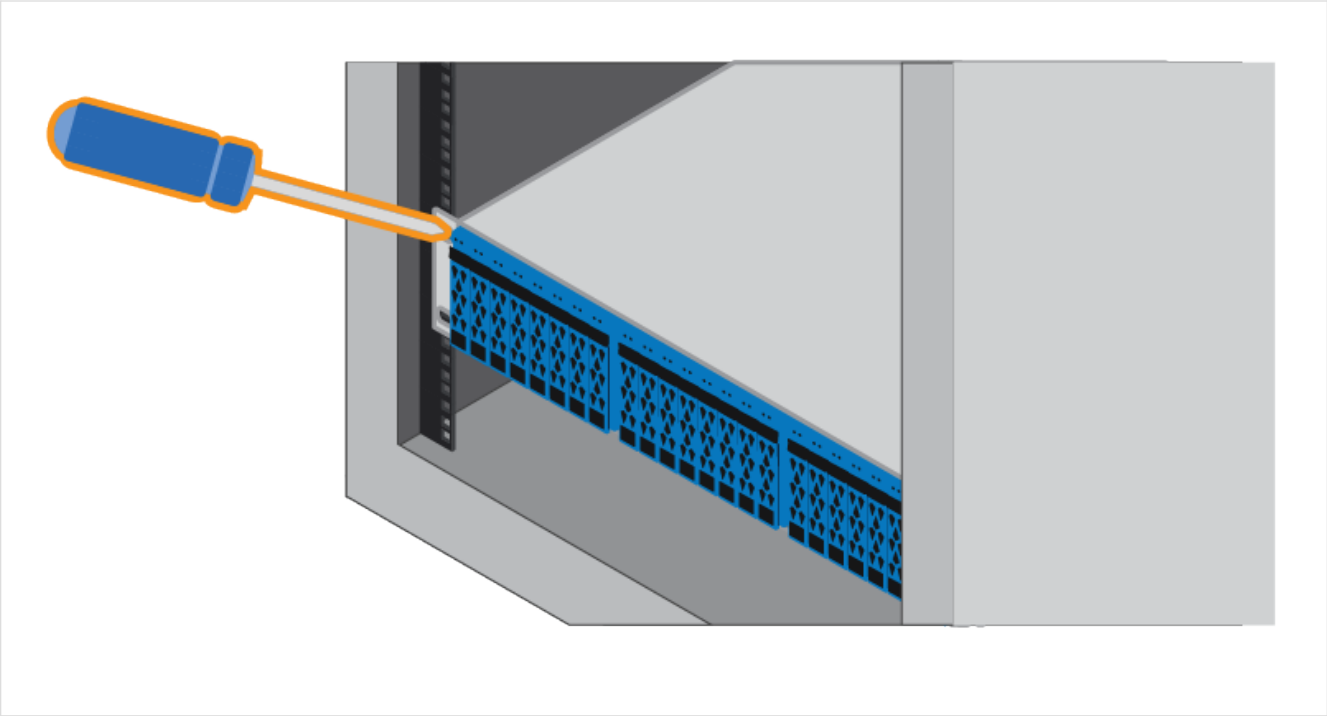

5. カバーを取り付けます。

   a. カバーをシェルフに合わせ、完全に固定されるように取り付けます。

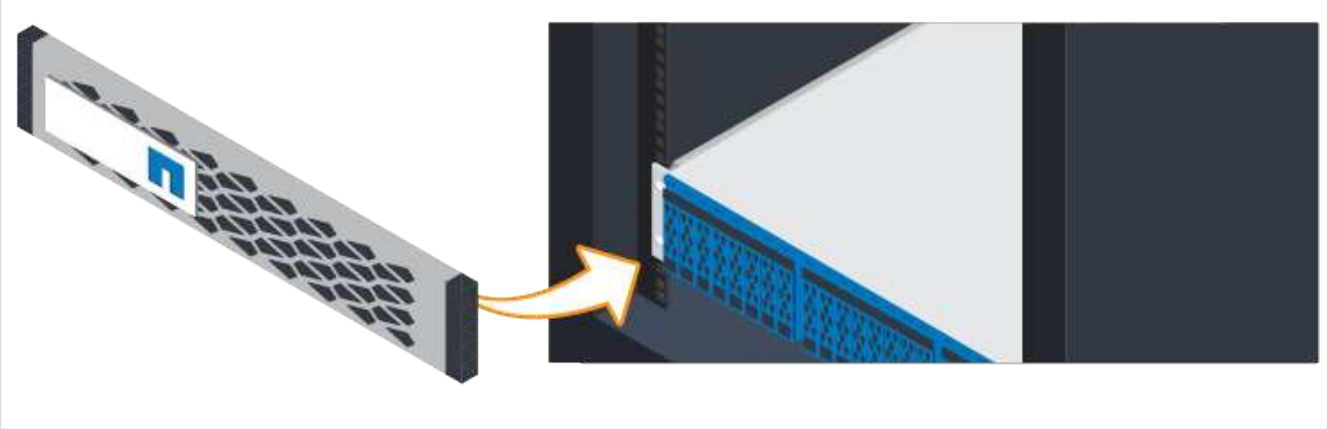

コントローラシェルフの電源をオンにします

電源ケーブルを接続してドライブシェルフの電源をオンにする方法について説明します。

コントローラシェルフの電源を入れる前に、次の作業を行ってください。

- ハードウェアを設置
- 静電気防止処置を施します。

手順

1. 各コントローラに 1 本ずつ電源ケーブルを接続します（下図の EF600 ）。

• 電源ケーブル *

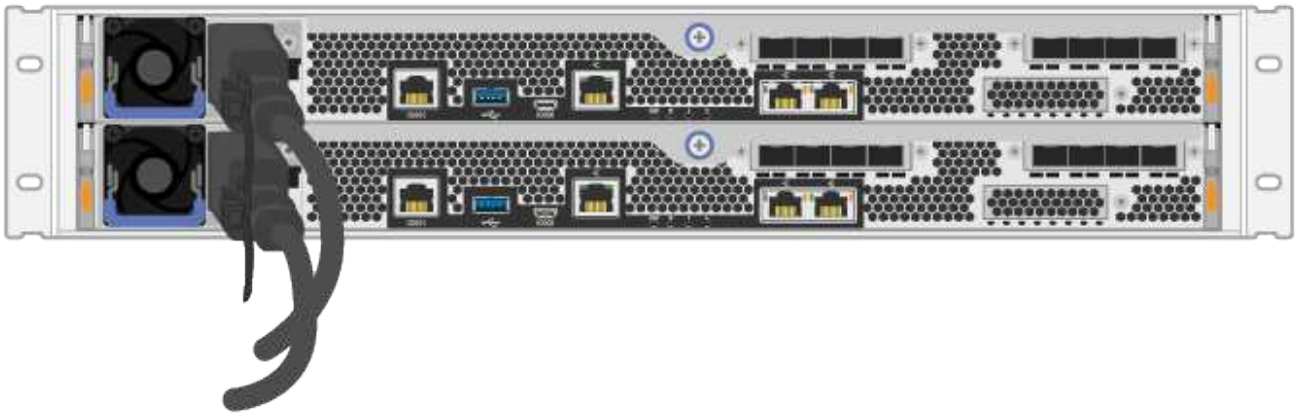

2. 2 本の電源ケーブル（各コントローラに 1 本ずつ）を、キャビネットまたはラック内の別々の配電ユニット（ PDU ）に接続します。

> 他社製の PDU によって、シェルフから EF300 または EF600 コントローラキャニスターへのアクセスがブロックされることがあります。コントローラキャニスターのすぐ後ろにある電源コンセントは使用しないでください。

3. ストレージシステムのセットアップと設定に進む前に、コントローラがブートするまで 5 分待ちます。

コントローラが自動的にブートします。LED が点滅し、ファンが起動します。

> ファンは初回の電源投入時に大きな音を立てます。

ストレージシステムのセットアップと設定を完了

コントローラケーブルをネットワークに接続する方法と、セットアップと設定を実行する方法について説明します。

手順 **1** ：データホストをケーブル接続します

ネットワークトポロジに応じてストレージシステムをケーブル接続します。

オプション **1** ：直接接続トポロジ

次の例は、直接接続トポロジを使用したデータホストへのケーブル接続を示しています。

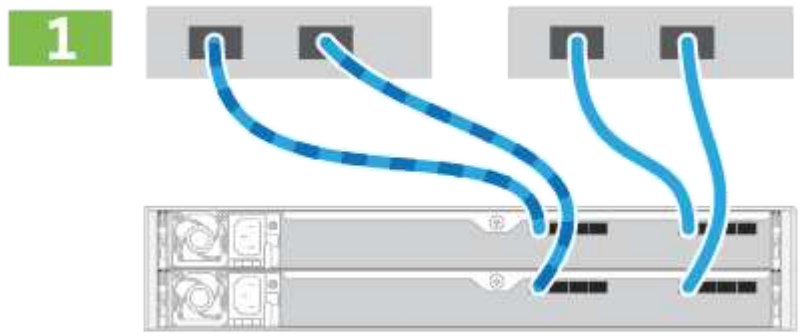

1. 各ホストアダプタをコントローラのホストポートに直接接続します。

オプション **2** ：ファブリックトポロジ

次の例は、ファブリックトポロジを使用したデータホストへのケーブル接続を示しています。

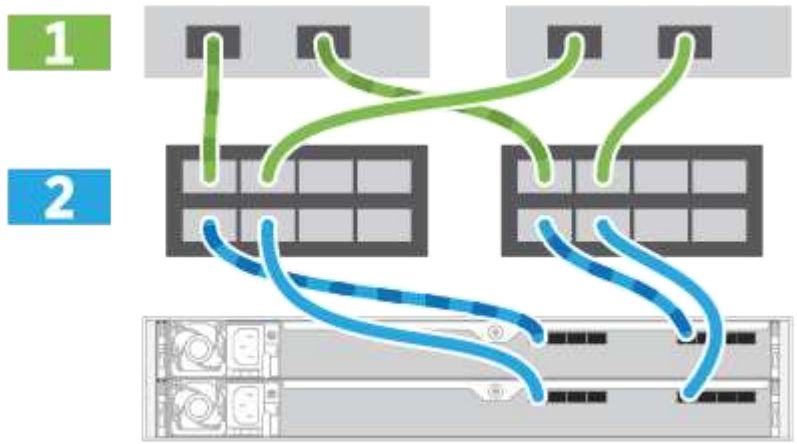

1. 各ホストアダプタをスイッチに直接接続します。
2. 各スイッチをコントローラのホストポートに直接接続します。

手順 **2** ：管理接続を接続して設定します

コントローラの管理ポートは、 DHCP サーバまたは静的 IP アドレスを使用して設定できます。

オプション **1** ： **DHCP** サーバ

DHCP サーバを使用して管理ポートを設定する方法について説明します。

作業を開始する前に

- IP アドレス、サブネットマスク、およびゲートウェイアドレスを各コントローラの永続的なリースとして関連付けるように DHCP サーバを設定します。

- ストレージシステムへの接続に使用する IP アドレスを、ネットワーク管理者から入手します。

手順

1. 各コントローラの管理ポートにイーサネットケーブルを接続し、ケーブルのもう一方の端をネットワークに接続します。

RJ-45 イーサネットケーブル（発注した場合）

次の図は、コントローラの管理ポートの場所（図は EF600 ）の例を示しています。
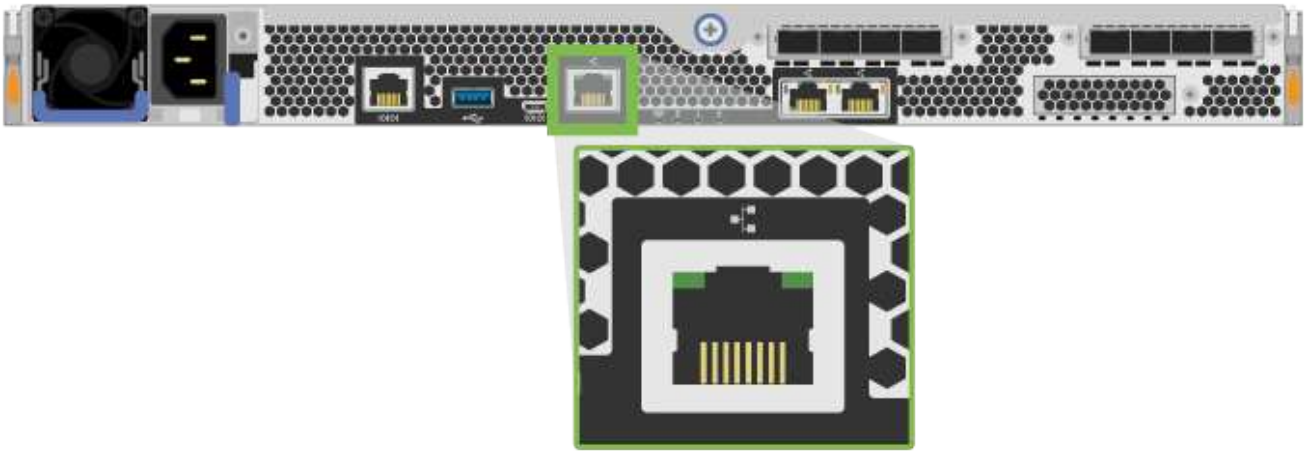

2. ブラウザを開き、ネットワーク管理者から入手したコントローラ IP アドレスのいずれかを使用してストレージシステムに接続します。

オプション **2** ：静的 **IP** アドレス

IP アドレスとサブネットマスクを入力して、管理ポートを手動で設定する方法について説明します。

作業を開始する前に

- コントローラの IP アドレス、サブネットマスク、ゲートウェイアドレス、および DNS サーバと NTP サーバの情報をネットワーク管理者から取得します。
- 使用しているラップトップが DHCP サーバからネットワーク設定を受信していないことを確認します。

手順

1. コントローラ A の管理ポートとラップトップのイーサネットポートをイーサネットケーブルで接続します。

> コントローラ A は上段のコントローラキャニスターで、コントローラ B は下段のコントローラキャニスターです。

RJ-45 イーサネットケーブル（発注した場合）	

次の図は、コントローラの管理ポートの場所（図は EF600 ）の例を示しています。

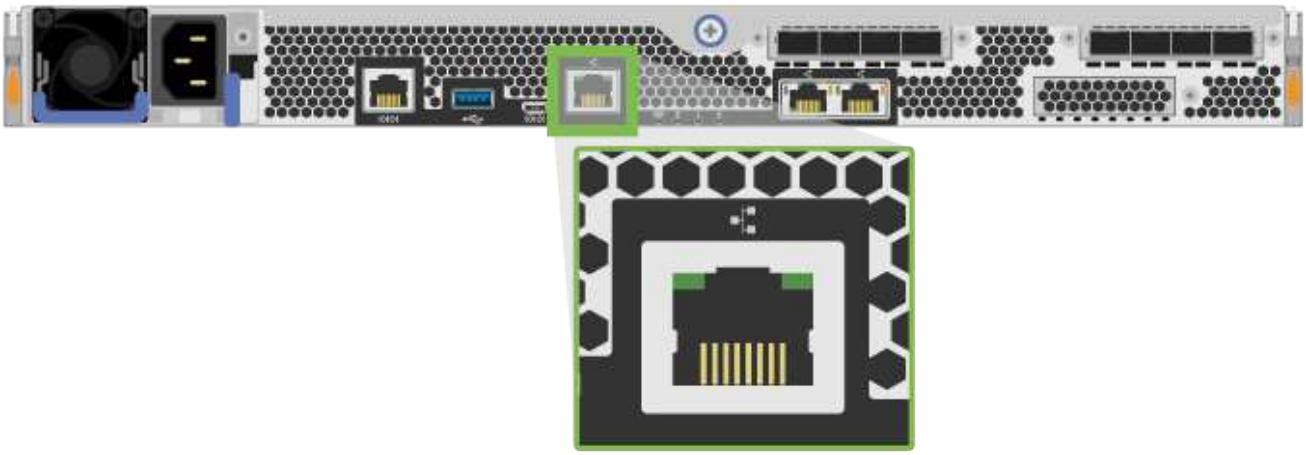

2. ブラウザを開き、デフォルトの IP アドレス（ 169.254.128.101 ）を使用してコントローラへの接続を確立します。コントローラから自己署名証明書が返されます。接続がセキュアでないことを示すメッセージがブラウザに表示されます。
3. ブラウザの指示に従って、 SANtricity System Manager を起動します。

> 接続を確立できない場合は、 DHCP サーバからネットワーク設定を受け取っていないことを確認してください。

4. ストレージシステムのパスワードを設定してログインします。
5. ネットワーク管理者から提供されたネットワーク設定を使用して、 * ネットワーク設定 * ウィザードでコントローラ A のネットワーク設定を構成し、 * 完了 * を選択します。

> IP アドレスをリセットしたため、 System Manager からコントローラへの接続は失われます。

6. ラップトップをストレージシステムから切断し、コントローラ A の管理ポートをネットワークに接続します。
7. ネットワークに接続されているコンピュータでブラウザを開き、コントローラ A の新しく設定された IP アドレスを入力します。

> コントローラ A との接続が失われた場合は、コントローラ B にイーサネットケーブルを接続し、コントローラ B （ 169.254.128.102 ）を介してコントローラ A との接続を再確立できます。

8. 前の手順で設定したパスワードを使用してログインします。

   ネットワーク設定ウィザードが表示されます。

9. ネットワーク管理者から提供されたネットワーク設定を使用して、 * ネットワーク設定の構成 * ウィザードを実行し、コントローラ B のネットワーク設定を構成し、 * 完了 * を選択します。
10. コントローラ B をネットワークに接続します。
11. コントローラ B の設定済み IP アドレスをブラウザに入力して、コントローラ B のネットワーク設定を確認します。

> コントローラ B との接続が失われた場合は、前の手順で確認したコントローラ A への接続を使用し、コントローラ A を介してコントローラ B との接続を再確立できます

手順 3 ：ストレージシステムを設定する

EF300 または EF600 ハードウェアを設置したら、 SANtricity ソフトウェアを使用してストレージシステムを設定および管理します。

作業を開始する前に

- 管理ポートを設定します。
- パスワードと IP アドレスを確認して記録します。

手順

1. コントローラを Web ブラウザに接続します。
2. SANtricity システムマネージャを使用して、 EF300 または EF600 シリーズストレージシステムを管理します。System Manager に付属のオンラインヘルプを参照してください。

System Manager にアクセスするには、管理ポートの設定に使用した IP アドレスを使用します。

SAS 拡張用に EF300 をケーブル接続する場合は、を参照してください "EF600 ハードウェアのメンテナンス" SAS 拡張カードの取り付けと "E シリーズハードウェアのケーブル接続" SAS 拡張ケーブル接続の場合：

著作権情報

Copyrightゥ2022 NetApp、Inc. All rights reserved.米国で印刷されていますこのドキュメントは著作権によって保護されています。画像媒体、電子媒体、および写真複写、記録媒体などの機械媒体など、いかなる形式および方法による複製も禁止します。 テープ媒体、または電子検索システムへの保管-著作権所有者の書面による事前承諾なし。

ネットアップの著作物から派生したソフトウェアは、次に示す使用許諾条項および免責条項の対象となります。

このソフトウェアは、ネットアップによって「現状のまま」提供されています。ネットアップは明示的、または商品性および特定目的に対する適合性の暗示的保証を含み、かつこれに限定されないいかなる暗示的な保証も行いません。ネットアップは、いかなる場合でも、間接的、偶発的、特別、懲罰的、または または結果的損害（代替品または代替サービスの調達、使用の損失、データ、利益、またはこれらに限定されないものを含みますが、これらに限定されません。） ただし、契約、厳格責任、または本ソフトウェアの使用に起因する不法行為（過失やその他を含む）のいずれであっても、かかる損害の可能性について知らされていた場合でも、責任の理論に基づいて発生します。

ネットアップは、ここに記載されているすべての製品に対する変更を随時、予告なく行う権利を保有します。ネットアップによる明示的な書面による合意がある場合を除き、ここに記載されている製品の使用により生じる責任および義務に対して、ネットアップは責任を負いません。この製品の使用または購入は、ネットアップの特許権、商標権、またはその他の知的所有権に基づくライセンスの供与とはみなされません。

このマニュアルに記載されている製品は、 1 つ以上の米国特許、その他の国の特許、および出願中の特許によ特許、その他の国の特許、および出願中の特許。

権利の制限について：政府による使用、複製、開示は、 DFARS 252.227-7103 （ 1988 年 10 月）および FAR 52-227-19 （ 1987 年 6 月）の Rights in Technical Data and Computer Software （技術データおよびコンピュータソフトウェアに関する諸権利）条項の（ c ）（ 1 ）（ ii ）項、に規定された制限が適用されます。

商標情報

NetApp、NetAppのロゴ、に記載されているマーク http://www.netapp.com/TM は、NetApp、Inc.の商標です。その他の会社名と製品名は、それを所有する各社の商標である場合があります。