EF300 및 EF600

E-Series Systems

NetApp
March 22, 2024

This PDF was generated from https://docs.netapp.com/ko-kr/e-series/install-hw-ef600/index.html on March 22, 2024. Always check docs.netapp.com for the latest.

목차

EF300 및 EF600 1
EF300 및 EF600 스토리지 시스템 설치 및 설정 1
설치 프로세스 1
설치 준비 3
하드웨어를 설치합니다 6
컨트롤러 쉘프의 전원을 켭니다 8
스토리지 시스템의 설치 및 구성을 완료합니다 9

EF300 및 EF600

EF300 및 EF600 스토리지 시스템 설치 및 설정

EF300 또는 EF600 스토리지 시스템을 설치하고 설정하는 방법에 대해 알아보십시오.

다음 형식 중 하나를 선택하여 새 스토리지 시스템을 설치하고 설정하는 과정을 안내할 수 있습니다.

- * PDF *

  이것은 입니다 "PDF 포스터" 추가 컨텐츠에 대한 라이브 링크가 포함된 단계별 지침

- * 온라인 지침 *

  다음은 이 사이트에서 설명하는 온라인 설정 지침입니다. 로 시작합니다 설치 준비 시작하십시오.

설치 프로세스

새 스토리지 시스템을 설치하고 설정하기 전에 설치 프로세스를 숙지하십시오.

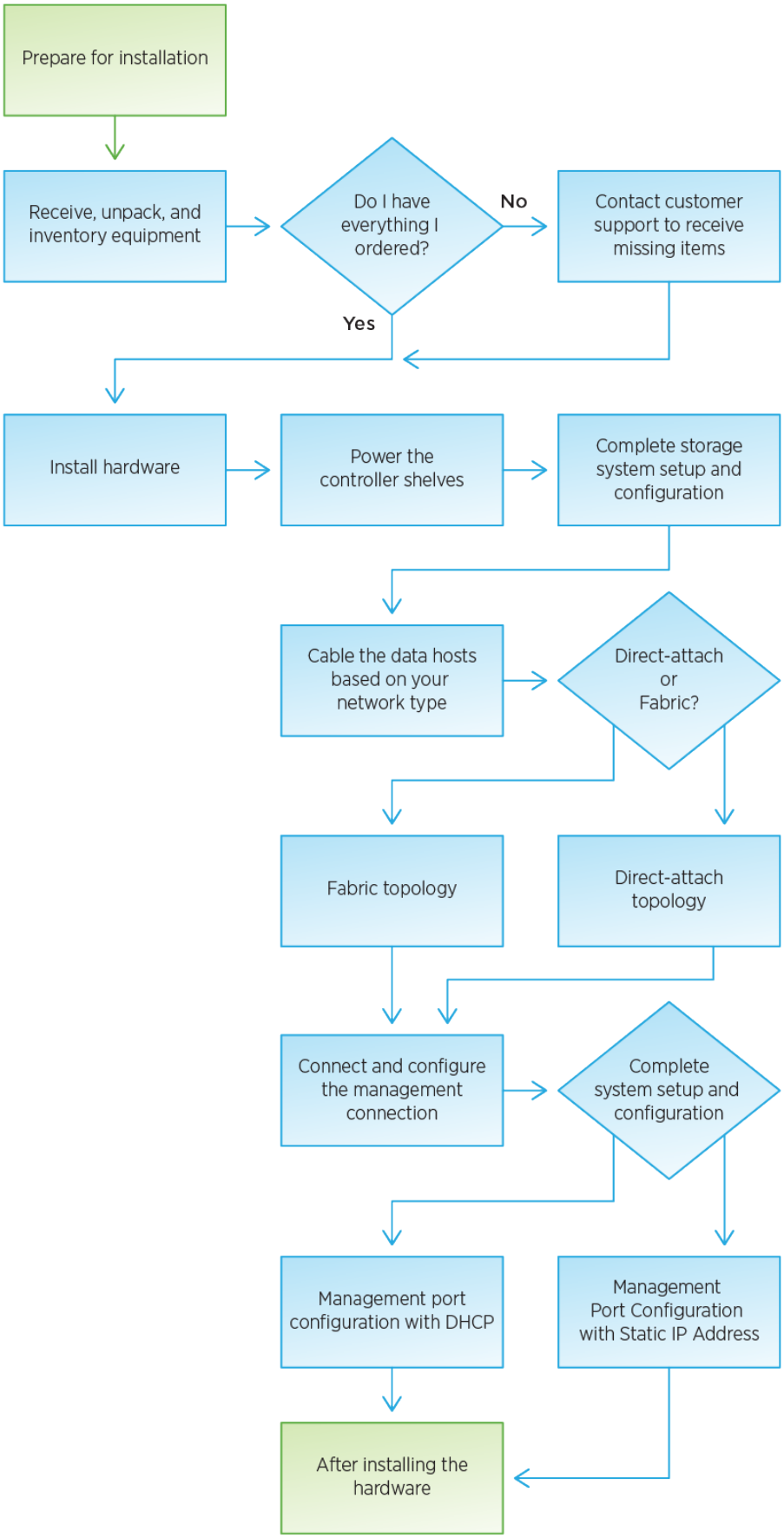
Prepare for installation
Receive, unpack, and inventory equipment
Do I have everything I ordered?
No
Contact customer support to receive missing items
Yes
Install hardware
Power the controller shelves
Complete storage system setup and configuration
Cable the data hosts based on your network type
Direct-attach or Fabric?
Fabric topology
Direct-attach topology
Connect and configure the management connection
Complete system setup and configuration
Management port configuration with DHCP
Management Port Configuration with Static IP Address
After installing the hardware

설치 준비

EF300 또는 EF600 시리즈 스토리지 시스템 설치 준비 방법에 대해 알아보십시오.

시작하기 전에

SAS 확장을 위해 EF300을 케이블로 연결하는 경우 다음 정보를 검토하십시오.

- "SAS 확장 카드를 추가합니다" SAS 확장 카드 설치용.
- "케이블 연결 개요" SAS 확장 케이블 연결용.

단계

1. 에서 계정을 만들고 하드웨어를 등록합니다 "NetApp 지원".
2. 받은 상자에 다음 항목이 있는지 확인합니다.

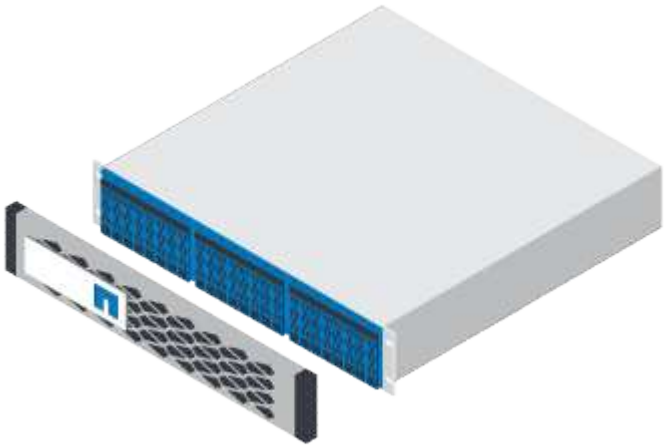
드라이브가 설치된 쉘프(베젤 및 엔드 캡 별도 패키지)
랙 마운트 하드웨어

다음 표에서는 수신할 수 있는 케이블 유형을 보여 줍니다. 표에 나와 있지 않은 케이블을 받은 경우 를 참조하십시오 "Hardware Universe" 케이블을 찾아 사용 여부를 확인합니다.

커넥터 유형	케이블 유형	사용
	RJ-45 이더넷 케이블(주문한 경우)	관리 연결
	I/O 케이블(주문한 경우)	데이터 호스트 케이블 연결
	전원 케이블(주문한 경우)	스토리지 시스템의 전원을 켭니다

3. 다음 항목을 제공해야 합니다.

Phillips #2 드라이버	
플래시	

ESD 스트랩

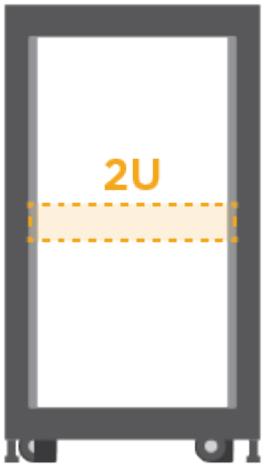

2U 랙 공간: 의 표준 19인치 (48.30cm) 랙에 장착할 수 있습니다.

- 깊이 *:19.0in. (48.3cm)
- 너비 *:17.6인치 (44.7cm)
- 높이 *: 3.34in. (8.48cm)
- 쉘프 *: 24 드라이브
- 최대 중량 *: 27.4kg(60.5lb)

타사 캐비닛을 사용하면 전원 케이블이 컨트롤러에 대한 액세스를 제한할 수 있습니다.

관리 소프트웨어에 대해 지원되는 브라우저:

- Google Chrome(버전 89 이상)
- Microsoft Edge(90 이상)
- Mozilla Firefox(버전 80 이상)
- Safari(버전 14 이상)

하드웨어를 설치합니다

EF300 또는 EF600 스토리지 시스템을 2포스트 랙 또는 NetApp 시스템 캐비닛에 설치할 수 있습니다.

시작하기 전에

다음을 수행하십시오.

- 에서 하드웨어를 등록하십시오 "NetApp 지원".
- 평평하고 정전기가 없는 작업 영역을 준비합니다.
- 정전기 방지 예방 조치를 취하십시오.

단계

1. 하드웨어 포장을 풉니다.
   a. 내용물 포장을 풀고 포함된 하드웨어를 포장 명세서에 적으십시오.
   b. 계속하기 전에 모든 지침을 읽으십시오.
2. 레일을 설치합니다.

   장비가 넘어지지 않도록 하려면 랙 또는 캐비닛 하단에서 상단까지 하드웨어를 설치하십시오.

   랙 장착 하드웨어에 지침이 포함된 경우 레일 설치 방법을 참조하십시오. 추가 랙 장착 지침은 을 참조하십시오 "랙 마운트 하드웨어".

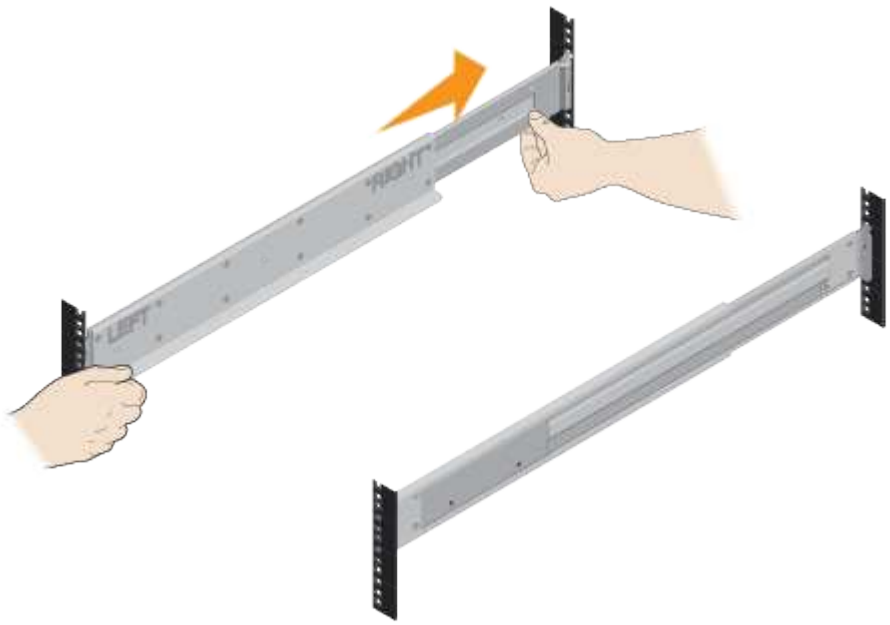

3. 쉘프를 설치합니다.

a. 여러 개의 선반을 설치하는 경우 캐비닛 하단에서 상단까지 설치를 시작합니다. 선반 뒷면을 레일 위에 놓습니다.

> 선반을 설치할 때는 팀 리프트를 두 사람과 함께 사용합니다.

b. 하단에서 쉘프를 지지한 다음 캐비닛에 밀어 넣습니다.

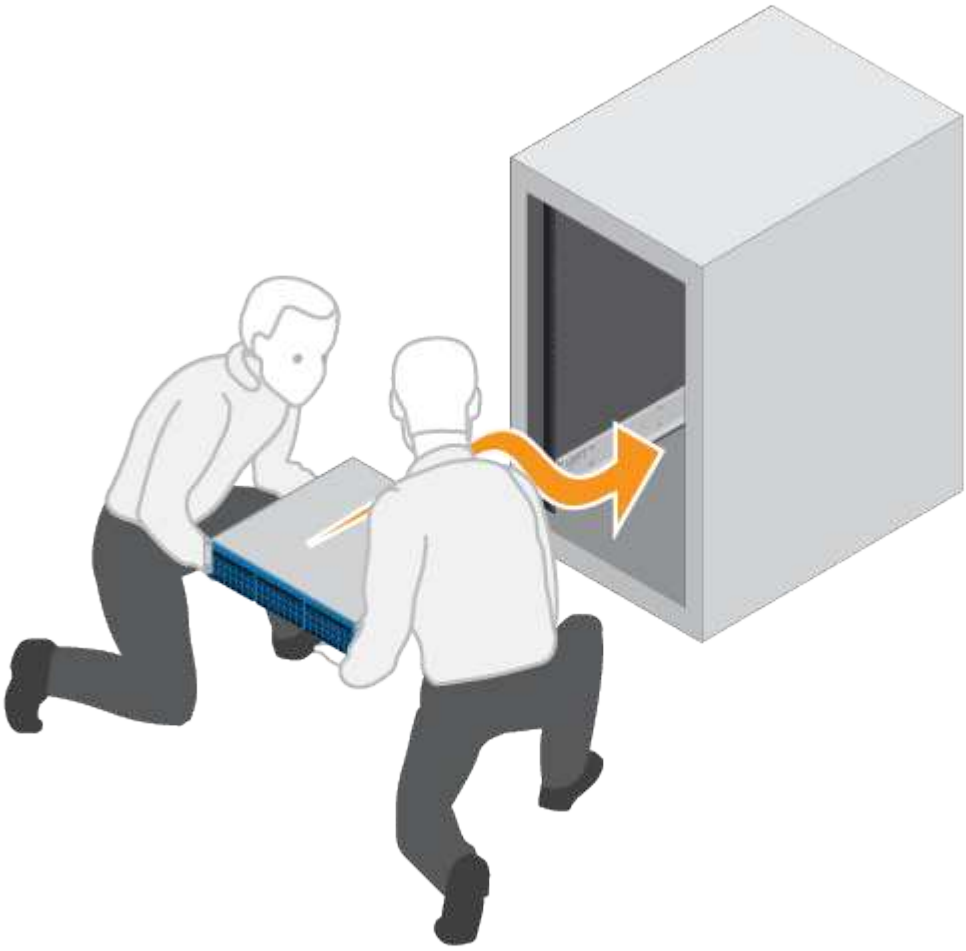

4. 쉘프를 고정하십시오.

자세한 내용은 을 참조하십시오 "랙 마운트 하드웨어".

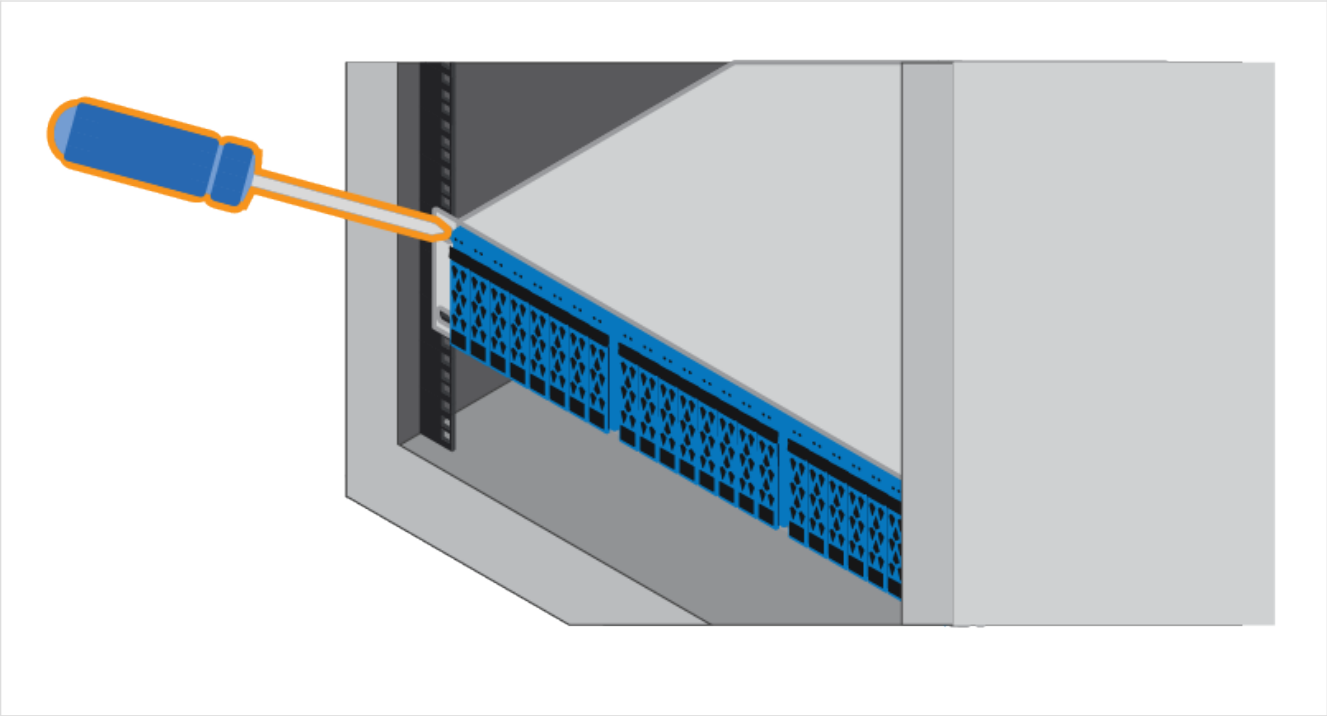

5. 전면판을 설치합니다.

a. 면판을 선반과 맞추고 제자리에 끼웁니다.

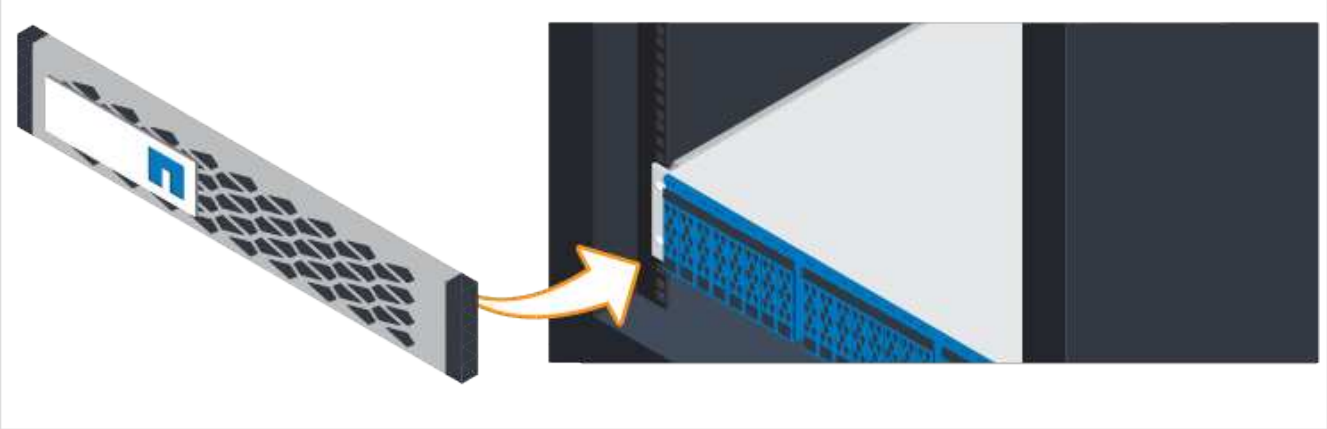

컨트롤러 쉘프의 전원을 켭니다

전원 케이블을 연결하고 드라이브 쉘프의 전원을 켜는 방법을 알아봅니다.

시작하기 전에

다음을 수행하십시오.

- 하드웨어를 설치합니다.
- 정전기 방지 예방 조치를 취하십시오.

단계

1. 전원 케이블을 각 컨트롤러에 연결합니다(아래 EF600 그림 참조).

• 전원 케이블 *

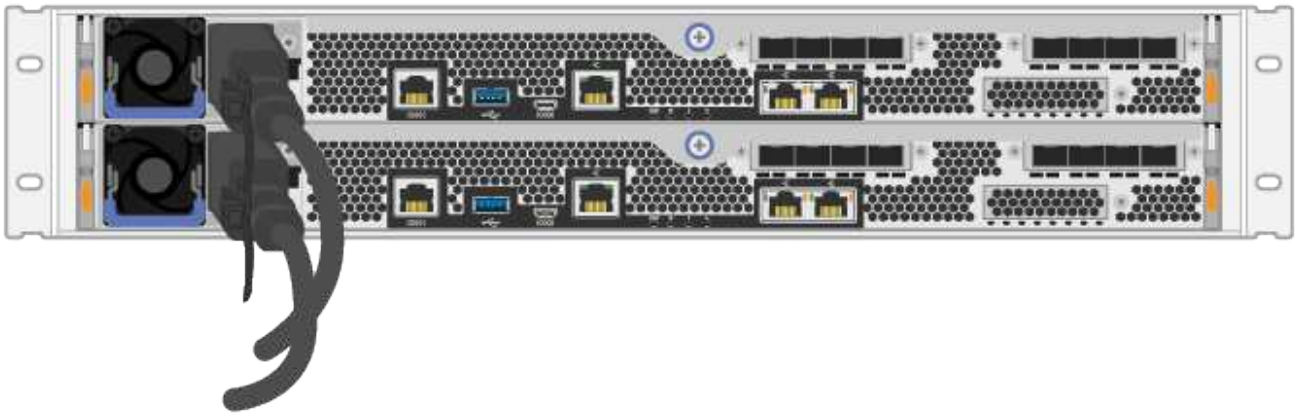

2. 각 컨트롤러에서 2개의 전원 케이블을 캐비닛 또는 랙에 있는 2개의 개별 PDU(Power Distribution Unit)에 연결합니다.

> 쉘프를 통해 EF300 또는 EF600 컨트롤러 캐니스터에 액세스하면 타사 PDU가 차단됩니다. 컨트롤러 캐니스터 바로 뒤에 전원 콘센트를 사용하지 마십시오.

3. 스토리지 시스템 설정 및 구성을 완료하기 전에 컨트롤러가 5분 동안 부팅되도록 합니다.

결과

컨트롤러가 자동으로 부팅됩니다. LED가 깜박이고 팬이 시작하면서 컨트롤러의 전원이 켜졌음을 알려줍니다.

> 팬이 처음 전원을 켤 때 매우 큰 소리가 발생합니다.

스토리지 시스템의 설치 및 구성을 완료합니다

컨트롤러 케이블을 네트워크에 연결하는 방법을 알아보고 설정과 구성을 완료합니다.

1단계: 데이터 호스트의 케이블을 연결합니다

네트워크 토폴로지에 따라 스토리지 시스템에 케이블을 연결합니다.

옵션 **1:** 직접 연결 토폴로지

다음 예에서는 직접 연결 토폴로지를 사용하여 데이터 호스트에 케이블을 연결하는 방법을 보여 줍니다.

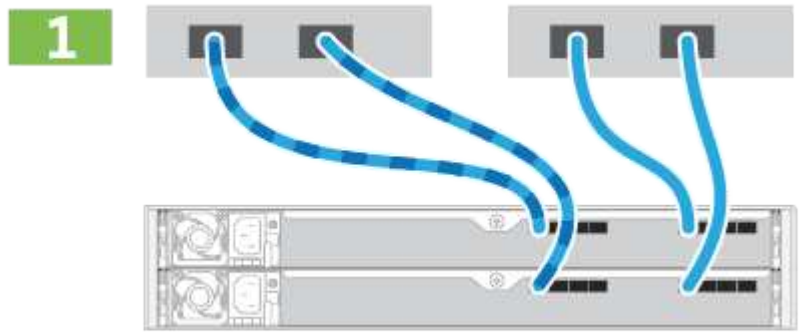

1. 각 호스트 어댑터를 컨트롤러의 호스트 포트에 직접 연결합니다.

옵션 **2: Fabric** 토폴로지

다음 예에서는 패브릭 토폴로지를 사용하여 데이터 호스트에 케이블을 연결하는 방법을 보여 줍니다.

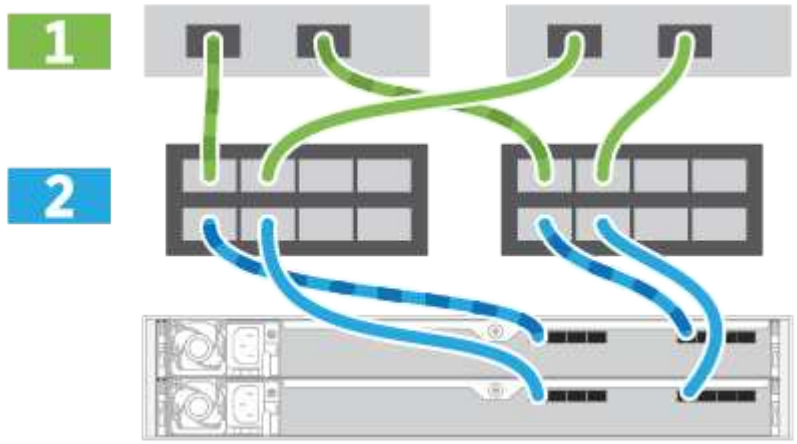

1. 각 호스트 어댑터를 스위치에 직접 연결합니다.
2. 각 스위치를 컨트롤러의 호스트 포트에 직접 연결합니다.

2단계**:** 관리 연결을 연결하고 구성합니다

DHCP 서버 또는 고정 IP 주소를 사용하여 컨트롤러 관리 포트를 구성할 수 있습니다.

옵션 **1: DHCP** 서버

DHCP 서버를 사용하여 관리 포트를 구성하는 방법에 대해 알아봅니다.

시작하기 전에

- IP 주소, 서브넷 마스크 및 게이트웨이 주소를 각 컨트롤러의 영구 임대로 연결하도록 DHCP 서버를 구성합니다.
- 네트워크 관리자로부터 스토리지 시스템에 연결하는 데 사용할 할당된 IP 주소를 얻습니다.

단계

1. 이더넷 케이블을 각 컨트롤러의 관리 포트에 연결하고 다른 쪽 끝을 네트워크에 연결합니다.

RJ-45 이더넷 케이블(주문한 경우)

다음 그림은 컨트롤러의 관리 포트 위치(EF600 표시)의 예입니다.
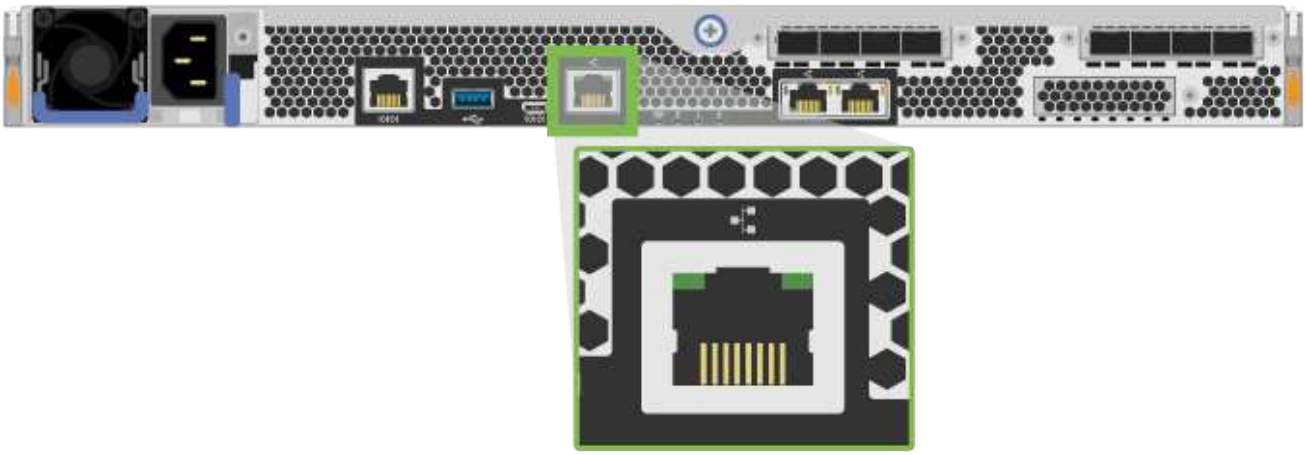

2. 브라우저를 열고 네트워크 관리자가 제공한 컨트롤러 IP 주소 중 하나를 사용하여 스토리지 시스템에 연결합니다.

옵션 **2:** 고정 **IP** 주소

IP 주소와 서브넷 마스크를 입력하여 관리 포트를 수동으로 구성하는 방법에 대해 알아봅니다.

시작하기 전에

- 네트워크 관리자로부터 컨트롤러 IP 주소, 서브넷 마스크, 게이트웨이 주소, DNS 및 NTP 서버 정보를 얻습니다.
- 사용 중인 노트북이 DHCP 서버로부터 네트워크 구성을 수신하지 않는지 확인합니다.

단계

1. 이더넷 케이블을 사용하여 컨트롤러 A의 관리 포트를 랩톱의 이더넷 포트에 연결합니다.

> 컨트롤러 A는 상부 컨트롤러 캐니스터이고 컨트롤러 B는 하부 컨트롤러 캐니스터입니다.

RJ-45 이더넷 케이블(주문한 경우)	

다음 그림은 컨트롤러의 관리 포트 위치(EF600 표시)의 예입니다.

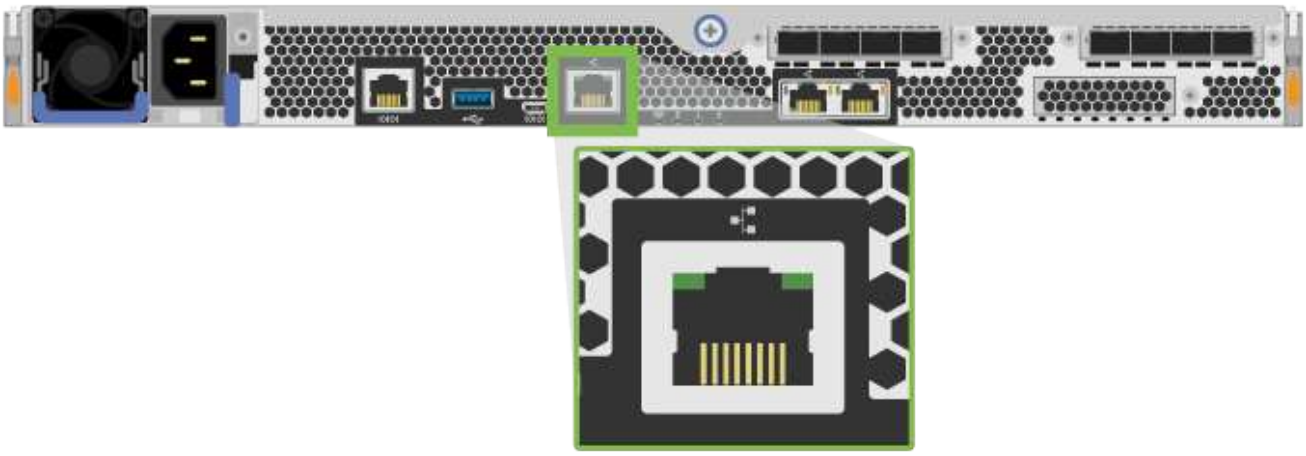

2. 브라우저를 열고 기본 IP 주소(169.254.128.101)를 사용하여 컨트롤러에 연결합니다. 컨트롤러가 자체 서명된 인증서를 다시 보냅니다. 브라우저가 연결이 안전하지 않음을 알려줍니다.
3. 브라우저의 지침에 따라 SANtricity System Manager를 계속 진행합니다.

   연결을 설정할 수 없는 경우 DHCP 서버로부터 네트워크 구성을 받지 않는지 확인합니다.

4. 스토리지 시스템의 암호를 설정하여 로그인합니다.
5. 네트워크 관리자가 네트워크 설정 구성 * 마법사에서 제공한 네트워크 설정을 사용하여 컨트롤러 A의 네트워크 설정을 구성한 다음 * 마침 * 을 선택합니다.

   IP 주소를 재설정하면 System Manager에서 컨트롤러에 대한 연결이 끊어집니다.

6. 스토리지 시스템에서 랩톱을 분리하고 컨트롤러 A의 관리 포트를 네트워크에 연결합니다.
7. 네트워크에 연결된 컴퓨터에서 브라우저를 열고 컨트롤러 A의 새로 구성된 IP 주소를 입력합니다.

   컨트롤러 A와의 연결이 끊긴 경우 이더넷 케이블을 컨트롤러 B에 연결하여 컨트롤러 B(169.254.128.102)를 통해 컨트롤러 A에 다시 연결할 수 있습니다.

8. 이전에 설정한 암호를 사용하여 로그인합니다.

   네트워크 설정 구성 마법사가 나타납니다.

9. 네트워크 관리자가 [네트워크 설정 구성] * 마법사에서 제공한 네트워크 설정을 사용하여 컨트롤러 B의 네트워크 설정을 구성한 다음 [마침]을 선택합니다.

10. 컨트롤러 B를 네트워크에 연결합니다.
11. 브라우저에 컨트롤러 B의 구성된 IP 주소를 입력하여 컨트롤러 B의 네트워크 설정을 확인합니다.

> 컨트롤러 B에 대한 연결이 끊긴 경우 이전에 검증된 컨트롤러 A 연결을 사용하여 컨트롤러 A를 통해 컨트롤러 B에 대한 연결을 다시 설정할 수 있습니다

3단계: 스토리지 시스템 구성

EF300 또는 EF600 하드웨어를 설치한 후에는 SANtricity 소프트웨어를 사용하여 스토리지 시스템을 구성 및 관리하십시오.

시작하기 전에

- 관리 포트를 구성합니다.
- 암호 및 IP 주소를 확인하고 기록합니다.

단계

1. 웹 브라우저에 컨트롤러를 연결합니다.
2. SANtricity System Manager를 사용하여 EF300 또는 EF600 시리즈 스토리지 시스템을 관리하십시오. System Manager에 포함된 온라인 도움말을 참조하십시오.

System Manager에 액세스하려면 관리 포트를 구성하는 데 사용한 것과 동일한 IP 주소를 사용하십시오.

SAS 확장을 위해 EF300을 케이블로 연결하는 경우 를 참조하십시오 "EF600 하드웨어 유지 관리" SAS 확장 카드 설치 및 의 경우 "E-Series 하드웨어 케이블링" SAS 확장 케이블 연결용.

저작권 정보

Copyright © 2024 NetApp, Inc. All Rights Reserved. 미국에서 인쇄된 본 문서의 어떠한 부분도 저작권 소유자의 사전 서면 승인 없이는 어떠한 형식이나 수단(복사, 녹음, 녹화 또는 전자 검색 시스템에 저장하는 것을 비롯한 그래픽, 전자적 또는 기계적 방법)으로도 복제될 수 없습니다.

NetApp이 저작권을 가진 자료에 있는 소프트웨어에는 아래의 라이센스와 고지사항이 적용됩니다.

본 소프트웨어는 NetApp에 의해 '있는 그대로' 제공되며 상품성 및 특정 목적에의 적합성에 대한 명시적 또는 묵시적 보증을 포함하여(이에 제한되지 않음) 어떠한 보증도 하지 않습니다. NetApp은 대체품 또는 대체 서비스의 조달, 사용 불능, 데이터 손실, 이익 손실, 영업 중단을 포함하여(이에 국한되지 않음), 이 소프트웨어의 사용으로 인해 발생하는 모든 직접 및 간접 손해, 우발적 손해, 특별 손해, 징벌적 손해, 결과적 손해의 발생에 대하여 그 발생 이유, 책임론, 계약 여부, 엄격한 책임, 불법 행위(과실 또는 그렇지 않은 경우)와 관계없이 어떠한 책임도 지지 않으며, 이와 같은 손실의 발생 가능성이 통지되었다 하더라도 마찬가지입니다.

NetApp은 본 문서에 설명된 제품을 언제든지 예고 없이 변경할 권리를 보유합니다. NetApp은 NetApp의 명시적인 서면 동의를 받은 경우를 제외하고 본 문서에 설명된 제품을 사용하여 발생하는 어떠한 문제에도 책임을 지지 않습니다. 본 제품의 사용 또는 구매의 경우 NetApp에서는 어떠한 특허권, 상표권 또는 기타 지적 재산권이 적용되는 라이센스도 제공하지 않습니다.

본 설명서에 설명된 제품은 하나 이상의 미국 특허, 해외 특허 또는 출원 중인 특허로 보호됩니다.

제한적 권리 표시: 정부에 의한 사용, 복제 또는 공개에는 DFARS 252.227-7013(2014년 2월) 및 FAR 52.227-19(2007년 12월)의 기술 데이터-비상업적 품목에 대한 권리(Rights in Technical Data -Noncommercial Items) 조항의 하위 조항 (b)(3)에 설명된 제한사항이 적용됩니다.

여기에 포함된 데이터는 상업용 제품 및/또는 상업용 서비스(FAR 2.101에 정의)에 해당하며 NetApp, Inc.의 독점 자산입니다. 본 계약에 따라 제공되는 모든 NetApp 기술 데이터 및 컴퓨터 소프트웨어는 본질적으로 상업용이며 개인 비용만으로 개발되었습니다. 미국 정부는 데이터가 제공된 미국 계약과 관련하여 해당 계약을 지원하는 데에만 데이터에 대한 전 세계적으로 비독점적이고 양도할 수 없으며 재사용이 불가능하며 취소 불가능한 라이센스를 제한적으로 가집니다. 여기에 제공된 경우를 제외하고 NetApp, Inc.의 사전 서면 승인 없이는 이 데이터를 사용, 공개, 재생산, 수정, 수행 또는 표시할 수 없습니다. 미국 국방부에 대한 정부 라이센스는 DFARS 조항 252.227-7015(b)(2014년 2월)에 명시된 권한으로 제한됩니다.

상표 정보

NETAPP, NETAPP 로고 및 http://www.netapp.com/TM에 나열된 마크는 NetApp, Inc.의 상표입니다. 기타 회사 및 제품 이름은 해당 소유자의 상표일 수 있습니다.