EF300 和 EF600

E-Series

NetApp
January 17, 2022

This PDF was generated from https://docs.netapp.com/zh-cn/e-series/install-hw-ef600/index.html on January 17, 2022. Always check docs.netapp.com for the latest.

目录

EF300 和 EF600 1
安装和设置 EF300 和 EF600 存储系统 1
安装过程 1
准备安装 3
Install the hardware 6
为控制器架供电 8
完成存储系统设置和配置 9

EF300 和 EF600

安装和设置 EF300 和 EF600 存储系统

了解如何安装和设置 EF300 或 EF600 存储系统。

您可以选择以下格式之一来指导您完成新存储系统的安装和设置。

- * PDF *

  这是 "PDF 海报" 分步说明，并可通过实时链接访问其他内容。

- * 联机说明 *

  这些是本站点上介绍的联机设置说明。从开始 准备安装 开始使用。

安装过程

在安装和设置新存储系统之前，请熟悉安装过程：

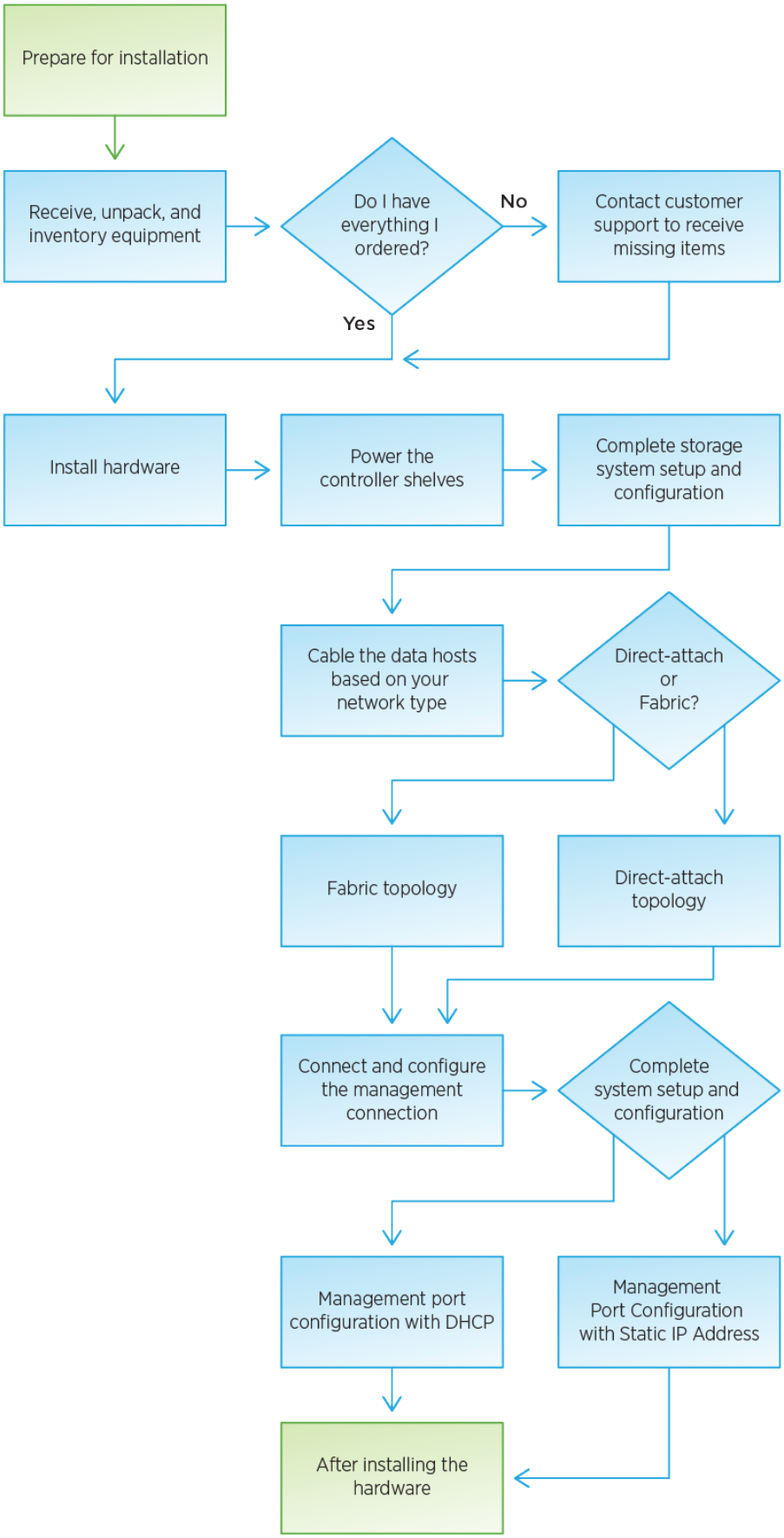
Prepare for installation
Receive, unpack, and inventory equipment
Do I have everything I ordered?
No
Contact customer support to receive missing items
Yes
Install hardware
Power the controller shelves
Complete storage system setup and configuration
Cable the data hosts based on your network type
Direct-attach or Fabric?
Fabric topology
Direct-attach topology
Connect and configure the management connection
Complete system setup and configuration
Management port configuration with DHCP
Management Port Configuration with Static IP Address
After installing the hardware

准备安装

了解如何为 EF300 或 EF600 系列存储系统的安装做好准备。

如果要为 EF300 布线以进行 SAS 扩展，请查看以下信息：

- "添加 SAS 扩展卡" 用于安装 SAS 扩展卡。
- "布线概述" 用于 SAS 扩展布线。

步骤

1. 在中创建帐户并注册硬件 "mysupport.netapp.com"。
2. 确保收到的包装盒中包含以下物品。

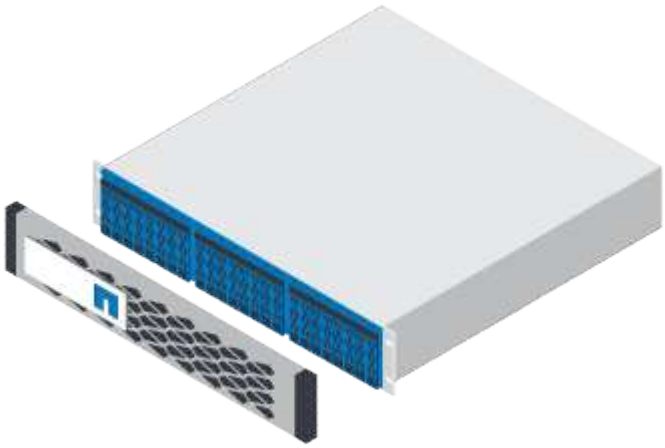
已安装驱动器的磁盘架（挡板和端盖单独包装）
机架式硬件

The following table identifies the types of cables you might receive.如果您收到的缆线未在表中列出，请参见 "Hardware Universe" 以找到缆线并确定其用途。

Connector type	缆线类型	使用 ...
	RJ-45 以太网缆线（如果已订购）	管理连接
	I/O 缆线（如果已订购）	为数据主机布线
	电源线（如果订购）	启动存储系统

3. 请确保提供以下各项。

Phillips #2 screwdriver
Flashlight

ESD 腕带

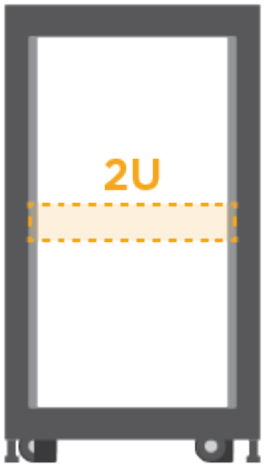

2U 机架空间：标准 19 英寸（48.30 厘米）机架，用于安装以下尺寸的 2U 磁盘架。

- 深度 *： 19.0 英寸（48.3 厘米）
- 宽度 *： 17.6 英寸（44.7 厘米）
- 高度 *： 3.34 英寸（8.48 厘米）
- 磁盘架 *： 24 个驱动器
- 最大重量 *： 27.4 千克（60.5 磅）

使用第三方机柜可能会对电源线进行发生原因，以限制对控制器的访问。

管理软件支持的浏览器：

- Google Chrome （78 及更高版本）
- Microsoft Internet Explorer （11 及更高版本）
- Microsoft Edge （88 及更高版本）
- Mozilla Firefox （版本 70 及更高版本）
- Safari （版本 12 及更高版本）

Install the hardware

您可以在两柱机架或 NetApp 系统机柜中安装 EF300 或 EF600 存储系统。

在安装 EF300 或 EF600 存储系统之前，请确保执行以下操作：

- 在注册硬件 "mysupport.netapp.com"。
- 准备一个无静电的平面工作区。
- 采取防静电预防措施。

步骤

1. 打开硬件包装。
   a. 打开包装箱内物品的包装，并根据装箱单清点所含硬件。
   b. 在继续操作之前，请通读所有说明。
2. 安装导轨。

   为了防止设备发生倒装，请从机架或机柜的底部直到顶部安装硬件。

   如果机架安装硬件附带了相关说明，请参见这些说明，了解如何安装导轨。有关机架安装的其他说明，请参见 "机架式硬件"。

   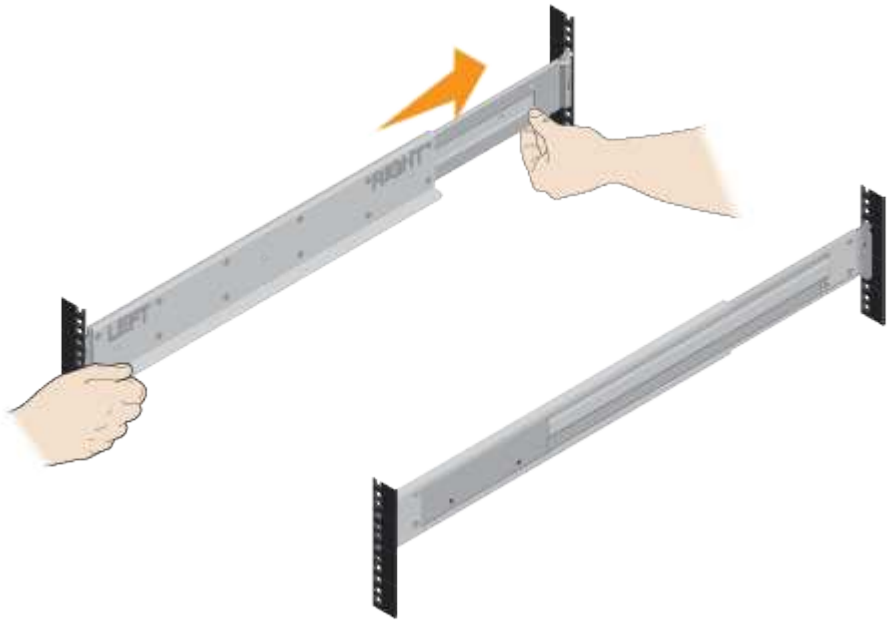

3. 安装磁盘架。

a. 如果要安装多个磁盘架，请从机柜的底部到顶部开始安装。将磁盘架的背面置于导轨上。

> 安装磁盘架时，请使用两个人的团队搬运机。

b. 从底部支撑好磁盘架，将其滑入机柜。

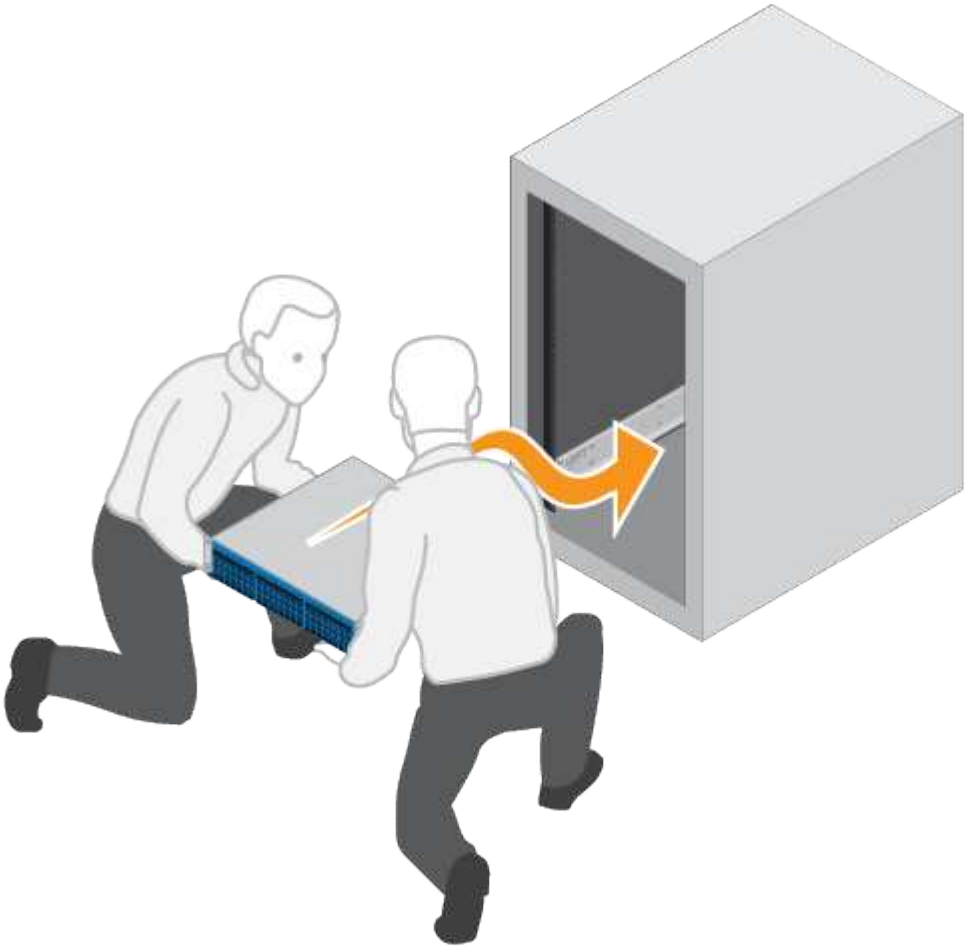

4. 固定磁盘架。

有关详细信息，请参见 "机架式硬件"。

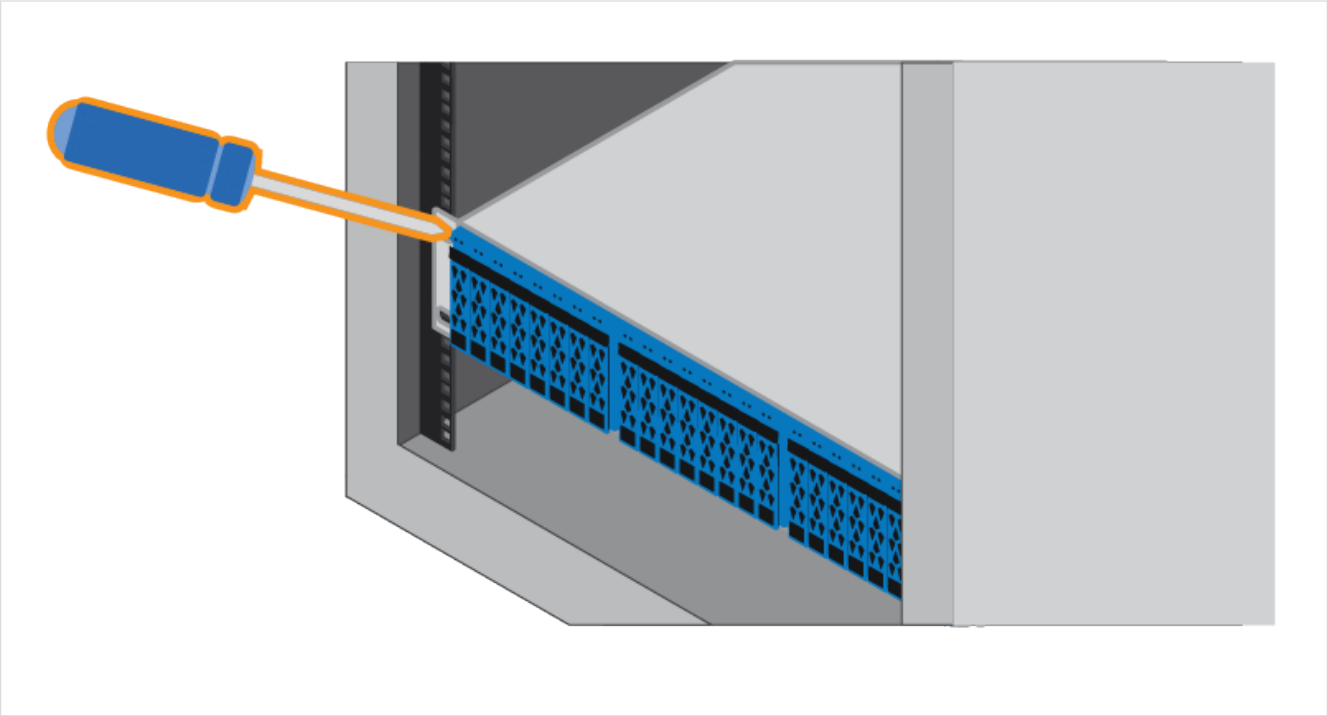

5. 安装面板。

   a. 将面板与磁盘架对齐，然后卡入到位。

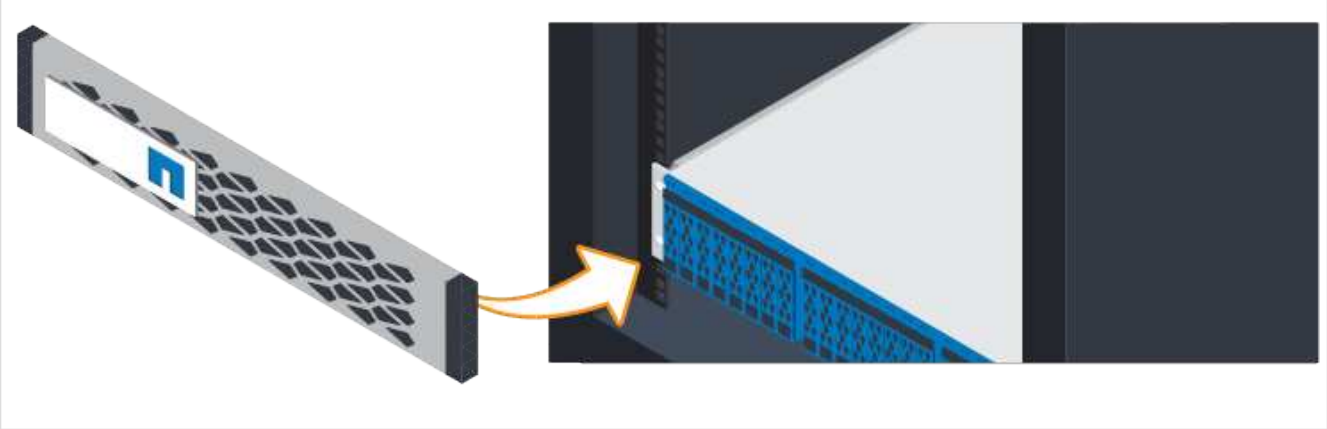

为控制器架供电

了解如何连接电源线并打开驱动器架的电源。

在为控制器架通电之前，请确保执行以下操作：

- 安装硬件。
- 采取防静电预防措施。

步骤

1. 插入电源线，每个控制器一根（下图为 EF600 ）。

• 电源线 *

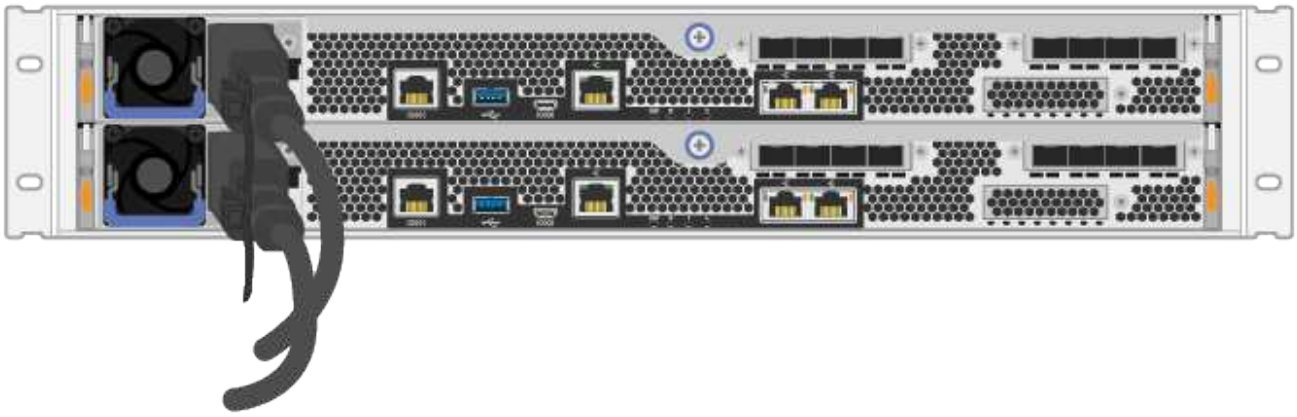

2. 将两根电源线（每个控制器一根）连接到机柜或机架中两个单独的配电单元（ PDU ）。

> 第三方 PDU 可能会阻止从磁盘架访问 EF300 或 EF600 控制器箱。请勿使用控制器箱正后面的电源插座。

3. 在完成存储系统设置和配置之前，让控制器启动五分钟。

控制器将自动启动。LED 会闪烁，风扇会开始指示控制器正在启动。

> 风扇在首次启动时声音很大。

完成存储系统设置和配置

了解如何将控制器缆线连接到网络，然后完成设置和配置。

第 1 步：为数据主机布线

根据您的网络拓扑为存储系统布线。

选项 1： 直连拓扑

以下示例显示了使用直连拓扑连接到数据主机的布线。

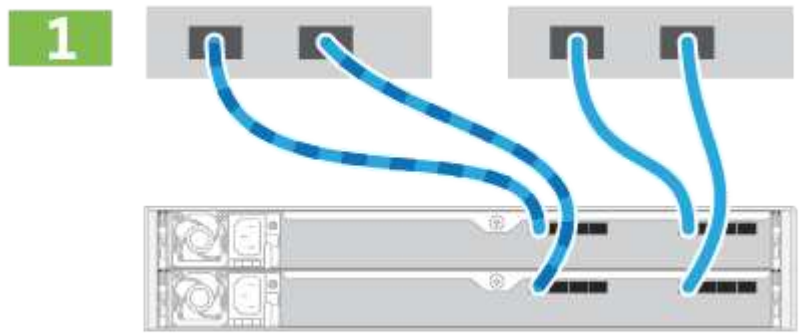

1. 将每个主机适配器直接连接到控制器上的主机端口。

选项 **2**： 网络结构拓扑

以下示例显示了使用网络结构拓扑连接到数据主机的情况。

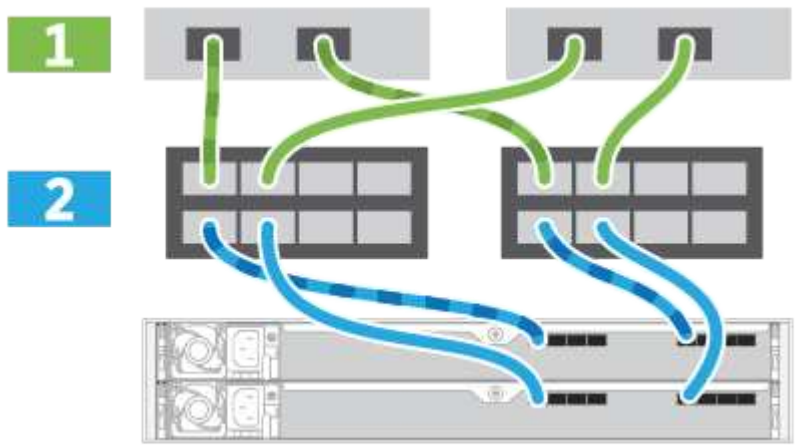

1. 将每个主机适配器直接连接到交换机。
2. 将每个交换机直接连接到控制器上的主机端口。

第 **2** 步：连接并配置管理连接

您可以使用 DHCP 服务器或静态 IP 地址配置控制器管理端口。

选项 **1**： **DHCP** 服务器

了解如何使用 DHCP 服务器配置管理端口。

开始之前

- 将 DHCP 服务器配置为将 IP 地址，子网掩码和网关地址关联为每个控制器的永久租约。

- 从网络管理员处获取将用于连接到存储系统的已分配 IP 地址。

步骤

1. 将以太网缆线连接到每个控制器的管理端口，并将另一端连接到网络。

RJ-45 以太网缆线（如果已订购）

下图显示了控制器的管理端口位置示例（图中显示的是 EF600 ）：
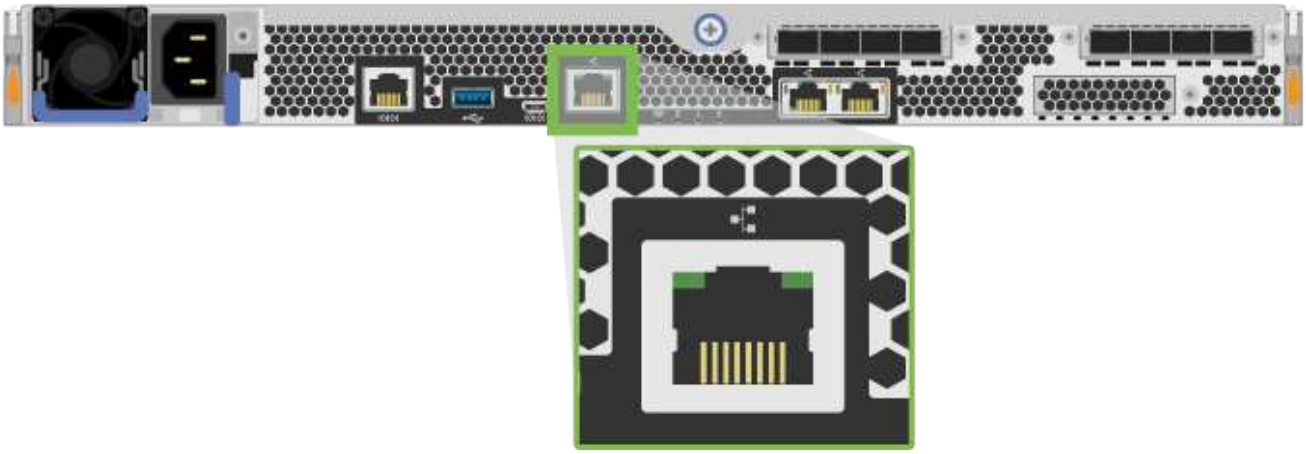

2. 打开浏览器，并使用网络管理员提供的一个控制器 IP 地址连接到存储系统。

选项 **2**： 静态 **IP** 地址

了解如何通过输入 IP 地址和子网掩码手动配置管理端口。

开始之前

- 从网络管理员处获取控制器` 的 IP 地址，子网掩码，网关地址以及 DNS 和 NTP 服务器信息。
- 确保您使用的笔记本电脑未从 DHCP 服务器接收网络配置。

步骤

1. 使用以太网缆线将控制器 A 的管理端口连接到笔记本电脑上的以太网端口。

> 控制器 A 为上部控制器箱，控制器 B 为下部控制器箱。

RJ-45 以太网缆线（如果已订购）

下图显示了控制器的管理端口位置示例（图中显示的是 EF600 ）：

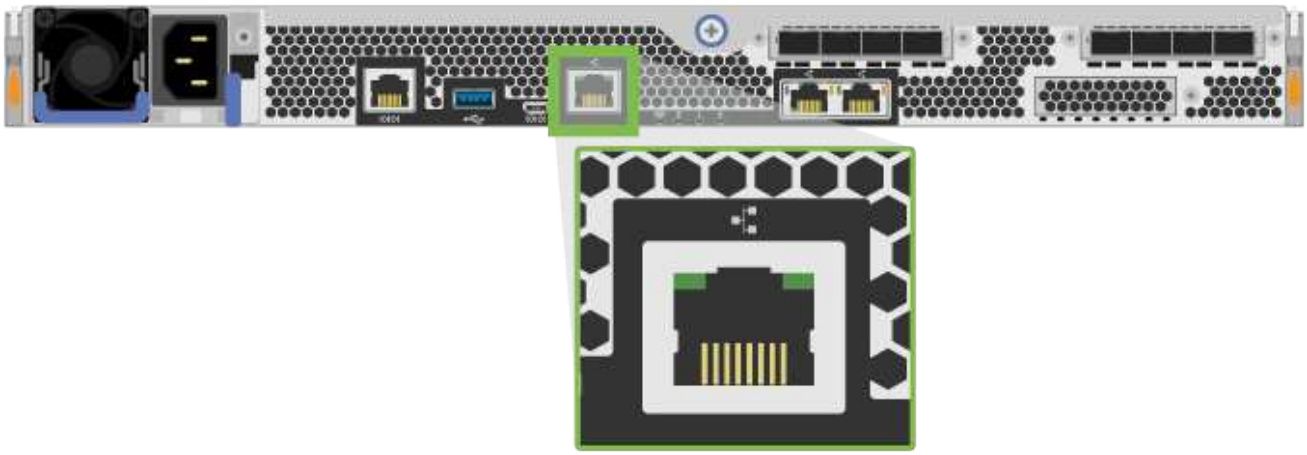

2. 打开浏览器并使用默认 IP 地址（ 169.254.128.101 ）与控制器建立连接。控制器会发回一个自签名证书。浏览器会通知您连接不安全。
3. 按照浏览器的说明继续并启动 SANtricity System Manager 。

   如果无法建立连接，请验证您是否未从 DHCP 服务器接收网络配置。

4. 将存储系统的密码设置为 login 。
5. 使用网络管理员在 * 配置网络设置 * 向导中提供的网络设置配置控制器 A 的网络设置，然后选择 * 完成 * 。

   由于您重置了 IP 地址， System Manager 将断开与控制器的连接。

6. 断开笔记本电脑与存储系统的连接，并将控制器 A 上的管理端口连接到网络。
7. 在连接到网络的计算机上打开浏览器，然后输入控制器 A 新配置的 IP 地址。

   如果断开与控制器 A 的连接，则可以将以太网缆线连接到控制器 B ，以便通过控制器 B 重新建立与控制器 A 的连接（ 169.254.128.102 ）。

8. 使用先前设置的密码登录。

   此时将显示配置网络设置向导。

9. 使用网络管理员在 * 配置网络设置 * 向导中提供的网络设置配置控制器 B 的网络设置，然后选择 * 完成 * 。
10. 将控制器 B 连接到网络。
11. 通过在浏览器中输入控制器 B 的已配置 IP 地址来验证控制器 B 的网络设置。

如果断开与控制器 B 的连接，则可以使用先前验证的控制器 A 连接通过控制器 A 重新建立与控制器 B 的连接

第 3 步：配置存储系统

安装 EF300 或 EF600 硬件后，请使用 SANtricity 软件配置和管理存储系统。

开始之前

- 配置管理端口。
- 验证并记录您的密码和 IP 地址。

步骤

1. 将控制器连接到 Web 浏览器。
2. 使用 SANtricity 系统管理器管理 EF300 或 EF600 系列存储系统。请参见 System Manager 附带的联机帮助。

要访问 System Manager ，请使用与配置管理端口相同的 IP 地址。

如果要为 EF300 布线以进行 SAS 扩展，请参见 "维护 EF600 硬件" 用于安装 SAS 扩展卡和 用于 SAS 扩展布线。

Copyright Information

Copyright © 2022 NetApp, Inc. All rights reserved. Printed in the U.S. No part of this document covered by copyright may be reproduced in any form or by any means-graphic, electronic, or mechanical, including photocopying, recording, taping, or storage in an electronic retrieval system- without prior written permission of the copyright owner.

Software derived from copyrighted NetApp material is subject to the following license and disclaimer:

THIS SOFTWARE IS PROVIDED BY NETAPP “AS IS” AND WITHOUT ANY EXPRESS OR IMPLIED WARRANTIES, INCLUDING, BUT NOT LIMITED TO, THE IMPLIED WARRANTIES OF MERCHANTABILITY AND FITNESS FOR A PARTICULAR PURPOSE, WHICH ARE HEREBY DISCLAIMED. IN NO EVENT SHALL NETAPP BE LIABLE FOR ANY DIRECT, INDIRECT, INCIDENTAL, SPECIAL, EXEMPLARY, OR CONSEQUENTIAL DAMAGES (INCLUDING, BUT NOT LIMITED TO, PROCUREMENT OF SUBSTITUTE GOODS OR SERVICES; LOSS OF USE, DATA, OR PROFITS; OR BUSINESS INTERRUPTION) HOWEVER CAUSED AND ON ANY THEORY OF LIABILITY, WHETHER IN CONTRACT, STRICT LIABILITY, OR TORT (INCLUDING NEGLIGENCE OR OTHERWISE) ARISING IN ANY WAY OUT OF THE USE OF THIS SOFTWARE, EVEN IF ADVISED OF THE POSSIBILITY OF SUCH DAMAGE.

NetApp reserves the right to change any products described herein at any time, and without notice. NetApp assumes no responsibility or liability arising from the use of products described herein, except as expressly agreed to in writing by NetApp. The use or purchase of this product does not convey a license under any patent rights, trademark rights, or any other intellectual property rights of NetApp.

The product described in this manual may be protected by one or more U.S. patents, foreign patents, or pending applications.

RESTRICTED RIGHTS LEGEND: Use, duplication, or disclosure by the government is subject to restrictions as set forth in subparagraph (c)(1)(ii) of the Rights in Technical Data and Computer Software clause at DFARS 252.277-7103 (October 1988) and FAR 52-227-19 (June 1987).

Trademark Information

NETAPP, the NETAPP logo, and the marks listed at http://www.netapp.com/TM are trademarks of NetApp, Inc. Other company and product names may be trademarks of their respective owners.