控制器

E-Series Systems

NetApp
March 22, 2024

This PDF was generated from https://docs.netapp.com/zh-tw/e-series/maintenance-e5700/controllers-overview-concept.html on March 22, 2024. Always check docs.netapp.com for the latest.

目錄

控制器 1
E5700控制器更換要求 1
更換雙工組態中的控制器 2

控制器

E5700控制器更換要求

更換E5700控制器之前、請先檢閱相關要求與考量事項。

每個控制器機箱都包含控制器卡、電池和選用的主機介面卡（HIC）。

程序總覽

當您更換故障的控制器容器時、您必須從原始控制器容器中取出電池和HIC（如果已安裝）、並將其安裝在更換的控制器容器中。

您可以透過兩種方式判斷控制器容器是否故障：

- 《恢復大師SANtricity 》（Recovery Guru in the SytrSystem Manager）會引導您更換控制器容器。
- 控制器機箱上的黃色警示LED亮起、表示控制器發生故障。

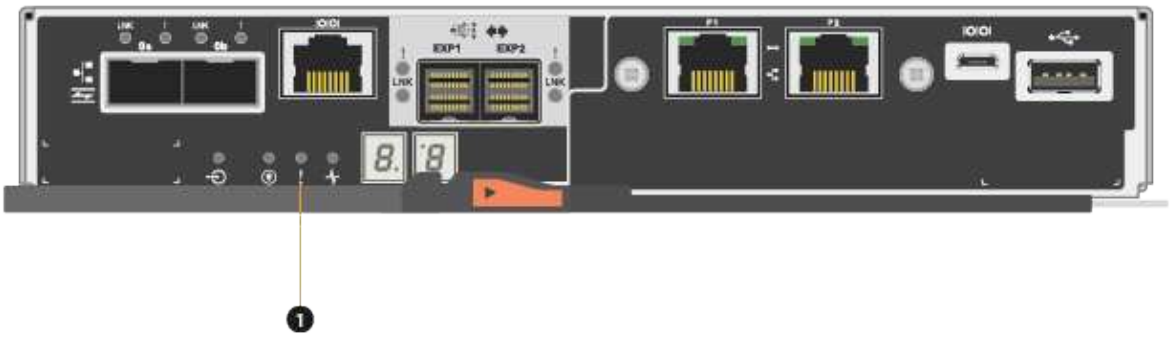

*（1）*_注意LED _

> 圖中顯示控制器容器範例、控制器容器上的主機連接埠可能有所不同。

- 此程序適用於IOM12和IOM12B磁碟機櫃。

> IOM12B模組僅在SANtricity 不含作業系統11.70.2的版本上受支援。在安裝或升級至IOM12B之前、請先確認您的控制器韌體已更新。

> 此程序適用於類似的機櫃IOM熱交換或更換。這表示您只能將IOM12模組更換為另一個IOM12模組、或將IOM12B模組更換為另一個IOM12B模組。（您的機櫃可以有兩個IOM12模組、或有兩個IOM12B模組。）

更換故障控制器的需求

更換控制器之前、您必須具備：

- 更換控制器機箱的零件編號與您要更換的控制器機箱相同。

> 更換控制器已預先安裝16GB記憶體。如果您的控制器需要64GB組態、請先使用隨附的升級套件、再安裝替換控制器。

- 或您已採取其他防靜電預防措施。
- 用於識別連接至控制器容器的每條纜線的標籤。
- 1號十字螺絲起子。
- 管理站、具備瀏覽器、可存取SANtricity 控制器的《系統管理程式》。（若要開啟System Manager介面、請將瀏覽器指向控制器的網域名稱或IP位址。）

  您也可以選擇使用命令列介面（CLI）來執行部分程序。如果您無法存取CLI、可以執行下列其中一項：

  - * for SANtricity the 32 System Manager（11.60及更新版本）*-從System Manager下載CLI套件（壓縮檔）。移至功能表：設定[系統>附加元件>命令列介面]。然後您可以從作業系統提示字元發出CLI命令、例如DOS C：提示字元。
  - 《**SANtricity for the S廳Storage Manager/Enterprise Management Window**（**EMW**）》（《for the S廳 儲存管理程式/企業管理視窗（EMW）*）》）-請依照快速指南中的指示下載及安裝軟體。您可以從EMW中執行CLI命令、方法是選取功能表：「Tools（工具）」[「執行指令碼」]。

雙工組態需求

對於具有兩個控制器（雙工組態）的控制器機櫃、只要符合下列條件、您就可以在儲存陣列開啟電源並執行主機I/O作業時更換控制器機箱：

- 機櫃中的第二個控制器機箱具有最佳狀態。
- 「恢復大師」的「詳細資料」區域中的「確定要移除」欄SANtricity 位會顯示*「是」*、表示移除此元件是安全的。

更換雙工組態中的控制器

您可以在雙工（雙控制器）組態中更換下列控制器機櫃的控制器機箱：

- E5724控制器機櫃
- E5760控制器機櫃

關於這項工作

每個控制器機箱都包含控制器卡、電池和選用的主機介面卡（HIC）。當您更換控制器容器時、必須先從原控制

器容器中取出電池和HIC（如果已安裝）、然後將其安裝在更換的控制器容器中。

> 此工作僅適用於具有兩個控制器（雙工組態）的儲存陣列。

開始之前

請確定您擁有下列項目：

- 更換控制器機箱的零件編號與您要更換的控制器機箱相同。（請參閱步驟1以確認零件編號。）
- 或您已採取其他防靜電預防措施。
- 1號十字螺絲起子。
- 用於識別連接至控制器容器的每條纜線的標籤。
- 管理站、具備瀏覽器、可存取SANtricity 控制器的《系統管理程式》。（若要開啟System Manager介面、請將瀏覽器指向控制器的網域名稱或IP位址。）

步驟1：準備更換控制器（雙工）

準備更換控制器機箱、確認更換的控制器機箱有正確的FRU零件編號、備份組態、以及收集支援資料。如果控制器仍在線上、您必須將其離線。

步驟

1. 打開新控制器容器的包裝、將其放置在無靜電的平面上。

   保存包裝材料、以便在運送故障控制器容器時使用。

   > 更換控制器已預先安裝16GB記憶體。如果您的控制器需要64GB組態、請先使用隨附的升級套件、再安裝替換控制器。

2. 找出控制器容器背面的MAC位址和FRU零件編號標籤。

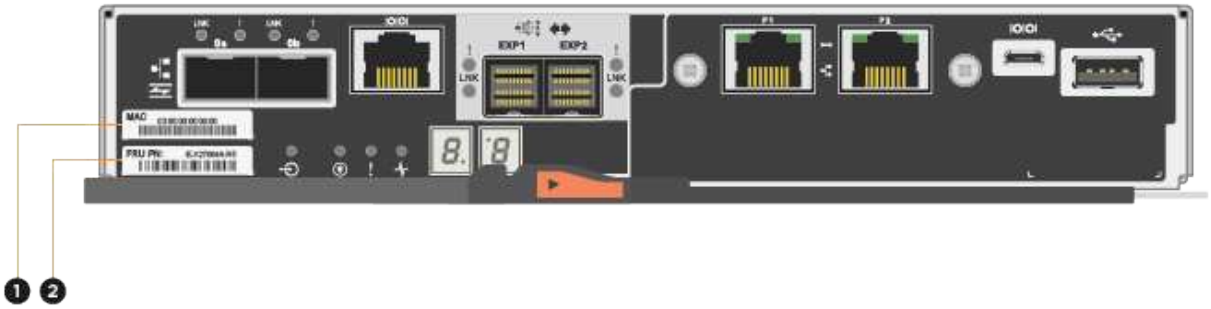

*（1）*_MAC位址：_管理連接埠1（「P1」）的MAC位址。如果您使用DHCP取得原始控制器的IP位址、則需要此位址才能連線至新的控制器。

*（2）*_FRU零件編號：_此編號必須符合目前安裝之控制器的更換零件編號。

3. 從「系統管理程式」找到您要更換的控制器機箱的更換零件編號。SANtricity

   當控制器發生故障且需要更換時、替換零件編號會顯示在Recovery Guru的「Details（詳細資料）」區域中。如果您需要手動尋找此號碼、請依照下列步驟操作：

   a. 選取*硬體*。
   b. 找到標有控制器圖示的控制器機櫃 。
   c. 按一下控制器圖示。
   d. 選取控制器、然後按一下*「下一步*」。
   e. 在「基礎」索引標籤上、記下控制器的*更換零件編號*。

4. 確認故障控制器的更換零件編號與更換控制器的FRU零件編號相同。

   > 可能會遺失資料存取-如果兩個零件編號不同、請勿嘗試執行此程序。此外、如果故障的控制器容器包含主機介面卡（HIC）、您必須將該HIC安裝到新的控制器容器中。不相符的控制器或HIC會在您將新控制器上線時鎖定。

5. 使用SANtricity NetApp System Manager備份儲存陣列的組態資料庫。

   如果移除控制器時發生問題、您可以使用儲存的檔案來還原組態。系統會儲存RAID組態資料庫的目前狀態、其中包含控制器上磁碟區群組和磁碟集區的所有資料。

   - 從系統管理員：
     i. 選取功能表：Support（支援）[Support Center（支援中心）> Diagnostics（診斷）]。
     ii. 選擇*收集組態資料*。
     iii. 按一下「* Collect*」。

     檔案會以*組態Data-<arrayName>-<DateTimer>.7z*的名稱儲存在瀏覽器的「下載」資料夾中。

   - 或者、您也可以使用下列CLI命令來備份組態資料庫：

     「ave storageArray dbmDatabase sourceLocation=Onboard contentID=all file="File"；」

6. 使用SANtricity NetApp System Manager收集儲存陣列的支援資料。

   如果移除控制器時發生問題、您可以使用儲存的檔案來疑難排解問題。系統會將儲存陣列的庫存、狀態和效能資料儲存在單一檔案中。

   a. 選取功能表：Support（支援）[Support Center（支援中心）> Diagnostics（診斷）]。
   b. 選擇*收集支援資料*。
   c. 按一下「* Collect*」。

   檔案會以* support-data.7z*的名稱儲存在瀏覽器的「下載」資料夾中。

7. 如果控制器尚未離線、請使用SANtricity 「系統管理程式」將其離線。
   - 從《系統管理程式》：SANtricity
     i. 選取*硬體*。
     ii. 如果圖形顯示磁碟機、請選取*顯示磁碟櫃背面*以顯示控制器。
     iii. 選取您要離線的控制器。
     iv. 從內容功能表中選取*離線*、然後確認您要執行此作業。

     > 如果您使用SANtricity 嘗試離線的控制器來存取「無法使用」功能、SANtricity 就會顯示「無法使用」訊息。選擇*連線至替代網路連線*、即可使用SANtricity 其他控制器自動存取《系統管理程式》。

   - 或者、您也可以使用下列CLI命令將控制器離線：

     對於控制器**A**：「設為控制器[a]可用度=離線」

   對於控制器**B**：「設置控制器（b）可用度=離線」

8. 等候SANtricity 「更新」功能將控制器狀態更新為「離線」。

   > 在更新狀態之前、請勿開始任何其他作業。

9. 從Recovery Guru中選取* Recheck*、然後確認「詳細資料」區域中的「確定要移除」欄位顯示*是*、表示移除此元件是安全的。

步驟2：移除控制器容器（雙工）

移除控制器容器、以新的容器取代故障的容器。

步驟

1. 放置於防靜電腕帶上或採取其他防靜電預防措施。
2. 標示連接至控制器容器的每條纜線。
3. 從控制器容器拔下所有纜線。

   > 為避免效能降低、請勿扭轉、摺疊、夾緊或踏上纜線。

4. 如果控制器容器具有使用SFP+收發器的HIC、請移除SFP。

   由於您必須從故障控制器容器中移除HIC、因此您必須從HIC連接埠移除任何SFP。不過、您可以將任何SFP保留在基礎板主機連接埠中。重新連接纜線時、您可以將這些SFP移至新的控制器容器。

5. 確認控制器背面的快取作用中LED已關閉。
6. 擠壓CAM握把上的栓鎖、直到其釋放、然後向右打開CAM握把、將控制器容器從機櫃中釋放。

   下圖是E5724控制器機櫃的範例：

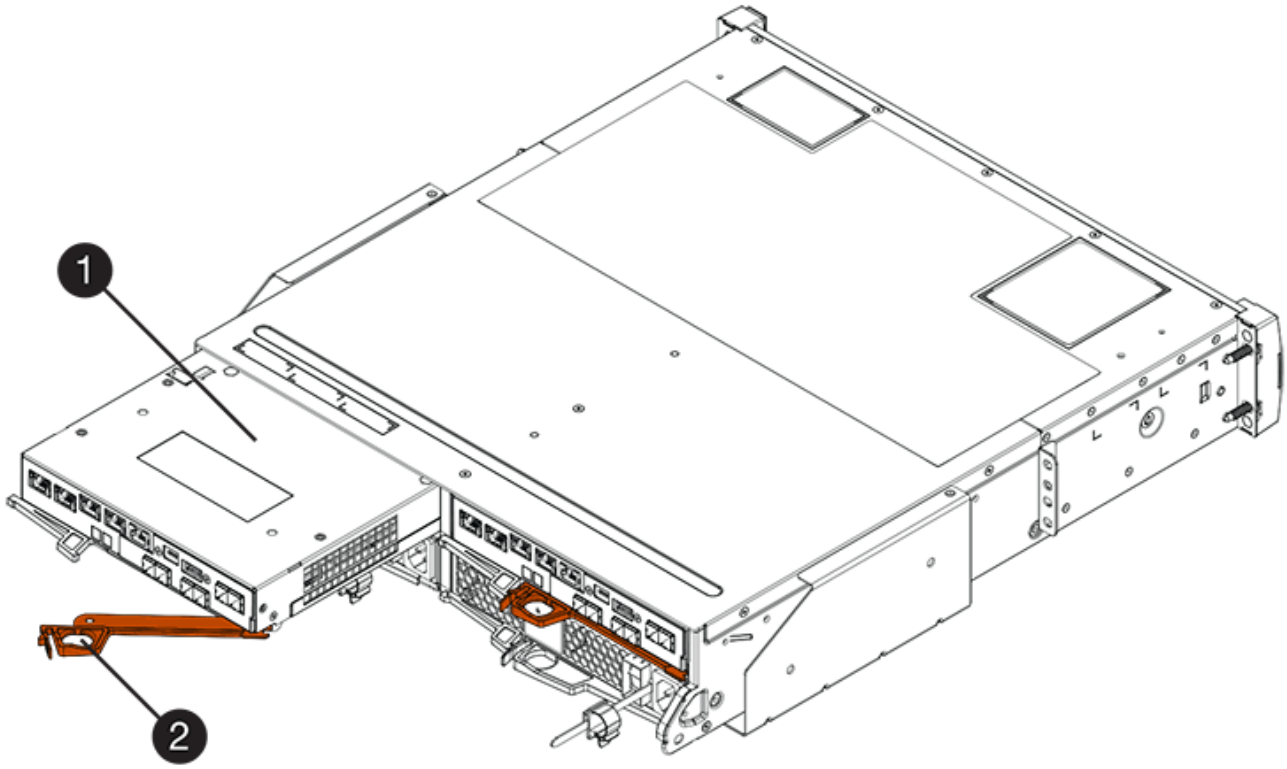

*（1）*控制器容器

*（2）**CAM Handle*

下圖是E5760控制器機櫃的範例：

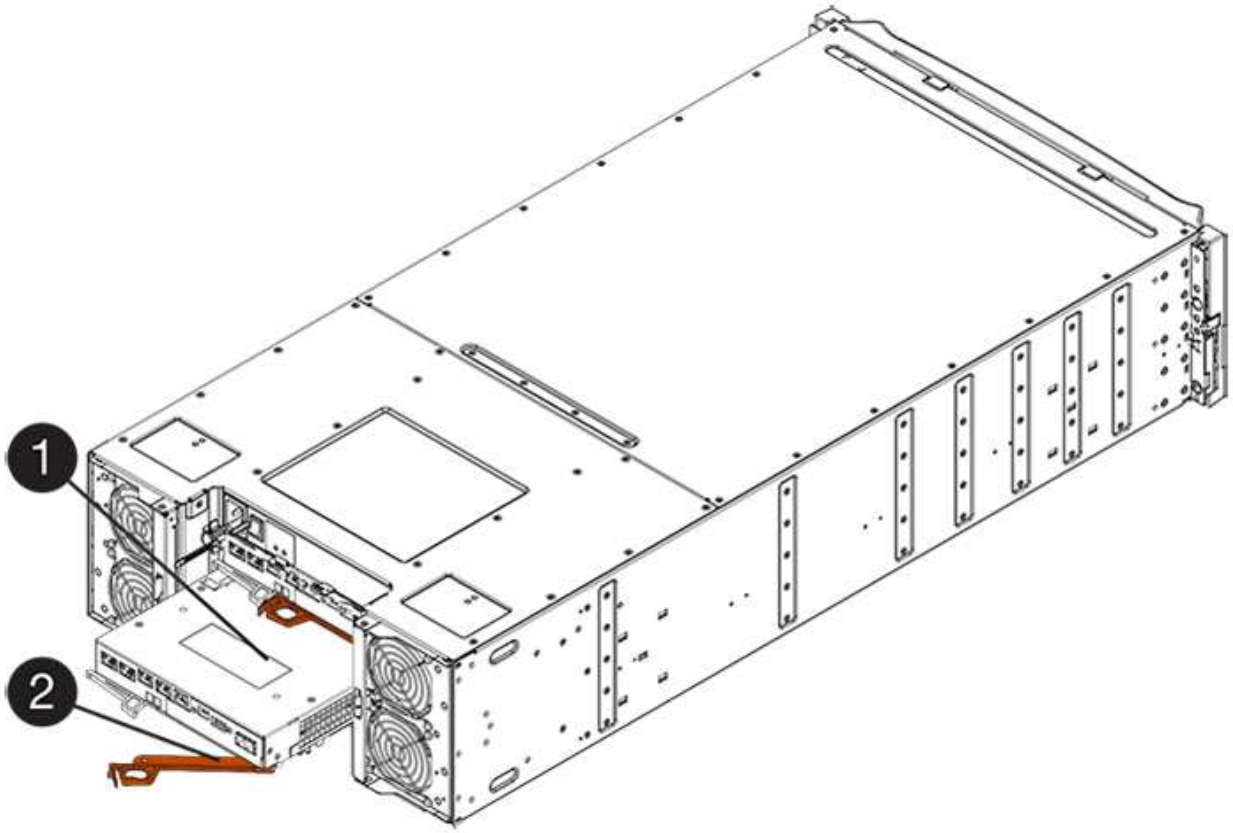

*（1）*控制器容器

*（2）**CAM Handle*

7. 使用兩隻手和CAM把把、將控制器箱滑出機櫃。

   請務必用兩隻手支撐控制器容器的重量。

   如果您要從E5724控制器機櫃中取出控制器機箱、則會有一個蓋板會移到位以封鎖空的機櫃、有助於維持氣流和冷卻。

8. 翻轉控制器外殼、使可拆式護蓋面朝上。
9. 將控制器容器放在無靜電的平面上。

步驟3：取出電池（雙工）

取出電池、以便安裝新的控制器。

步驟

1. 按下按鈕並將控制器外殼滑出、即可取下控制器外殼。
2. 確認控制器內部的綠色LED（電池與DIMM之間）已關閉。

   如果此綠色LED亮起、表示控制器仍在使用電池電力。您必須等到LED熄滅後、才能移除任何元件。

*（1）*_內部快取作用中LED _

*（2）*電池

3. 找到電池的藍色釋放栓鎖。
4. 向下推釋放栓鎖、將電池從控制器容器中取出。

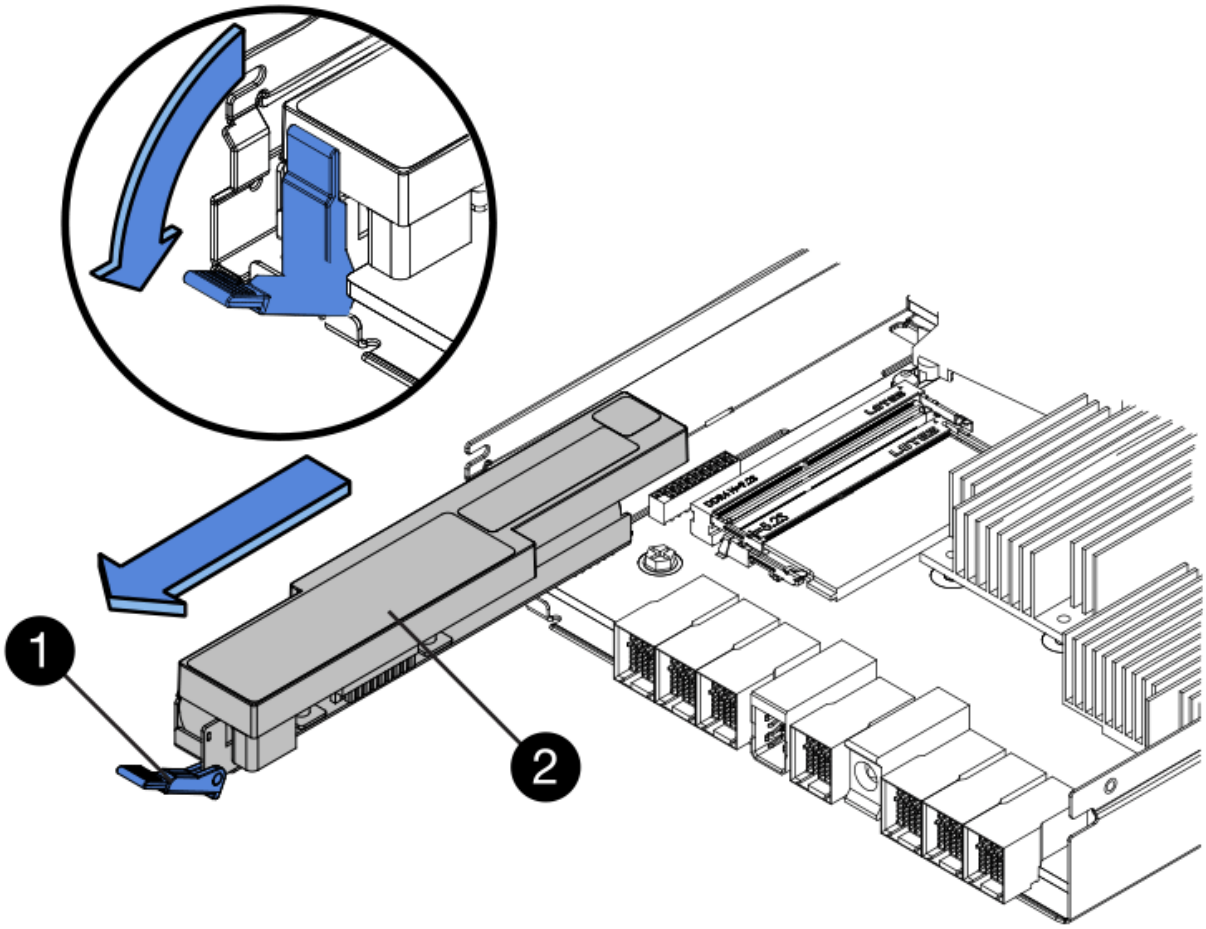

*（1）*電池釋放栓鎖

*（2）*電池

5. 提起電池、將其從控制器容器中滑出。

步驟4：移除主機介面卡（雙工）

如果控制器容器包含主機介面卡（HIC）、請從原始控制器容器中取出HIC、以便在新的控制器容器中重複使用。

步驟

1. 使用1號十字螺絲起子、將HIC面板連接至控制器容器的螺絲卸下。

   共有四顆螺絲：一顆在頂端、一顆在側邊、兩顆在正面。

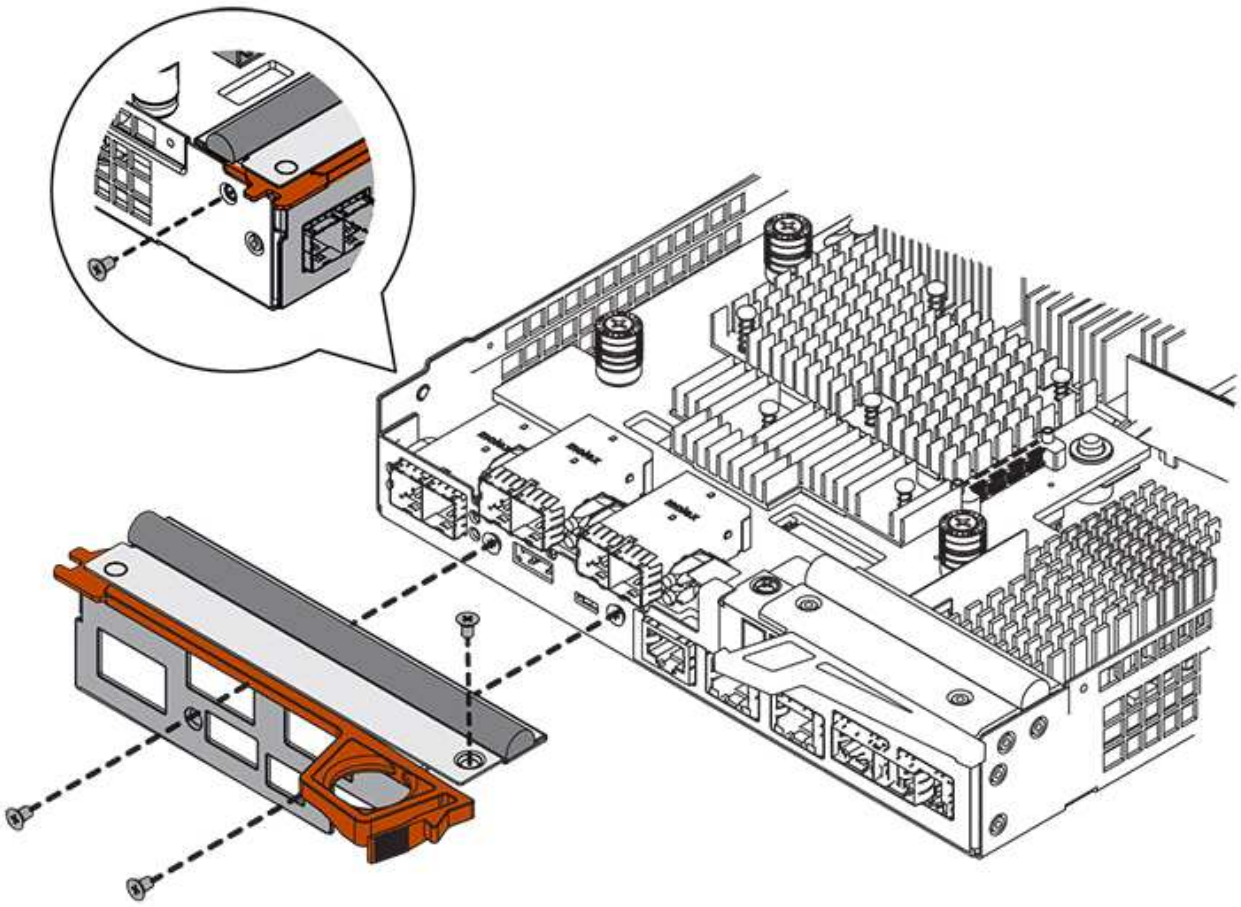

2. 卸下HIC面板。
3. 使用手指或十字螺絲起子、旋鬆將HIC固定至控制器卡的三個指旋螺絲。
4. 向上提起HIC卡並將其滑回、以小心地將其從控制器卡上拆下。

請注意、請勿刮傷或撞擊HIC底部或控制器卡頂端的元件。

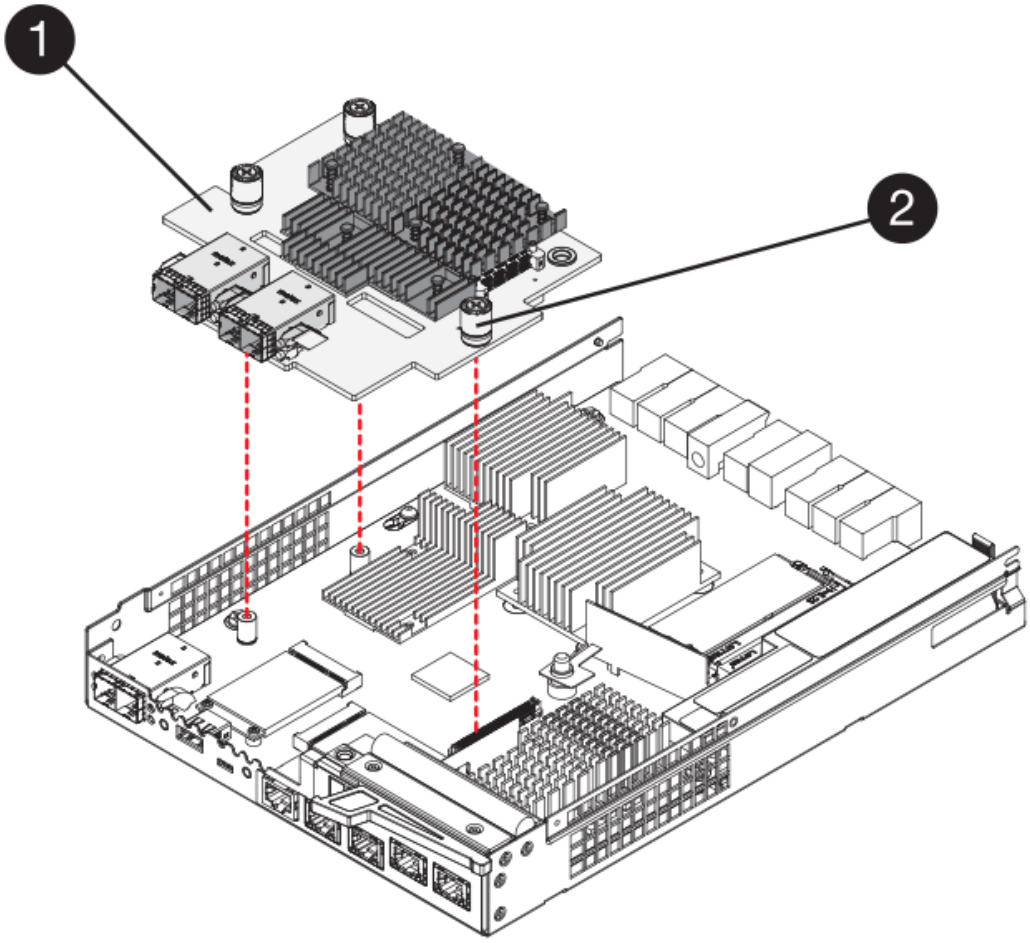

*（1）*主機介面卡（HIC）_

*（2）*指旋螺絲

5. 將HIC放置在無靜電的表面上。

步驟5：安裝電池（雙工）

將電池裝入更換的控制器容器中。您可以安裝從原始控制器容器中取出的電池、或安裝您訂購的新電池。

步驟

1. 翻轉更換控制器外殼、使可拆式護蓋面朝上。
2. 按下機箱蓋按鈕、然後將機箱蓋滑出。
3. 調整控制器機箱的方向、使電池插槽朝向您。
4. 以稍微向下的角度將電池插入控制器容器。

   您必須將電池正面的金屬法蘭插入控制器外殼底部的插槽、然後將電池頂端滑入電池箱左側的小定位插銷下方。

5. 向上移動電池栓鎖以固定電池。

   當栓鎖卡入定位時、栓鎖底部會掛入機箱的金屬插槽。

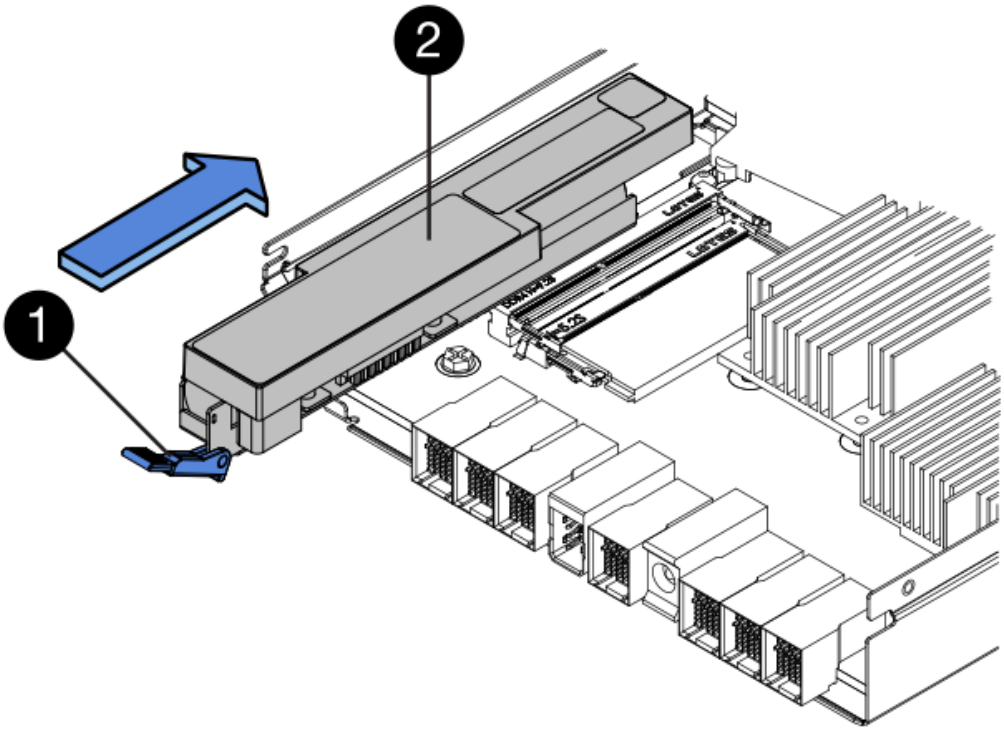

* （1）*電池釋放栓鎖

* （2）*電池

6. 翻轉控制器機箱、確認電池安裝正確。

> 可能的硬體損壞-電池正面的金屬法蘭必須完全插入控制器外殼上的插槽（如第一個圖所示）。如果電池安裝不正確（如第二個圖所示）、則金屬法蘭可能會接觸控制器板、在您接上電源時會對控制器造成損壞。

- 正確：電池的金屬法蘭已完全插入控制器的插槽中：

- 不正確-電池的金屬法蘭未插入控制器的插槽：

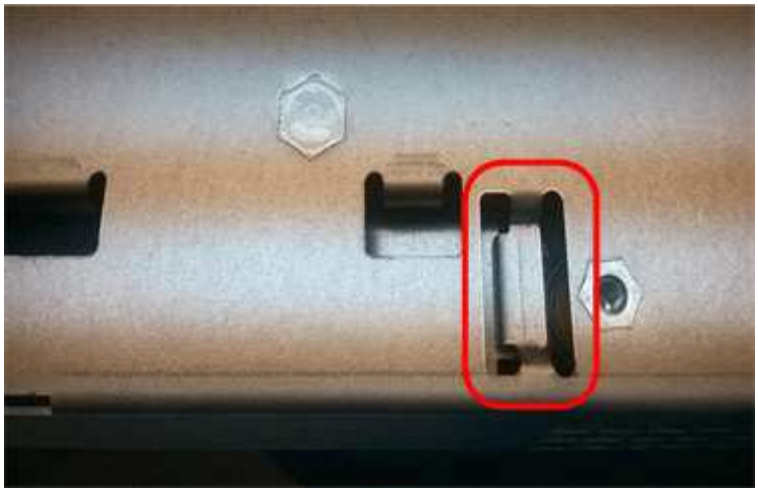

步驟6：安裝主機介面卡（雙工）

如果您從原始控制器容器中移除HIC、則必須將該HIC安裝在新的控制器容器中。

步驟

1. 使用1號十字螺絲起子、卸下將空白面板連接至更換控制器外殼的四顆螺絲、然後卸下面板。
2. 將HIC上的三個指旋螺絲對齊控制器上的對應孔、並將HIC底部的連接器對齊控制器卡上的HIC介面連接器。

   請注意、請勿刮傷或撞擊HIC底部或控制器卡頂端的元件。

3. 小心地將HIC降低到位、然後輕按HIC接頭以固定。

   可能的設備損壞：請非常小心、不要夾住HIC和指旋螺絲之間控制器LED的金帶狀連接器。

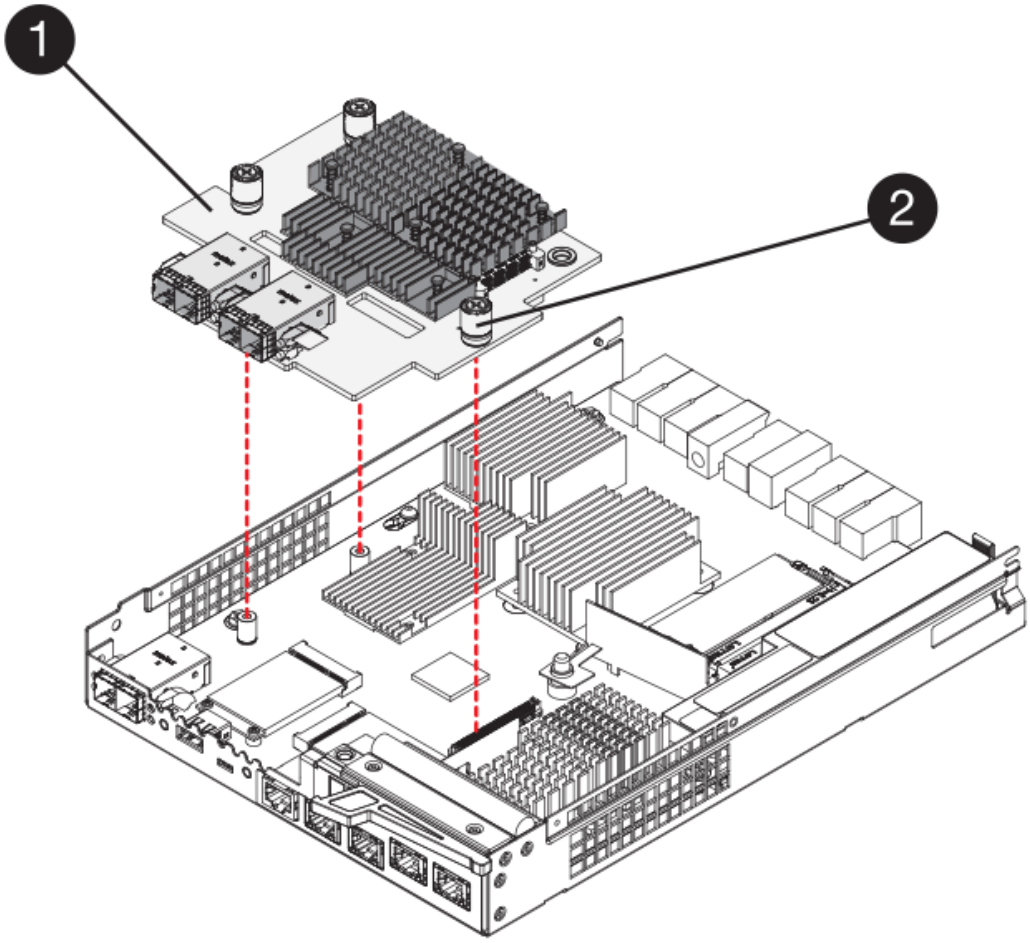

*（1）*主機介面卡（HIC）_

*（2）*指旋螺絲

4. 以手鎖緊HIC指旋螺絲。

   請勿使用螺絲起子、否則可能會將螺絲鎖得太緊。

5. 使用1號十字螺絲起子、用四顆螺絲將您從原始控制器容器中取出的HIC面板安裝到新的控制器容器上。

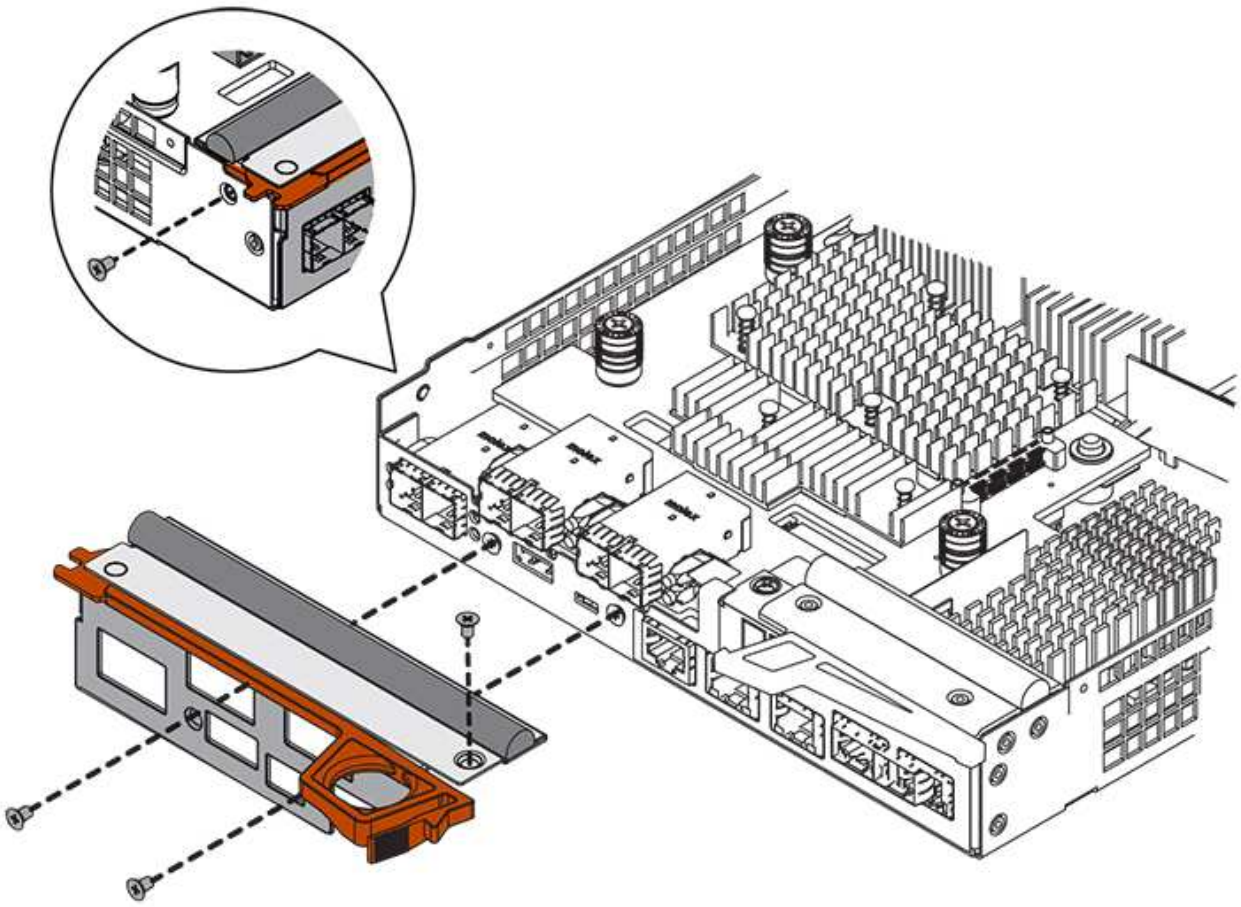

步驟7：安裝新的控制器容器（雙工）

安裝電池和主機介面卡（HIC）之後、如果一開始安裝、您可以將新的控制器容器安裝到控制器機櫃中。

步驟

1. 將控制器機箱蓋從後端滑到前端、直到按鈕發出卡響為止、以重新安裝控制器機箱上的機箱蓋。
2. 翻轉控制器外殼、使可拆式護蓋面朝下。
3. 將CAM握把放在開啟位置時、將控制器外殼完全滑入控制器機櫃。

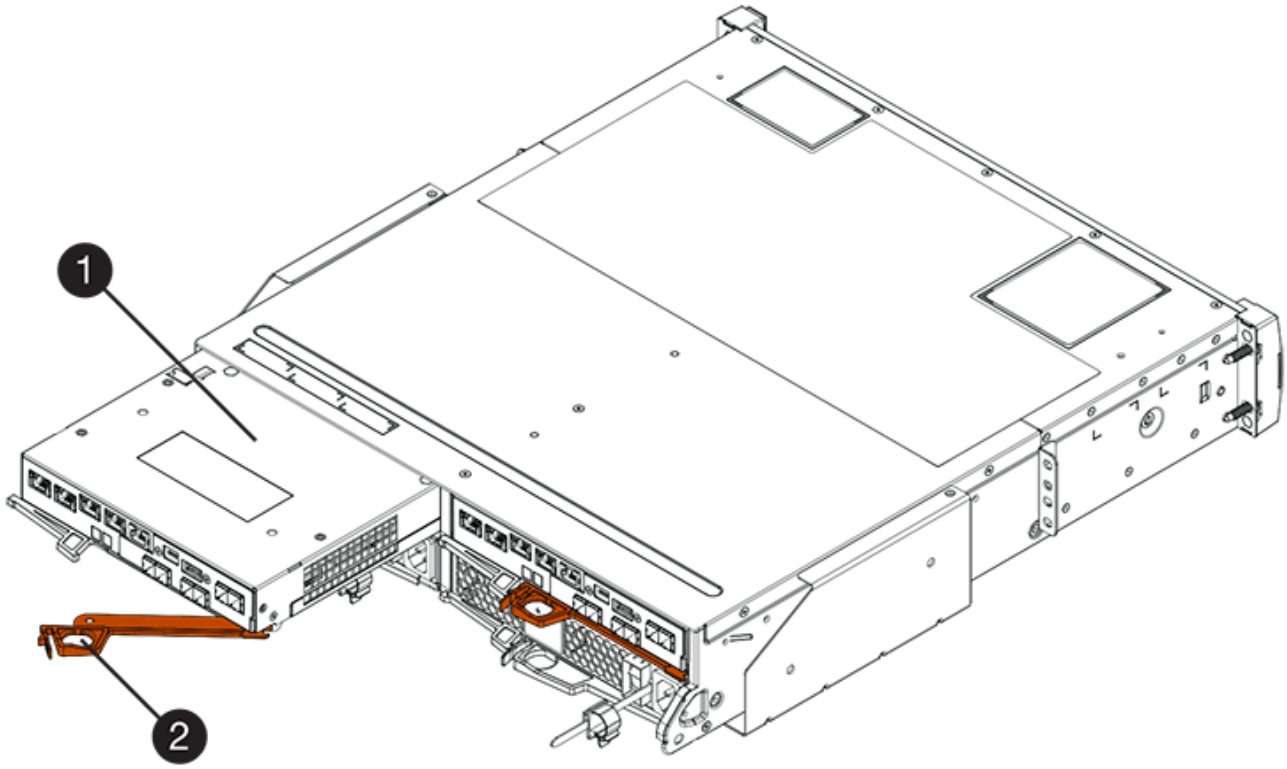

*（1）*控制器容器

*（2）**CAM Handle*

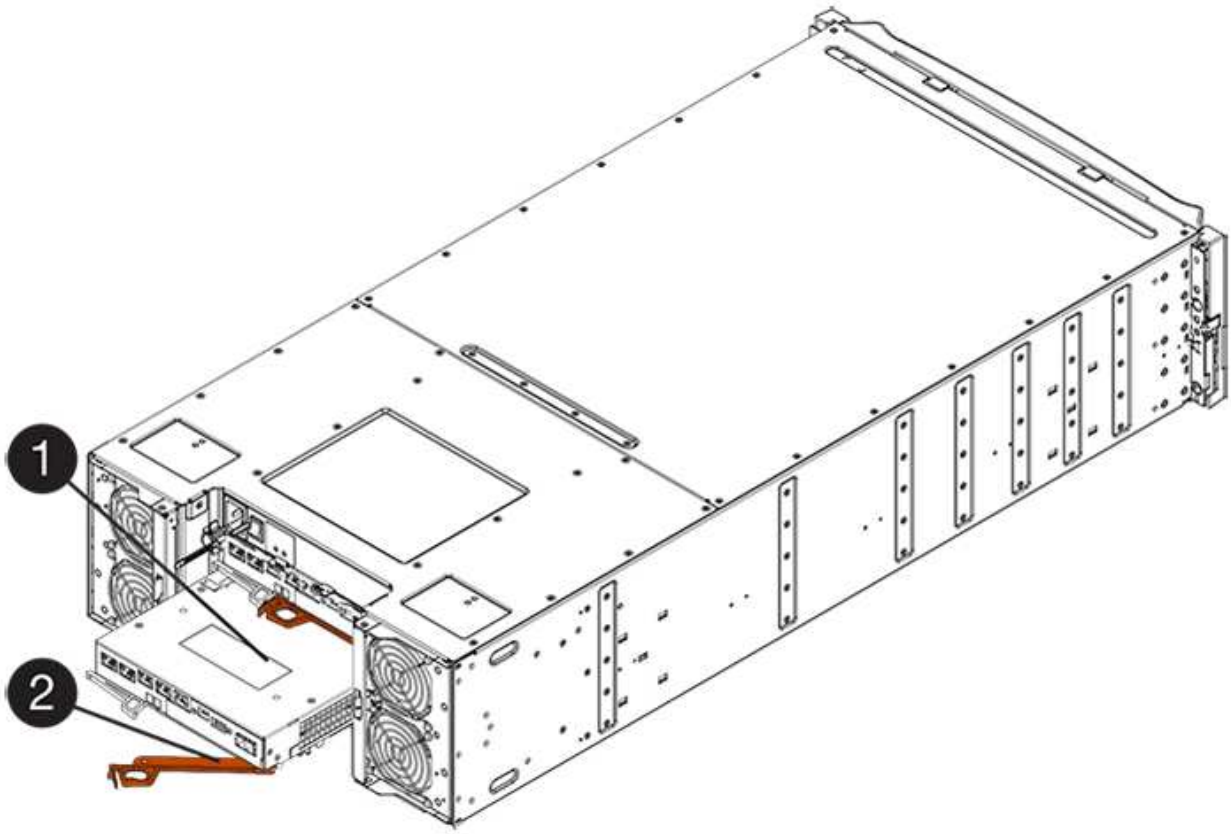

*（1）*控制器容器

*（2）**CAM Handle*

4. 將CAM握把往左移動、將控制器容器鎖定到位。
5. 在新控制器的主機連接埠中安裝原始控制器的SFP、然後重新連接所有纜線。

   如果您使用多個主機傳輸協定、請務必在正確的主機連接埠中安裝SFP。

6. 如果原始控制器使用DHCP作為IP位址、請在替換控制器背面的標籤上找到MAC位址。請網路管理員將您移除的控制器的DNS/網路和IP位址與更換控制器的MAC位址建立關聯。

   > 如果原始控制器未將DHCP用於IP位址、則新控制器會採用您移除的控制器IP位址。

步驟8：完整的控制器更換（雙工）

將控制器置於線上、收集支援資料並恢復作業。

步驟

1. 控制器開機時、請檢查控制器LED和七段顯示。

   重新建立與其他控制器的通訊時：

   - 七區段顯示會顯示重複順序* OS*、* OL*、空白_、表示控制器離線。
   - 黃色警示LED會持續亮起。
   - 主機連結LED可能會亮起、閃爍或關閉、視主機介面而定。

*（1）*_主機連結LED _

*（2）*注意LED（黃色）_

*（3）**se-seg*段 顯示

2. 當控制器恢復連線時、請檢查控制器七段顯示器上的代碼。如果顯示幕顯示下列其中一個重複順序、請立即移除控制器。

   - * OE*、* L0*、空白_（不相符的控制器）

。* OE*、* L6*、空白_（不支援HIC）

> 可能會遺失資料存取-如果您剛安裝的控制器顯示其中一個代碼、而另一個控制器因任何原因而重設、則第二個控制器也可能會鎖定。

3. 當控制器重新連線時、請確認其狀態為最佳、並檢查控制器機櫃的注意LED。

   如果狀態不是最佳、或是有任何警示LED亮起、請確認所有纜線都已正確安裝、且控制器機箱已正確安裝。如有必要、請移除並重新安裝控制器容器。

   > 如果您無法解決問題、請聯絡技術支援部門。

4. 如有必要、請將所有磁碟區重新分配回其偏好的擁有者。
   a. 選取功能表：Storage[磁碟區]。
   b. 選取功能表：More（更多）[重新分配磁碟區]。
5. 按一下功能表：硬體[支援>升級中心]以確保SANtricity 安裝最新版本的作業系統軟體（控制器韌體）。

   視需要安裝最新版本。

6. 如有需要、請使用SANtricity 《支援系統管理程式》為儲存陣列收集支援資料。
   a. 選取功能表：Support（支援）[Support Center（支援中心）> Diagnostics（診斷）]。
   b. 選擇*收集支援資料*。
   c. 按一下「* Collect*」。

      檔案會以* support-data.7z*的名稱儲存在瀏覽器的「下載」資料夾中。

接下來呢？

您的控制器更換已完成。您可以恢復正常作業。

版權資訊

Copyright © 2024 NetApp, Inc. 版權所有。台灣印製。非經版權所有人事先書面同意，不得將本受版權保護文件的任何部分以任何形式或任何方法（圖形、電子或機械）重製，包括影印、錄影、錄音或儲存至電子檢索系統中。

由 NetApp 版權資料衍伸之軟體必須遵守下列授權和免責聲明：

此軟體以 NETAPP「原樣」提供，不含任何明示或暗示的擔保，包括但不限於有關適售性或特定目的適用性之擔保，特此聲明。於任何情況下，就任何已造成或基於任何理論上責任之直接性、間接性、附隨性、特殊性、懲罰性或衍生性損害（包括但不限於替代商品或服務之採購；使用、資料或利潤上的損失；或企業營運中斷），無論是在使用此軟體時以任何方式所產生的契約、嚴格責任或侵權行為（包括疏忽或其他）等方面，NetApp 概不負責，即使已被告知有前述損害存在之可能性亦然。

NetApp 保留隨時變更本文所述之任何產品的權利，恕不另行通知。NetApp 不承擔因使用本文所述之產品而產生的責任或義務，除非明確經過 NetApp 書面同意。使用或購買此產品並不會在依據任何專利權、商標權或任何其他 NetApp 智慧財產權的情況下轉讓授權。

本手冊所述之產品受到一項（含）以上的美國專利、國外專利或申請中專利所保障。

有限權利說明：政府機關的使用、複製或公開揭露須受 DFARS 252.227-7013（2014 年 2 月）和 FAR 52.227-19（2007 年 12 月）中的「技術資料權利 - 非商業項目」條款 (b)(3) 小段所述之限制。

此處所含屬於商業產品和 / 或商業服務（如 FAR 2.101 所定義）的資料均為 NetApp, Inc. 所有。根據本協議提供的所有 NetApp 技術資料和電腦軟體皆屬於商業性質，並且完全由私人出資開發。 美國政府對於該資料具有非專屬、非轉讓、非轉授權、全球性、有限且不可撤銷的使用權限，僅限於美國政府為傳輸此資料所訂合約所允許之範圍，並基於履行該合約之目的方可使用。除非本文另有規定，否則未經 NetApp Inc. 事前書面許可，不得逕行使用、揭露、重製、修改、履行或展示該資料。美國政府授予國防部之許可權利，僅適用於 DFARS 條款 252.227-7015(b)（2014 年 2 月）所述權利。

商標資訊

NETAPP、NETAPP 標誌及 http://www.netapp.com/TM 所列之標章均為 NetApp, Inc. 的商標。文中所涉及的所有其他公司或產品名稱，均為其各自所有者的商標，不得侵犯。