EF300和EF600

E-Series Systems

NetApp
July 26, 2022

This PDF was generated from https://docs.netapp.com/zh-tw/e-series/install-hw-ef600/index.html on July 26, 2022. Always check docs.netapp.com for the latest.

目錄

EF300和EF600 1
安裝並設定EF300和EF600儲存系統 1
安裝程序 1
準備安裝 3
安裝硬體 6
為控制器磁碟櫃供電 9
完整的儲存系統設定與組態 10

EF300和EF600

安裝並設定EF300和EF600儲存系統

瞭解如何安裝及設定EF300或EF600儲存系統。

您可以選擇下列其中一種格式、引導您完成新儲存系統的安裝與設定。

- * PDF *

  這是 "PDF海報" 並提供其他內容的即時連結。

- 線上指示

  以下是本網站所述的線上安裝指示。從開始 準備安裝 開始使用。

安裝程序

安裝及設定新的儲存系統之前、請先熟悉安裝程序：

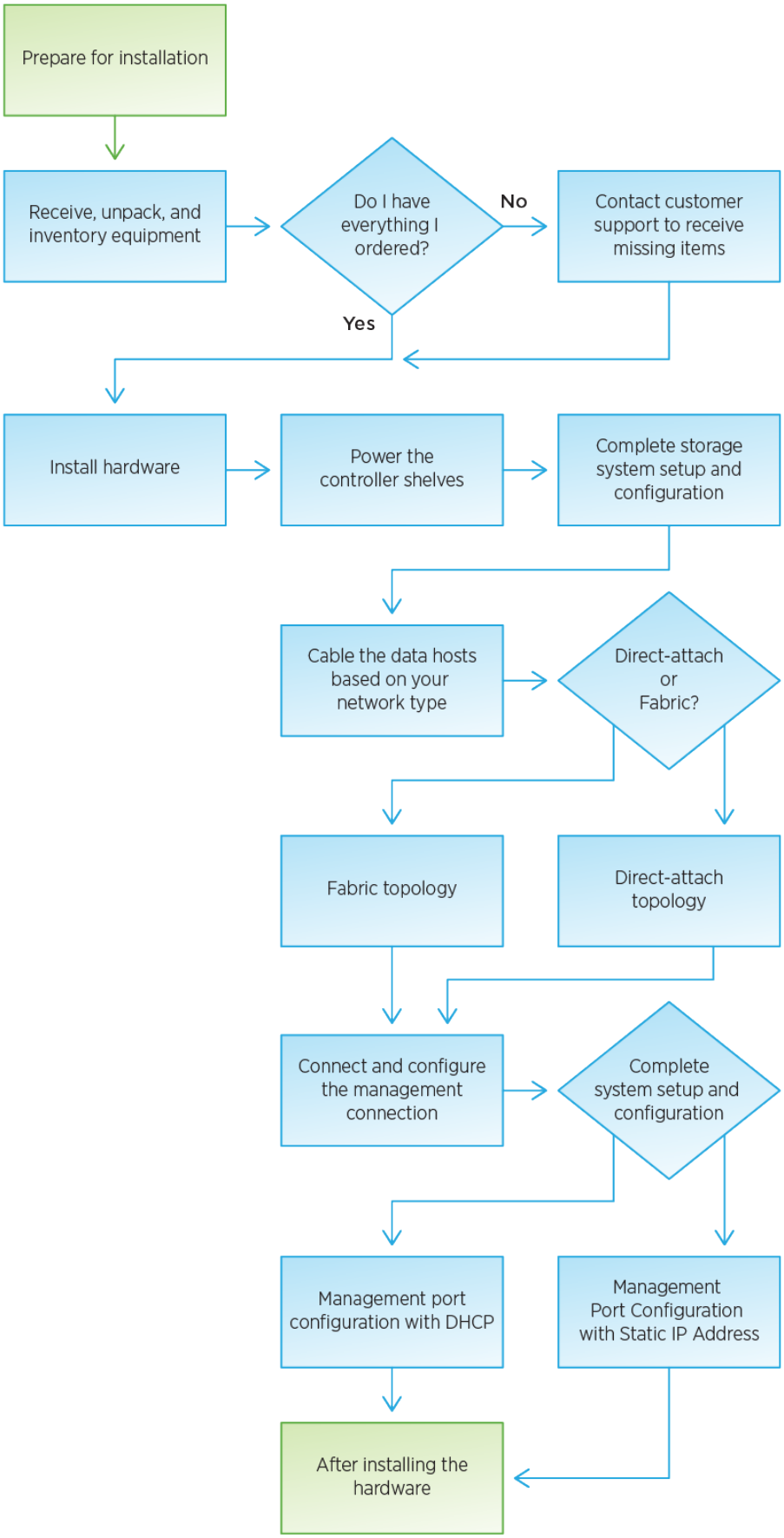
Prepare for installation
Receive, unpack, and inventory equipment
Do I have everything I ordered?
No
Contact customer support to receive missing items
Yes
Install hardware
Power the controller shelves
Complete storage system setup and configuration
Cable the data hosts based on your network type
Direct-attach or Fabric?
Fabric topology
Direct-attach topology
Connect and configure the management connection
Complete system setup and configuration
Management port configuration with DHCP
Management Port Configuration with Static IP Address
After installing the hardware

準備安裝

瞭解如何準備好安裝EF300或EF600系列儲存系統。

如果您要將EF300纜線連接至SAS擴充、請檢閱下列資訊：

- "新增SAS擴充卡" 用於SAS擴充卡安裝。
- "纜線配置總覽" 適用於SAS擴充纜線。

步驟

1. 建立帳戶並在註冊硬體 "mysupport.netapp.com"。
2. 確認您收到的包裝盒中有下列項目。

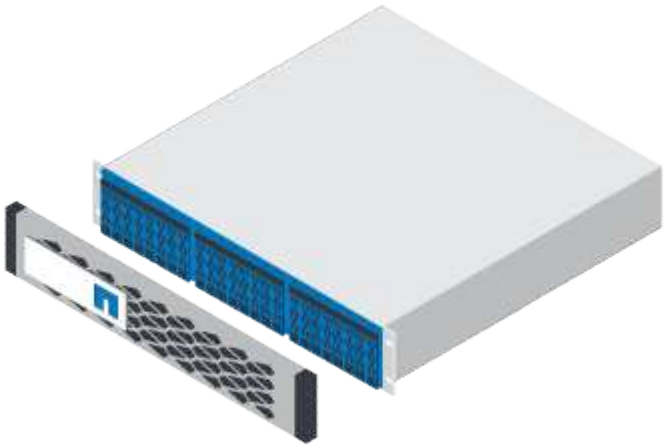
安裝磁碟機的磁碟櫃（擋板和端蓋分開包裝）
機架安裝硬體

下表列出您可能會收到的纜線類型。如果您收到的纜線未列於表中、請參閱 "Hardware Universe" 找出纜線並識別其用途。

連接器類型	纜線類型	使用
	RJ-45乙太網路纜線（如有訂購）	管理連線
	I/O纜線（如有訂購）	資料主機佈線
	電源線（如有訂購）	開啟儲存系統電源

3. 請務必提供下列項目。

2號十字螺絲起子
手電筒

防靜電繫帶

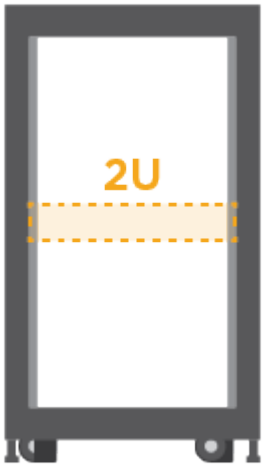

2U機架空間：標準19吋（48.30公分）機架、可容納2U機櫃、尺寸如下。

深度：19.0英寸（48.3公分）

寬度：17.6吋（44.7公分）

高度：3.34英吋（8.48公分）

機櫃：24個磁碟機

最大重量：60.5磅（27.4公斤）

使用協力廠商機櫃可能會導致電源線限制控制器的存取。

管理軟體支援的瀏覽器：

- Google Chrome（78版及更新版本）
- Microsoft Internet Explorer（11版及更新版本）
- Microsoft Edge（88及更新版本）
- Mozilla Firefox（70版及更新版本）
- Safari（12版及更新版本）

安裝硬體

您可以在雙柱機架或NetApp系統機櫃中安裝EF300或EF600儲存系統。

在安裝EF300或EF600儲存系統之前、請務必執行下列動作：

- 請至以下網址註冊硬體： "mysupport.netapp.com"。
- 準備一個無靜電的平坦工作區。
- 採取防靜態預防措施。

步驟

1. 打開硬體包裝。
   a. 打開內容物的包裝、並將內含的硬體庫存在裝箱單上。
   b. 繼續之前、請先閱讀所有指示。
2. 安裝滑軌。

   若要避免設備翻轉、請從機架或機櫃底部安裝硬體、直到頂端。

如果機架安裝硬體隨附說明、請參閱以瞭解如何安裝軌道。如需其他機架安裝指示、請參閱 "機架安裝硬體"。

3. 安裝機櫃。

a. 如果您要安裝多個機櫃、請從機櫃的底部到頂端開始安裝。將磁碟櫃的背面放在軌道上。

> 安裝機櫃時、請與兩個人一起使用團隊合作。

b. 從底部支撐機櫃、將其滑入機櫃。

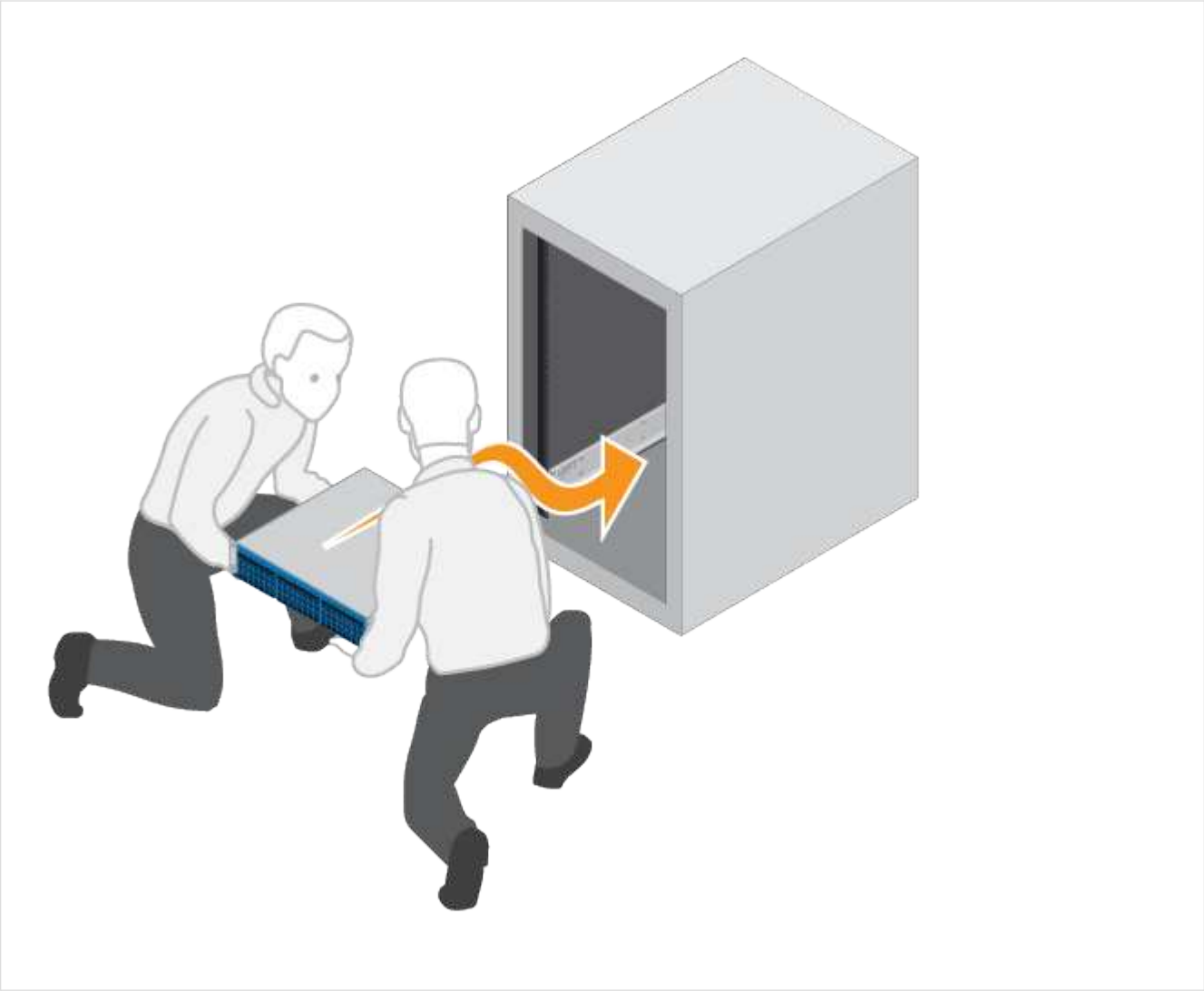

4. 固定機櫃。

如需詳細資訊、請參閱 "機架安裝硬體"。

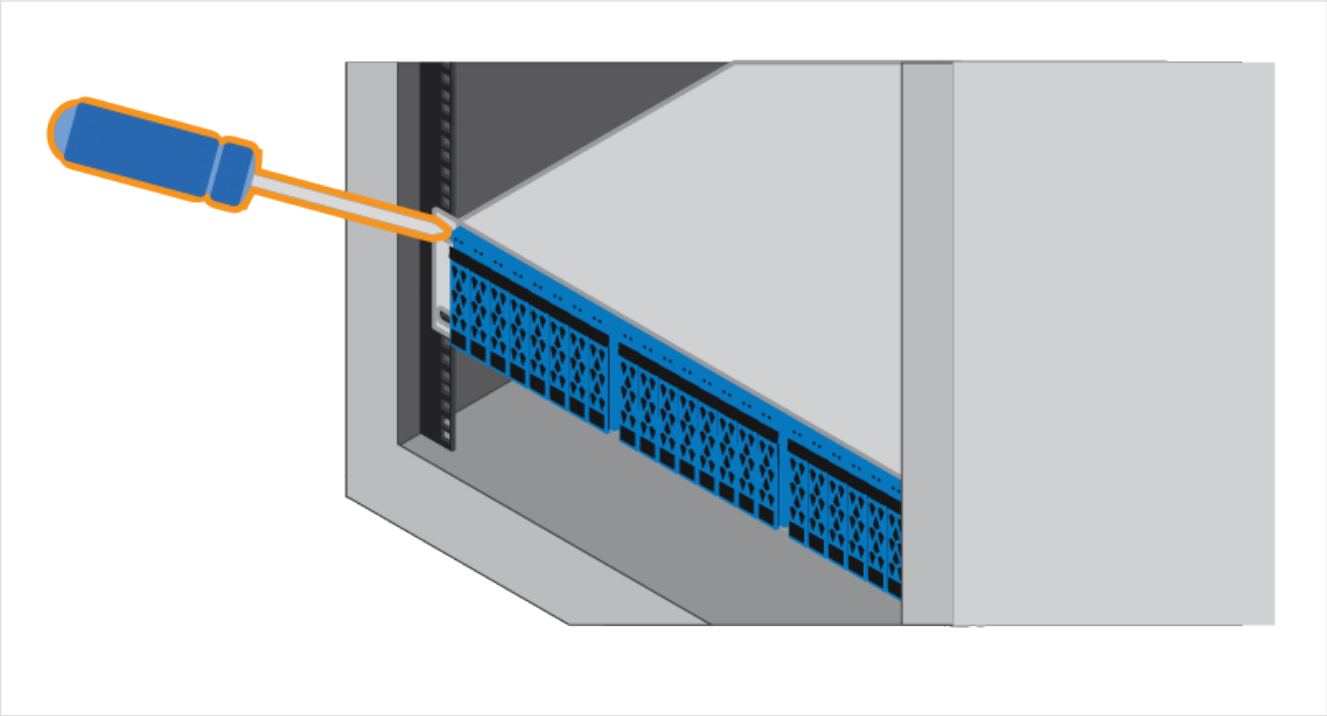

5. 安裝面板。

   a. 將面板對準磁碟櫃、然後卡入定位。

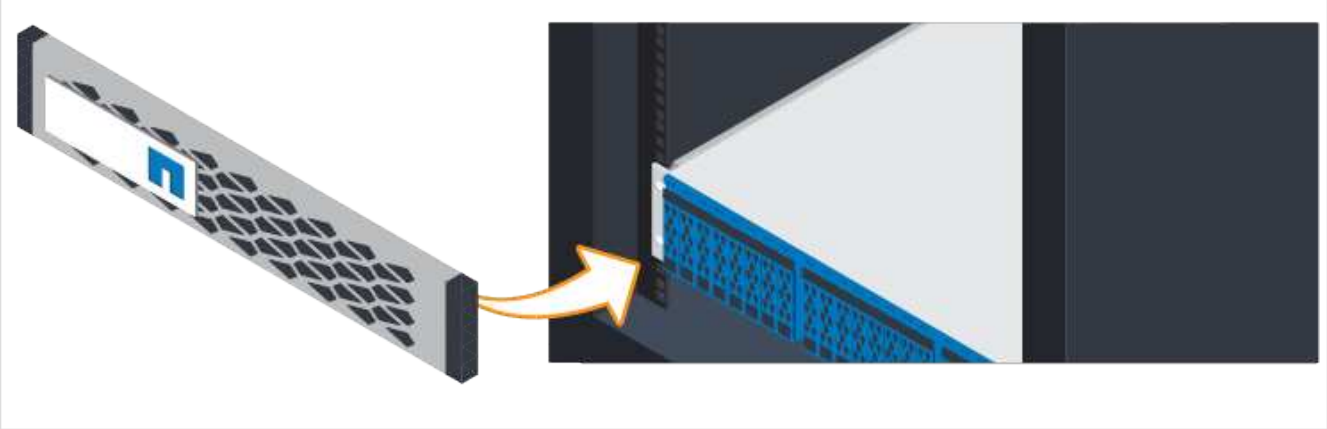

為控制器磁碟櫃供電

瞭解如何連接電源纜線、並在磁碟機櫃上開啟電源。

開啟控制器磁碟櫃電源之前、請務必執行下列步驟：

- 安裝硬體。
- 採取防靜態預防措施。

步驟

1. 將電源線插入每個控制器（下圖為EF600）。

電源線

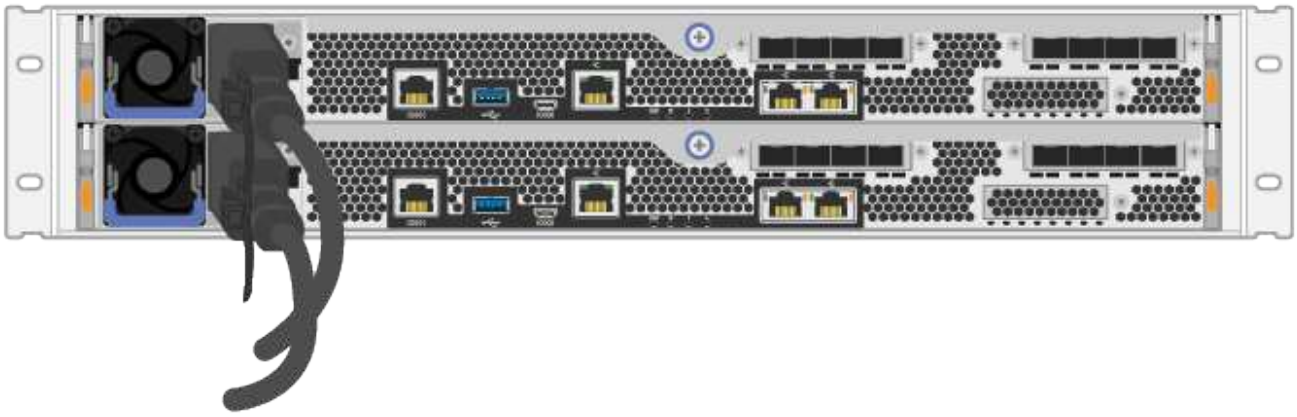

2. 將兩條電源線（每個控制器一條）連接至機櫃或機架中的兩個獨立的電力分配單元（PDU）。

> 從機櫃存取EF300或EF600控制器機箱可能會遭到第三方PDU封鎖。請勿使用控制器容器正後方的電源插座。

3. 在完成儲存系統設定與組態之前、請先讓控制器開機五分鐘。

控制器會自動開機。LED會亮起、風扇也會開始亮起、表示控制器正在啟動。

> 第一次開機時、風扇的聲音非常大。

完整的儲存系統設定與組態

瞭解如何將控制器纜線連接至網路、然後完成設定與組態。

步驟1：連接資料主機

根據您的網路拓撲佈線儲存系統。

選項1：直接附加拓撲

下列範例顯示使用直接附加拓撲連接至資料主機的纜線。

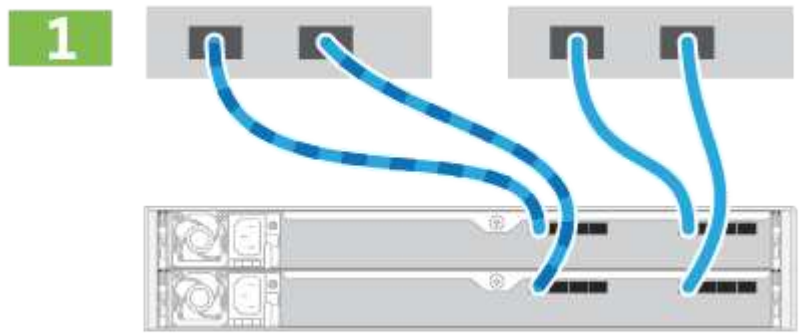

1. 將每個主機介面卡直接連接到控制器上的主機連接埠。

選項**2**：網路拓撲

下列範例顯示使用光纖拓撲連接至資料主機的纜線。

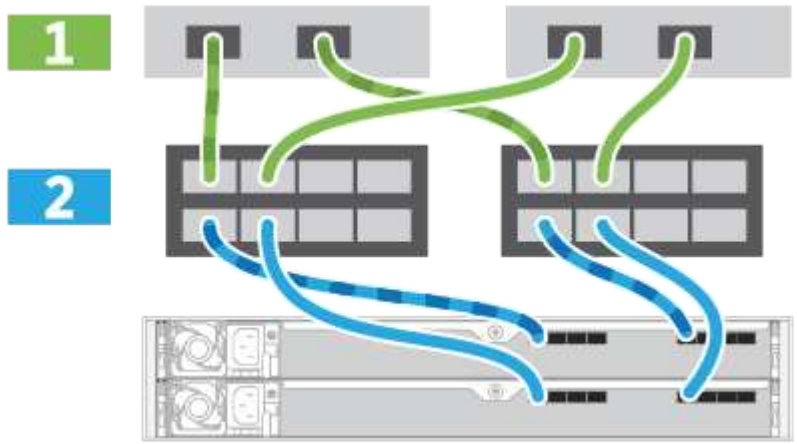

1. 將每個主機介面卡直接連接到交換器。
2. 將每個交換器直接連接至控制器上的主機連接埠。

步驟**2**：連線並設定管理連線

您可以使用DHCP伺服器或靜態IP位址來設定控制器管理連接埠。

選項**1**：**DHCP**伺服器

瞭解如何使用DHCP伺服器設定管理連接埠。

開始之前

- 設定DHCP伺服器、將IP位址、子網路遮罩和閘道位址建立關聯、作為每個控制器的永久租用。

- 從網路管理員處取得用於連線至儲存系統的指派IP位址。

步驟

1. 將乙太網路纜線連接至每個控制器的管理連接埠、並將另一端連接至網路。

RJ-45乙太網路纜線（如有訂購）

下圖顯示控制器管理連接埠位置的範例（顯示EF600）：

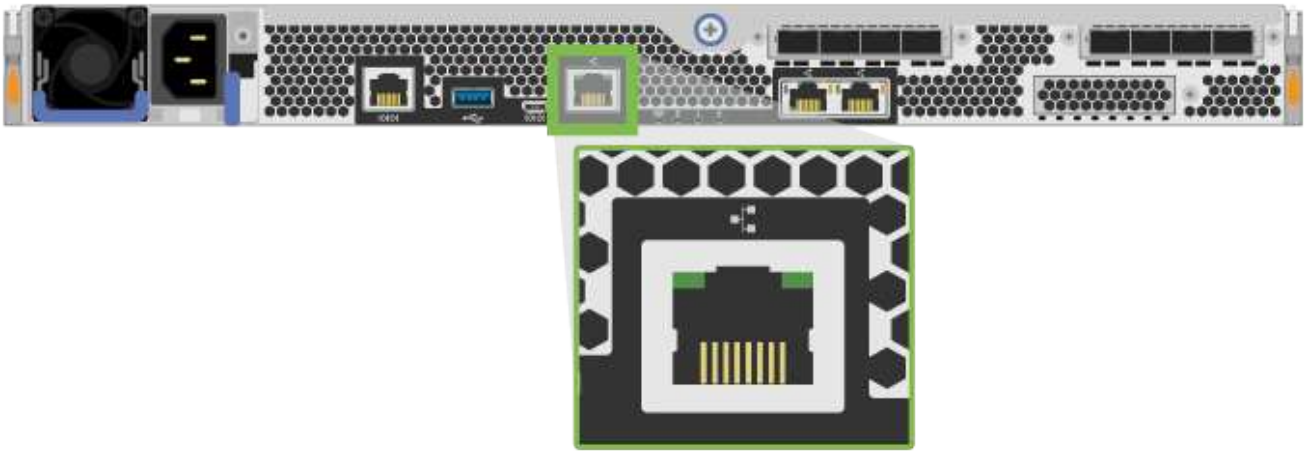

2. 開啟瀏覽器、然後使用網路管理員提供給您的其中一個控制器IP位址連線至儲存系統。

選項**2**：靜態**IP**位址

瞭解如何輸入IP位址和子網路遮罩、手動設定管理連接埠。

開始之前

- 從網路管理員處取得控制器的IP位址、子網路遮罩、閘道位址、以及DNS和NTP伺服器資訊。
- 請確定您使用的筆記型電腦未從DHCP伺服器接收網路組態。

步驟

1. 使用乙太網路纜線、將控制器A的管理連接埠連接至筆記型電腦的乙太網路連接埠。

控制器A是控制器的上方容器、控制器B則是控制器的下方容器。

RJ-45乙太網路纜線（如有訂購）

下圖顯示控制器管理連接埠位置的範例（顯示EF600）：

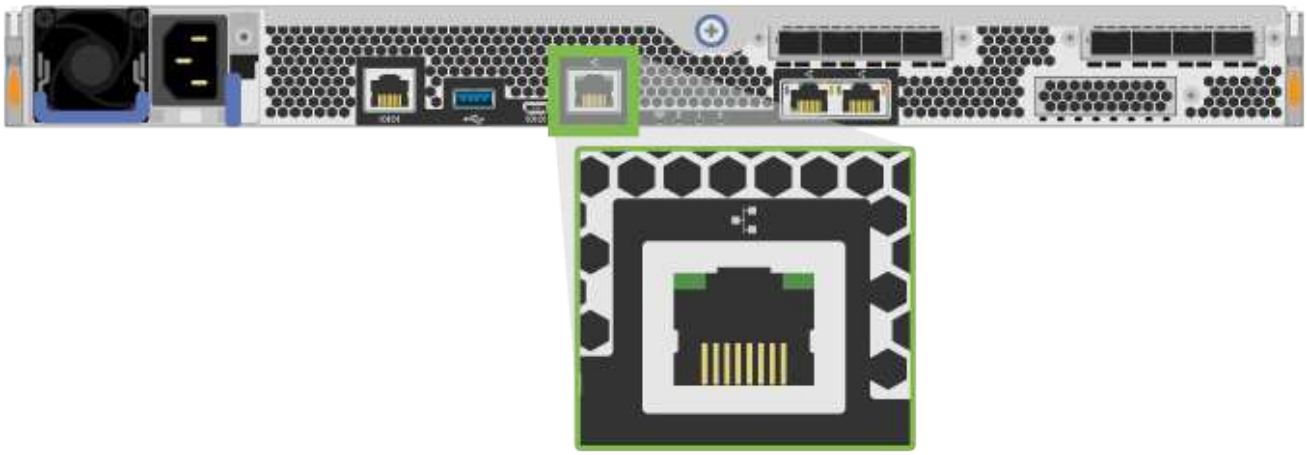

2. 開啟瀏覽器、然後使用預設IP位址（169.254.128.101）建立與控制器的連線。控制器會傳回自我簽署的憑證。瀏覽器會通知您連線不安全。
3. 請依照瀏覽器的指示繼續進行、然後啟動SANtricity 《系統管理程式》。

   如果無法建立連線、請確認您沒有從DHCP伺服器接收網路組態。

4. 將儲存系統的密碼設定為登入。
5. 使用網路管理員在*設定網路設定*精靈中提供的網路設定來設定控制器A的網路設定、然後選取*完成*。

   因為您重設IP位址、System Manager會失去與控制器的連線。

6. 從儲存系統中斷開筆記型電腦的連線、然後將控制器A上的管理連接埠連接至網路。
7. 在連線至網路的電腦上開啟瀏覽器、然後輸入控制器A的新設定IP位址。

   如果失去控制器A的連線、您可以將乙太網路纜線連接至控制器B、以便透過控制器B（169.254.128.102）重新建立與控制器A的連線。

8. 使用您先前設定的密碼登入。

   此時將顯示Configure Network Settings（配置網路設定）精靈。

9. 使用網路管理員在*設定網路設定*精靈中提供的網路設定來設定控制器B的網路設定、然後選取*完成*。
10. 將控制器B連接至網路。
11. 在瀏覽器中輸入控制器B設定的IP位址、以驗證控制器B的網路設定。

如果失去控制器B的連線、您可以使用先前驗證的控制器A連線、透過控制器A重新建立與控制器B的連線

步驟3：設定儲存系統

安裝EF300或EF600硬體之後、請使用SANtricity 此軟體來設定及管理您的儲存系統。

開始之前

- 設定管理連接埠。
- 驗證並記錄您的密碼和IP位址。

步驟

1. 將控制器連線至網頁瀏覽器。
2. 使用「系統管理程式」來管理EF300或EF600系列儲存系統。SANtricity請參閱System Manager隨附的線上說明。

若要存取System Manager、請使用您用來設定管理連接埠的相同IP位址。

如果您要將EF300纜線連接至SAS擴充、請參閱 "維護EF600硬體" 用於SAS擴充卡安裝和 "E系列硬體佈線" 適用於SAS擴充纜線。

版權資訊

Copyright©2022 NetApp、Inc.版權所有。美國印製本文件中版權所涵蓋的任何部分、不得以任何形式或任何方式（包括影印、錄製、 在未事先取得版權擁有者書面許可的情況下、在電子擷取系統中進行錄音或儲存。

衍生自受版權保護之NetApp資料的軟體必須遵守下列授權與免責聲明：

本軟體係由NetApp「依現狀」提供、不含任何明示或暗示的保證、包括但不限於適售性及特定用途適用性的暗示保證、特此聲明。在任何情況下、NetApp均不對任何直接、間接、偶發、特殊、示範、 或衍生性損害（包括但不限於採購替代商品或服務；使用損失、資料或利潤損失； 或業務中斷）、無論是在合約、嚴格責任或侵權行為（包括疏忽或其他）中、無論是因使用本軟體而產生的任何責任理論（包括疏忽或其他）、即使已被告知可能造成此類損害。

NetApp保留隨時變更本文所述之任何產品的權利、恕不另行通知。除非NetApp以書面明確同意、否則NetApp不承擔因使用本文所述產品而產生的任何責任或責任。使用或購買本產品並不代表NetApp擁有任何專利權利、商標權利或任何其他智慧財產權。

本手冊所述產品可能受到一或多個美國國家/地區的保護專利、國外專利或申請中。

限制權利圖例：政府使用、複製或揭露受DFARS 252.277-7103（1988年10月）和FAR 52-227-19（1987年6月）技術資料與電腦軟體權利條款（c）（1）（ii）分段所述限制。

商標資訊

NetApp、NetApp標誌及所列的標章 http://www.netapp.com/TM 為NetApp、Inc.的商標。其他公司和產品名稱可能為其各自所有者的商標。