部署後設定SolidFire 系統選項

Element Software

NetApp
May 03, 2022

This PDF was generated from https://docs.netapp.com/zh-tw/element-software/storage/task_post_deploy_credentials.html on May 03, 2022. Always check docs.netapp.com for the latest.

目錄

部署後設定SolidFire 系統選項 1
如需詳細資訊、請參閱 1
變更NetApp HCI 身分證明資料、請至NetApp SolidFire 解決方案 1
變更Element軟體預設SSL憑證 4
變更節點的預設IPMI密碼 5

部署後設定SolidFire 系統選項

設定SolidFire 完整套系統之後、您可能會想要執行一些選用的工作。

如果您變更系統中的認證資料、您可能會想知道對其他元件的影響。

此外、您也可以設定多因素驗證、外部金鑰管理及聯邦資訊處理標準（FIPS）安全性的設定。您也應該視需要更新密碼。

如需詳細資訊、請參閱

- "變更NetApp HCI 身分證明資料、請至NetApp SolidFire 解決方案"
- "變更Element軟體預設SSL憑證"
- "變更節點的IPMI密碼"
- "啟用多因素驗證"
- "開始使用外部金鑰管理"
- "建立支援FIPS磁碟機的叢集"

變更NetApp HCI 身分證明資料、請至NetApp SolidFire 解決方案

視部署NetApp HCI 了NetApp或NetApp SolidFire 的組織安全政策而定、變更認證或密碼通常是安全實務的一部分。在變更密碼之前、您應該瞭解部署中其他軟體元件的影響。

如果您變更NetApp HCI 了某個元件的驗證資料、請SolidFire 參閱下表、瞭解決對其他元件的影響。

NetApp SolidFire 元件互動
：

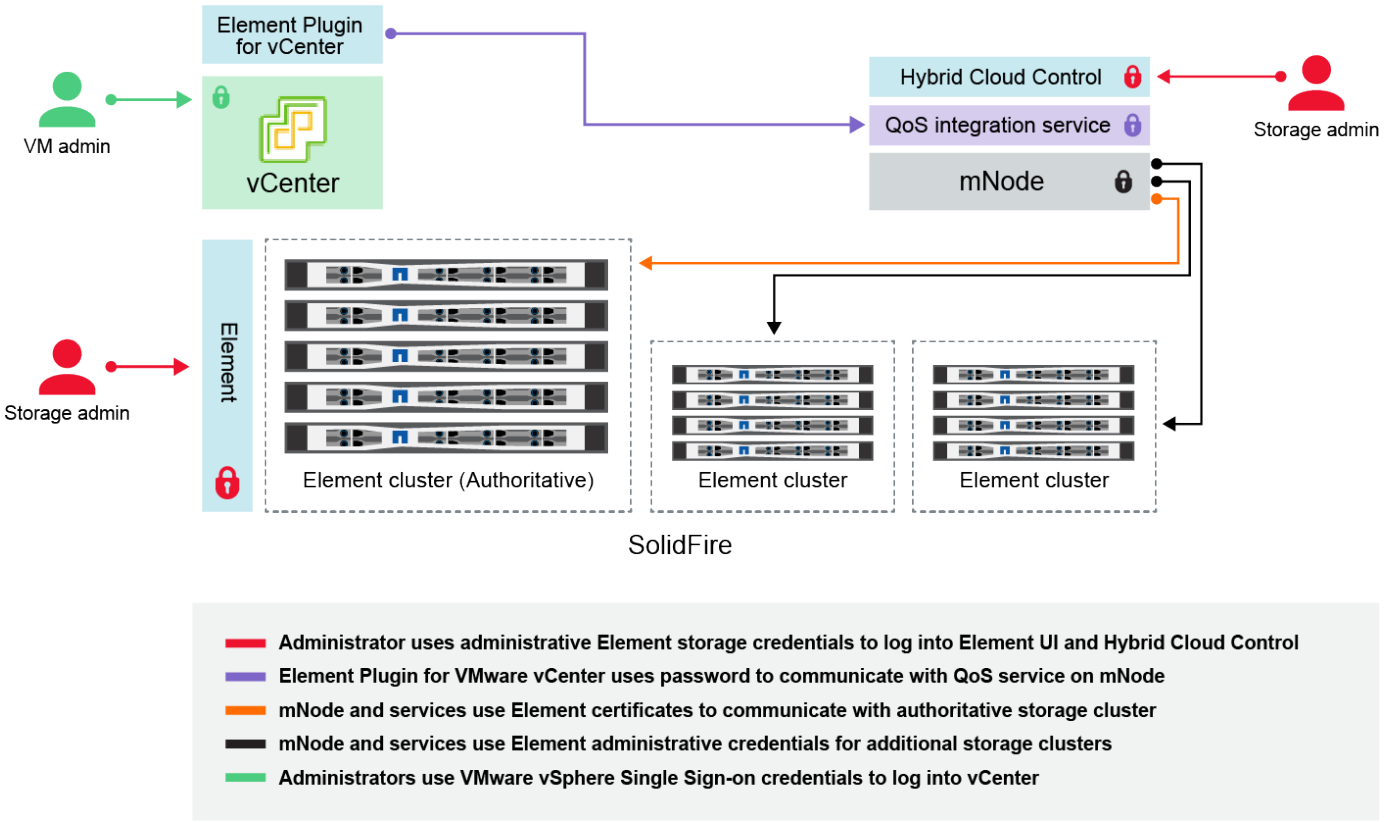

認證類型和圖示	由管理員使用	請參閱這些指示
元素認證	適用於 NetApp HCI SolidFire 系統管理員使用這些認證登入： • Element儲存叢集上的Element使用者介面 • 管理節點（mNode）上的混合雲控制 當混合雲控制管理多個儲存叢集時、它只會接受儲存叢集的管理認證、也就是當初設定mNode的_驗證叢集_。稍後新增至混合雲控制的儲存叢集、mNode會安全地儲存管理認證資料。如果變更後續新增儲存叢集的認證資料、也必須使用mNode API在mNode中更新認證資料。	• "更新儲存叢集管理密碼。" • 使用更新mNode中的儲存叢集管理認證 "修改叢集管理API"。
vSphere單一登入認證	適用於：NetApp HCI 僅限參考 系統管理員會使用這些認證來登入VMware vSphere Client。當vCenter是NetApp HCI 安裝過程的一部分時、認證資料會在NetApp部署引擎中設定如下： • 使用指定密碼的username@vple.eril、以及 • 使用指定密碼的管理員@vple.estil。當現有vCenter用於部署NetApp HCI 功能時、vSphere單一登入認證會由IT VMware管理員管理。	"更新vCenter和ESXi認證資料"。

認證類型和圖示	由管理員使用	請參閱這些指示
基礎板管理控制器（BMC）認證	適用於：NetApp HCI 僅限參考 系統管理員使用這些認證資料登入NetApp HCI 到NetApp運算節點的BMC、以進行支援。BMC提供基本的硬體監控和虛擬主控台功能。 每個NetApp運算節點的BMC（有時稱為_IPMI_）認證會安全地儲存在NetApp HCI 資源開發環境的mNode上。NetApp混合式雲端控制使用服務帳戶容量中的BMC認證、在運算節點韌體升級期間與運算節點中的BMC通訊。 變更BMC認證後、必須同時在mNode上更新個別運算節點的認證資料、才能保留所有混合雲控制功能。	• "為NetApp HCI 每個節點設定IPMI"。 • 對於H410C、H610C和H615C節點、 "變更預設IPMI密碼"。 • 對於H410S和H610S節點、"變更預設的ipm密碼"。 • "變更管理節點上的BMC認證"。
ESXi認證	適用於：NetApp HCI 僅限參考 管理員可以使用SSH或本機DCUI（使用本機根帳戶）登入ESXi主機。在部署中、使用者名稱為「root」、密碼是在NetApp部署引擎中初次安裝該運算節點時指定的。NetApp HCI 每個NetApp運算節點的ESXi根認證均安全地儲存在NetApp HCI VMware部署的mNode上。NetApp混合雲控制系統會使用服務帳戶容量中的認證資料、在運算節點韌體升級和健全狀況檢查期間、直接與ESXi主機通訊。 當ESXi根認證由VMware管理員變更時、必須在mNode上更新個別運算節點的認證資料、才能保留混合雲控制功能。	"更新vCenter和ESXi主機的認證資料"。
QoS整合密碼	適用於：NetApp HCI 不SolidFire 適用*：不適用* 不適用於管理員的互動式登入。 VMware vSphere與Element軟體之間的QoS整合可透過下列方式啟用： • vCenter Server的Element外掛程式、以及 • mNode上的QoS服務。 對於驗證、QoS服務會使用此內容中專屬使用的密碼。QoS密碼是在初始安裝Element Plug-in for vCenter Server期間指定、或NetApp HCI 是在進行VMware vCenter部署時自動產生。 不會影響其他元件。	"更新NetApp Element vCenter Server的VMware vCenter外掛程式中的QoSSIOC認證"。 VCP SIOC密碼也稱為_QoSSIOC密碼_。 檢閱 "Element Plug-in for vCenter Server知識庫文章"。

認證類型和圖示	由管理員使用	請參閱這些指示
vCenter Service Appliance認證資料	適用於：NetApp HCI 僅當NetApp部署引擎設定時才適用 管理員可以登入vCenter Server應用裝置虛擬機器。在進行內部部署時、使用者名稱為「root」、密碼是在NetApp部署引擎中初次安裝該運算節點時指定的。NetApp HCI根據部署的VMware vSphere版本、vSphere單一登入網域中的特定管理員也可以登入應用裝置。 不會影響其他元件。	無需變更。
NetApp管理節點管理認證	適用於：NetApp HCI 不SolidFire 適用*：不適用* 管理員可以登入NetApp管理節點虛擬機器、以進行進階組態和疑難排解。根據部署的管理節點版本、預設不會啟用透過SSH登入。 在進行元件部署時、使用者在NetApp部署引擎中初次安裝運算節點時、會指定使用者名稱和密碼。NetApp HCI 不會影響其他元件。	無需變更。

如需詳細資訊、請參閱

- "變更Element軟體預設SSL憑證"
- "變更節點的IPMI密碼"
- "啟用多因素驗證"
- "開始使用外部金鑰管理"
- "建立支援FIPS磁碟機的叢集"

變更Element軟體預設SSL憑證

您可以使用NetAppElement API變更叢集中儲存節點的預設SSL憑證和私密金鑰。

建立一個支援功能的軟體叢集時、叢集會建立一個獨特的自我簽署安全通訊端層（SSL）憑證和私密金鑰、用於透過元素UI、每節點UI或API進行所有HTTPS通訊。NetApp ElementElement軟體支援自我簽署的憑證、以及由信任的憑證授權單位（CA）核發和驗證的憑證。

您可以使用下列API方法取得有關預設SSL憑證的詳細資訊、並進行變更。

如需每種方法的相關資訊、請參閱 "《軟件API參考》NetApp Element"。

- * GetSSLCertificate *

  您可以使用此方法擷取目前安裝之SSL憑證的相關資訊、包括所有憑證詳細資料。

- * SetSSLCertificate *

  您可以使用此方法將叢集和每節點SSL憑證設定為您提供的憑證和私密金鑰。系統會驗證憑證和私密金鑰、以防止套用無效的憑證。

- *遠端SSLCertificate *

  此方法會移除目前安裝的SSL憑證和私密金鑰。然後叢集會產生新的自我簽署憑證和私密金鑰。

> 叢集SSL憑證會自動套用至新增至叢集的所有新節點。從叢集移除的任何節點都會還原為自我簽署的憑證、而且所有使用者定義的憑證和金鑰資訊都會從節點移除。

如需詳細資訊、請參閱

- "「元件與元素資源」頁面SolidFire"
- "vCenter Server的VMware vCenter外掛程式NetApp Element"

變更節點的預設IPMI密碼

您可以在遠端IPMI存取節點後、立即變更預設的智慧型平台管理介面（IPMI）管理員密碼。如果有任何安裝更新、您可能會想要這麼做。

如需設定節點的ipm存取的詳細資訊、請參閱 "為每個節點設定IPMI"。

您可以變更這些節點的ipm密碼：

- H410S節點
- H610S節點

變更H410S節點的預設IPMI密碼

設定IPMI網路連接埠後、您應該立即變更每個儲存節點上IPMI系統管理員帳戶的預設密碼。

您應該已為每個儲存節點設定IPMI IP位址。

步驟

1. 在可連線到IPMI網路的電腦上開啟網頁瀏覽器、然後瀏覽至該節點的IPMI IP位址。
2. 在登入提示中輸入使用者名稱「admin」和密碼「admin」。
3. 登入後、按一下*組態*索引標籤。
4. 按一下「使用者」。
5. 選取「管理」使用者、然後按一下「修改使用者」。
6. 選取*變更密碼*核取方塊。
7. 在*密碼*和*確認密碼*欄位中輸入新密碼。
8. 按一下「修改」、然後按一下「確定」。

9. 對於任何其他使用預設IPMI密碼的H410S節點、請重複此程序。

變更H610S節點的預設IPMI密碼

設定IPMI網路連接埠後、您應該立即變更每個儲存節點上IPMI系統管理員帳戶的預設密碼。

您應該已為每個儲存節點設定IPMI IP位址。

步驟

1. 在可連線到IPMI網路的電腦上開啟網頁瀏覽器、然後瀏覽至該節點的IPMI IP位址。
2. 在登入提示中輸入使用者名稱「root」和密碼「calvin」。
3. 登入後、按一下頁面左上角的功能表導覽圖示、即可開啟側邊列抽屜。
4. 按一下 * 設定 * 。
5. 按一下*使用者管理*。
6. 從清單中選取*系統管理員*使用者。
7. 啟用「變更密碼」核取方塊。
8. 在「密碼」和「確認密碼」欄位中輸入新的強式密碼。
9. 按一下頁面底部的*「Save"（儲存）*。
10. 對於任何其他使用預設IPMI密碼的H610S節點、請重複此程序。

如需詳細資訊、請參閱

- "「元件與元素資源」頁面SolidFire"
- "vCenter Server的VMware vCenter外掛程式NetApp Element"

Copyright Information

Copyright © 2022 NetApp, Inc. All rights reserved. Printed in the U.S. No part of this document covered by copyright may be reproduced in any form or by any means-graphic, electronic, or mechanical, including photocopying, recording, taping, or storage in an electronic retrieval system- without prior written permission of the copyright owner.

Software derived from copyrighted NetApp material is subject to the following license and disclaimer:

THIS SOFTWARE IS PROVIDED BY NETAPP “AS IS” AND WITHOUT ANY EXPRESS OR IMPLIED WARRANTIES, INCLUDING, BUT NOT LIMITED TO, THE IMPLIED WARRANTIES OF MERCHANTABILITY AND FITNESS FOR A PARTICULAR PURPOSE, WHICH ARE HEREBY DISCLAIMED. IN NO EVENT SHALL NETAPP BE LIABLE FOR ANY DIRECT, INDIRECT, INCIDENTAL, SPECIAL, EXEMPLARY, OR CONSEQUENTIAL DAMAGES (INCLUDING, BUT NOT LIMITED TO, PROCUREMENT OF SUBSTITUTE GOODS OR SERVICES; LOSS OF USE, DATA, OR PROFITS; OR BUSINESS INTERRUPTION) HOWEVER CAUSED AND ON ANY THEORY OF LIABILITY, WHETHER IN CONTRACT, STRICT LIABILITY, OR TORT (INCLUDING NEGLIGENCE OR OTHERWISE) ARISING IN ANY WAY OUT OF THE USE OF THIS SOFTWARE, EVEN IF ADVISED OF THE POSSIBILITY OF SUCH DAMAGE.

NetApp reserves the right to change any products described herein at any time, and without notice. NetApp assumes no responsibility or liability arising from the use of products described herein, except as expressly agreed to in writing by NetApp. The use or purchase of this product does not convey a license under any patent rights, trademark rights, or any other intellectual property rights of NetApp.

The product described in this manual may be protected by one or more U.S. patents, foreign patents, or pending applications.

RESTRICTED RIGHTS LEGEND: Use, duplication, or disclosure by the government is subject to restrictions as set forth in subparagraph (c)(1)(ii) of the Rights in Technical Data and Computer Software clause at DFARS 252.277-7103 (October 1988) and FAR 52-227-19 (June 1987).

Trademark Information

NETAPP, the NETAPP logo, and the marks listed at http://www.netapp.com/TM are trademarks of NetApp, Inc. Other company and product names may be trademarks of their respective owners.