ネットワーク構成：

HCI

Aksel Davis, Ann-Marie Grissino, Dave Bagwell, Michael Wallis
June 21, 2021

This PDF was generated from https://docs.netapp.com/ja-jp/hci/docs/hci_prereqs_network_configuration_option_C.html on July 01, 2021. Always check docs.netapp.com for the latest.

目次

ネットワーク構成： 1
構成オプション C ：ケーブル 6 本でのコンピューティングノードの構成 - ネイティブ VLAN を使用 1

ネットワーク構成：

NetApp HCI では、複数の異なるネットワークケーブル配線と VLAN 構成を使用できます。3 つ目の構成では、オプション C でコンピューティングノードごとに 6 本のネットワークケーブルをネイティブ VLAN で使用します。

構成オプション C ：ケーブル 6 本でのコンピューティングノードの構成 - ネイティブ VLAN を使用

ストレージおよび仮想化トラフィックにタグ付けした VLAN を使用する代わりに、スイッチの設定を使用してネットワークセグメントを分離することで、 NetApp HCI を導入できます。この構成は、 vSphere Standard Switch または vSphere Distributed Switch （ VMware vSphere Enterprise Plus のライセンスが必要）で使用できます。

NetApp HCI のドキュメントでは、 H シリーズノードの背面パネルにあるネットワークポートをアルファベットを使用して記載しています。

H410C ストレージノードのネットワークポートと場所は次のとおりです。

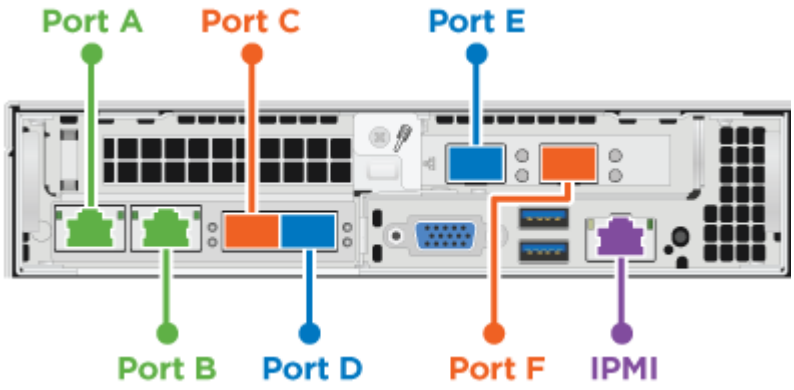

H410S ストレージノードのネットワークポートと場所は次のとおりです。

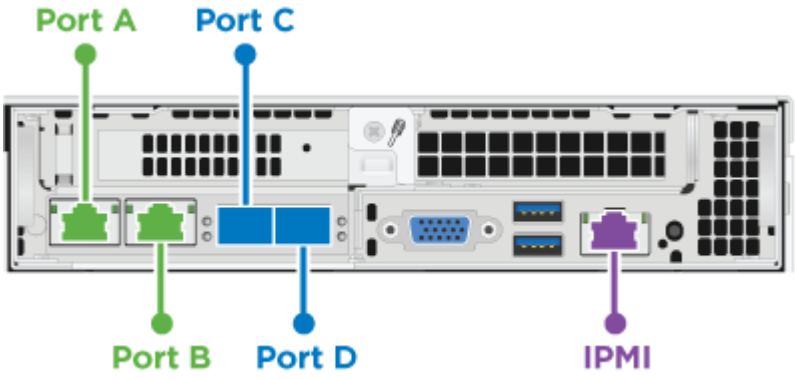

H610S ストレージノードのネットワークポートと場所は次のとおりです。

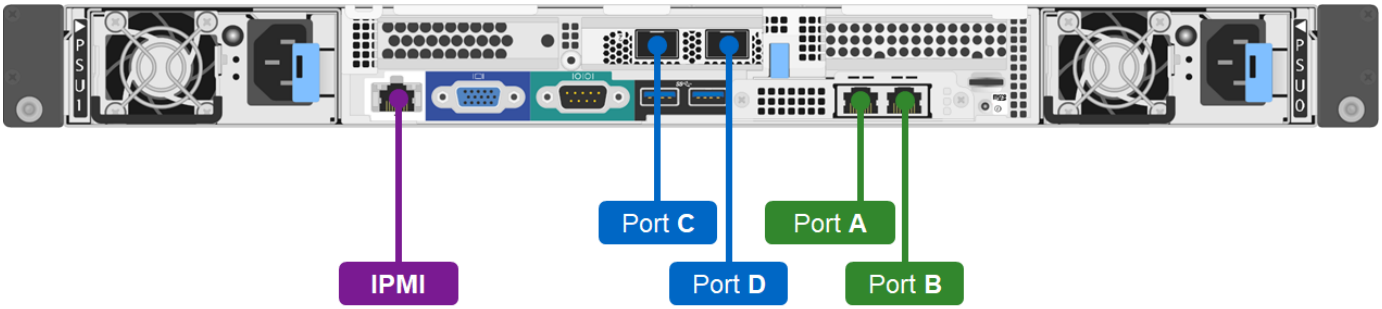

H410C 、 H410S 、および H610S ノードの VLAN 構成

このトポロジオプションは、 H410C 、 H410S 、および H610S ノードで次の VLAN 構成を使用します。

使用するノードポート	ネットワーク名	VLAN ID	接続するスイッチポート設定
コンピューティングノードとストレージノードのポート A と B	管理	100	ネイティブ
コンピューティングノードのポート D 、 E	ストレージ	105	ネイティブ
ストレージノードのポート C 、 D	ストレージ	105	ネイティブ
コンピューティングノードのポート C 、 F	vMotion	107	ネイティブ
コンピューティングノードのポート C 、 F	仮想マシン	200 、 201	タグ付き

この構成を導入する際は、スイッチポートを慎重に構成してください。このネットワークトポロジの構成に誤りがあると、診断が難しい導入エラーが発生する可能性があります。

次の図は、このトポロジオプションのネットワーク構成の概要を示しています。この例では、個々のスイッチポートを該当するネットワークセグメントでネイティブネットワークとして構成しています。

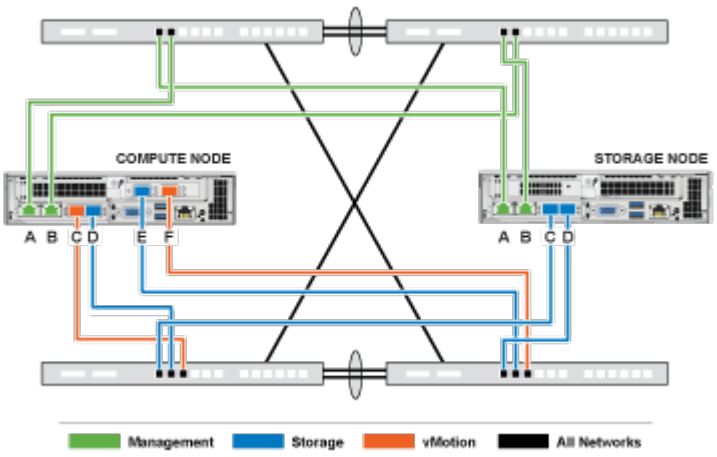

スイッチコマンドの例

NetApp HCI ノードで使用するスイッチポートを構成する場合には次のコマンドを使用できます。このコマンドは Cisco の構成用ですが、少しの変更で Mellanox スイッチにも使用できます。この構成を実装するために必要なコマンドについては、スイッチのマニュアルを参照してください。

管理ネットワーク用のスイッチポートを構成する場合には次のコマンドを使用できます。インターフェイス名、説明、および VLAN を構成に応じた値に置き換えて使用してください。

インターフェイス { インターフェイス名 (EthernetX/Y や GigabitEthernetX/Y/Z} 説明 {desion{desired の説明。NetApp-HCI -nodex-Porta|B}witchport access VLAN 100```panning tree port port type edge) など

ストレージネットワーク用のスイッチポートを構成する場合には次のコマンドを使用できます。インターフェイス名、説明、および VLAN を構成に応じた値に置き換えて使用してください。

「 interface { interface name 」（ EthernetX/Y や GigabitEthernetX/Y/Z など）「説明 { desired description { desired description （ NetApp-CI-nodex-PortC|D}```

vMotion および仮想マシンネットワーク用のスイッチポートを構成する場合には次のコマンドを使用できます。インターフェイス名、説明、および VLAN を構成に応じた値に置き換えて使用してください。

「 interface { interface name 」（ EthernetX/Y や GigabitEthernetX/Y/Z など）「説明 { desired description {NetApp-CI-nodex-PortC|F}```m TU'9216 ‘」「 witchport mode trunk ‘ witchport trunk ’でネイティブ VLAN トランク’ 107 ’ witchport trunk allowed VLAN 200,201 ’ s panning tree type 」などの説明

一部のスイッチでは、 VLAN の許可リストにネイティブ VLAN を含める必要があります。使用しているスイッチモデルとソフトウェアバージョンのドキュメントを参照してください。

詳細については、こちらをご覧ください

- "NetApp HCI のリソースページ"
- "vCenter Server 向け NetApp Element プラグイン"

Copyright Information

Copyright © 2021 NetApp, Inc. All rights reserved. Printed in the U.S. No part of this document covered by copyright may be reproduced in any form or by any means-graphic, electronic, or mechanical, including photocopying, recording, taping, or storage in an electronic retrieval system-without prior written permission of the copyright owner.

Software derived from copyrighted NetApp material is subject to the following license and disclaimer:

THIS SOFTWARE IS PROVIDED BY NETAPP “AS IS” AND WITHOUT ANY EXPRESS OR IMPLIED WARRANTIES, INCLUDING, BUT NOT LIMITED TO, THE IMPLIED WARRANTIES OF MERCHANTABILITY AND FITNESS FOR A PARTICULAR PURPOSE, WHICH ARE HEREBY DISCLAIMED. IN NO EVENT SHALL NETAPP BE LIABLE FOR ANY DIRECT, INDIRECT, INCIDENTAL, SPECIAL, EXEMPLARY, OR CONSEQUENTIAL DAMAGES (INCLUDING, BUT NOT LIMITED TO, PROCUREMENT OF SUBSTITUTE GOODS OR SERVICES; LOSS OF USE, DATA, OR PROFITS; OR BUSINESS INTERRUPTION) HOWEVER CAUSED AND ON ANY THEORY OF LIABILITY, WHETHER IN CONTRACT, STRICT LIABILITY, OR TORT (INCLUDING NEGLIGENCE OR OTHERWISE) ARISING IN ANY WAY OUT OF THE USE OF THIS SOFTWARE, EVEN IF ADVISED OF THE POSSIBILITY OF SUCH DAMAGE.

NetApp reserves the right to change any products described herein at any time, and without notice. NetApp assumes no responsibility or liability arising from the use of products described herein, except as expressly agreed to in writing by NetApp. The use or purchase of this product does not convey a license under any patent rights, trademark rights, or any other intellectual property rights of NetApp.

The product described in this manual may be protected by one or more U.S. patents, foreign patents, or pending applications.

RESTRICTED RIGHTS LEGEND: Use, duplication, or disclosure by the government is subject to restrictions as set forth in subparagraph (c)(1)(ii) of the Rights in Technical Data and Computer Software clause at DFARS 252.277-7103 (October 1988) and FAR 52-227-19 (June 1987).

Trademark Information

NETAPP, the NETAPP logo, and the marks listed at http://www.netapp.com/TM are trademarks of NetApp, Inc. Other company and product names may be trademarks of their respective owners.