H615C および H610S ノードの DC 電源装置を交換してください

HCI

Aksel Davis, Dave Bagwell, amitha
June 21, 2021

This PDF was generated from https://docs.netapp.com/ja-jp/hci/docs/task_hci_dcpsurepl.html on July 01, 2021. Always check docs.netapp.com for the latest.

目次

H615C および H610S ノードの DC 電源装置を交換してください 1
詳細については、こちらをご覧ください 3

H615C および H610S ノードの DC 電源装置を交換してください

H615C および H610S ノードは、 2 ~ 48 V ~ 60 V の DC 電源装置をサポートします。これらのユニットは、 H615C または H610S ノードを発注するとオプションのアドオンとして提供されます。これらの手順を使用して、シャーシ内の AC 電源装置を取り外して DC 電源装置ユニットに交換したり、障害のある DC 電源装置を新しい DC 電源装置ユニットに交換したりできます。

必要なもの

- 障害のある DC 電源装置を交換する場合は、交換用 DC 電源装置ユニットを調達しておきます。
- シャーシ内の AC 電源装置を DC 装置と交換する場合は、手順のダウンタイムを考慮する必要があります。
- 静電放電（ ESD ）リストバンドを装着するか、静電気防止処置を施しておきます。
- 電源装置の要件が満たされていることを確認します。
  - 電源電圧：–（ 48-60 ） V DC
  - 消費電流： 37A （最大）
  - ブレーカーの要件： 40A ブレーカー
- 環境内のマテリアルが RoHS の仕様に従っていることを確認しておきます。
- ケーブルの要件が満たされていることを確認します。
  - UL 10 AWG 、最大 2 m （より線）黒ケーブル × 1 （ 48 ～ 60 V DC ）
  - UL 10 AWG 、最大 2 m （より線）赤ケーブル × 1 （ V DC リターン）
  - UL 10 AWG 、最大 2 m 緑 / 黄ケーブル、緑、黄のストライプ、より線（安全アース） 1 本

この手順は、次のノードモデルに該当します。

- 1 ラックユニット（ 1U ） H615C コンピューティングシャーシ
- 1U H610S ストレージシャーシ

H615C および H610S では、 2U / 4 ノードシャーシとは異なり、ノードとシャーシが別々のコンポーネントではないため、「ノード」と「シャーシ」は同じ意味で使用されます。

AC 電源装置と DC 電源装置を混在させることはできません。

手順

1. 電源装置をオフにして、電源コードを抜きます。障害のある DC 電源装置を交換する場合は、電源をオフにして、青色のコネクタに挿入されているすべてのケーブルを取り外します。
2. カムハンドルを持ち上げ、青色のラッチを押して電源装置ユニットを引き出します。

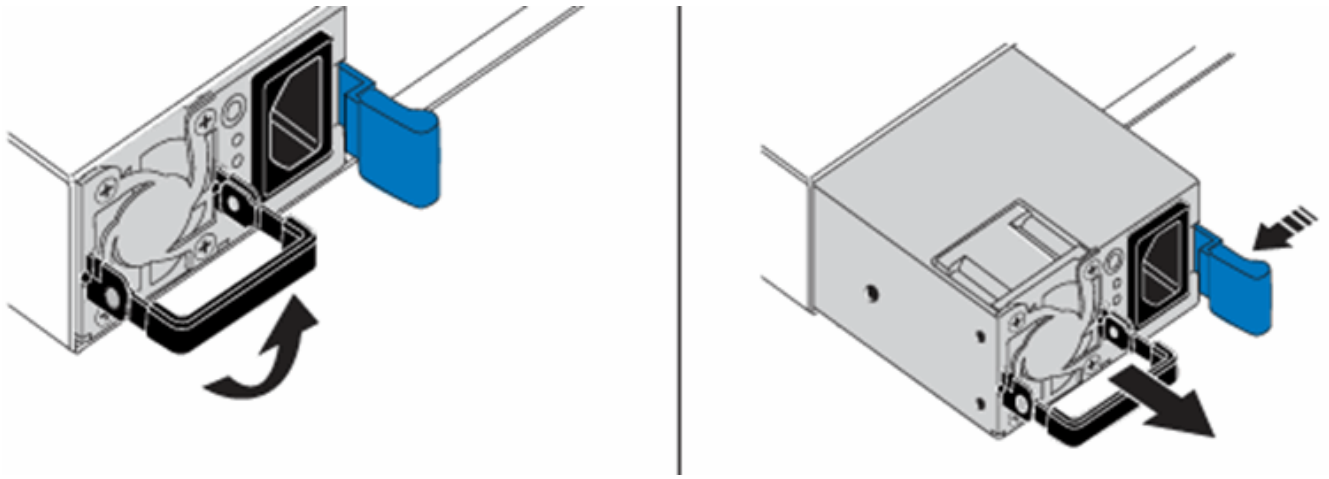

図は一例です。シャーシ内の電源装置の位置とリリースボタンの色は、シャーシのタイプによって異なります。

両手で電源装置の重量を支えてください。

3. 両手で電源装置の端をシャーシの開口部に合わせ、カムハンドルを使用して装置をシャーシにそっと押し込んで、カムハンドルを直立位置に戻します。

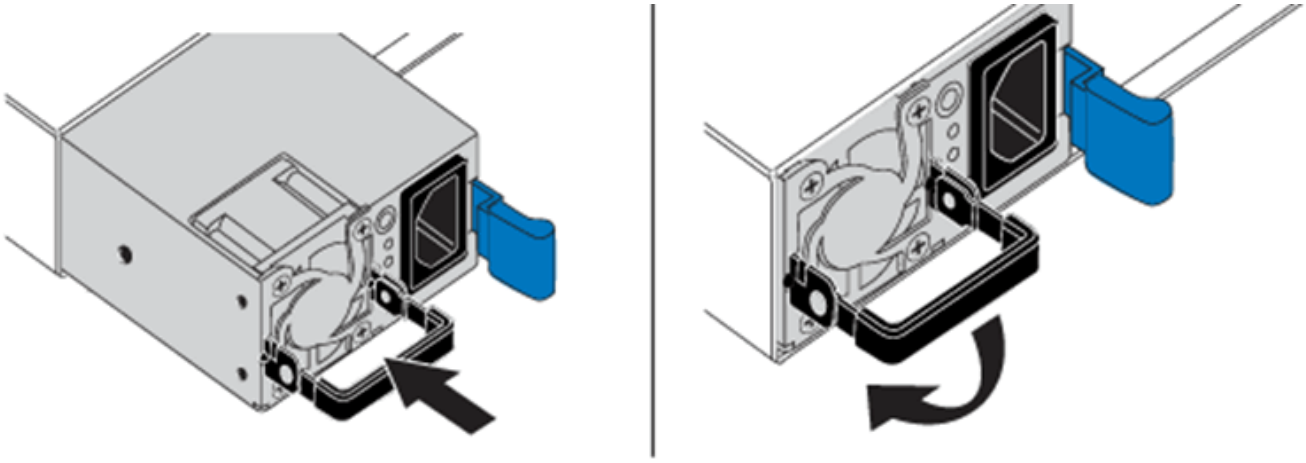

4. DC　電源装置をケーブル接続します。DC　電源装置と電源をケーブル接続する際には、電源がオフになっていることを確認してください。
   a. 青のコネクタに黒、赤、緑 / 黄色のケーブルを差し込みます。
   b. 青色のコネクタを DC 電源装置ユニットと電源に差し込みます。

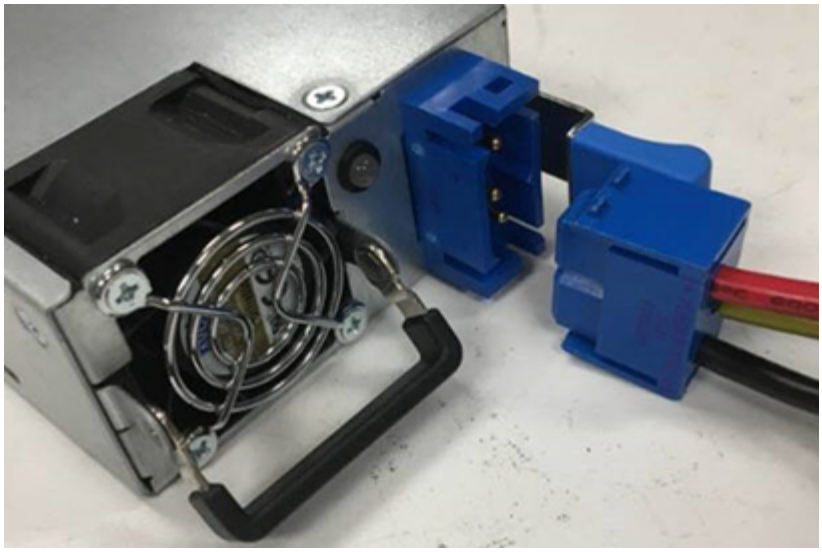

5. DC 電源装置の電源をオンにします。

DC 電源装置がオンラインになると、電源装置の LED が点灯します。緑色の LED ライトは、電源装置が正常に動作していることを示します。

6. 出荷時の箱に同梱されている手順に従って、障害が発生したユニットをネットアップに返送してください。

詳細については、こちらをご覧ください

- "NetApp HCI のリソースページ"
- "SolidFire と Element ソフトウェアドキュメントセンター"

Copyright Information

Copyright © 2021 NetApp, Inc. All rights reserved. Printed in the U.S. No part of this document covered by copyright may be reproduced in any form or by any means-graphic, electronic, or mechanical, including photocopying, recording, taping, or storage in an electronic retrieval system-without prior written permission of the copyright owner.

Software derived from copyrighted NetApp material is subject to the following license and disclaimer:

THIS SOFTWARE IS PROVIDED BY NETAPP “AS IS” AND WITHOUT ANY EXPRESS OR IMPLIED WARRANTIES, INCLUDING, BUT NOT LIMITED TO, THE IMPLIED WARRANTIES OF MERCHANTABILITY AND FITNESS FOR A PARTICULAR PURPOSE, WHICH ARE HEREBY DISCLAIMED. IN NO EVENT SHALL NETAPP BE LIABLE FOR ANY DIRECT, INDIRECT, INCIDENTAL, SPECIAL, EXEMPLARY, OR CONSEQUENTIAL DAMAGES (INCLUDING, BUT NOT LIMITED TO, PROCUREMENT OF SUBSTITUTE GOODS OR SERVICES; LOSS OF USE, DATA, OR PROFITS; OR BUSINESS INTERRUPTION) HOWEVER CAUSED AND ON ANY THEORY OF LIABILITY, WHETHER IN CONTRACT, STRICT LIABILITY, OR TORT (INCLUDING NEGLIGENCE OR OTHERWISE) ARISING IN ANY WAY OUT OF THE USE OF THIS SOFTWARE, EVEN IF ADVISED OF THE POSSIBILITY OF SUCH DAMAGE.

NetApp reserves the right to change any products described herein at any time, and without notice. NetApp assumes no responsibility or liability arising from the use of products described herein, except as expressly agreed to in writing by NetApp. The use or purchase of this product does not convey a license under any patent rights, trademark rights, or any other intellectual property rights of NetApp.

The product described in this manual may be protected by one or more U.S. patents, foreign patents, or pending applications.

RESTRICTED RIGHTS LEGEND: Use, duplication, or disclosure by the government is subject to restrictions as set forth in subparagraph (c)(1)(ii) of the Rights in Technical Data and Computer Software clause at DFARS 252.277-7103 (October 1988) and FAR 52-227-19 (June 1987).

Trademark Information

NETAPP, the NETAPP logo, and the marks listed at http://www.netapp.com/TM are trademarks of NetApp, Inc. Other company and product names may be trademarks of their respective owners.