Conexiones en configuraciones de MetroCluster con ampliación con LUN de cabina

ONTAP MetroCluster

NetApp
March 10, 2023

This PDF was generated from https://docs.netapp.com/es-es/ontap-metrocluster/install-stretch/concept_stretch_mcc_configuration_with_array_luns.html on March 10, 2023. Always check docs.netapp.com for the latest.

Tabla de Contenido

Conexiones en configuraciones de MetroCluster con ampliación con LUN de cabina 1
Conexiones en configuraciones de MetroCluster con ampliación con LUN de cabina 1
Ejemplo de una configuración de MetroCluster con ampliación con LUN de cabina 1
Ejemplos de configuraciones MetroCluster con ampliación de dos nodos con discos y LUN de cabina 2
Ejemplo de una configuración MetroCluster con ampliación con cabinas de almacenamiento E-Series 4

Conexiones en configuraciones de MetroCluster con ampliación con LUN de cabina

Conexiones en configuraciones de MetroCluster con ampliación con LUN de cabina

En una configuración MetroCluster con ampliación, con LUN de cabina, debe conectar los puertos FC-VI entre las controladoras. Es compatible con la conectividad directa entre las controladoras y las cabinas de almacenamiento E-Series. Para las demás cabinas de LUN, debe usar switches FC en la configuración.

También puede configurar MetroCluster con ampliación tanto con discos como LUN de cabina. En esta configuración, debe utilizar puentes FC-SAS o cables ópticos SAS para conectar las controladoras a los discos.

Ejemplo de una configuración de MetroCluster con ampliación con LUN de cabina

En una configuración MetroCluster con ampliación con LUN de cabina, debe cablear los puertos FC-VI para la conectividad directa entre las controladoras. Además, debe cablear cada puerto HBA de controladora a los puertos de switch en los switches FC correspondientes. El cableado a los LUN de cabina es igual que el de un MetroCluster conectado a la estructura, excepto los LUN de cabina E-Series, que se pueden conectar directamente.

En la siguiente ilustración, se muestran los puertos FC-VI que se cablean en las controladoras A y B en una configuración MetroCluster con ampliación:

Los módulos de controladoras de los sistemas de almacenamiento FAS9000 utilizan cuatro puertos FC-VI cada uno.

Para las configuraciones con LUN de cabina E-Series, puede conectar directamente los LUN de E-Series.

"Compatibilidad de la conexión directa para la configuración de MetroCluster con ampliación con la cabina E-Series de NetApp"

Excepto para conectar los puertos FC-VI, el resto de este procedimiento es para configurar una configuración de MetroCluster con LUN de cabina, que no utilizan LUN de cabina E-Series. Esto requiere switches FC que sean los mismos que para utilizar LUN de cabina en configuraciones estructural.

"Instalación y configuración de MetroCluster estructural"

Ejemplos de configuraciones MetroCluster con ampliación de dos nodos con discos y LUN de cabina

Para configurar una configuración de MetroCluster con ampliación con discos nativos y LUN de cabina, debe utilizar puentes FC-SAS o cables ópticos SAS para conectar los sistemas ONTAP a las bandejas de discos. Además, se deben utilizar switches FC para conectar las LUN de cabina a los sistemas ONTAP.

Se requieren un mínimo de ocho puertos HBA para que un sistema ONTAP se conecte tanto a discos nativos como a LUN de cabina.

En los siguientes ejemplos que representan configuraciones de MetroCluster con ampliación de dos nodos con discos y LUN de cabina, los puertos HBA 0a a 0d se utilizan para conexión con LUN de cabina. Los puertos HBA 1a a 1d se utilizan para conexiones con discos nativos.

En la siguiente ilustración, se muestra una configuración de MetroCluster con ampliación de dos nodos en la que los discos nativos están conectados a los sistemas ONTAP mediante cables ópticos SAS:

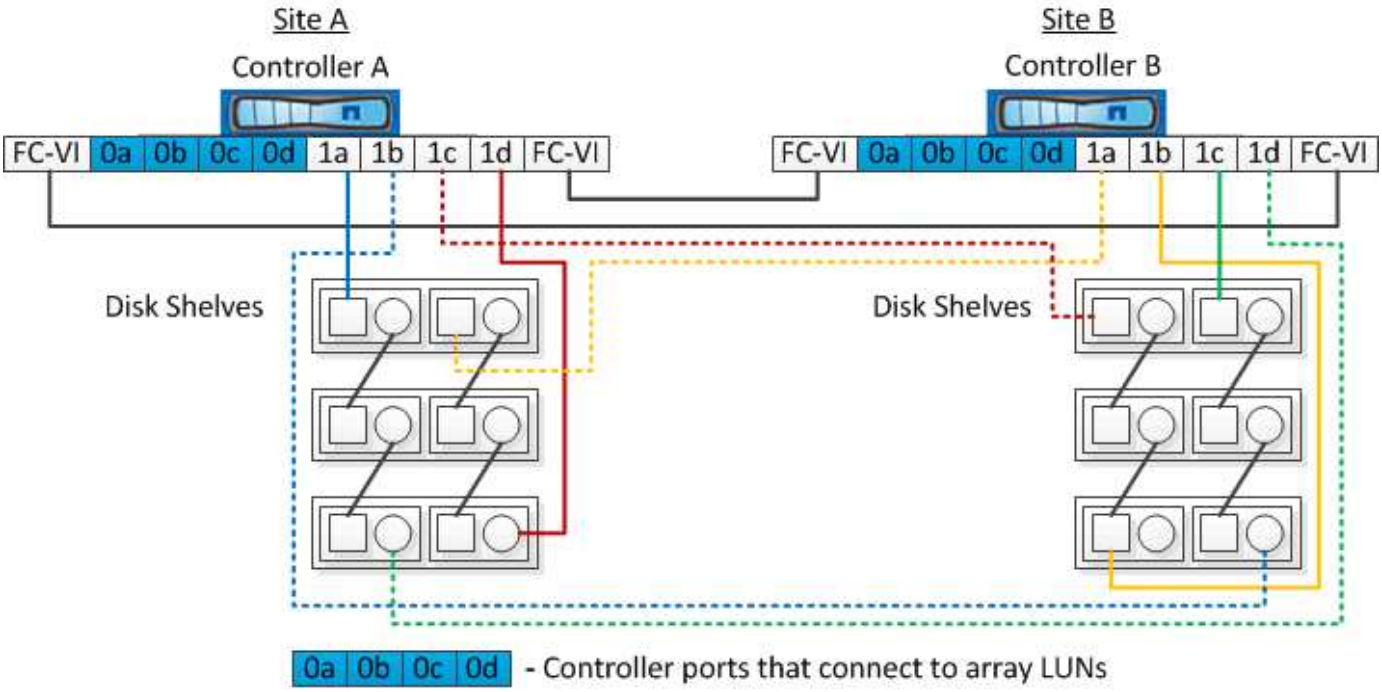

En la siguiente ilustración, se muestra una configuración de MetroCluster con ampliación de dos nodos en la que los discos nativos están conectados a los sistemas ONTAP mediante puentes FC a SAS:

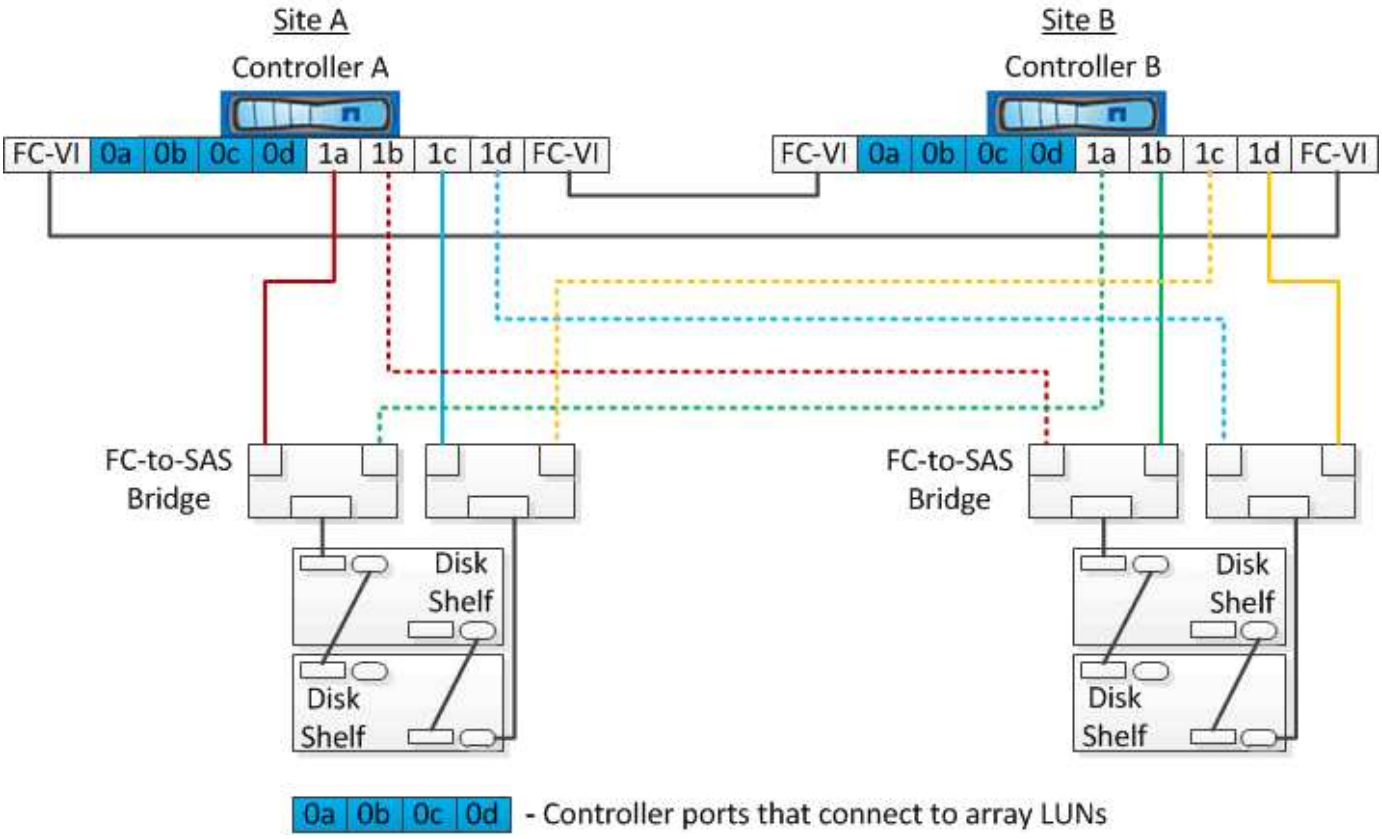

En la siguiente ilustración, se muestra una configuración de MetroCluster con ampliación de dos nodos con las conexiones de LUN de cabina:

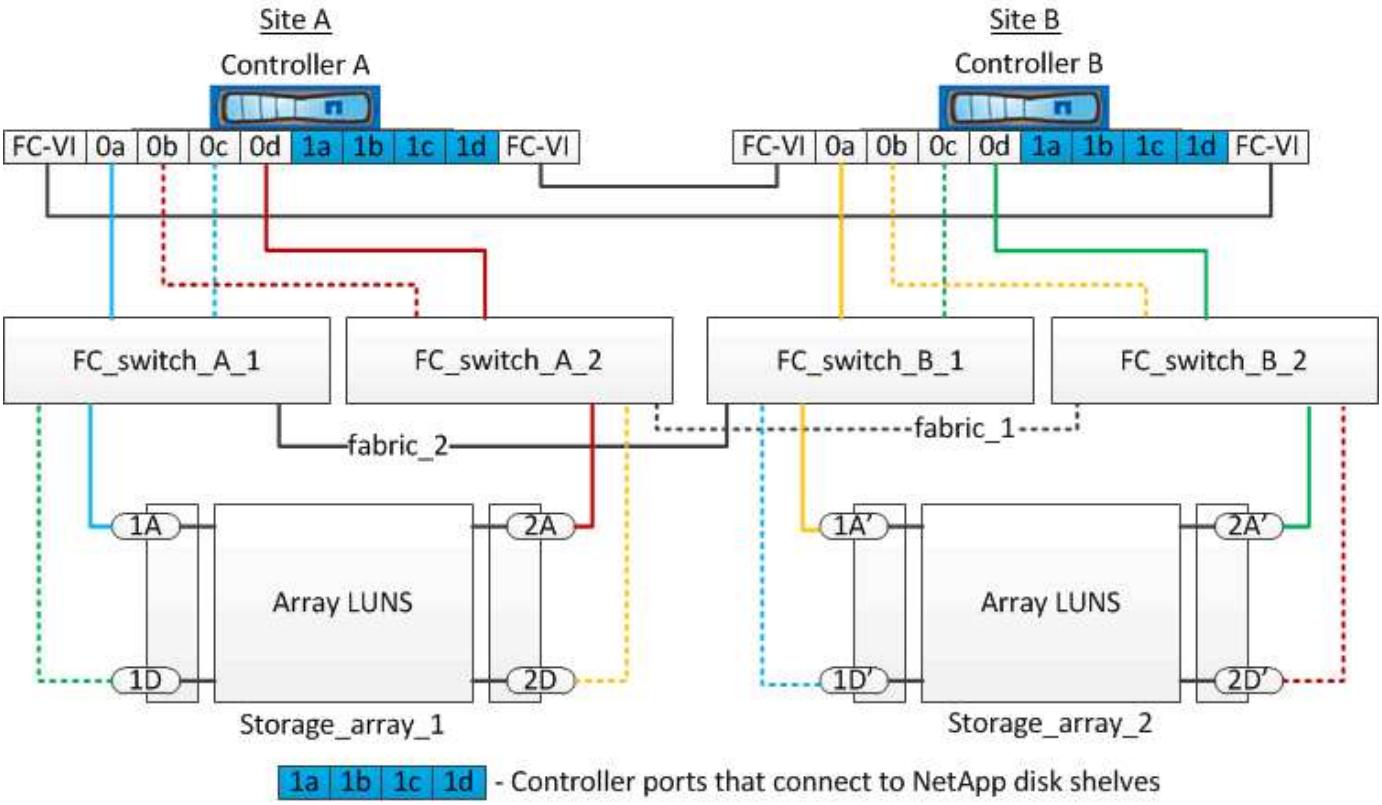

Si es necesario, también puede utilizar los mismos switches FC para conectar los discos nativos y los LUN de cabina a las controladoras de la configuración MetroCluster.

"Instalación y configuración de MetroCluster estructural"

Ejemplo de una configuración MetroCluster con ampliación con cabinas de almacenamiento E-Series

En una configuración de MetroCluster con ampliación y LUN de cabina de almacenamiento E-Series, puede conectar directamente las controladoras de almacenamiento y las cabinas de almacenamiento. A diferencia de otros LUN de cabina, no se necesitan switches FC.

La "Compatibilidad de la conexión directa para la configuración de MetroCluster con ampliación con la cabina E-Series de NetApp" El artículo de la base de conocimientos proporciona ejemplos de configuraciones con LUN de cabina E-Series.

Información de copyright

Copyright © 2023 NetApp, Inc. Todos los derechos reservados. Imprimido en EE. UU. No se puede reproducir este documento protegido por copyright ni parte del mismo de ninguna forma ni por ningún medio (gráfico, electrónico o mecánico, incluidas fotocopias, grabaciones o almacenamiento en un sistema de recuperación electrónico) sin la autorización previa y por escrito del propietario del copyright.

El software derivado del material de NetApp con copyright está sujeto a la siguiente licencia y exención de responsabilidad:

ESTE SOFTWARE LO PROPORCIONA NETAPP «TAL CUAL» Y SIN NINGUNA GARANTÍA EXPRESA O IMPLÍCITA, INCLUYENDO, SIN LIMITAR, LAS GARANTÍAS IMPLÍCITAS DE COMERCIALIZACIÓN O IDONEIDAD PARA UN FIN CONCRETO, CUYA RESPONSABILIDAD QUEDA EXIMIDA POR EL PRESENTE DOCUMENTO. EN NINGÚN CASO NETAPP SERÁ RESPONSABLE DE NINGÚN DAÑO DIRECTO, INDIRECTO, ESPECIAL, EJEMPLAR O RESULTANTE (INCLUYENDO, ENTRE OTROS, LA OBTENCIÓN DE BIENES O SERVICIOS SUSTITUTIVOS, PÉRDIDA DE USO, DE DATOS O DE BENEFICIOS, O INTERRUPCIÓN DE LA ACTIVIDAD EMPRESARIAL) CUALQUIERA SEA EL MODO EN EL QUE SE PRODUJERON Y LA TEORÍA DE RESPONSABILIDAD QUE SE APLIQUE, YA SEA EN CONTRATO, RESPONSABILIDAD OBJETIVA O AGRAVIO (INCLUIDA LA NEGLIGENCIA U OTRO TIPO), QUE SURJAN DE ALGÚN MODO DEL USO DE ESTE SOFTWARE, INCLUSO SI HUBIEREN SIDO ADVERTIDOS DE LA POSIBILIDAD DE TALES DAÑOS.

NetApp se reserva el derecho de modificar cualquiera de los productos aquí descritos en cualquier momento y sin aviso previo. NetApp no asume ningún tipo de responsabilidad que surja del uso de los productos aquí descritos, excepto aquello expresamente acordado por escrito por parte de NetApp. El uso o adquisición de este producto no lleva implícita ninguna licencia con derechos de patente, de marcas comerciales o cualquier otro derecho de propiedad intelectual de NetApp.

Es posible que el producto que se describe en este manual esté protegido por una o más patentes de EE. UU., patentes extranjeras o solicitudes pendientes.

LEYENDA DE DERECHOS LIMITADOS: el uso, la copia o la divulgación por parte del gobierno están sujetos a las restricciones establecidas en el subpárrafo (b)(3) de los derechos de datos técnicos y productos no comerciales de DFARS 252.227-7013 (FEB de 2014) y FAR 52.227-19 (DIC de 2007).

Los datos aquí contenidos pertenecen a un producto comercial o servicio comercial (como se define en FAR 2.101) y son propiedad de NetApp, Inc. Todos los datos técnicos y el software informático de NetApp que se proporcionan en este Acuerdo tienen una naturaleza comercial y se han desarrollado exclusivamente con fondos privados. El Gobierno de EE. UU. tiene una licencia limitada, irrevocable, no exclusiva, no transferible, no sublicenciable y de alcance mundial para utilizar los Datos en relación con el contrato del Gobierno de los Estados Unidos bajo el cual se proporcionaron los Datos. Excepto que aquí se disponga lo contrario, los Datos no se pueden utilizar, desvelar, reproducir, modificar, interpretar o mostrar sin la previa aprobación por escrito de NetApp, Inc. Los derechos de licencia del Gobierno de los Estados Unidos de América y su Departamento de Defensa se limitan a los derechos identificados en la cláusula 252.227-7015(b) de la sección DFARS (FEB de 2014).

Información de la marca comercial

NETAPP, el logotipo de NETAPP y las marcas que constan en http://www.netapp.com/TM son marcas comerciales de NetApp, Inc. El resto de nombres de empresa y de producto pueden ser marcas comerciales de sus respectivos propietarios.